СССР

ОТРАСЛЕВЫЕ СТАНДАРТЫ

СОЕДИНЕНИЕ ШАРНИРНОЕ

ОСТ 1 11313-73 — ОСТ 1 11319-73

Издание официальное

скачано с дрива

УДК 62-219.134 Группа Д15

ОТРАСЛЕВОЙ СТАНДАРТ

ОСТ 1 11313-73

СОЕДИНЕНИЕ ШАРНИРНОЕ
Конструкция и размеры

На 3 страницах

Введен впервые

Распоряжением Министерства от 18 декабря 1973 г. № 087-16

срок введения установлен с 1 января 1975 г.

Несоблюдение стандарта преследуется по закону

1. Настоящий стандарт распространяется на шарнирное соединение, предназначенное для придания подвижности различным трубопроводным системам и работоспособное в диапазоне температур от минус 60 до плюс 150°С, давлениях до 280 кгс/см^2 и в условиях рабочих сред, определяемых применяемыми материалами.

Лит.изм. 1
№ изв. 6223
Инв. № дубликата
Инв. № подлинника 1611

Издание официальное Перепечатка воспрещена

2. Конструкция и размеры шарнирного соединения должны соответствовать указанным на чертеже.

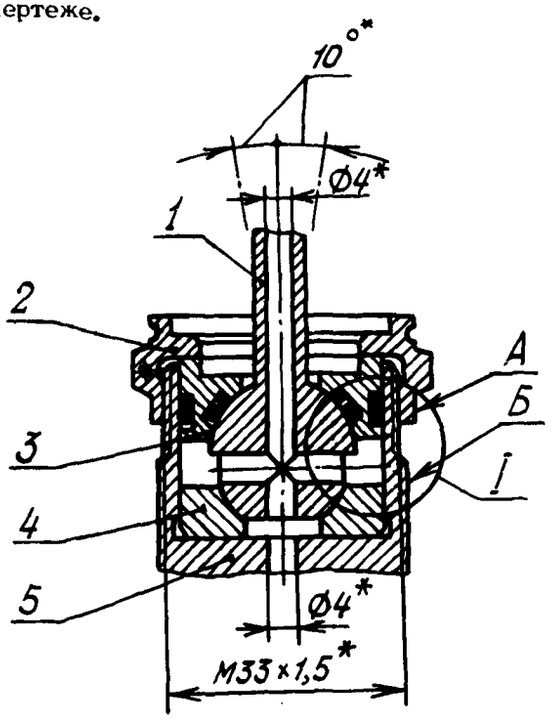

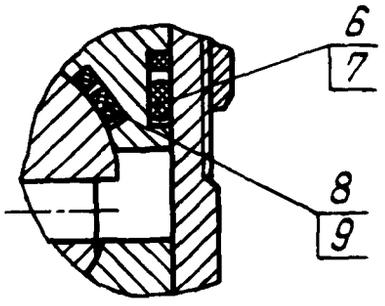

1 – шарнир по ОСТ 1 11315-73; 2 – гайка ОСТ 1 11317-73; 3 – вкладыш верхний ОСТ 1 11318-73; 4 – вкладыш нижний ОСТ 1 11319-73; 5 – стакан по ОСТ 1 11314-73; 6 – шайба защитная 2300А-20-2; 7 – кольцо резиновое 5127А-20-2; 8 – шайба защитная ОСТ 1 11316-73; 9 – кольцо резиновое 5127А-15.

3. Предварительно шарнирное соединение должно быть собрано без защитных шайб и уплотнений, при этом гайку необходимо завернуть до выборки осевого люфта шарнира во вкладышах. Осевой люфт шарнира не допускается. На поверхностях А и Б нанести риски глубиной не более 0,1 мм.

---

*Размеры для справок.

Лит. изм. | № изв.
1611
Инв. № дубликата | Инв. № подлинника

4. Разобрать соединение и установить уплотнительные кольца и защитные шайбы. После установки уплотнений шарнирное соединение должно быть затянуто до совпадения рисок на гайке и поверхности стакана, при этом должно быть обеспечено свободное вращение шарнира в трех плоскостях.

5. При давлении жидкости, равном 280 кгс/см^2, и выдержке при этом давлении в течение 5 мин герметичность соединения должна соответствовать нормали 575АТ, группе 1-3, при проверке воздухом - группе 2-2. Допускается подтяжка гайки до герметичности соединения, соответствующей вышеуказанным группам.

6. При давлении жидкости 7-50С-3 ГОСТ 20734-75, равном 280 кгс/см^2, шарнир должен вращаться относительно вкладышей с крутящим моментом не более 1,35 кгс·м.

7. После проверки шарнирного соединения гайка должна быть законтрена.

Лит.изм. 1
№ изв. 6223
Инв. № дубликата
Инв. № подлинника 1611