Лит.изм.	1	2	3
№ изв.	8272	10051	10341

Инв. № дубликата	
Инв. № подлинника	1310

УДК 687.078.613:629.7 Группа Д15

ОТРАСЛЕВОЙ СТАНДАРТ

ПИСТОНЫ
Конструкция и размеры

ОСТ 1 11062-73

На 5 страницах

Взамен 1770С50
1771С50

Проверено в 1986 г.

ОКП 75 9520

Распоряжением Министерства от 12 июня 1973 г. № 087-16

срок введения установлен с 1 июля 1974 г.

Несоблюдение стандарта преследуется по закону

1. Настоящий стандарт распространяется на пистоны, предназначенные для окантовки отверстий в ремнях и панелях, изготовленных из тканей, кожи и пластических материалов.

2. Конструкция и размеры пистонов должны соответствовать указанным на чертеже и в таблице.

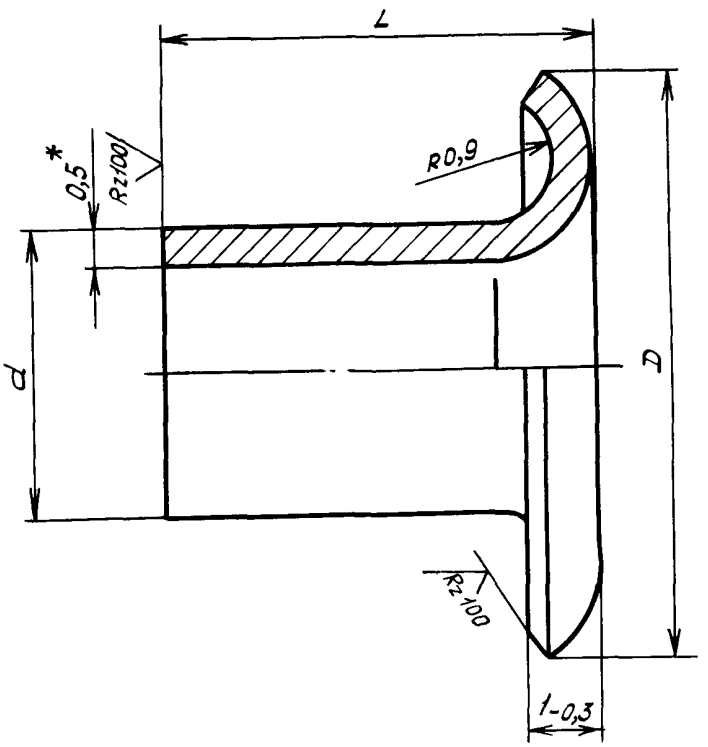

Размеры, мм

Типо-размер	d	D	L	Масса 100 шт., кг
	Пред. откл.			
	±0,1	±0,2	±0,3	
1	4,5	8,1	3	0,003
2			4	0,004
3			5	0,005
4			6	0,006
5			7	0,007
6			8	0,008
7	5,5	9,1	4	0,005
8			5	0,006
9			6	0,007
10			7	0,009
11			8	0,010
12			9	0,011
13			10	0,013

*Размер для справок.

Лит. изм. 1 2 3
№ изв. 8272 10051 10341
Инв. № дубликата
Инв. № подлинника 1310

Продолжение

Размеры, мм

Типо-размеры	d	D	L	Масса 100 шт., кг
	Пред. откл.			
	±0,1	±0,2	±0,3	
14	6,5	10,1	4	0,006
15			5	0,008
16			6	0,009
17			7	0,011
18			8	0,012
19			9	0,014
20			10	0,015
21			11	0,017
22			12	0,018

3. Материал: лента АМцМ-0,5 - по ГОСТ 21631-76.

4. Термическая обработка: отжиг*.

5. Неуказанные предельные отклонения размеров - по ОСТ 1 00022-80.

6. Допуск перпендикулярности торцов пистонов относительно оси не более 0,6 мм.

7. Покрытие: Ан.Окс. нхр.*

8. Маркировать обозначение и клеймить окончательную приемку на бирке.

9. Пример применения пистона указан в справочном приложении к настоящему стандарту.

10. Технические условия - по ОСТ 1 00623-73.

Пример наименования и обозначения пистона типоразмера 1:

Пистон 1-ОСТ 1 11062-73

---

*По действующим в отрасли документам.

Лит.изм. | № изв. | 1 | 2 | 3
8272 | 10051 | 10341
Инв. № дубликата | Инв. № подлинника
1310

ПРИЛОЖЕНИЕ

Справочное

ПРИМЕР ПРИМЕНЕНИЯ ПИСТОНА

Размер пистона после установки и развальцовки на изделии должен соответствовать указанному на чертеже и в таблице.

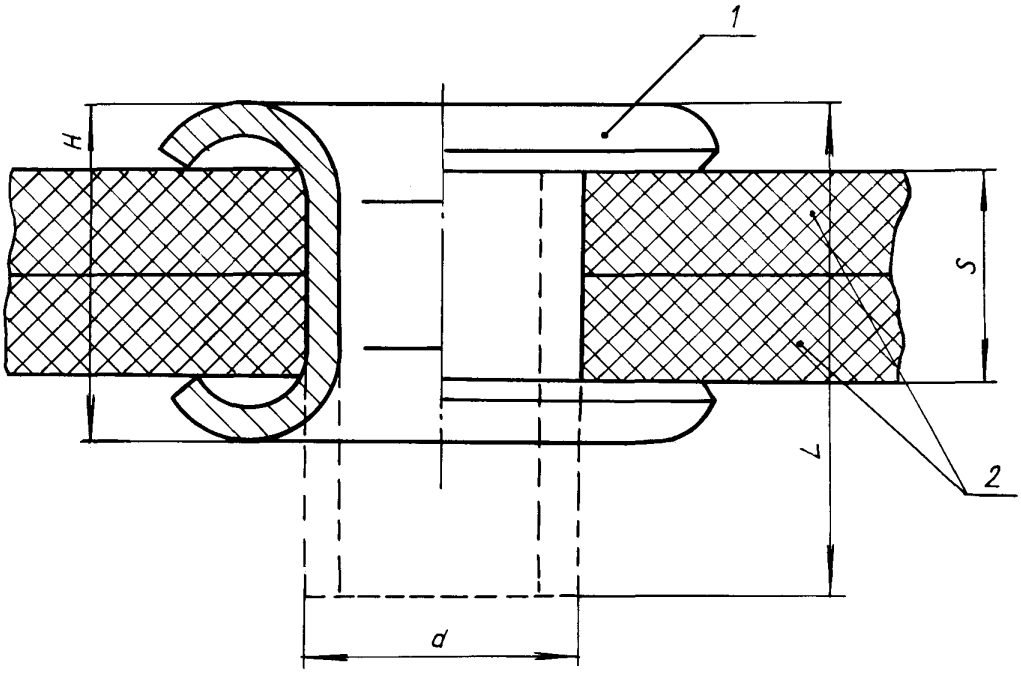

1 – пистон; 2 – ремень или панель

мм

S	d	L	H Пред. откл. ±0,5
1,0	4,5	3,0	2,5
1,5	5,5	4,0	3,0
	6,5		
2,0	4,5		
2,5	5,5	5,0	4,0
	6,5		
3,0	4,5		
3,5	5,5	6,0	5,0
	6,5		
4,0	4,5		
4,5	5,5	7,0	6,0
	6,5		
5,0	4,5		

S	d	L	H Пред. откл. ±0,5
5,5	5,5	8,0	7,0
	6,5		
6,0	4,5		
6,5	5,5	9,0	8,0
	6,5		
7,5	5,5	10,0	9,0
	6,5		
8,5	5,5	11,0	10,0
	6,5		
9,5	5,5	12,0	11,0
	6,5		

№ изм. 3 | № изв. 10341

Инв. № дубликата 1310 | Инв. № подлинника

ЛИСТ РЕГИСТРАЦИИ ИЗМЕНЕНИЙ

№ изм.	Номера страниц				Номер "Изв. об изм."	Подпись	Дата	Срок введения изменения
	изменённых	заменённых	новых	аннулированных				
1.	1,2,3,4	–	5	–	8272	[illegible]	11.12.80	1.07.81
3	1,2,3,4	–	–	–	10342	Кузнецов	13.06.87	1.07.87

Инв. № дубликата

Инв. № подлинника