к ГОСТ 1153—76 Кронштейны для умывальников и моек. Технические условия (переиздание, июль 1982 г.)

В каком месте	Напечатано	Должно быть
Пункт 1.3	ГОСТ 1855—55 для отливок III класса точности	ГОСТ 26645—85 для отливок 11-го класса точности
Чертеж 1	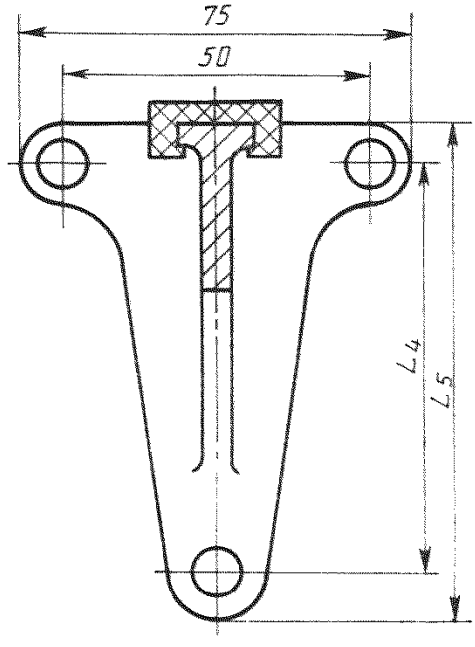	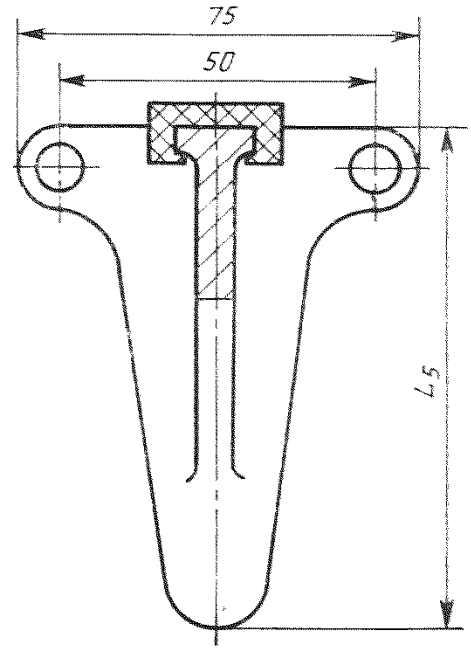
Таблица Пункт 2.7	L_4; 120; 85 шесть	— четыре или шесть

(ИУС № 7 1988 г.)