Типовая документация на конструкции, изделия и узлы зданий и сооружений

Серия 5.903-15

Блоки тепломеханического оборудования для котельных с водогрейными котлами

Выпуск 6-3

Блок насосов рабочей воды и теплообменника БНРВТ-2×50-50-17,67

Рабочие чертежи

24031-64

Типовая документация на конструкции, изделия и узлы зданий и сооружений

Серия 5.903-15

Блоки тепломеханического оборудования для котельных с водогрейными котлами

Выпуск 6-3

Блок насосов рабочей воды и теплообменника БНРВТ-2×50-50-17,67

Рабочие чертежи

Разработаны проектным институтом „Латгипропром"

Гл. инж. института В. Архипов

Гл. инж. проекта Я. Нидбальский

Утверждён и введён в действие МЭиС СССР приказом от 14.02.90г.

24051-64

Содержание альбома

Обозначение	Наименование	№ стр.
Блок насосов рабочей воды и теплообменников БНРВТ-2х50-50-17,67		
БК6.3.1.00.000	Блок БНРВТ-2х50-50-17,67	
БК6.3.1.00.000ГЗ	Блок БНРВТ-2х50-50-17,67. Схема принципиальная	3
БК6.3.1.00.000СБ	Блок БНРВТ-2х50-50-17,67	4,5
БК6.3.1.00.000	Блок БНРВТ-2х50-50-17,67	6
БК6.3.1.00.001	Стяжка	
БК6.2.1.00.004	Патрубок	
БК6.3.1.01.000	Рама	
БК6.3.1.01.000СБ	Рама	7
БК6.3.1.01.000	Рама	8
БК6.3.1.01.001	Петля	
БК6.3.1.02.000	Коллектор	
БК6.3.1.02.001	Коллектор	
БК6.3.1.02.000СБ	Коллектор	9
БК6.3.1.02.002	Труба	
БК6.3.1.03.000	Трубопровод	
БК6.3.1.03.000СБ	Трубопровод	10
БК6.3.1.04.000СБ	Трубопровод	
БК6.3.1.04.000	Трубопровод	11
БК6.3.1.05.000	Трубопровод	
БК6.3.1.05.001	Коллектор	
БК6.3.1.05.002	Труба	
БК6.3.1.05.000СБ	Трубопровод	12
БК6.3.1.05.003	Труба	13
БК6.3.1.06.000	Колено	
БК6.3.1.06.000СБ	Колено	
БК6.3.1.07.000	Колено	14
БК6.3.1.07.000СБ	Колено	
БК6.3.1.07.001	Труба	15
БК6.3.1.08.000	Тройник	
БК6.3.1.08.000СБ	Тройник	
БК6.3.1.09.000	Колено	16
БК6.3.1.09.001	Труба	
БК6.3.1.09.000СБ	Колено	
БК6.3.1.09.002	Труба	17
БК6.3.1.09.003	Труба	
БК6.3.1.10.000	Колено	
БК6.3.1.10.000СБ	Колено	18
БК6.3.1.10.001	Труба	
БК6.3.1.11.000	Трубопровод	
БК6.3.1.11.000СБ	Трубопровод	19
БК6.11.09.001	Воронка	
БК6.3.1.11.001	Труба	

Обозначение	Наименование	№ стр.
Установка приборов контроля и автоматики блока БНРВТ-2х50-50-17,67		
БК6.3.2.00.000	Блок БНРВТ-2х50-50-17,67. Установка приборов контроля и автоматики	20
БК6.3.2.00.000СО	Блок БНРВТ-2х50-50-17,67. Схема автоматизации	
БК6.3.2.00.000СБ	Блок БНРВТ-2х50-50-17,67. Установка приборов контроля и автоматики	21
БК6.2.2.00.001	Трубка	22
Установка электрооборудования блока БНРВТ-2х50-50-17,67		
БК6.3.3.00.000	Блок БНРВТ-2х50-50-17,67. Установка электрооборудования	22
БК6.3.3.00.000СБ	Блок БНРВТ-2х50-50-17,67. Установка электрооборудования	
БК6.3.3.00.000	Блок БНРВТ-2х50-50-17,67. Установка электрооборудования	23
БК6.23.01.000	Штатив	
БК6.23.01.000СБ	Штатив	

Инв. № подл. | Подпись и дата | Взам. инв. №

Формат А2

Выпуск 6-3

Серия 5.903-15

Формат	Зона	Поз.	Обозначение	Наименование	Кол.	Примечание
				Документация		
А2			БК6.3.1.00.000СБ	Сборочный чертеж		
А3			БК6.3.1.00.000ГЗ	Схема принципиальная		
А4			БК6.0.0.00.000ДТ	Указания по применению и изготовлению		Выпуск 6-0
				Сборочные единицы		
А4		1	БК6.3.1.01.000	Рама	1	
А4		2	БК6.3.1.02.000	Коллектор	1	
А4		3	БК6.3.1.03.000	Трубопровод	2	
А4		4	БК6.3.1.04.000	Трубопровод	2	
А4		5	БК6.3.1.05.000	Трубопровод	1	
А4		6	БК6.3.1.06.000	Колено	1	
А4		7	БК6.3.1.07.000	Колено	1	
А4		8	БК6.3.1.08.000	Тройник	1	
А4		9	БК6.3.1.09.000	Колено	1	
А4		10	БК6.3.1.10.000	Колено	1	
А4		11	БК6.3.1.11.000	Трубопровод	1	
				Детали		
А4		13	БК6.3.1.00.001	Стяжка	2	
А4		14	БК6.2.1.00.004	Патрубок	3	

Инв.№подл. | Подпись и дата | Взам.инв.№ | Инв.№дубл. | Подпись и дата

Изм.	Лист	№ докум.	Подпись	Дата	БК6.3.1.00.000			
Разраб.		Никитенко			Блок насосов рабочей воды и теплообменников БНРВТ-2х50-50-17,67	Лит.	Лист 1	Листов 3
Пров.		Колмец				ЛАТГИПРОПРОМ		
Н.контр.		Колмец						
Утв.								

Копировал | Формат А4

Выпуск 6-3

Серия 5.903-15

Формат	Зона	Поз.	Обозначение	Наименование	Кол.	Примечание
				Стандартные изделия		
				Болты ГОСТ 7798-70		
		16		М12х60.46	8	
		17		М16х70.46	96	
		18		М20х80.46	112	
				Гайки ГОСТ 5915-70		
		19		М12.5	8	
		20		М16.5	96	
		21		М20.5	112	
		22		Шайба 12.02 ГОСТ 11371-78	8	
		23		Шайба 12.65Г ГОСТ 6402-70	8	
				Прокладки ГОСТ 15180-70		
		24		А-50-6	2	
		25		А-80-6	2	
		26		А-100-10	2	
		27		А-125-10	8	
		28		А-150-10	12	
		29		Вентиль 15ч8бр; Ру16; Ду15		
				ГОСТ 18722-73	5	
				Задвижки 30ч6бр; Ру10		
				ГОСТ 8437-75		
		30		Ду100	1	
		31		Ду125	4	
		32		Ду150	4	
				Опоры ГОСТ 14911-82		
		33		ОПБ2-21.3	7	
		34		ОПБ2-133	2	
		35		ОПБ2-219	4	
		36		Фланец 1-150-10 Ст2		
				ГОСТ 12821-80	2	

Инв.№подл. | Подпись и дата | Взам.инв.№ | Инв.№дубл. | Подпись и дата

Изм.	Лист	№ докум.	Подпись	Дата	БК6.3.1.00.000	Лист 2

Копировал | Формат А4

БК6.3.1.00.000ГЗ

Выпуск 6-3

Серия 5.903-15

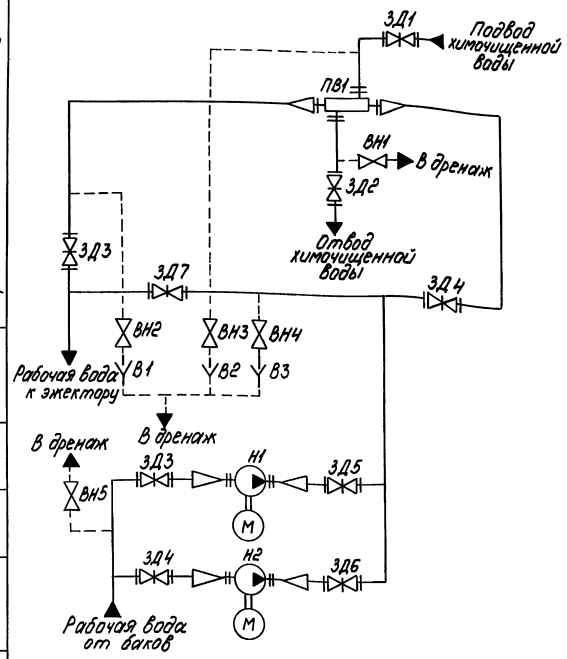

Поз. обозначение	Наименование	Кол.	Примечание
В1...В3	Воронка	3	
ВН1...ВН5	Вентиль 15ч8бр ГОСТ 18722-73	5	Ду15; Ру16
ЗД1...ЗД4	Задвижка 30ч6бр ГОСТ 8437-75	4	Ду150; Ру10
ЗД5...ЗД6	Задвижка 30ч6бр ГОСТ 8437-75	4	Ду125; Ру10
ЗД7	Задвижка 30ч6бр ГОСТ 8437-75	1	Ду100; Ру10
Н1, Н2	Насос КМ-80-50-200СД с электродвигателем 4А160S2	2	Q=45м³/ч; H=55м
ПВ1	Подогреватель водоводяной И-219х2000-Р-3 ТУ400-28-429-82Е	1	

Инв.№подл. | Подпись и дата | Взам.инв.№ | Инв.№дубл. | Подпись и дата

Изм.	Лист	№ докум.	Подпись	Дата	БК6.3.1.00.000ГЗ			
Разраб.		Никифорова			Блок насосов рабочей воды и теплообменников БНРВТ-2х50-50-17,67 Схема принципиальная	Лит.	Масса	Масштаб
Пров.		Никитенко						
Т.контр.						Лист	Листов 1	
Н.контр.		Колмец				ЛАТГИПРОПРОМ		
Утв.								

Копировал | Формат А3

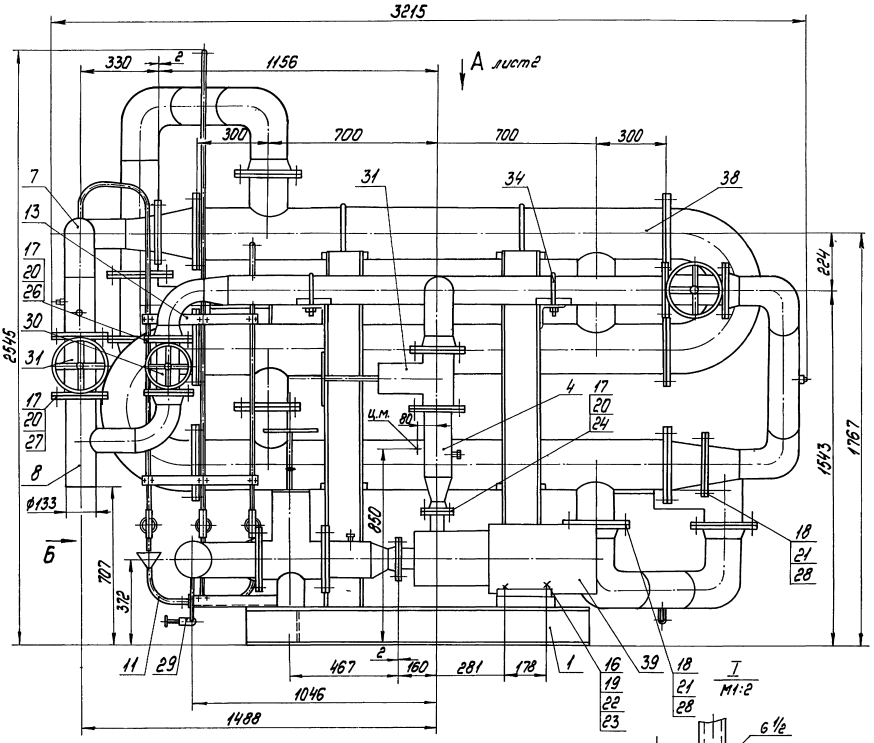

Вид Б

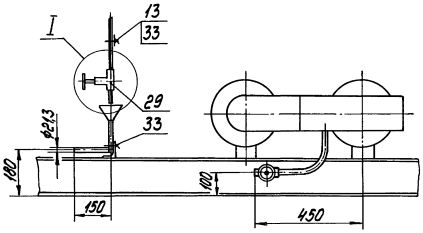

Схема расположения фундаментных болтов

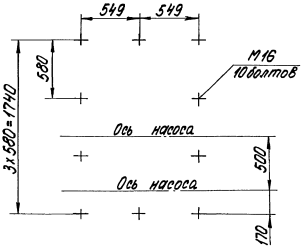

1. Размеры для справок.
2. Произвести гидроиспытания блока давлением 1,0 МПа (10 кгс/см²). Течь не допускается.
3. Уплотнение резьбы произвести лентой ФУМ ТУ 6-04-81 (арт. КИ-104-01-23).

Изм.	Лист	№ док.	Подпись	Дата	БК6.3.1.00.000СБ		
Разраб.		Никитченко			Блок насосов рабочей воды и теплообменников БНРВТ-2х50-50-17,67	Лит.	Масса	Масштаб
Пров.		Колмец					2260	1:10
Т.контр.						Лист 1	Листов 2	
Н.контр.		Колмец				ЛАТГИПРОПРОМ		
Утв.								

Копировал

Формат А2

Инв.№ подл. | Подпись и дата | Взам. инв.№ | Инв.№ дубл. | Подпись и дата

Вид А лист 1

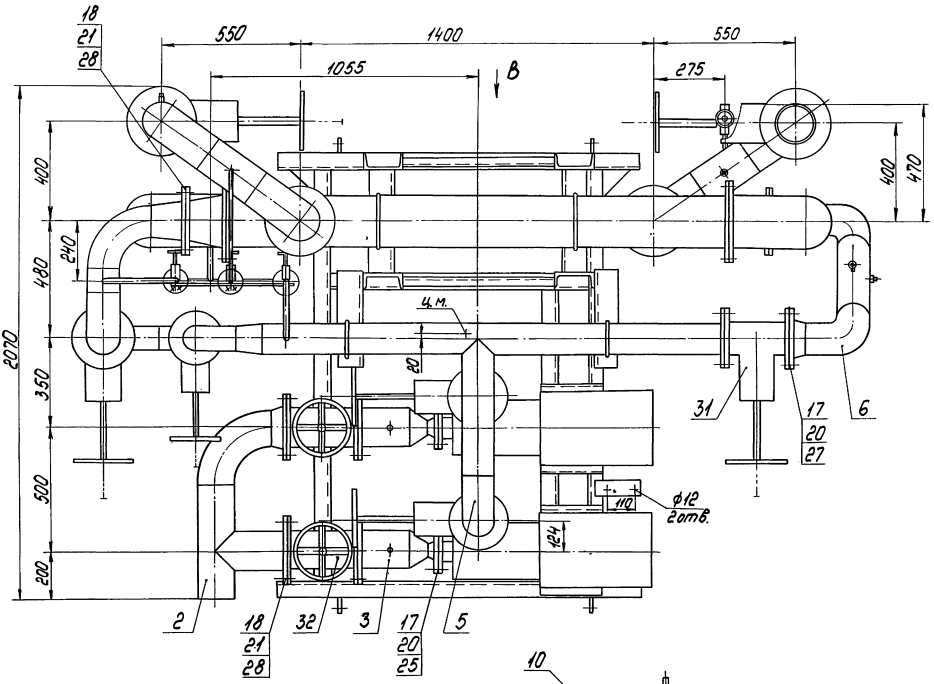

Вид В повернуто

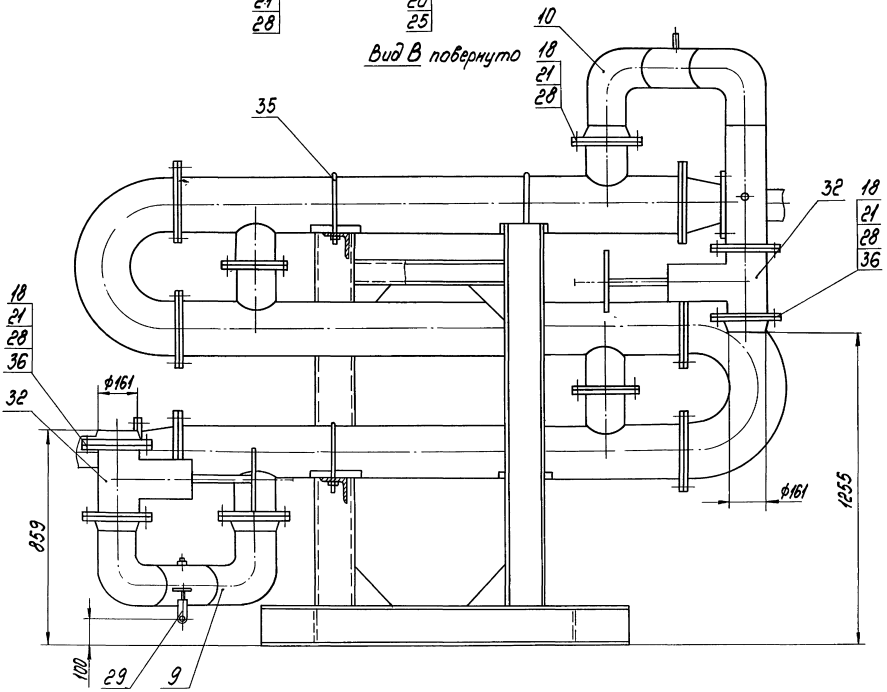

Серия 5.903-15 Выпуск 6-3

БК6.3.1.00.000СБ

Изм.	Лист	№ докум.	Подпись	Дата	БК6.3.1.00.000СБ	Лист 2

Копировал Ж-1 Формат А2

Инв. № подл. | Подпись и дата | Взам. инв. №

Формат	Зона	Поз.	Обозначение	Наименование	Кол.	Примечание
				Прочие изделия		
		38		Подогреватель водо-водяной 11-219×2000-Р-3 ТУ400-28-429-82Е	1	
		39		Насос КМ-80-50-200СД с электродвигателем 4А160S2 N=15кВт; n=3000 об/мин. ТУ 26-06-946-74	2	

Выпуск 6-3

Серия 5.903-15

Инв.№подл. | Подпись и дата | Взам.инв.№ | Инв.№дубл. | Подпись и дата

Изм.	Лист	№ докум.	Подпись	Дата	БК6.3.1.00.000	Лист 3

Копировал | Формат А4

БК6.3.1.00.001

Выпуск 6-3

Серия 5.903-15

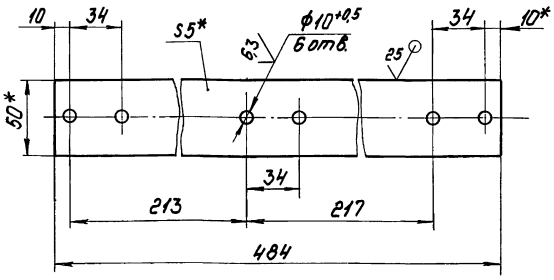

1.* Размеры для справок.

2. $\pm \frac{IT14}{2}$.

Изм. Лист	№ докум.	Подпись	Дата	БК6.3.1.00.001			
Разраб.	Авдеенко			Стяжка	Лит.	Масса 0,95	Масштаб 1:2
Пров.	Никитченко				Лист	Листов 1	
Т.контр.							
Н.контр.	Колмец			Полоса 5×50-ГОСТ103-76 / ВСт3кп2ГОСТ535-79	ЛАТГИПРОПРОМ		
Утв.							

Копировал | Формат А4

БК6.2.1.00.004

Выпуск 6-3

Серия 5.903-15

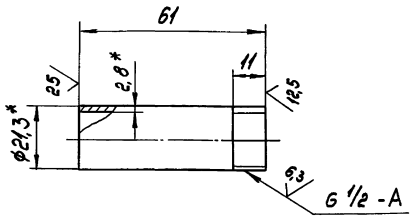

1.* Размеры для справок.

2. $\pm \frac{IT14}{2}$.

Изм. Лист	№ докум.	Подпись	Дата	БК6.2.1.00.004			
Разраб.	Авдеенко			Патрубок	Лит.	Масса 0,08	Масштаб 1:1
Пров.	Никитченко				Лист	Листов 1	
Т.контр.							
Н.контр.	Колмец			Труба 15×2,8 ГОСТ 3262-75	ЛАТГИПРОПРОМ		
Утв.							

Копировал | Формат А4

Выпуск 6-3

Серия 5.903-15

Формат	Зона	Поз.	Обозначение	Наименование	Кол.	Примечание
				Документация		
А2			БК6.3.1.01.000СБ	Сборочный чертеж		
				Детали		
А4		1	БК6.3.1.01.001	Петля	4	
Б4		2	БК6.3.1.01.002	Опора		
				Труба 108×4 ГОСТ 10704-76 / 8-ВСт3сп ГОСТ 10705-80		
				L заг.=200±2мм	2	2,05кг
Б4		3	БК6.3.1.01.003	Косынка		
				Лист 5 ГОСТ 19903-74 / ВСт3кп2 ГОСТ 14637-79	10	0,45кг
Б4		4	БК6.3.1.01.004	Косынка		
				Лист 5 ГОСТ 19903-74 / ВСт3кп2 ГОСТ 14637-79	8	0,2кг
Б4		5	БК6.3.1.01.005	Кронштейн		
				Уголок 100×100×7-Б-ГОСТ 8509-86 / ВСт3сп3-I-ГОСТ 535-79	2	4,5кг
Б4		6	БК6.3.1.01.006	Полка		
				Уголок 100×100×7-Б-ГОСТ 8509-86 / ВСт3сп3-I-ГОСТ 535-79	4	4,32кг
Б4		7	БК6.3.1.01.007	Кронштейн		
				Уголок 50×50×5-Б-ГОСТ 8509-86 / ВСт3сп3-I-ГОСТ 535-79	1	1,9кг

Изм. Лист	№ докум.	Подпись	Дата	БК6.3.1.01.000			
Разраб.	Зламанис			Рама	Лит.	Лист 1	Листов 2
Пров.	Никитченко						
Н.контр.	Колмец				ЛАТГИПРОПРОМ		
Утв.							

Копировал | Формат А4

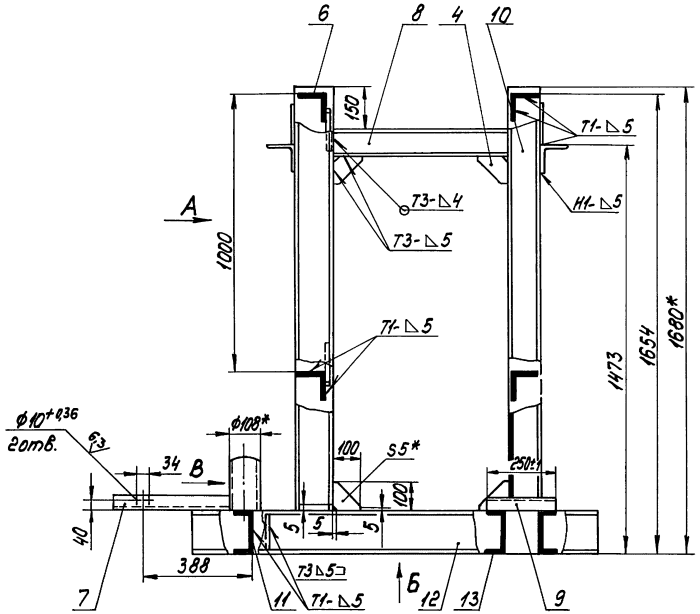

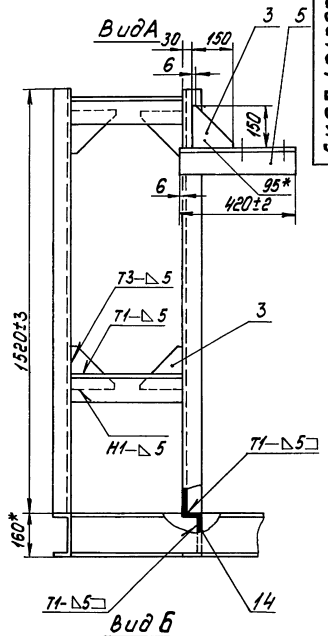

Вид Б
М1:20

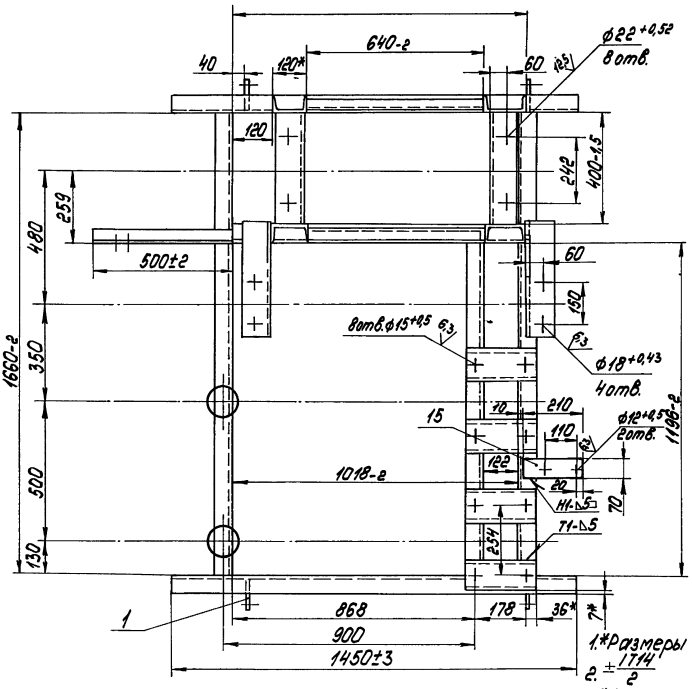

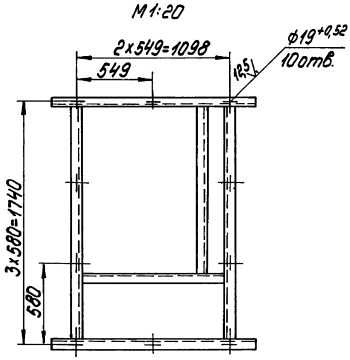

Вид В

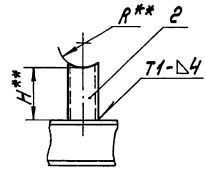

1.*Размеры для справок

2. $\pm\frac{1714}{2}$

3.**Размеры Н и R определить по черт. БК6.3.1.00.000 поз.32

4. Обработка поверхностей реза деталей БЧ 25

5.Сварные швы по ГОСТ 5264-80

					БК6.3.1.01.000СБ		
Изм.	Лист	№ докум.	Подпись	Дата	Рама	Лит.	Масса	Масштаб
Разраб.		Армамие					247	1:10
Пров.		Никитченко				Лист	Листов 1
Т.контр.						ЛАТГИПРОПРОМ	
Н.контр.		Колмец					
Утв.							

Инв.№подл. | Подпись и дата | Взам.инв.№ | Инв.№дубл. | Подпись и дата

Копировал

Формат А2

Формат	Зона	Поз.	Обозначение	Наименование	Кол.	Примечание
Б4		8	БК6.3.1.01.008	Балка		
				Швеллер 10-ГОСТ 8240-72 / ВСт3сп3-1-ГОСТ 535-79	2	5,15 кг
Б4		9	БК6.3.1.01.009	Опора		
				Швеллер 12-ГОСТ 8240-72 / ВСт3сп3-1-ГОСТ 535-79	4	2,6 кг
Б4		10	БК6.3.1.01.010	Стойка		
				Швеллер 12-ГОСТ 8240-72 / ВСт3сп3-1-ГОСТ 535-79	4	15,8 кг
Б4		11	БК6.3.1.01.011	Балка		
				Швеллер 16-ГОСТ 8240-72 / ВСт3сп3-1-ГОСТ 535-79	2	23,6 кг
Б4		12	БК6.3.1.01.012	Балка		
				Швеллер 16-ГОСТ 8240-72 / ВСт3сп3-1-ГОСТ 535-79	2	20,6 кг
Б4		13	БК6.3.1.01.013	Балка		
				Швеллер 16-ГОСТ 8240-72 / ВСт3сп3-1-ГОСТ 535-79	1	16,7 кг
Б4		14	БК6.3.1.01.014	Балка		
				Швеллер 16-ГОСТ 8240-72 / ВСт3сп3-1-ГОСТ 535-79	1	14,46 кг
Б4		15	БК6.3.1.01.015	Пластина		
				Лист 5 ГОСТ 19903-74 / ВСт3кп2 ГОСТ 14637-79	1	0,58 кг

Выпуск 6-3. Серия 5.903-15

Изм. Лист. № докум. Подпись Дата

БК6.3.1.01.000 — Лист 2

Копировал — Формат А4

БК6.3.1.01.001

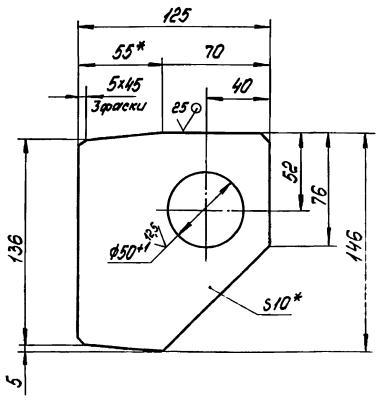

1. * Размеры для справок.
2. $\pm \frac{IT14}{2}$.

Изм.	Лист	№ докум.	Подпись	Дата	БК6.3.1.01.001			
Разраб.		Никитченко			Петля	Лит.	Масса	Масштаб
Пров.		Колмец					1:1	1:2
Т.контр.						Лист	Листов 1	
Н.контр.		Колмец			Лист 10 ГОСТ 19903-74 / ВСт3кп4 ГОСТ 14637-79	ЛАТГИПРОПРОМ		
Утв.								

Копировал — Формат А4

Формат	Зона	Поз.	Обозначение	Наименование	Кол.	Примечание
				Документация		
А3			БК6.3.1.02.000СБ	Сборочный чертеж		
				Детали		
А4		1	БК6.2.1.00.004	Патрубок	1	
А4		2	БК6.3.1.02.001	Коллектор	1	
А4		3	БК6.3.1.02.002	Труба	1	
Б4		4	БК6.3.1.02.003	Труба		
				Труба 159x4,5 ГОСТ 10704-76 / В20 ГОСТ 10705-80	1	4,8 кг
				Стандартные изделия		
		5		Отвод 90° 159x4,5		
				ГОСТ 17375-83	1	
		6		Фланец 1-150-10		
				Ст20 ГОСТ 12820-80	1	
		7		Фланец 1-150-10		
				Ст20 ГОСТ 12821-80	1	

Выпуск 6-3. Серия 5.903-15

Изм. Лист. № докум. Подпись Дата

БК6.3.1.02.000

Разраб.	Авдеенко			Коллектор	Лит.	Лист	Листов 1
Пров.	Никитченко				ЛАТГИПРОПРОМ		
Н.контр.	Колмец						
Утв.							

Копировал — Формат А4

БК6.3.1.02.001

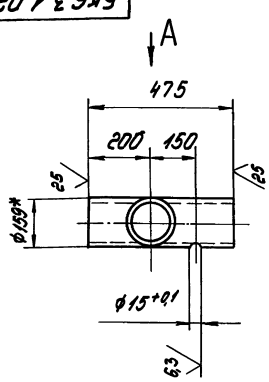

Вид А

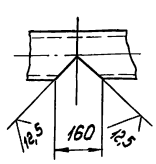

1. * Размеры для справок.
2. $\pm \frac{IT14}{2}$.

Изм.	Лист	№ докум.	Подпись	Дата	БК6.3.1.02.001			
Разраб.		Авдеенко			Коллектор	Лит.	Масса	Масштаб
Пров.		Никитченко					8,2	1:10
Т.контр.						Лист	Листов 1	
Н.контр.		Колмец			Труба 159x4,5 ГОСТ 10704-76 / В20 ГОСТ 10705-80	ЛАТГИПРОПРОМ		
Утв.								

Копировал — Формат А4

БК6.3.1.02.000СБ

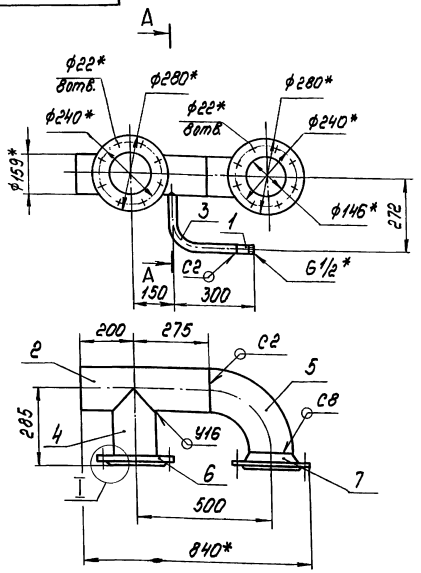

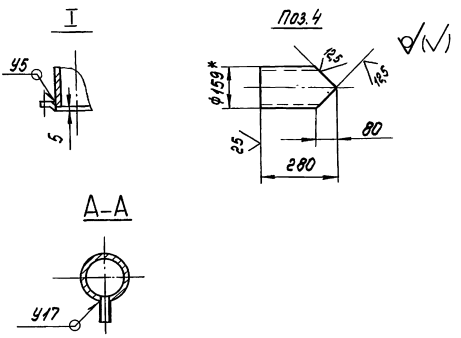

1.* Размеры для справок.
2. $\pm \frac{IT14}{2}$.
3. Обработка поверхностей реза деталей БЧ $\sqrt{25}$.
4. Сварные швы по ГОСТ 16037-80.

					БК6.3.1.02.000СБ		
Изм.	Лист	№ докум.	Подпись	Дата	Коллектор	Лит.	Масса	Масштаб
Разраб.		Авдеенко					34,5	1:10
Пров.		Никитченко				Лист	Листов 1
Т.контр.						ЛАТГИПРОПРОМ
Н.контр.		Колтец					
Утв.							

Копировал Формат А3

Выпуск 6-3 Серия 5.903-15

Инв.№ подл. | Подпись и дата | Взам. инв.№ | Инв.№ дубл. | Подпись и дата

БК6.3.1.02.002

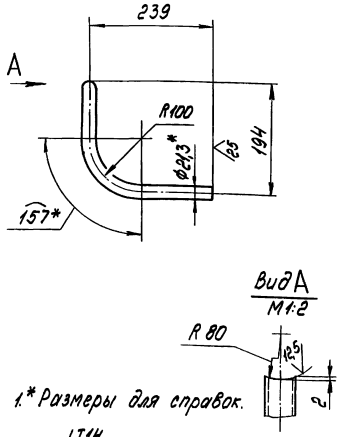

1.* Размеры для справок.
2. $\pm \frac{IT14}{2}$.

					БК6.3.1.02.002		
Изм.	Лист	№ докум.	Подпись	Дата	Труба	Лит.	Масса	Масштаб
Разраб.		Авдеенко					0,5	1:5
Пров.		Никитченко				Лист	Листов 1
Т.контр.					Труба 15×2,8 ГОСТ 3262-75	ЛАТГИПРОПРОМ
Н.контр.		Колтец					
Утв.							

Копировал Формат А4

Выпуск 6-3 Серия 5.903-15

Инв.№ подл. | Подпись и дата | Взам. инв.№ | Инв.№ дубл. | Подпись и дата

Формат	Зона	Поз.	Обозначение	Наименование	Кол.	Примечание
				Документация		
А3			БК6.3.1.03.000СБ	Сборочный чертеж		
				Детали		
БЧ		1	БК6.3.1.03.001	Труба		
				Труба 159×4,5 ГОСТ 10704-76 / 820 ГОСТ 10705-80		
				L=195 ± 0,575 мм	1	3,34 кг
				Стандартные изделия		
		2		Переход К159×4,5-89×3,5		
				ГОСТ 17378-83	1	
		3		Фланец 1-150-10		
				Ст20 ГОСТ 12820-80	1	
		4		Фланец 1-80-6		
				Ст20 ГОСТ 12821-80	1	
				Прочие изделия		
		5		Установка штуцера		
				М20×1,5-50		
				ЗК4-45-70	1	

					БК6.3.1.03.000		
Изм.	Лист	№ докум.	Подпись	Дата	Трубопровод	Лит.	Лист	Листов
Разраб.		Авдеенко					1
Пров.		Никитченко				ЛАТГИПРОПРОМ
Н.контр.		Колтец					
Утв.							

Копировал Формат А4

БК6.3.1.03.000СБ

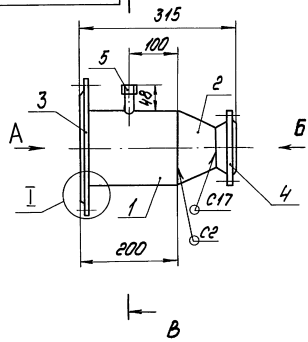

Вид А

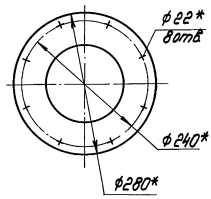

Вид Б

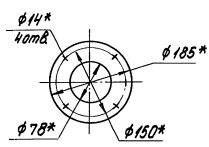

В-В

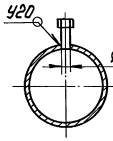

I

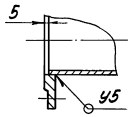

1.* Размеры для справок.
2. $\pm\frac{IT14}{2}$.
3. Обработка поверхности реза деталей Б4 $^{25}/$.
4. Сварные швы по ГОСТ 16037-80.

Изм.	Лист	№ докум.	Подпись	Дата	БК6.3.1.03.000СБ		
Разраб.		Авдеенко			Трубопровод	Лит.	Масса	Масштаб
Пров.		Никитченко					14,8	1:5
Т.контр.						Лист	Листов 1
Н.контр.		Колмец			ЛАТГИПРОПРОМ	
Утв.						

Копировал

Формат А3

Инв.№подл. | Подпись и дата | Взам.инв.№ | Инв.№ дубл. | Подпись и дата

Выпуск 6-3

Серия 5.903-15

БК6.3.1.04.000СБ

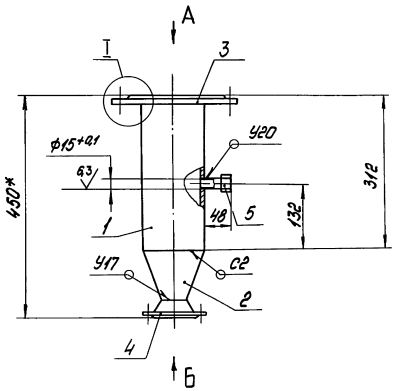

Вид А

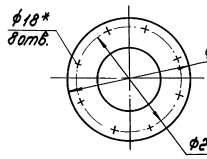

Вид Б

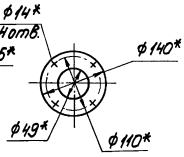

I

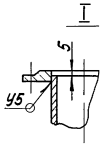

1.* Размеры для справок.
2. $\pm\frac{IT14}{2}$.
3. Обработка поверхности реза детали Б4 $^{25}/$.
4. Сварные швы по ГОСТ 16037-80.

Изм.	Лист	№ докум.	Подпись	Дата	БК6.3.1.04.000СБ		
Разраб.		Авдеенко			Трубопровод	Лит.	Масса	Масштаб
Пров.		Никитченко					12,1	1:5
Т.контр.						Лист	Листов 1
Н.контр.		Колмец			ЛАТГИПРОПРОМ	
Утв.						

Копировал

Формат А3

Инв.№подл. | Подпись и дата | Взам.инв.№ | Инв.№ дубл. | Подпись и дата

Выпуск 6-3

Серия 5.903-15

Выпуск 6-3

Серия 5.903-15

Формат	Зона	Поз.	Обозначение	Наименование	Кол.	Примечание
				Документация		
А3			БК6.3.1.04.000СБ	Сборочный чертеж		
				Детали		
Б4		1	БК6.3.1.04.001	Труба		
				Труба $\frac{133\times4\ ГОСТ\ 10704-76}{В20\ ГОСТ\ 10705-80}$		
				L = 307 ± 0,65 мм	1	3,91 кг
				Стандартные изделия		
		2		Переход 133×4-57×3		
				ГОСТ 17378-83	1	
		3		Фланец 1-125-10		
				Ст20 ГОСТ 12820-80	1	
		4		Фланец 1-50-6		
				Ст20 ГОСТ 12821-80	1	
				Прочие изделия		
		5		Установка штуцера		
				М20×1,5-50		
				ЗК4-45-70	1	

Инв.№ подл. | Подпись и дата | Взам. инв.№ | Инв.№ дубл. | Подпись и дата

Изм.	Лист	№ докум.	Подпись	Дата	БК6.3.1.04.000			
Разраб.		Авдеенко			Трубопровод	Лит.	Лист	Листов 1
Пров.		Никитченко				ЛАТГИПРОПРОМ		
Н.контр.		Колмец						
Утв.								

Копировал | Формат А4

Выпуск 6-3

Серия 5.903-15

Формат	Зона	Поз.	Обозначение	Наименование	Кол.	Примечание
				Документация		
А2			БК6.3.1.05.000СБ	Сборочный чертеж		
				Детали		
А4		1	БК6.2.1.00.004	Патрубок	1	
А4		2	БК6.3.1.05.001	Коллектор	1	
А4		3	БК6.3.1.05.002	Труба	1	
А4		4	БК6.3.1.05.003	Труба	1	
Б4		5	БК6.3.1.05.004	Труба		
				Труба $\frac{133\times4\ ГОСТ\ 10704-76}{В20\ ГОСТ\ 10705-80}$	1	3,1 кг
				Стандартные изделия		
		6		Отвод 90° 108×4		
				ГОСТ 17375-83	1	
		7		Отвод 90° 133×4		
				ГОСТ 17375-83	1	
		8		Переход 133×5-108×4		
				ГОСТ 17378-83	1	
		9		Фланец 1-125-10		
				ГОСТ 12820-80	2	
		10		Фланец 1-100-10		
				ГОСТ 12821-80	1	
		11		Фланец 1-125-10		
				ГОСТ 12821-80	1	

Инв.№ подл. | Подпись и дата | Взам. инв.№ | Инв.№ дубл. | Подпись и дата

Изм.	Лист	№ докум.	Подпись	Дата	БК6.3.1.05.000			
Разраб.		Авдеенко			Трубопровод	Лит.	Лист	Листов 1
Пров.		Никитченко				ЛАТГИПРОПРОМ		
Н.контр.		Колмец						
Утв.								

Копировал | Формат А4

Выпуск 6-3

Серия 5.903-15

БК6.3.1.05.001

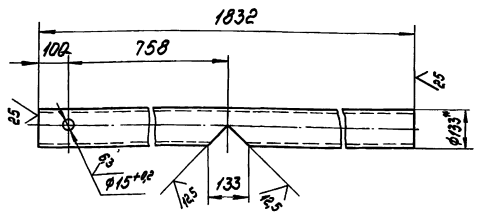

1.* Размер для справок.

2. $\pm\frac{IT14}{2}$.

Изм.	Лист	№ докум.	Подпись	Дата	БК6.3.1.05.001				
Разраб.		Авдеенко			Коллектор	Лит.	Масса	Масштаб	
Пров.		Никитченко					23,3	1:10	
Т.контр.						Лист	Листов 1		
Н.контр.		Колмец			Труба $\frac{133\times4\ ГОСТ\ 10704-76}{В20\ ГОСТ\ 10705-80}$	ЛАТГИПРОПРОМ			
Утв.									

Копировал | Формат А4

Выпуск 6-3

Серия 5.903-15

БК6.3.1.05.002

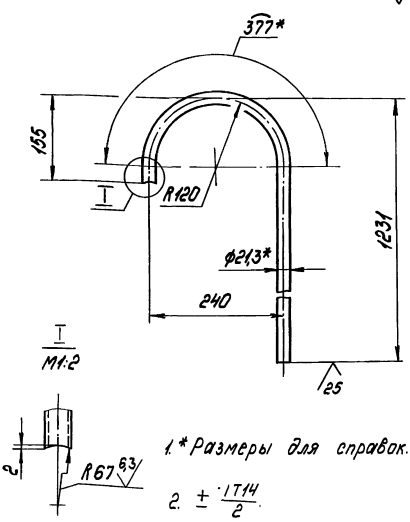

1.* Размеры для справок.

2. $\pm\frac{IT14}{2}$.

Изм.	Лист	№ докум.	Подпись	Дата	БК6.3.1.05.002				
Разраб.		Авдеенко			Труба	Лит.	Масса	Масштаб	
Пров.		Никитченко					1,87	1:5	
Т.контр.						Лист	Листов 1		
Н.контр.		Колмец			Труба 15х2,8 ГОСТ 3262-75	ЛАТГИПРОПРОМ			
Утв.									

Копировал | Формат А4

БК6.3.1.05.000СБ

Серия 5.903-15 Выпуск 6-3

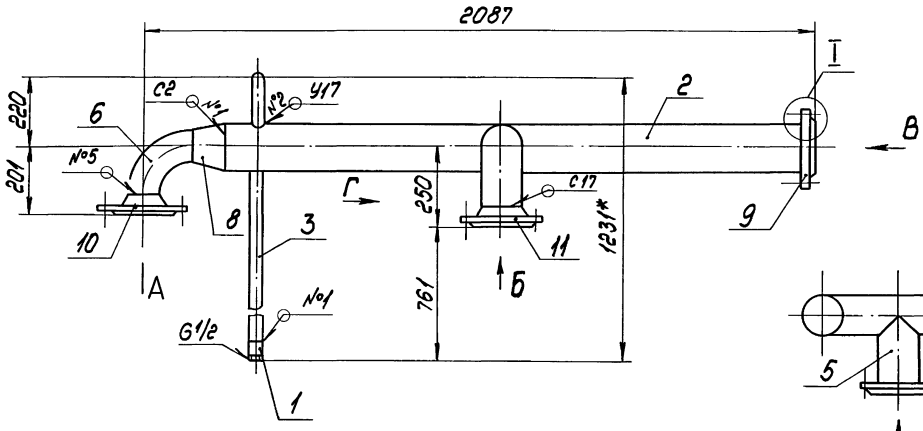

Вид Г

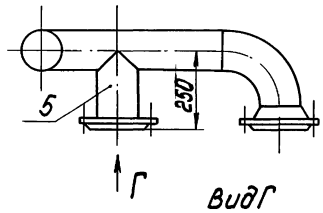

Вид Г

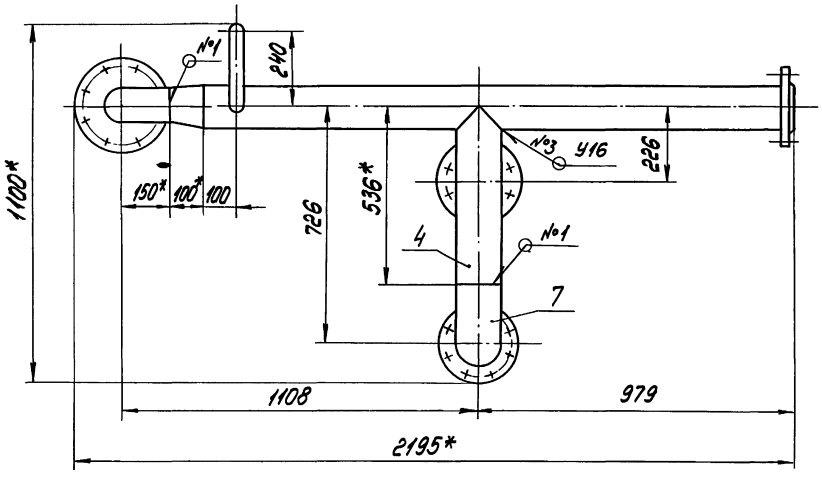

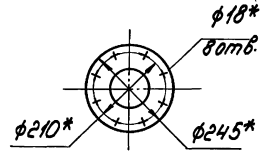

I
М1:5

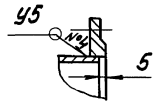

Вид А
М1:5

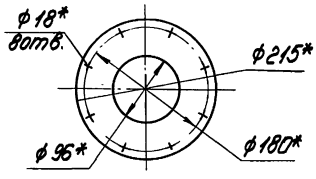

Вид Б
М1:5

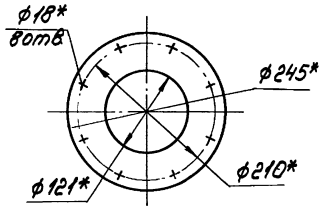

Вид В
М1:5

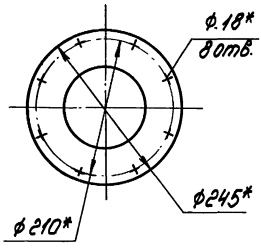

Поз. 5

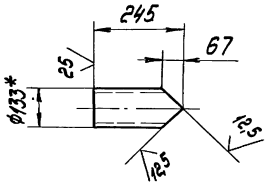

$\sqrt{(\sqrt{})}$

1. *Размеры для справок.
2. $\pm \frac{IT14}{2}$.
3. Обработка поверхностей реза деталей БЧ $\overset{25}{\sqrt{}}$.
4. Сварные швы по ГОСТ 16037-80.

					БК6.3.1.05.000СБ		
Изм.	Лист	№ докум.	Подпись	Дата	Трубопровод	Лит.	Масса	Масштаб
Разраб.		Авдеенко					65,4	1:10
Пров.		Никитченко				Лист	Листов 1	
Т.контр.								
Н.контр.		Колмец			ЛАТГИПРОПРОМ			
Утв.								

Инв. № подл. | Подпись и дата | Взам. инв. №

Копировал | Формат А2

БК6.3.1.05.003

Выпуск 6-3

Серия 5.903-15

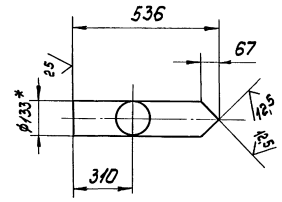

Вид А

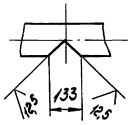

1.* Размер для справок.

2. $\pm \frac{IT14}{2}$.

Изм.	Лист.	№ докум.	Подпись	Дата	БК6.3.1.05.003			
Разраб.		Авдеенко			Труба	Лит.	Масса	Масштаб
Пров.		Никитченко					6,8	1:10
Н.контр.						Лист	Листов 1	
Н.контр.		Колмец			Труба 133×4 ГОСТ 10704-76 / В20 ГОСТ 10705-80	ЛАТГИПРОПРОМ		
Утв.								

Инв. № подл. | Подпись и дата | Взам. инв. № | Инв. № дубл. | Подпись и дата

Копировал | Формат А4

Позиция	Зона	Поз.	Обозначение	Наименование	Кол.	Примечание
				Документация		
А3			БК6.3.1.06.000СБ	Сборочный чертеж		
				Детали		
Б4		1	БК6.3.1.06.001	Труба		
				Труба 133×4 ГОСТ 10704-76 / В20 ГОСТ 10705-80	1	6,77кг
				Стандартные изделия		
		2		Отвод 90° 133×4 ГОСТ 17375-83	2	
		3		Переход К159×4,5-133×4 ГОСТ 17378-83	1	
		4		Фланец 1-150-10 Ст20 ГОСТ 12820-80	1	
		5		Фланец 1-125-10 Ст20 ГОСТ 12821-80	1	
				Прочие изделия		
		6		Бобышка 3К4-1-87 Установка 7	1	
		7		Установка штуцера М20×1,5-50 3К4-45-70	1	

Изм.	Лист.	№ докум.	Подпись	Дата	БК6.3.1.06.000			
Разраб.		Авдеенко			Колено	Лит.	Лист	Листов 1
Пров.		Никитченко				ЛАТГИПРОПРОМ		
Н.контр.								
Н.контр.		Колмец						
Утв.								

Копировал | Формат А4

БК6.3.1.06.000СБ

Выпуск 6-3

Серия 5.903-15

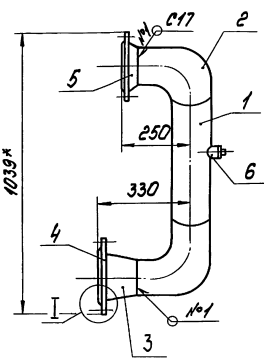

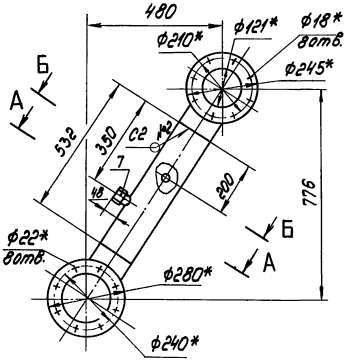

А-А повернуто
М1:5

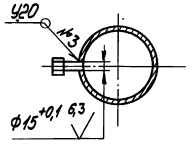

Б-Б повернуто
М1:5

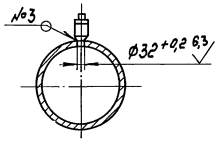

I
М1:5

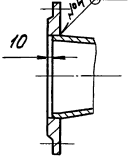

1.* Размеры для справок.

2. $\pm \frac{IT14}{2}$.

3. Обработка поверхностей реза детали Б4 25.

4. Сварные швы по ГОСТ 16037-80.

Изм.	Лист.	№ докум.	Подпись	Дата	БК6.3.1.06.000СБ			
Разраб.		Авдеенко			Колено	Лит.	Масса	Масштаб
Пров.		Никитченко					31,1	1:10
Н.контр.						Лист	Листов 1	
Н.контр.		Колмец				ЛАТГИПРОПРОМ		
Утв.								

Копировал | Формат А3

Выпуск 6-3

Серия 5.903-15

Формат	Зона	Поз.	Обозначение	Наименование	Кол.	Примечание
				Документация		
А3			БК6.3.1.07.000СБ	Сборочный чертеж		
				Детали		
А4		1	БК6.2.1.00.004	Патрубок	1	
А4		2	БК6.3.1.07.001	Труба	1	
Б4		3	БК6.3.1.07.002	Труба		
				Труба 133×4 ГОСТ 10704-76 / 820 ГОСТ 10705-80		
				L = 245 ± 0,575 мм	1	3,12 кг
Б4		4	БК6.3.1.07.003	Труба		
				Труба 133×4 ГОСТ 10704-76 / 820 ГОСТ 10705-80	1	1,27 кг
				Стандартные изделия		
		5		Отвод 90° 133×4 ГОСТ 17375-83	2	
		6		Переход 159×4,5-133×4 ГОСТ 17378-83	1	
		7		Фланец 1-125-10 Ст20 ГОСТ 12820-80	1	
		8		Фланец 1-150-10 Ст20 ГОСТ 12820-80	1	

Инв.№ подл. | Подпись и дата | Взам. инв.№ | Инв.№ дубл. | Подпись и дата

Изм.	Лист	№ докум.	Подпись	Дата				
Разраб.		Авраменко			БК6.3.1.07.000			
Пров.		Никитченко			Колено	Лит.	Лист 1	Листов 2
Н.контр.		Колмец				ЛАТГИПРОПРОМ		
Утв.								

Копировал ... Формат А4

Выпуск 6-3

Серия 5.903-15

Формат	Зона	Поз.	Обозначение	Наименование	Кол.	Примечание
				Прочие изделия		
		9		Бобышка 3К4-1-87		
				Установка 7	1	
		10		Установка штуцера М20×1,5-50 3К4-45-70	1	

Инв.№ подл. | Подпись и дата | Взам. инв.№ | Инв.№ дубл. | Подпись и дата

Изм.	Лист	№ докум.	Подпись	Дата		
					БК6.3.1.07.000	Лист 2

Копировал ... Формат А4

БК6.3.1.07.000СБ

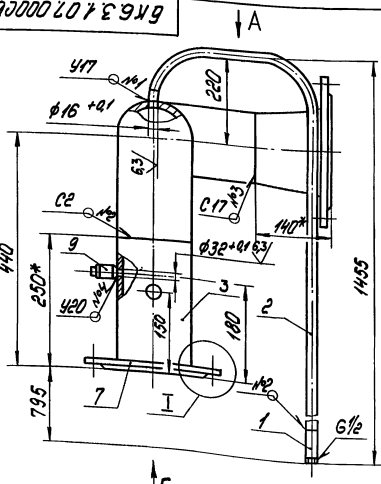

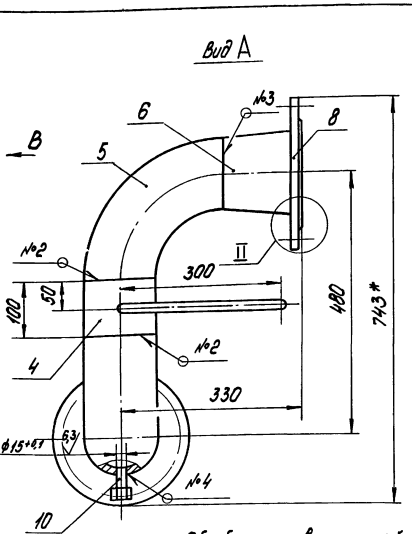

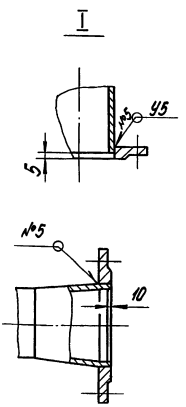

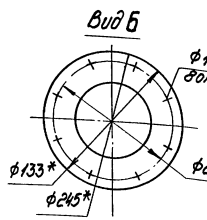

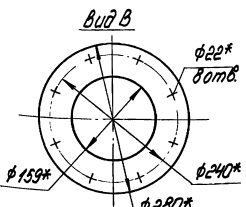

1.* Размеры для справок
2. $\pm \frac{IT14}{2}$.
3. Обработка поверхностей реза деталей Б4 $\sqrt{25}$
4. Сварные швы по ГОСТ 16037-80.

Инв.№ подл. | Подпись и дата | Взам. инв.№

Изм.	Лист	№ докум.	Подпись	Дата				
Разраб.		Авраменко			БК6.3.1.07.000СБ			
Пров.		Никитченко			Колено	Лит.	Масса 29,7	Масштаб 1:5
Т.контр.						Лист	Листов 1	
Н.контр.		Колмец				ЛАТГИПРОПРОМ		
Утв.								

Копировал ... Формат А3

Выпуск 6-3

Серия 5.903-15

БК6.3.1.07.001

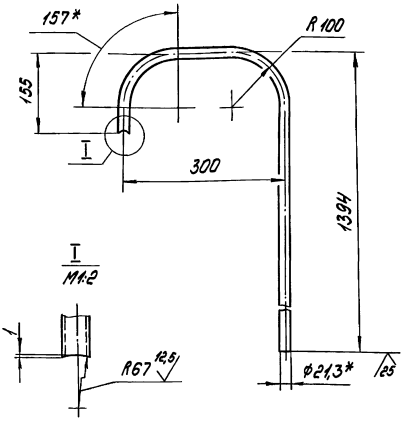

1.* Размеры для справок.

2. $\pm \frac{IT14}{2}$.

Изм.	Лист.	№ докум.	Подпись	Дата	БК6.3.1.07.001	
Разраб.		Авдеенко			Труба	Лит. / Масса: 2,26 / Масштаб: 1:5
Пров.		Никитченко				Лист / Листов 1
Н.контр.		Колмец			Труба 15×2,8 ГОСТ 3262-75	ЛАТГИПРОПРОМ
Утв.						

Копировал

Формат А4

Выпуск 6-3

Серия 5.903-15

Формат	Зона	Поз.	Обозначение	Наименование	Кол.	Примечание
				Документация		
А3			БК6.3.1.08.000СБ	Сборочный чертеж		
				Детали		
Б4		1	БК6.3.1.08.001	Труба		
				Труба 133×4 ГОСТ 10704-76 / В20 ГОСТ 10705-80		
				L = 356 ± 0,7 мм	1	5 кг
Б4		2	БК6.3.1.08.002	Труба		
				Труба 108×4 ГОСТ 10704-76 / В20 ГОСТ 10705-80	1	1,99 кг
				Стандартные изделия		
		3		Отвод 90° 108×4 ГОСТ 17375-83	1	
		4		Фланец 1-125-10 Ст20 ГОСТ 12820-80	1	
		5		Фланец 1-100-10 Ст20 ГОСТ 12821-80	1	

Изм.	Лист.	№ докум.	Подпись	Дата	БК6.3.1.08.000	
Разраб.		Авдеенко			Тройник	Лит. / Лист / Листов 1
Пров.		Никитченко				
Н.контр.		Колмец				ЛАТГИПРОПРОМ
Утв.						

Копировал

Формат А4

Выпуск 6-3

Серия 5.903-15

БК6.3.1.08.000СБ

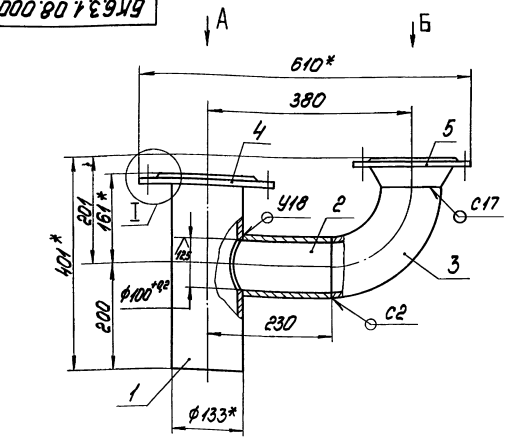

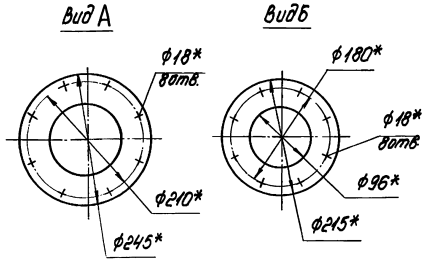

Поз.2

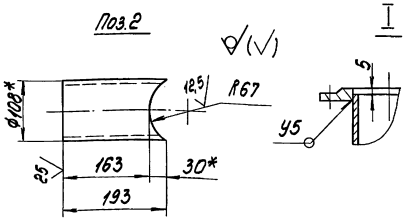

1.* Размеры для справок.

2. $\pm \frac{IT14}{2}$.

3. Обработка поверхностей реза деталей Б4 25.

4. Сварные швы по ГОСТ 16037-80.

Изм.	Лист.	№ докум.	Подпись	Дата	БК6.3.1.08.000СБ	
Разраб.		Авдеенко			Тройник	Лит. / Масса: 19,6 / Масштаб: 1:5
Пров.		Никитченко				Лист / Листов 1
Т.контр.						
Н.контр.		Колмец				ЛАТГИПРОПРОМ
Утв.						

Копировал

Формат А3

Формат	Зона	Поз.	Обозначение	Наименование	Кол.	Примечание
				Документация		
А3			БК6.3.1.09.000СБ	Сборочный чертеж		
				Детали		
А4		1	БК6.2.1.00.004	Патрубок	1	
А4		2	БК6.3.1.09.001	Труба	1	
А4		3	БК6.3.1.09.002	Труба	1	
А4		4	БК6.3.1.09.003	Труба	1	
				Стандартные изделия		
		5		Отвод 90°159×4,5 ГОСТ 17375-83	2	
		6		Фланец 1-150-10 Ст20 ГОСТ 12821-80	2	
				Прочие изделия		
				Бобышка ЗК4-1-87	1	
				Установка 7		

Выпуск 6-3

Серия 5.903-15

Инв.№подл. | Подпись и дата | Взам.инв.№ | Инв.№дубл. | Подпись и дата

Изм.	Лист	№ докум.	Подпись	Дата	БК6.3.1.09.000			
Разраб.		Авдеенко			Колено	Лит.	Лист	Листов 1
Пров.		Никитченко				ЛАТГИПРОПРОМ		
Н.контр.		Колмец						
Утв.								

Копировал

Формат А4

БК6.3.1.09.001

Выпуск 6-3

Серия 5.903-15

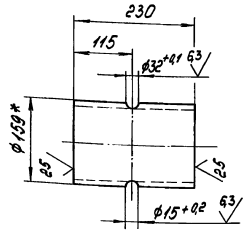

1.* Размеры для справок.

2. $\pm \frac{IT14}{2}$.

Инв.№подл. | Подпись и дата | Взам.инв.№ | Инв.№дубл. | Подпись и дата

Изм.	Лист	№ докум.	Подпись	Дата	БК6.3.1.09.001			
Разраб.		Авдеенко			Труба	Лит.	Масса 3,9	Масштаб 1:5
Пров.		Никитченко				Лист	Листов 1	
Н.контр.		Колмец			Труба 159×4,5 ГОСТ 104-76 В20 ГОСТ 10705-80	ЛАТГИПРОПРОМ		
Утв.								

Копировал

Формат А4

БК6.3.1.09.000СБ

Выпуск 6-3

Серия 5.903-15

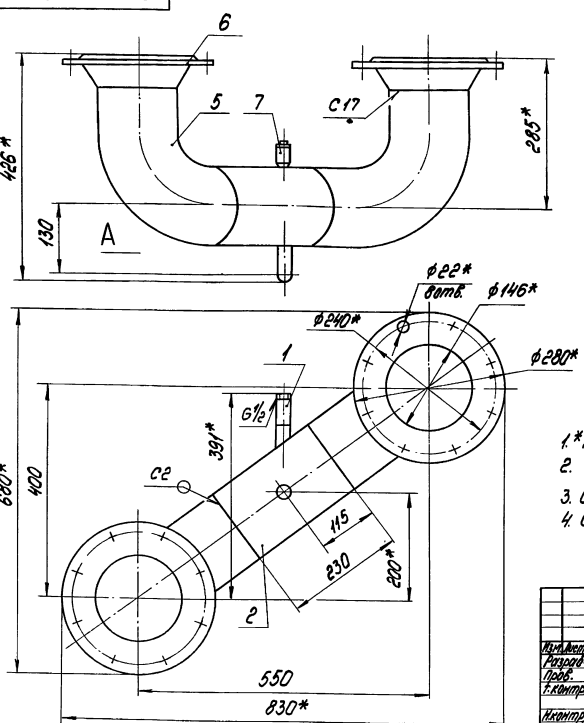

Вид А

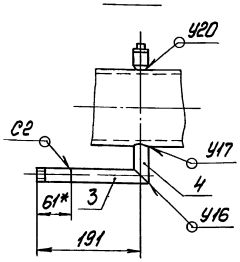

1.* Размеры для справок.

2. $\pm \frac{IT14}{2}$.

3. Обработка поверхностей реза деталей Б4 25.

4. Сварные швы по ГОСТ 16037-80.

Инв.№подл. | Подпись и дата | Взам.инв.№ | Инв.№дубл. | Подпись и дата

Изм.	Лист	№ докум.	Подпись	Дата	БК6.3.1.09.000СБ			
Разраб.		Авдеенко			Колено	Лит.	Масса 33,3	Масштаб 1:5
Пров.		Никитченко				Лист	Листов 1	
Н.контр.		Колмец				ЛАТГИПРОПРОМ		
Утв.								

Копировал

Формат А4

БК6.3.1.09.002

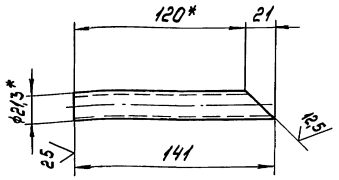

1.* Размеры для справок.

2. $\pm \frac{IT14}{2}$.

Изм. Лист	№ докум.	Подпись	Дата	БК6.3.1.09.002			
Разраб.	Авдеенко			Труба	Лит.	Масса 0,18	Масштаб 1:2
Пров.	Никитченко				Лист	Листов 1	
Т.контр.							
Н.контр.	Колмец			Труба 15×2,8 ГОСТ 3262-75	ЛАТГИПРОПРОМ		
Утв.							

Копировал Формат А4

Инв.№ подл. | Подпись и дата | Взам. инв.№ | Инв.№ дубл. | Подпись и дата

БК6.3.1.09.003

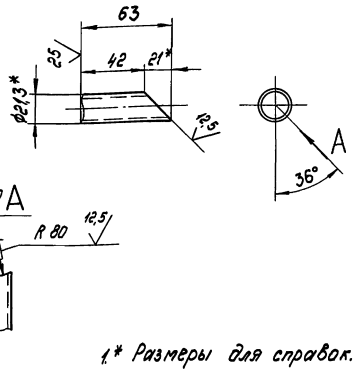

1.* Размеры для справок.

2. $\pm \frac{IT14}{2}$.

Изм. Лист	№ докум.	Подпись	Дата	БК6.3.1.09.003			
Разраб.	Авдеенко			Труба	Лит.	Масса 0,08	Масштаб 1:2
Пров.	Никитченко				Лист	Листов 1	
Т.контр.							
Н.контр.	Колмец			Труба 15×2,8 ГОСТ 3262-75	ЛАТГИПРОПРОМ		
Утв.							

Копировал Формат А4

Инв.№ подл. | Подпись и дата | Взам. инв.№ | Инв.№ дубл. | Подпись и дата

Формат	Зона	Поз.	Обозначение	Наименование	Кол.	Примечание
				Документация		
А3			БК6.3.1.10.000СБ	Сборочный чертеж		
				Детали		
А4		1	БК6.2.1.00.004	Патрубок	1	
А4		2	БК6.3.1.10.001	Труба	1	
Б4		3	БК6.3.1.10.002	Труба		
				Труба 159×4,5 ГОСТ 10704-76 / В20 ГОСТ 10705-80		
				L = 475 ± 0,775 мм	1	8,1 кг
Б4		4	БК6.3.1.10.003	Труба		
				Труба 159×4,5 ГОСТ 10704-76 / В20 ГОСТ 10704-80	1	3,9 кг
				Стандартные изделия		
				Отвод 90°159×4,5		
				ГОСТ 17375-83	2	
				Фланец 1-150-10		
				Ст.20 ГОСТ 12820-80	1	
				Фланец 1-150-10		
				Ст20 ГОСТ 12821-80	1	

Изм. Лист	№ докум.	Подпись	Дата	БК6.3.1.10.000			
Разраб.	Авдеенко			Колено	Лит.	Лист 1	Листов 2
Пров.	Никитченко				ЛАТГИПРОПРОМ		
Н.контр.	Колмец						
Утв.							

Копировал Формат А4

Инв.№ подл. | Подпись и дата | Взам. инв.№ | Инв.№ дубл. | Подпись и дата

Формат	Зона	Поз.	Обозначение	Наименование	Кол.	Примечание
				Прочие изделия		
		8		Бобышка 3К4-1-87		
				Установка 7	1	

Изм. Лист	№ докум.	Подпись	Дата	БК6.3.1.10.000		Лист 2

Копировал Формат А4

Инв.№ подл. | Подпись и дата | Взам. инв.№ | Инв.№ дубл. | Подпись и дата

Выпуск 6-3

Серия 5.903-15

БК6.3.1.10.000СБ

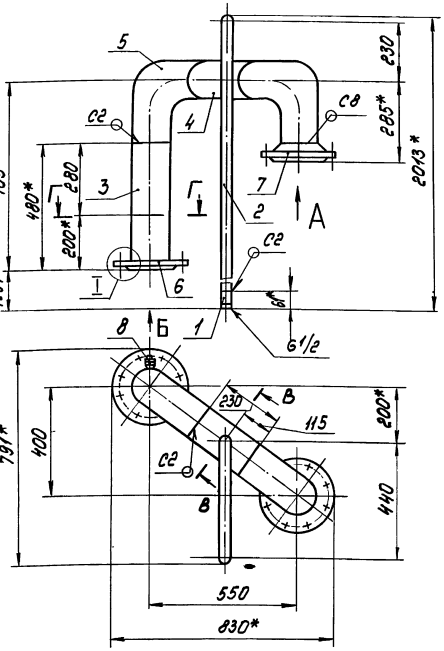

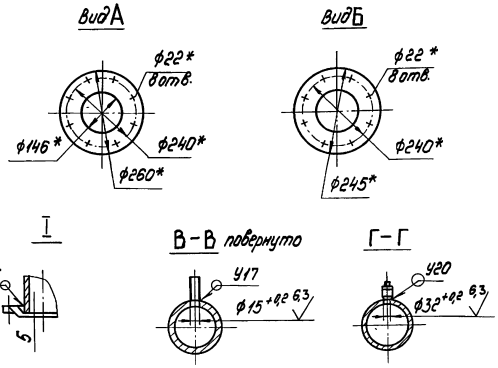

1.* Размеры для справок.
2. $\pm \frac{IT14}{2}$.
3. Обработка поверхностей реза деталей БЧ 25
4. Сварные швы по ГОСТ 16037-80.

Изм.	Лист	№ докум.	Подпись	Дата	БК6.3.1.10.000СБ		
Разраб.		Авдеенко			Колено	Лит.	Масса: 42,3 / Масштаб: 1:10
Пров.		Никитченко				Лист	Листов 1
Т.контр.						ЛАТГИПРОПРОМ	
Н.контр.		Колмец					
Утв.							

Инв.№ подл. | Подпись и дата | Взам. инв.№ | Инв.№ дубл. | Подпись и дата

Копировал | Формат А3

Выпуск 6-3

Серия 5.903-15

БК6.3.1.10.001

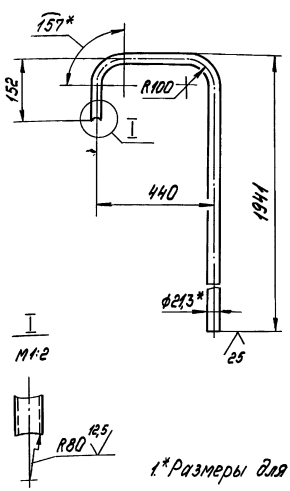

1.* Размеры для справок.
2. $\pm \frac{IT14}{2}$.

Изм.	Лист	№ докум.	Подпись	Дата	БК6.3.1.10.001		
Разраб.		Авдеенко			Труба	Лит.	Масса: 3,2 / Масштаб: 1:10
Пров.		Никитченко				Лист	Листов 1
Т.контр.					Труба 15х2,8 ГОСТ 3262-75	ЛАТГИПРОПРОМ	
Н.контр.		Колмец					
Утв.							

Инв.№ подл. | Подпись и дата | Взам. инв.№ | Инв.№ дубл. | Подпись и дата

Копировал | Формат А4

Выпуск 6-3

Серия 5.903-15

Формат	Зона	Поз.	Обозначение	Наименование	Кол.	Примечание
				Документация		
А3			БК6.3.1.11.000СБ	Сборочный чертеж		
				Детали		
А4		1	БК6.1.1.09.001	Воронка	3	
А4		2	БК6.3.1.11.001	Труба	1	
БЧ		3	БК6.3.1.11.002	Патрубок		
				Труба 15х2,8 ГОСТ 3262-75	2	0,19 кг

Изм.	Лист	№ докум.	Подпись	Дата	БК6.3.1.11.000		
Разраб.		Авдеенко			Трубопровод	Лит.	Лист / Листов 1
Пров.		Никитченко				ЛАТГИПРОПРОМ	
Н.контр.		Колмец					
Утв.							

Инв.№ подл. | Подпись и дата | Взам. инв.№ | Инв.№ дубл. | Подпись и дата

Копировал | Формат А4

Серия 5.903-15 Выпуск 6-3

БК6.3.1.11.000СБ

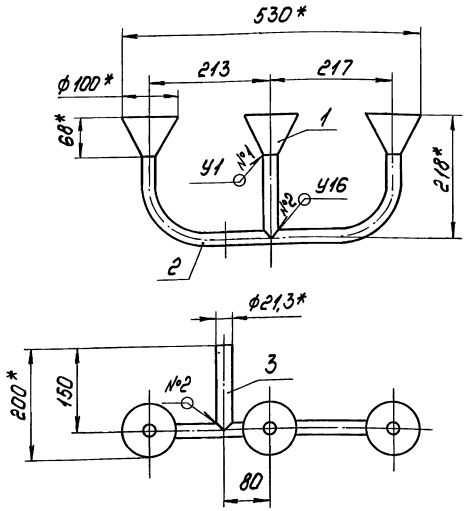

Поз. 3

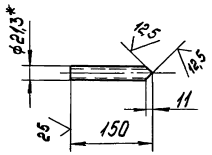

1.* Размеры для справок.
2. $\pm \frac{IT14}{2}$.
3. Обработка поверхностей реза деталей $БЧ^{25}$.
4. Сварные швы по ГОСТ 16037-80.

Изм.	Лист	№ докум.	Подпись	Дата	БК6.3.1.11.000СБ		
Разраб.		Авдеенко			Трубопровод	Лит.	Масса 1,29	Масштаб 1:5
Пров.		Никитченко				Лист	Листов 1
Т.контр.						ЛАТГИПРОПРОМ	
Н.контр.		Колмец					
Утв.							

Инв.№подл. | Подпись и дата | Взам.инв.№ | Инв.№дубл. | Подпись и дата

Копировал | Формат А4

Серия 5.903-15 Выпуск 6-3

БК6.1.1.09.001

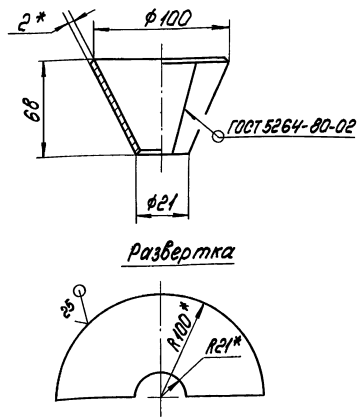

1.* Размеры для справок.
2. $\pm \frac{IT14}{2}$.

Изм.	Лист	№ докум.	Подпись	Дата	БК6.1.1.09.001		
Разраб.		Авдеенко			Воронка	Лит.	Масса 0,49	Масштаб 1:2
Пров.		Никитченко				Лист	Листов 1
Т.контр.					Лист 2 ГОСТ 19903-74 / ВСт3 ГОСТ 16523-70	ЛАТГИПРОПРОМ	
Н.контр.		Колмец					
Утв.							

Инв.№подл. | Подпись и дата | Взам.инв.№ | Инв.№дубл. | Подпись и дата

Копировал | Формат А4

Серия 5.903-15 Выпуск 6-3

БК6.3.1.11.001

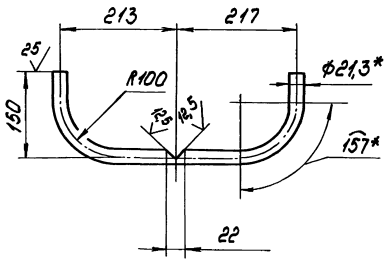

1.* Размеры для справок
2. $\pm \frac{IT14}{2}$.

Изм.	Лист	№ докум.	Подпись	Дата	БК6.3.1.11.001		
Разраб.		Авдеенко			Труба	Лит.	Масса 0,82	Масштаб 1:5
Пров.		Никитченко				Лист	Листов 1
Т.контр.					Труба 15×2,8 ГОСТ 3262-75	ЛАТГИПРОПРОМ	
Н.контр.		Колмец					
Утв.							

Инв.№подл. | Подпись и дата | Взам.инв.№ | Инв.№дубл. | Подпись и дата

Копировал | Формат А4

Выпуск 6-3

Серия 5.903-15

Формат	Зона	Поз.	Обозначение	Наименование	Кол.	Примечание
				Документация		
А2			БК6.3.2.00.000СБ	Сборочный чертеж		
А3			БК6.3.2.00.000СО	Схема автоматизации		
А4			БК6.0.0.00.000ДТ	Указания по применению и изготовлению		Выпуск 6-0
				Детали		
А4		1	БК6.3.2.2.00.001	Трубка	3	
Б1		2	БК6.3.2.2.00.001	Трубка		
				Труба 14х2 ГОСТ 8734-75 / В20 ГОСТ 8733-74	1	0,08кг
Б4		3	БК6.3.2.2.00.002	Трубка		
				Труба 14х2 ГОСТ 8734-75 / В20 ГОСТ 8733-74		
				L=100±2мм	2	0,06кг
				Стандартные изделия		
		4		Термометр У41 160 104 ГОСТ 2823-75 в оправе 2У21563.63.200 ОСТ25 1281-87 ТМ4-142-87 Установка 1	3	

Инв.№ подл. | Подпись и дата | Взам. инв.№ | Инв.№ дубл. | Подпись и дата

Изм.	Лист	№ докум.	Подпись	Дата	БК6.3.2.00.000			
Разраб.		Эрманис			Блок насосов рабочей воды и теплообменников БНРВТ-2х50-17,67. Установка приборов контр. и авт.	Лит.	Лист 1	Листов 2
Пров.		Никитченко						
Н.контр.		Колмец				ЛАТГИПРОПРОМ		
Утв.								

Копировал Ф-4 Формат А4

Выпуск 6-3

Серия 5.903-15

Формат	Зона	Поз.	Обозначение	Наименование	Кол.	Примечание
		5		Термометр П41 160 В6 ГОСТ 2823-73 в оправе 2П 160 63 100 ОСТ25 1281-87 ТМ4-142-87		
				Установка 1	1	
				Прочие изделия		
		6		Прокладка 10х8 ТК4-566-68	6	
		7		Кран трехходовой муфтовый 11б 18бк Ду15, Ру16 ТУ26-07-1061-73	6	
		8		Соединитель НСВ-14М20 ТУ36.1104-82	6	
		9		Мановакуумметр показывающий. Пределы измерения -0,1-0-0,6МПа (-1-0-6 кгс/см²) МП4-4-6 ТУ25.02.180335-84	2	
		10		Манометр показывающий. Пределы измерения от 0 до 1МПа (от 0 до 10 кгс/см²) МП4-4-10 ТУ25.02.180335-84	4	

Инв.№ подл. | Подпись и дата | Взам. инв.№ | Инв.№ дубл. | Подпись и дата

Изм.	Лист	№ докум.	Подпись	Дата	БК6.3.2.00.000	Лист 2

Копировал Ф-4 Формат А4

Выпуск 6-3

Серия 5.903-15

БК6.3.2.00.000СО

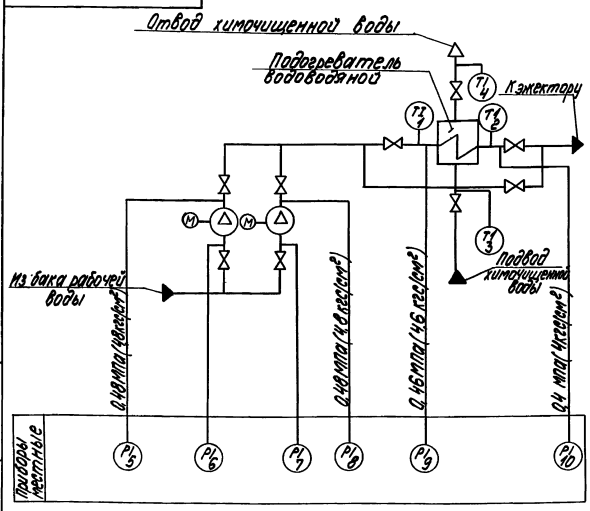

Поз. обозн.	Наименование	Кол.	Примечание
5,8,9,10	Манометр показывающий. Пределы измерения от 0 до 1МПа (от 0 до 10 кгс/см²) МП4-У-10 ТУ25.02.180335-84	4	
6,7	Мановакуумметр показывающий Пределы измерения -0,1-0-0,6МПа (-1-0-6 кгс/см²) МВП4-У-0,6 ТУ 25.02.180335-84	2	
1,2,3	Термометр угловой с ценой деления 1°С. Длина верхней части 160мм и нижней части 104 мм. Пределы измерения от 0 до 100°С У4-1°С-160-104 ГОСТ 2823-73	2	
3	Термометр прямой с ценой деления 1°С. Длина верхней части 160мм и нижней части 66 мм Пределы измерения от 0 до 100°С П4-1°С-160-66 ГОСТ 2823-73	2	

Инв.№ подл. | Подпись и дата | Взам. инв.№ | Инв.№ дубл. | Подпись и дата

Изм.	Лист	№ докум.	Подпись	Дата	БК6.3.2.00.000СО			
Разраб.		Слуцкая			Блок насосов рабочей воды и теплообменников БНРВТ-2х50-50-17,67 Схема автоматизации	Лит.	Масса	Масштаб
Пров.		Крауле				Лист	Листов 1	
Н.контр.						ЛАТГИПРОПРОМ		
Утв.		Пушель						

Копировал Ф-4 Формат А4

БК6.3.2.00.000СБ

Серия 5.903-15 Выпуск 6-3

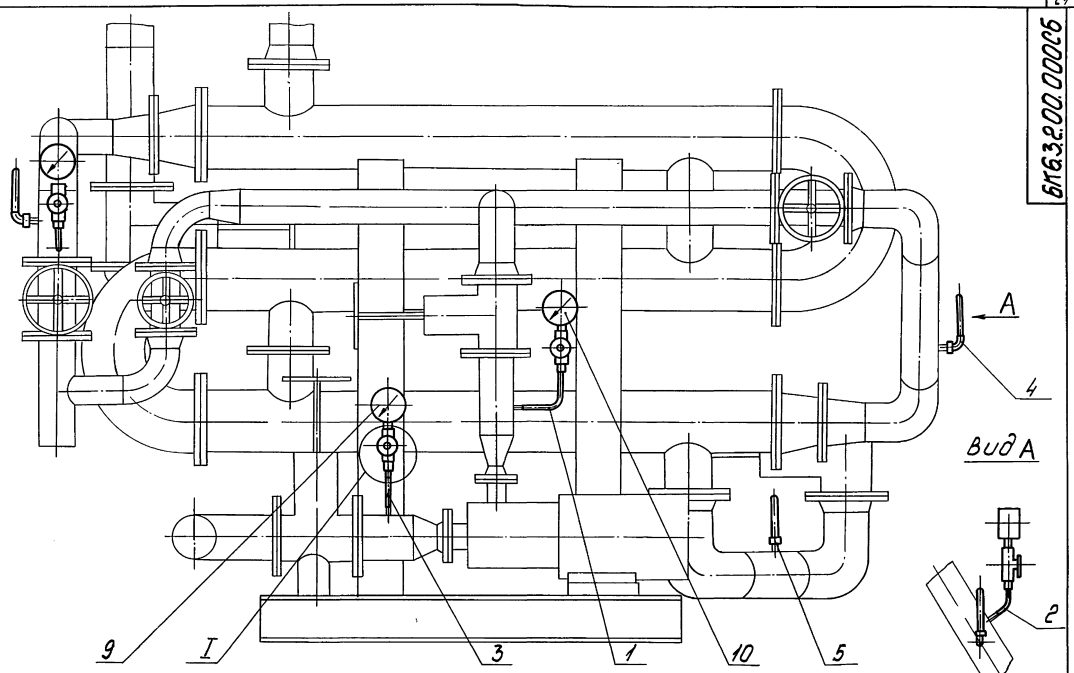

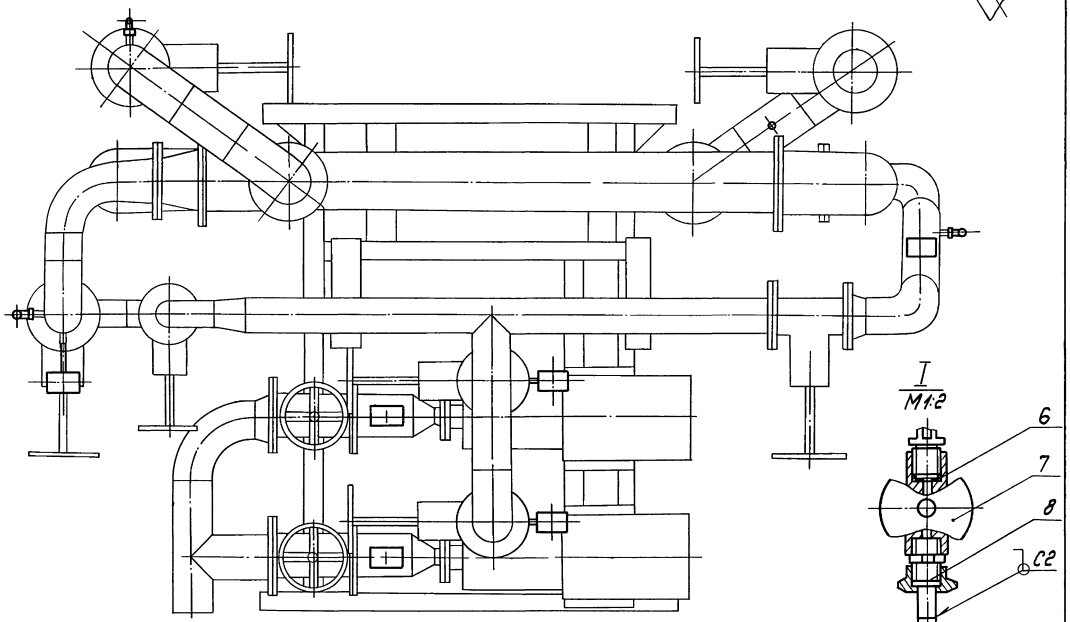

Поз. 2

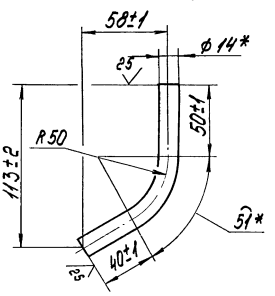

1. Обработка поверхностей реза деталей Б4 25
2. Сварные швы по ГОСТ 16037-80
3. Уплотнение резьбовых соединений произвести лентой ФУМ ТУ 6-05-1264-81

					БК6.3.2.00.000СБ			
Изм.	Лист	№ докум.	Подпись	Дата	Блок насосов рабочей воды и теплообменников БНРВТ-2х50-50-17,6 Установка приборов контр. и автом.	Лит.	Масса	Масштаб
Разраб.		Эльмане					10,31	1:10
Пров.		Никитченко				Лист	Листов 1	
Т.контр.						ЛАТГИПРОПРОМ		
Н.контр.		Колмец						
Утв.								

Копировал

Формат А2

Инв.№ подл. | Подпись и дата | Взам. инв.№ | Инв.№ дубл. | Подпись и дата

Выпуск 6-3

Серия 5.903-15

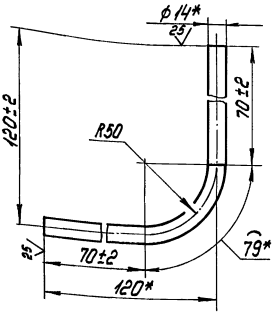

*Размеры для справок.

Изм.	Лист	№ докум.	Подпись	Дата
Разраб.		Замаиев		
Пров.		Никитченко		
Т.контр.				
Н.контр.		Колмец		
Утв.				

БК6.2.2.00.001

Трубка

Лит. | Масса 0,13 | Масштаб 1:2

Лист | Листов 1

Труба 14х2 ГОСТ 8734-75
Вед ГОСТ 8733-74

ЛАТГИПРОПРОМ

Копировал | Формат А4

Выпуск 6-3

Серия 5.903-15

Формат	Зона	Поз.	Обозначение	Наименование	Кол.	Примечание
				Документация		
А3			БК6.3.3.00.000СБ	Сборочный чертеж		
А4			БК6.0.0.00.000ДТ	Указания по применению и изготовлению		Выпуск 6-0
				Сборочные единицы		
А3		1	БК6.2.3.01.000	Статив	1	
				Детали		
Б4		2	БК6.3.3.00.001	Труба Труба 20х2,5 ГОСТ 3262-75 L = 950±3 мм	2	0,56 кг
Б4		3	БК6.3.3.00.002	Труба Труба 25х2,8 ГОСТ 3262-75 L = 1690±3 мм	2	1 кг
				Стандартные изделия		
		4		Болт М10х30.46 ГОСТ 7798-70	2	

Изм.	Лист	№ докум.	Подпись	Дата
Разраб.		Замаиев		
Пров.		Никитченко		
Т.контр.				
Н.контр.		Колмец		
Утв.				

БК6.3.3.00.000

Блок насосов рабочей воды и теплообменников БНРВТ-2х 50-50-17,67. Установка электрооборудования

Лит. | Лист 1 | Листов 2

ЛАТГИПРОПРОМ

Копировал | Формат А4

Выпуск 6-3

Серия 5.903-15

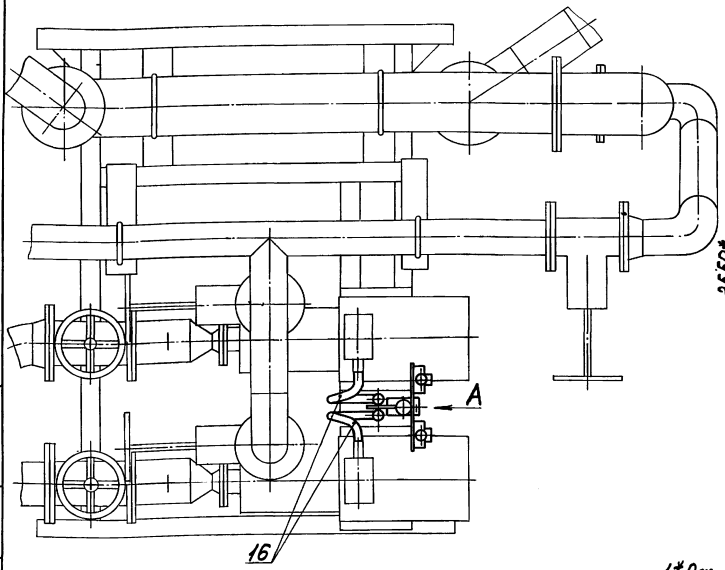

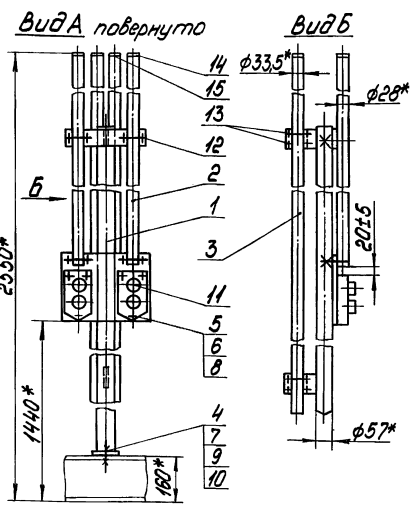

1.* Размеры для справок.
2. Обработка поверхностей реза деталей Б4 25

Изм.	Лист	№ докум.	Подпись	Дата
Разраб.		Замаиев		
Пров.		Никитченко		
Т.контр.				
Н.контр.		Колмец		
Утв.				

БК6.3.3.00.000СБ

Блок насосов рабочей воды и теплообменников БНРВТ-2х 50-50-17,67. Установка электрооборудования

Лит. | Масса 17,19 | Масштаб 1:10

Лист | Листов 1

ЛАТГИПРОПРОМ

Копировал | Формат А4

Формат	Зона	Поз.	Обозначение	Наименование	Кол.	Примечание
		5		Винт М5х20.58 ГОСТ 17473-72	6	
				Гайки ГОСТ 5916-70		
		6		М5.5	6	
		7		М10.5	2	
				Шайбы ГОСТ 6402-70		
		8		Шайба 5.65Г	6	
		9		Шайба 10.65Г	2	
		10		Шайба 10.02 ГОСТ 10906-78	2	
				Прочие изделия		
		11		Пост ПКЕ 222-2У3. 3/4" ТУ16-642.006-83	2	
				Хомутики ТУ36-1448-77		
		12		С437У2	4	
		13		С438У2	4	
				Втулки ТУ36-1899-80		
		14		В22УХЛ2	2	
		15		В28УХЛ2	2	
				Ввод гибкий К108543 ТУ36-1684-81	2	

Изм. Лист. № докум. Подпись Дата

БК6.3.3.00.000

Лист 2

Копировал Формат А4

Выпуск 6-3

Серия 5.903-15

Инв. № подл. Подпись и дата. Взам. инв. №. Инв. № дубл. Подпись и дата

Формат	Зона	Поз.	Обозначение	Наименование	Кол.	Примечание
				Документация		
А3			БК6.2.3.01.000СБ	Сборочный чертеж		
				Детали		
Б4		1	БК6.2.3.01.001	Труба		
				Труба 57х3 ГОСТ 10704-76 / Труба В-Ст3сп ГОСТ 10705-80	1	8,14 кг
Б4		2	БК6.2.3.01.002	Пластина		
				Лист 3 ГОСТ 19903-74 / Ст3кп4 ГОСТ 16523-70	2	0,11 кг
Б4		3	БК6.2.3.01.003	Пластина		
				Лист 3 ГОСТ 19903-74 / Ст3кп4 ГОСТ 16523-70	1	0,29 кг
Б4		4	БК6.2.3.01.004	Пластина		
				Лист 3 ГОСТ 19903-74 / Ст3кп4 ГОСТ 16523-70	1	1,4 кг
Б4		5	БК6.2.3.01.005	Основание		
				Лист 5 ГОСТ 19903-74 / Ст3кп4 ГОСТ 14637-79	1	0,34 кг

Изм. Лист. № докум. Подпись Дата

Разраб. Залманов

Пров. Никитченко

Н. контр. Колмец

Утв.

БК6.2.3.01.000

Штатив

Лит. Лист. Листов 1

ЛАТГИПРОПРОМ

Копировал Формат А4

Выпуск 6-3

Серия 5.903-15

Инв. № подл. Подпись и дата. Взам. инв. №. Инв. № дубл. Подпись и дата

БК6.2.3.01.000СБ

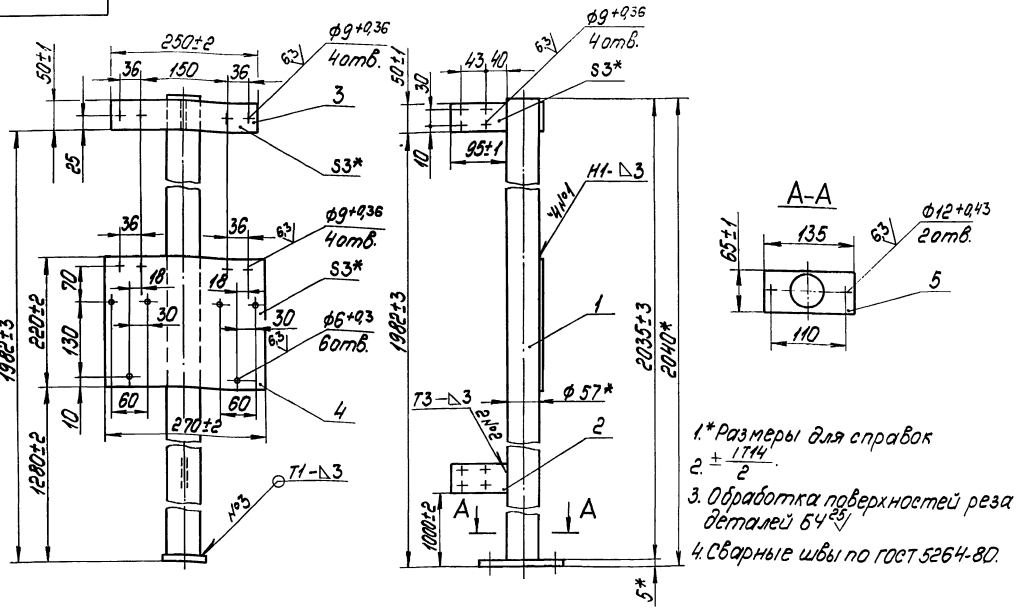

1.* Размеры для справок

2. $\pm\frac{IT14}{2}$.

3. Обработка поверхностей реза деталей Б4

4. Сварные швы по ГОСТ 5264-80.

Изм. Лист. № докум. Подпись Дата

Разраб. Залманов

Пров. Никитченко

Т. контр.

Н. контр. Колмец

Утв.

БК6.2.3.01.000СБ

Штатив

Лит. Масса 10,39 Масштаб 1:5

Лист Листов 1

ЛАТГИПРОПРОМ

Копировал Формат А3