ТИПОВОЙ ПРОЕКТ

801-2-87.13.87

КОРОВНИК НА 200 КОРОВ

С АВТОМАТИЧЕСКОЙ ПРИВЯЗЬЮ

(ДЛЯ ВОЛГО-ВЯТСКОЙ ЗОНЫ РСФСР)
(ЗДАНИЕ В РАМНЫХ КОНСТРУКЦИЯХ)

АЛЬБОМ II

АРХИТЕКТУРНО-СТРОИТЕЛЬНЫЕ РЕШЕНИЯ
КОНСТРУКЦИИ ЖЕЛЕЗОБЕТОННЫЕ

ТИПОВОЙ ПРОЕКТ
801-2-87.13.87

КОРОВНИК НА 200 КОРОВ С АВТОМАТИЧЕСКОЙ ПРИВЯЗЬЮ

(ДЛЯ ВОЛГО-ВЯТСКОЙ ЗОНЫ РСФСР)
(ЗДАНИЕ В РАМНЫХ КОНСТРУКЦИЯХ)

АЛЬБОМ II

СОСТАВ ПРОЕКТА

АЛЬБОМ I ПОЯСНИТЕЛЬНАЯ ЗАПИСКА И ТЭП.
АЛЬБОМ II АРХИТЕКТУРНО-СТРОИТЕЛЬНЫЕ РЕШЕНИЯ. КОНСТРУКЦИИ ЖЕЛЕЗОБЕТОННЫЕ
АЛЬБОМ III ТЕХНОЛОГИЯ И МЕХАНИЗАЦИЯ ПРОИЗВОДСТВЕННЫХ ПРОЦЕССОВ. ОТОПЛЕНИЕ И ВЕНТИЛЯЦИЯ. ВНУТРЕННИЕ ВОДОПРОВОД И КАНАЛИЗАЦИЯ. ЭЛЕКТРОТЕХНИЧЕСКИЕ ЧЕРТЕЖИ. СВЯЗЬ И СИГНАЛИЗАЦИЯ. АВТОМАТИЗАЦИЯ САНИТАРНО-ТЕХНИЧЕСКИХ СИСТЕМ. АСУ ТЕХНОЛОГИЧЕСКИМИ ПРОЦЕССАМИ.
АЛЬБОМ IV СТРОИТЕЛЬНЫЕ ИЗДЕЛИЯ.
АЛЬБОМ V СПЕЦИФИКАЦИИ ОБОРУДОВАНИЯ.
АЛЬБОМ VI СМЕТЫ.
АЛЬБОМ VII ВЕДОМОСТИ ПОТРЕБНОСТИ В МАТЕРИАЛАХ.

РАЗРАБОТАН
ИНСТИТУТАМИ «ВОЛГОВЯТАГРОПРОМПРОЕКТ»
ГЛАВНЫЙ ИНЖЕНЕР ИНСТИТУТА В.С. ПАЛАТИН
ГЛАВНЫЙ ИНЖЕНЕР ПРОЕКТА Н.С. СЫРКИН

ВИЗСХ

ЗАМ. ДИРЕКТОРА ПО НАУКЕ К.Т.Н. Е.М. КЛЫЧЕВ
ЗАВ. ЛАБОРАТОРИЕЙ АСУ ТП К.Т.Н. В.Р. КРАУСП

УТВЕРЖДЕН ГОСАГРОПРОМОМ РСФСР
ПРИКАЗ № 41-В ОТ 18.05.87
ВВЕДЕН В ДЕЙСТВИЕ
ГОСАГРОПРОМОМ РСФСР
ПРИКАЗ № 41-В ОТ 18.05.87

Содержание альбома

N N п.п	Наименование листов	Марка листа	N стр.
1	Содержание альбома	лист	2
	Основной комплект рабочих чертежей марки АР		
2	Общие данные (начало)	АР-1	3
3	Общие данные (окончания)	АР-2	4
4	Фасады 1-12; 12-1; А-Г; Г-А	АР-3	5
5	План на отм. 0.000	АР-4	6
6	Фрагменты 1;2;3	АР-5	7
7	Фрагмент 4	АР-6	8
8	Разрез 1-1, 2-2	АР-7	9
9	План венткамеры N1(N2). Разрез 1-1; 2-2	АР-8	10
10	План венткамеры N3	АР-9	11
11	Схема расположения элементов покрытия	АР-10	12
12	План кровли	АР-11	13
13	Узлы А; Б	АР-12	14
14	Регулируемая вентиляционная щель в покрытии	АР-13	15
15	План полов и устройство выравнивания электрических потенциалов	АР-14	16
16	Обрамление ворот	АР-15	17

N N п.п	Наименование листов	Марка листа	N стр.
	Основной комплект рабочих чертежей марки КЖ		
17	Общие данные (начало)	КЖ-1	18
18	Общие данные (окончание)	КЖ-2	19
19	Схема расположения фундаментов и фундаментных балок	КЖ-3	20
20	Фрагмент 1. Вид А-А. Сечения 1-1 ÷ 4-4	КЖ-4	21
21	Узлы 1.2.3.4.5	КЖ-5	22
22	Узел 6. Сечения 13-13 ÷ 15-15	КЖ-6	23
23	Фундамент Фм 1	КЖ-7	24
24	Фундамент Фм 2	КЖ-8	25
25	Схема расположения каналов навозоудаления и кортушек	КЖ-9	26
26	Фрагмент I, II.	КЖ-10	27
27	Схема расположения приямка Пр 1	КЖ-11	28
28	Траншея доильной установки УДА-8	КЖ-12	29
29	Схема расположения фундаментов под оборудования	КЖ-13	30
30	Траншея доильной установки УДА-16	КЖ-14	31
31	Схема расположения фундаментов под оборудования (вариант для УДА-16	КЖ-15	32

N N п.п.	Наименование листов	Марка листа	N стр.
32	Схема расположение рам, колонн и плит покрытия	КЖ-16	33
33	Схема расположения элементов перекрытия венткамеры N1(N2)	[illegible]	[illegible]
34	Схема расположения стеновых панелей	[illegible]	[illegible]
35	Схема расположения гнезд под стойки стойлового оборудования, ограждений и дверей	[illegible]	[illegible]
36	Схема расположения гнезд под стойки ограждения траншей (вариант I; II)	[illegible]	[illegible]
	Основной комплект рабочих чертежей марки ПМ		
37	Общие данные (начало)	ПМ-1	[illegible]
38	Общие данные (окончания)	[illegible]	[illegible]
39	Схемы расположения металлических элементов перекрытия, ограждений и лестниц венткамеры N1(N2)	[illegible]	[illegible]
40	Рамы для пневматических дверей и стального бака ОР-1. Площадка ПМ 1	[illegible]	[illegible]
41	Схемы расположения ограждений и дверей	[illegible]	[illegible]

Альбом II

Типовой проект 801-2-87.17.87

Инв. N подл. | Подпись и дата | Взам. инв. N

Ведомость рабочих чертежей основного комплекта АР.

Лист	Наименование	Примечание
1	Общие данные (начало)	
2	Общие данные (окончание)	
3	Фасады 1-12; 12-1; А-Г; Г-А.	
4	План на отм 0.000.	
5	Фрагменты 1,2,3.	
6	Фрагмент 4.	
7	Разрез 1-1, 2-2	
8	План венткамеры №1 (№2) Разрезы 1-1, 2-2	
9	План венткамеры №3	
10	Схема расположения элементов покрытия	
11	План кровли	
12	Узлы А, Б	
13	Регулируемая вентиляционная щель в покрытии	
14	План полов и устройство выравнивания электрических потенциалов	
15	Обрамление ворот	

Ведомость основных комплектов рабочих чертежей.

Обозначение	Наименование	Примечание
ТХ	Технология и механизация производственных процессов	
АР	Архитектурно-строительные решения	
КЖ	Конструкции железобетонные	
КМ	Конструкции металлические	
ВК	Внутренние водопровод и канализация	
ОВ	Отопление и вентиляция	
ЭМ	Силовое электрооборудование	
ЭО	Электроосвещение	
АОВ	Автоматизация санитарно-технических систем	
АТХ	АСУ ТП	

Ведомость ссылочных и прилагаемых документов.

Обозначение	Наименование	Примечание
	Ссылочные документы	
ГОСТ 18853-73	Ворота деревянные распашные для животноводческих и птицеводческих зданий	
ГОСТ 24698-81	Двери деревянные наружные для жилых и общественных зданий	
ГОСТ 14624-84	Двери деревянные для производственных зданий	
ГОСТ 6629-74	Двери деревянные внутренние для жилых и общественных зданий	
1.038.1-1 в.1,12	Перемычки железобетонные для зданий с кирпичными стенами	
2.460-1 в.1	Типовые архитектурно-строительные детали одноэтажных промышленных неотапливаемых зданий с покрытиями из асбестоцементных волнистых листов	
3.400-6/76	Унифицированные закладные детали сборных железобетонных конструкций инженерных сооружений промышленных предприятий	
	Прилагаемые документы	
Альбом IV	Строительные изделия	
Альбом VII	Ведомости потребности в материалах	

Ведомость спецификаций.

Лист	Наименование
2	Спецификация элементов заполнения проемов
6	Спецификация перемычек
8	Спецификация элементов к плану венткамеры №1
9	Спецификация к плану венткамеры №3
9	Спецификация гильз
11	Спецификация к схеме расположения элементов покрытия
12	Спецификация элементов на карнас №1
12	Спецификация на узел А
13	Спецификация материалов на вентиляционную щель
15	Спецификация стали на обрамление ворот

Условные обозначения

Номер узла
Обозначение типового проектного материала

Номер узла

Типовой проект разработан в соответствии с действующими нормами и правилами и предусматривает мероприятия, обеспечивающие взрывную, взрывопожарную и пожарную безопасность при эксплуатации здания.
Главный инженер проекта: (Сыркин)

Привязан:

Инв №

Нач.отд.	Сыркин		ТП 801-2-87	
Гл.спец.	Кокорев			
ГИП	Сыркин		Коровник на 200 коров с автоматической привязью (для Волго-Вятского района)	Стадия Р, Лист 1, Листов
Рук.гр.	Лесковская			
Нарх.	Муравьева		Общие данные (начало)	
Н.конт.	Кокорев			

ТП 801-2-87 ГЛ.18

Ведомость отделки помещений площадь м²

Наименование или номер помещения	Потолок		Стены или перегородки		Низ стен или перегородок (панель)			Примечание
	Площадь	Вид отделки	Площадь	Вид отделки	Площадь	Вид отделки	Высота, м	
1	213.74	Затирка, известковая окраска	613.4	Известковая окраска	—	—	—	
2	10.8	то же	37.07	то же	—	—	—	
3	69.15	"	258.8	"	—	—	—	
4	9.79	"	34.99	"	—	—	—	
5	104.24	"	24.72	"	—	—	—	
6	82.0	"	55.2	"	19.29	плитка	1.8	
7	124.64	"	20.69	"	10.26	"	1.8	
8	108.8	"	128.23	"	—	—	—	
9	28.9	Затирка, водоэмульсионная окраска	61.3	Штукатурка, масляная окраска	—	—	—	
10	29.9	Затирка, известковая окраска	93.5	Известковая окраска	—	—	—	
11	39.7	то же	122.81	то же	—	—	—	
12	6.4	"	23.44	Штукатурка, известковая окраска	13.14	Масляная окраска	1.8	
13	40.4	"	79.19	Известковая окраска	—	—	—	
14	31.7	"	74.56	Штукатурка, клеевая окраска	—	—	—	
15	14.88	"	21.31	Штукатурка, масляная окраска	18.28	Плитка	1.8	
16	11.08	"	16.76	то же	18.58	то же	1.8	
17	85.07	"	83.85	"	40.68	"	"	
18	9.57	"	18.41	"	16.34	"	"	
19	9.38	"	21.08	"	14.58	"	"	
20	57.12	"	32.51	Известковая окраска	—	—	—	

Спецификация элементов заполнения проемов

Марка поз.	Обозначение	Наименование	Кол.	Масса ед. кг	Примечание
1	ГОСТ 18853-73*	Ворота ВРГ 30-30	8		
2	ГОСТ 24698-81	Дверной блок ДН24-19в	1		
3	ГОСТ 6629-74*	то же ДГ24-19	2		
4	ГОСТ 24698-81	" - ДС 24-13гн	3		
5	ГОСТ 14624-84	" ДВГ 21-13	2		
6	ГОСТ 6629-74*	" ДГ 21-7	2		
7	то же	" ДГ 21-9п	7		
8	"	" ДГ 21-9л	8		
9	ГОСТ 14624-84	" ДВН 24-10	2		
10	ГОСТ 6629-74*	" ДГ 21-10	1		
ОК-1	ГОСТ 12506-81	Оконный блок СВД 12-18	38		
ОК-2	то же	То же СВД 12-18	1		
ОК-3	"	" СГ 6-9	3		

Общие указания

1. За условную отметку 0.000 принят уровень пола кормового проезда, соответствующий абсолютной отметке [ ].
2. Стены коровника и молочного блока выполнить из трехслойных стеновых панелей с утеплителем из минераловатных плит.
   Продольные участки кирпичных стен коровника выполнить из красного полнотелого кирпича М75 на растворе М25 с утолщенным швом б=5см с заполнением их минераловатными плитами М125 по ГОСТ 9573-82.
   Участки стен молочного блока и торцевых стен коровника выполнить сплошной кладкой из красного полнотелого кирпича М75 на растворе М25.
   Внутренние стены и перегородки выполняются из кирпича М100 на растворе М50.
   Простенки между воротами выполнить из кирпича М100 на растворе М50 и заармировать сеткой из 4ВрI с ячейками 50×50 мм через 2 ряда кладки по высоте, а также выполнить продольное армирование из Ф10АII с шагом в 1/2 кирпича и на расстоянии 1/2 кирпича от поверхности.
   Кирпичные перегородки молочного блока толщиной 120 мм и 250 мм армировать стержнями 2Ф4ВрI и 3Ф4ВрI через 4 ряда кладки.
3. Кирпичные участки наружных стен выполнить с расшивкой швов.
   Стеновые панели окрасить силикатной краской светлых тонов.
4. Оконные и дверные откосы штукатурить цементно-известковым раствором и белить известковой побелкой. Все деревянные изделия окрашиваются масляной краской за [illegible]
5. Для защиты от поверхностных вод у наружных стен устраивается асфальтобетонная отмостка шириной 70см состоящая из: асфальтобетон - 3см, щебень - 10см по уплотненному грунту. Перед зданием [illegible] предусмотрено устройство пандуса из бетона класса В15 с рифленой поверхностью толщиной 10см
6. Защита от коррозии поверхностей ограждающих конструкций, возводимых из бетона и кирпича должна производиться кремний-органическими соединениями ГКЖ и ГКЖ-11; ГКЖ-94 /Рекомендация по гидрофобной защите внутренних поверхностей ограждающих конструкций сельскохозяйственных зданий с повышенной влажностью внутреннего воздуха кремний-органическими соединениями ГКЖ/.
7. Двери со знаком * обить оцинкованной кровельной сталью по асбестовому картону б=5мм, притворы уплотнить и установить приборы самозакрывания ЭД11 по ГОСТ 5091-78*

Таблица толщин стен и утеплителя в пер[illegible]

t°	Толщина стен мм				Утеплитель	
	Коровник		Молочный блок		Коровник	Молочный блок
	Кирпичные стены	Панельные стены	Кирпичные стены	Панельные стены	Минераловатные плиты [illegible] ГОСТ [illegible]	
-30°	550 510	250	510	250	120	100

Ограждающие конструкции здания приняты из условия: коровник $t_{вн}$=10°С и $\varphi_{вн}$=75%; молочный блок [illegible]

Привязан:				т.п. 801-2-87.13.87	АР
	Нач. отд.	Сыркин			
	Гл. спец.	Коврев			
	ГИП	Сыркин		Коровник на 200 коров с [illegible] автоматической поливом (для волго-вятской зоны)	Р 2
	Рук. гр.	Лесковская			
	Испол.	Муравьева		Общие данные (окончание)	Госагропромпроект Волгоагропромпроект
	Н. контр.	Коврев			
Инв. №					

Альбом I

Типовой проект 801-2-87.13.87

Подпись и дата | Инв. № подл.

Инв. № подл. | Подпись и дата | Взам. инв. №

Фасад 1-12

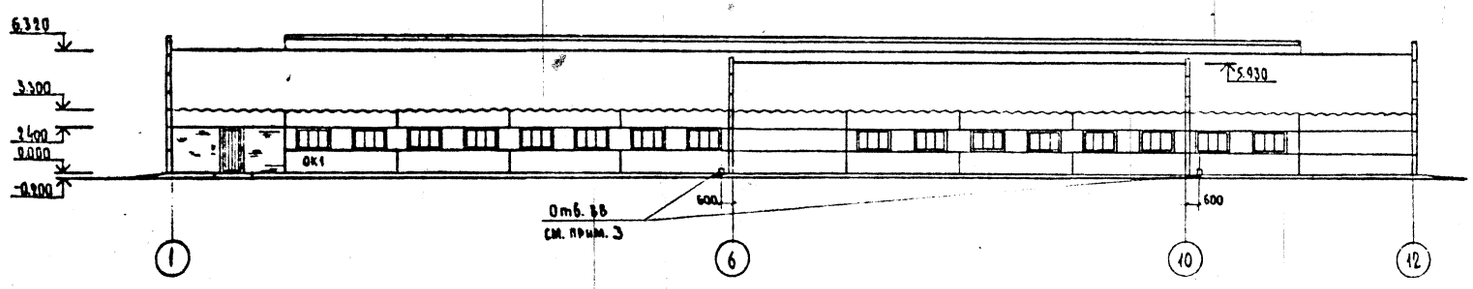

Фасад 12-1

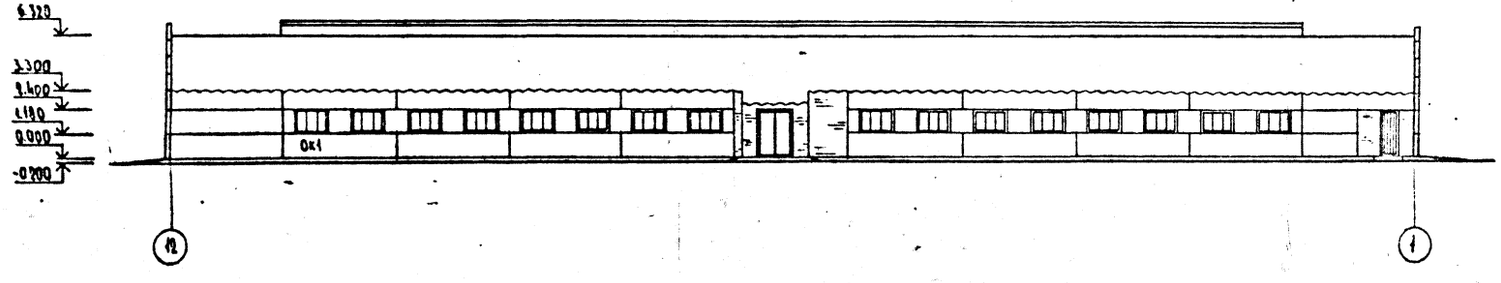

Фасад Г-А

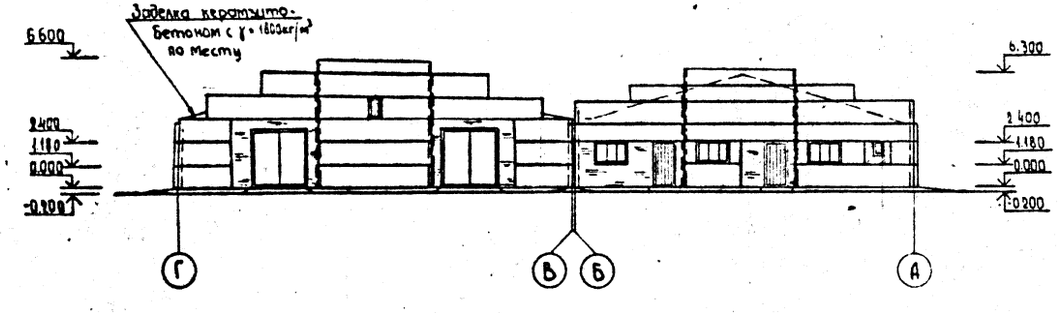

Фасад А-Г

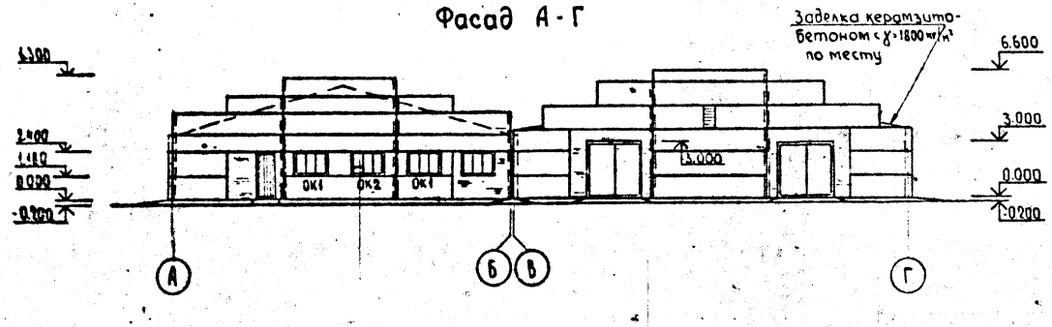

Схема заполнения оконных проемов

ОК-1

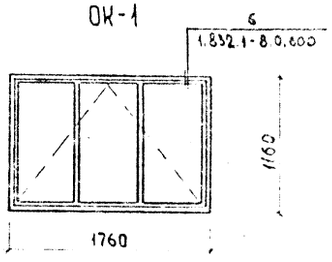

ОК-2

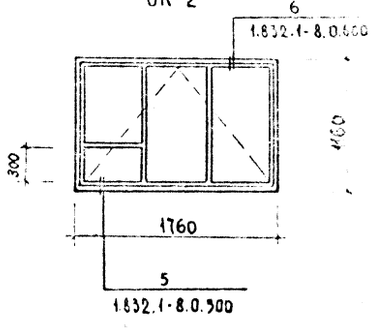

1. Все незамаркированные оконные проемы - ОК-1
2. Вентшахты на фасадах условно не показаны
3. Отверстия внутреннего водостока пробить по месту. Отверстия 150×150 низ на отметке 0.000

Типовой проект 801-2-87 ТП.87

Инв. № подл. | Подпись и дата | Взам. инв. №

Привязан:				т.п. 801-2-87 ТП.87	АР
			Начальн.	Сыркин	
			Гл.спец.	Кокорев	
			ГИП	Сыркин	
			Рук.гр.	Лесковская	
			Исполн.	Золина	
			Н.контр.	Кокорев	
Инв. №					

Коробчик на 200 короб с автоматической привязкой (для Волго-Вятской зоны)

Фасады 1-12, 12-1, Г-А, А-Г

Стадия	Лист	Листов
Р	3	3

Госагропром Гипрозем

Альбом II

Типовой проект 801-2-87.14.87

План на отм. 0.000

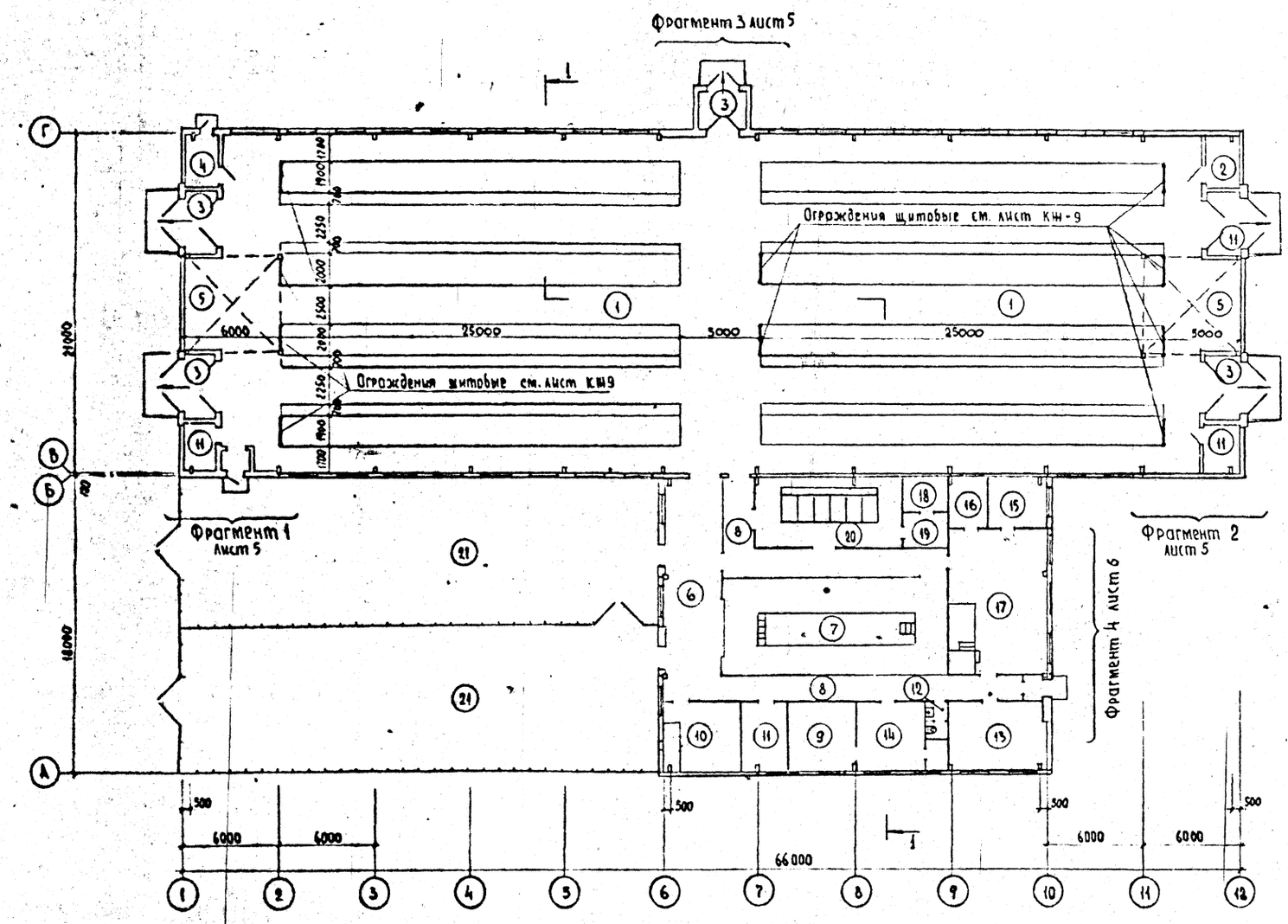

Экспликация помещений

Номер по плану	Наименование	Площадь м²	Категория помещения по СНиП 2.10.03-84
1	Помещение для содержания коров	1309.86	Д
2	Инвентарная	6.76	Д
3	Тамбур	43.52	–
4	Помещение для хранения подстилки	6.12	В
5	Вентплощадка	50.6	В
6	Преддоильная площадка	47.46	Д
7	Доильный зал	77.9	Д
8	Коридор	68.04	–
9	Помещение АСУТП	18.05	Д
10	Венткамера	18.67	В
11	Электрощитовая	24.72	Д
12	Санузел	2.76	–
13	Вакуумнасосная, компрессорная	25.27	Д
14	Служебная	19.84	–
15	Лаборатория молочной	9.3	Д
16	Помещение для моющих средств	7.83	Д
17	Молочная	53.17	Д
18	Лаборатория ПИО	5.98	Д
19	Моечная ПИО	5.86	Д
20	Пункт передержки коров	35.7	Д
21	Летняя преддоильная площадка	540.0	–

1 Ограждение летней преддоильной площадки решается при привязке коровника к местным условиям.
2 Данный лист смотри совместно с листами 5,6,7

Нач.отд.	Сыркин		ТП 801-2-87.14.87	АР
Гл.спец.	Кокрев			
ГИП	Сыркин		Коровник на 200 коров с автоматической привязью (для 2-го климатического района)	Стадия: Р; Лист: 3; Листов:
Рук.гр.	Чернобаева			
Исполн.	Зеличев		План на отм. 0.000	Госгражданпроект Свердловское отделение
Н.контр.	Кокрев			

Привязан:

Согласовано

Инв. № подл. | Подпись и дата | Взам. инв. №

Альбом II

Типовой проект 801-2-87.17 87

Фрагмент 1

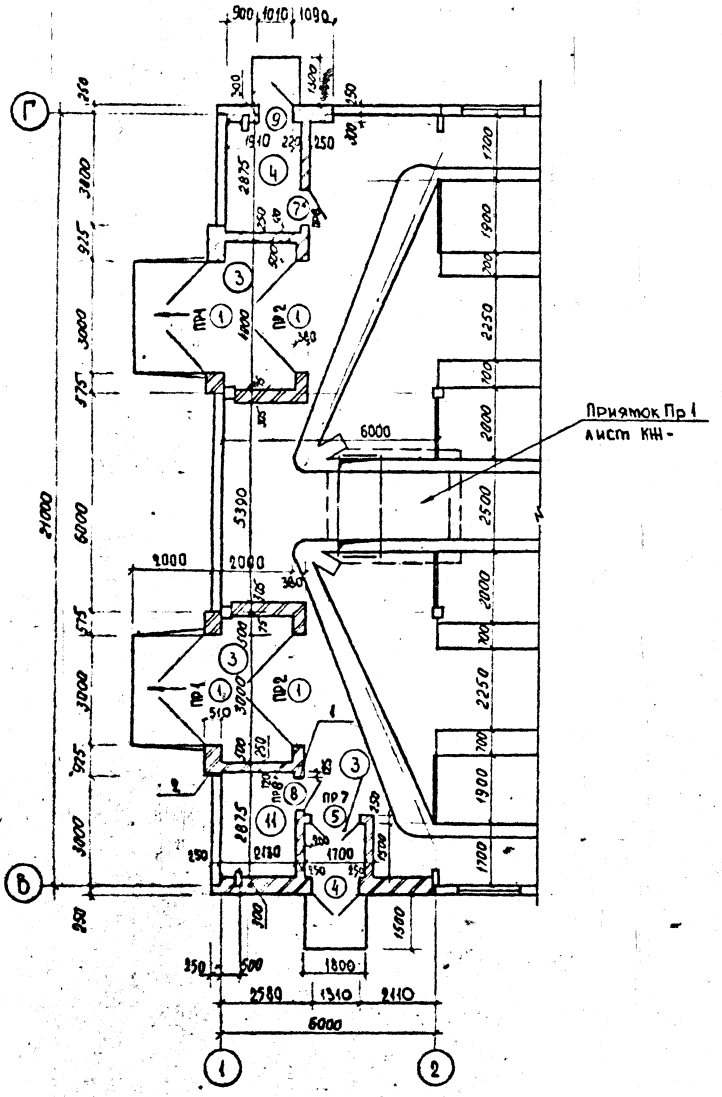

Фрагмент 2

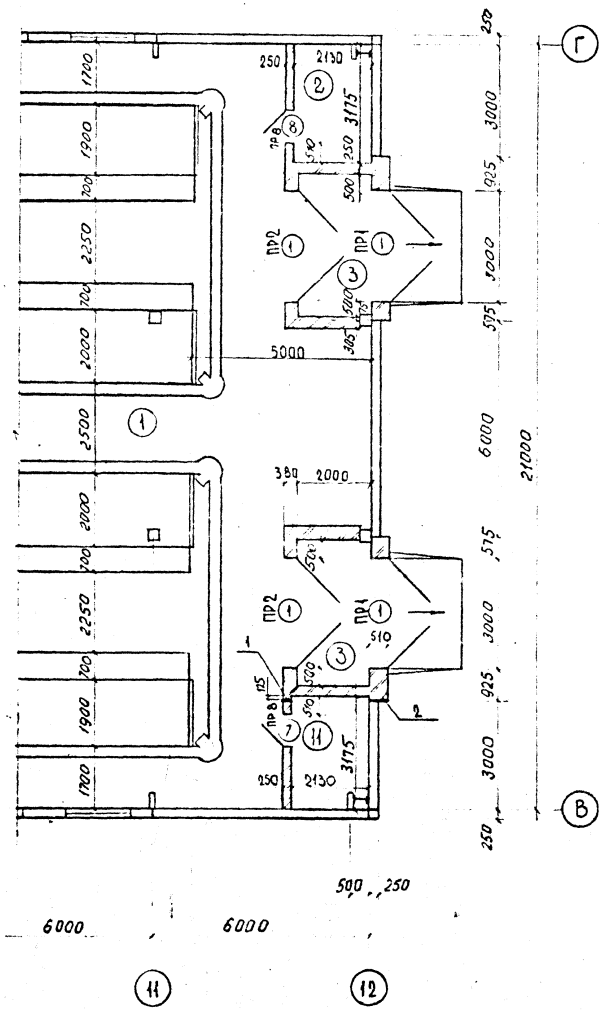

Фрагмент 3

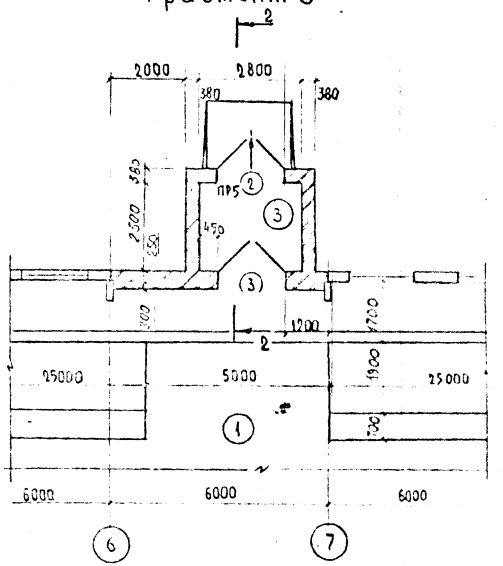

Ведомость проемов ворот и дверей

Марка поз.	Размер проема в кладке
1	3000×3000
2	1910×2370
3	1910×2370
4	1010×2370
5	1310×2070
6	710×2070
7	910×2070
8	910×2070
9	1010×2370
10	1010×2010

1. Данный лист смотри совместно с листами 4; КШ-13
2. Проходы трубных и электрических проводок систем автоматизации и связи через стены смотреть „Сборник 83. Строительные задания" Главмонтажавтоматика.

Привязан:

Инв. №

Нач.отд.	Сыркин		т.п 801-2-87.17 87
Гл.спец.	Хокрев		
ГИП	Сыркин		Коровник на 200 коз-мест с автоматической привязкой (для Волго-Вятской зоны)
Рук.гр.	Лесковский		
Ст.инж.	Золотов		Фрагменты 1,2,3
Н.контр.	Кокорев		

Инв. № подл. | Подпись и дата | Взам. инв. №

Типовой проект 801-2-87.17.87 Альбом II

Фрагмент 4

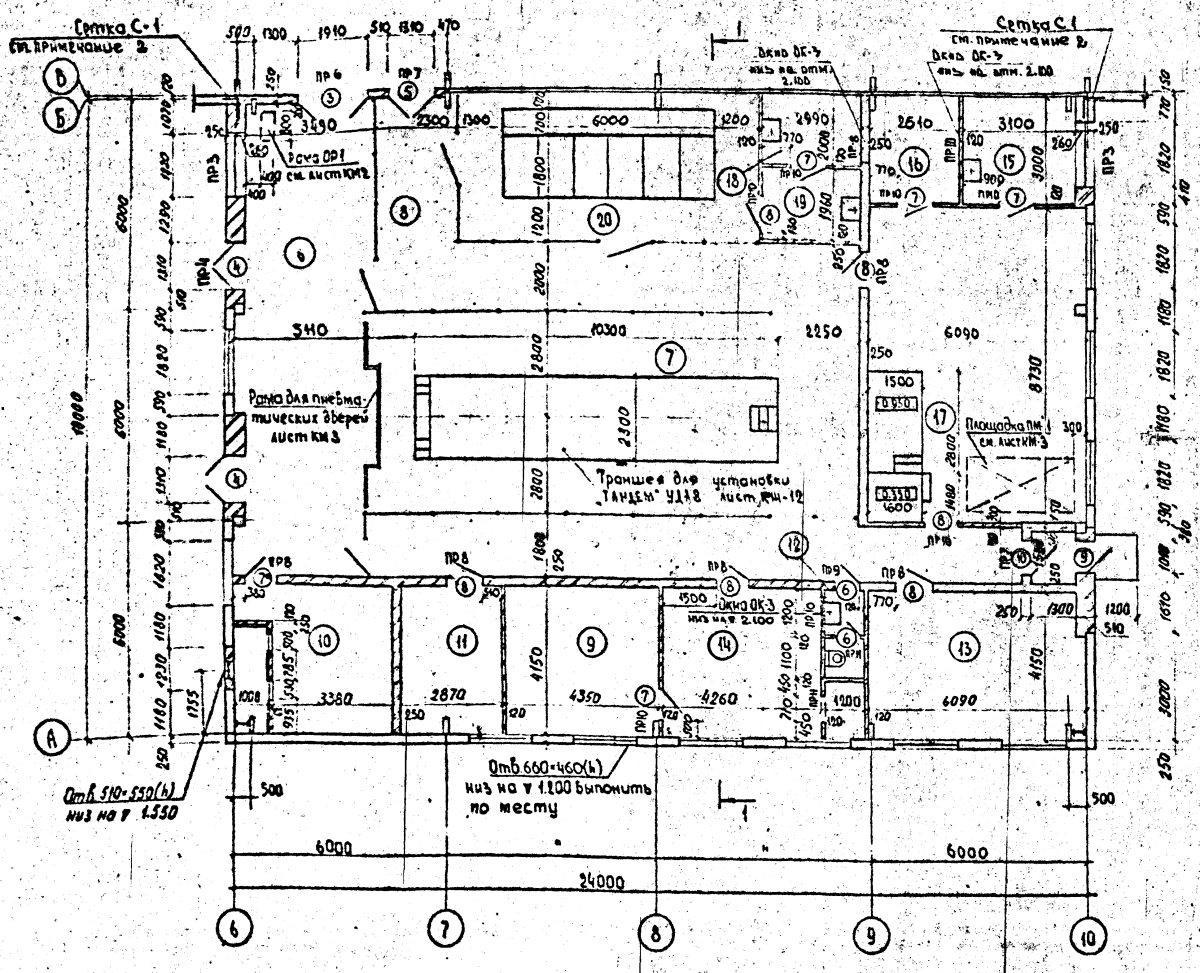

Ведомость перемычек

Марка поз	Схема сечения
ПР 1 шт. 4	3.000
ПР 2 шт. 4	3.000
ПР 3 шт. 2	2.400
ПР 4 шт. 1	2.400
ПР 5 шт. 1	2.400
ПР 6 шт. 1	2.400

Продолжение

Марка поз.	Схема сечения
ПР 7 шт. 3	2.100
ПР 8 шт. 10	2.100
ПР 9 шт. 1	2.100
ПР 10 шт. 8	2.100
ПР 11 шт. 2	2.100

Спецификация перемычек

Марка поз	Наименование	Обозначение		Кол	Масса ед, кг	Примечание
1	1.038.1-1 вып.12.АР.И2	Перемычка	7ПГ35-23а	4	1135	
2	То же	То же	5ПГ35-17а	4	805	
3	1.038.1-1 вып. 1	"	2ПБ22-3	13	92	
4	То же	"	2ПБ16-2	10	65	
5	"	"	1ПБ13-1	28	25	
6	"	"	1ПБ10-1	4	20	

1. Данный лист смотри совместно с листами 4;7;9
2. Сетку С-1 смотри на листе АР.И альбом IV. Общее количество сеток С-1 на здание 4 шт.

Согласовано

Привязан:

Инв №:

Нач.отд	Сыркин		
Гл.спец.	Кокрев		
ГИП	Сыркин		
Рук.гр.	Дескобская		
Исполн.	Золина		
Н.контр.	Кокрев		

т.п. 801-2-87.17.87 АР

Коровник на 200 коров с автоматической привязью (для Волго-Вятской зоны)

Стадия Р | Лист 6 | Листов

Фрагмент 4

Госагропром РСФСР Волгавятагропромпроект

Альбом II

Типовой проект 801-2-87.13.87

1-1

Асбестоцементные волнистые листы УВ ГОСТ 16233-77*
Обрешетка по брускам см. лист 11
Утеплитель - см. таблицу на листе 2
1 слой рубероида на битумной мастике
Сборные ж.б. плиты

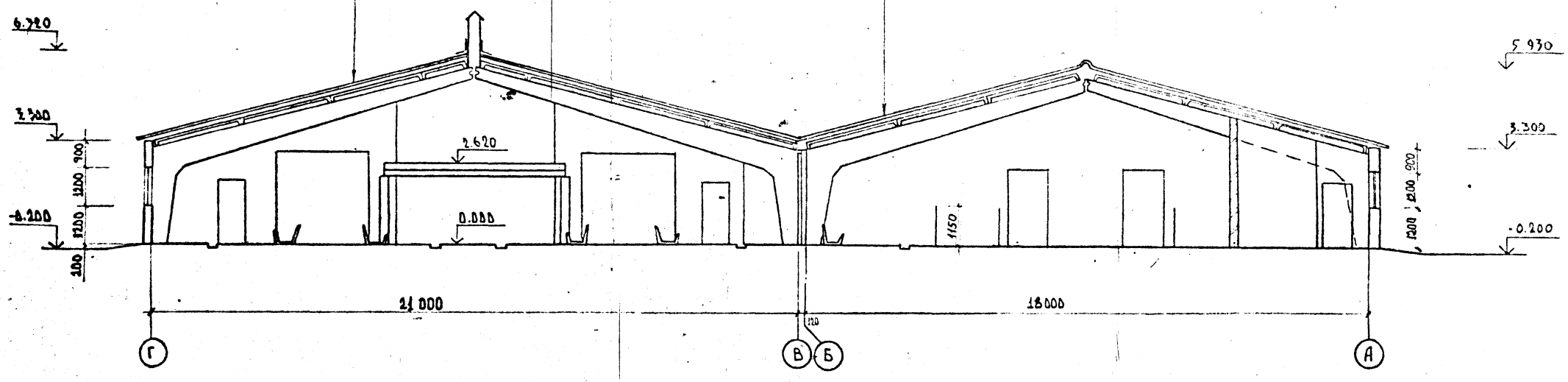

2-2

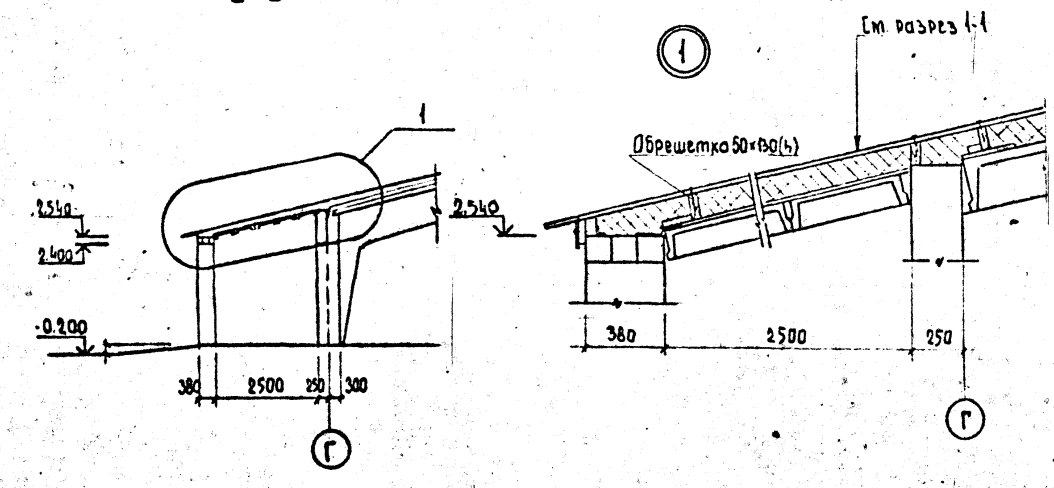

1. Данный лист смотри совместно с листами 4; 5; 6.

Привязан.				т.п. 801-2-87.13.87 АР		
			Нач отд	Сыркин		
			Гл спец	Кокрев		
			ГИП	Сыркин	Коровник на 200 коров с автоматической привязью для Волго-Вятской зоны РСФСР	Стадия Р / Лист 7
			Рук гр.	Лесковская		
			Исполн.	Золина		
			Н контр	Кокрев	Разрез 1-1, 2-2	Госагропром РСФСР Волговятагропромпроект

Инв. № подл. | Подпись и дата | Взам. инв. №

Типовой проект 801-2-87.13.87 Альбом II

План венткамеры N 1/N 2/

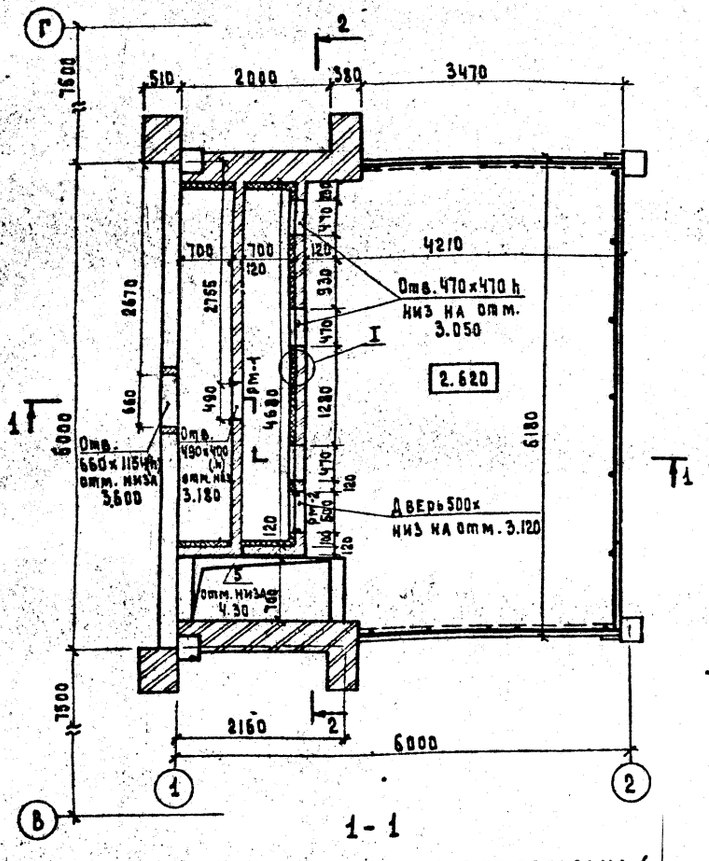

1-1

/кровля условно не показана/

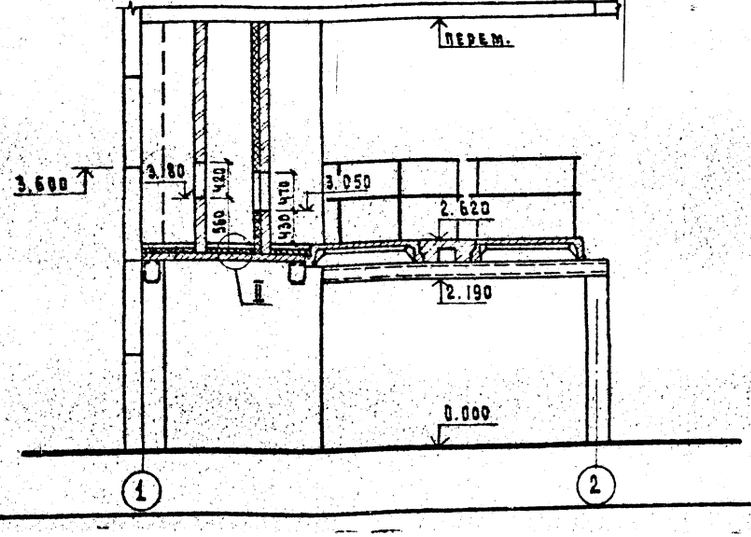

2-2

/кровля условно не показана/

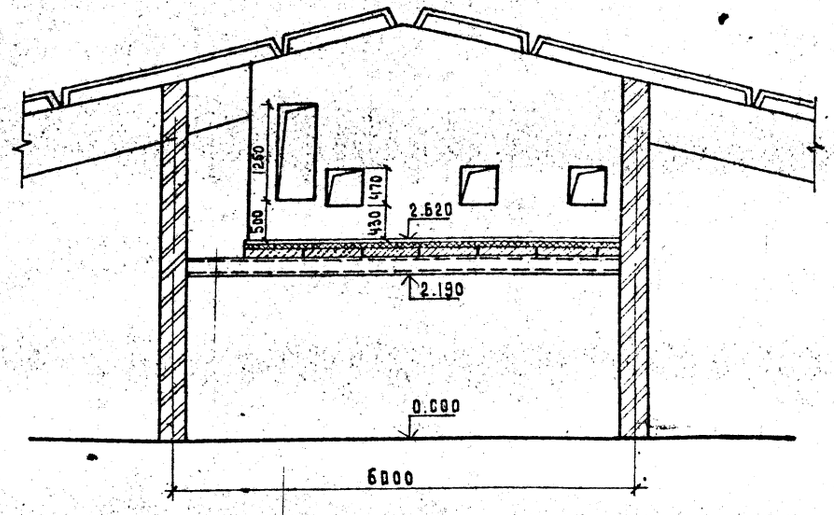

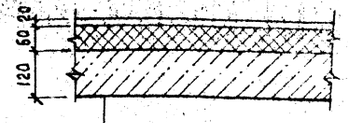

Цементно-песчаный раствор-20мм
Минераловатные плиты
повышенной жесткости γ-20 кн/м³
б=60 мм ГОСТ 22950-78
Сборные ж.б. плиты

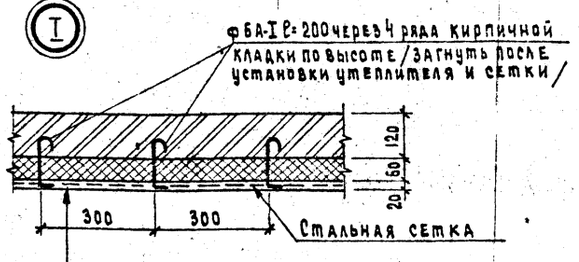

Кирпичная перегородка - 120
Пароизоляция - обмазать горячим битумом за 2 раза
Полужесткие минераловатные плиты γ=1.25 кн/м³ б=60мм ГОСТ 9573-82
Цементно-известковая штукатурка по стальной плетеной сетке ГОСТ 5336-80

Спецификация элементов к плану венткамеры №1

Марка поз.	Обозначение	Наименование	Кол.	Масса ед. кг	Примечание
		Материалы			
РМ-1	АР.И.1 альбом	Рамка металлическ. РМ-1	1	8.46	
РМ-2	АР.И.2 то же	То же РМ-2	1	15.30	
		Полужесткие минераловатные плиты γ=1.25 кн/м³			18.1 м³
		Стальная плетеная сетка ГОСТ 5336-80			18.1 м²
		Арматура ф6А-I ГОСТ 5781-82		12.80	
		Минераловатные плиты повышенной жесткости γ-2.0 кн/м³			9.0 м³

Венткамера №2 зеркальна венткамере №1
Спецификация аналогична

				т.п. 801-2-87.13.87	АР
Нач.отд.	Сыркин				
Гл.спец.	Кохрев				
ГИП	Сыркин				
Рук.гр.	Бехсовская			Коровник на 200 коров с автоматической привязью /для Волго-Вятской зоны/	Стадия Р / Лист 8 / Листов
Исполн.	Волина				
Н.контр.	Кохрев			План венткамеры N1/N2/ Разрезы 1-1; 2-2	Госагропром РСФСР Волгосягагропромпроект

Привязан

Инв. №

Копировал Данченко.

Альбом II

Типовой проект 801-2-87.13.87

План венткамеры №3

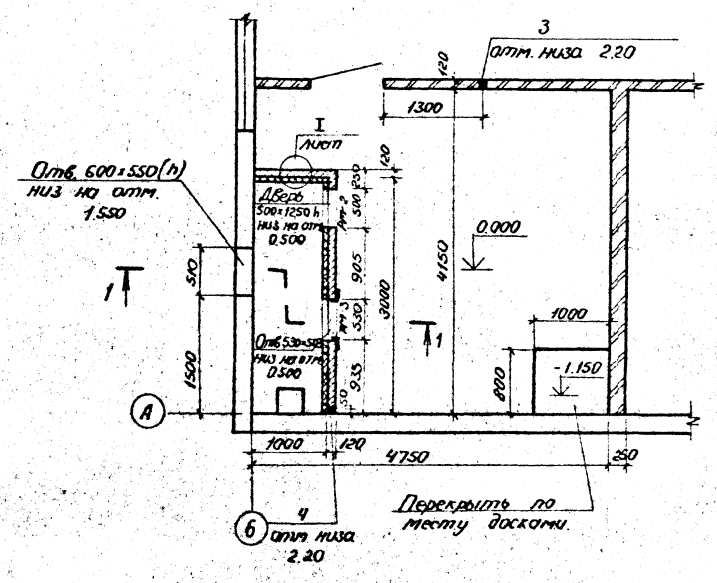

1-1

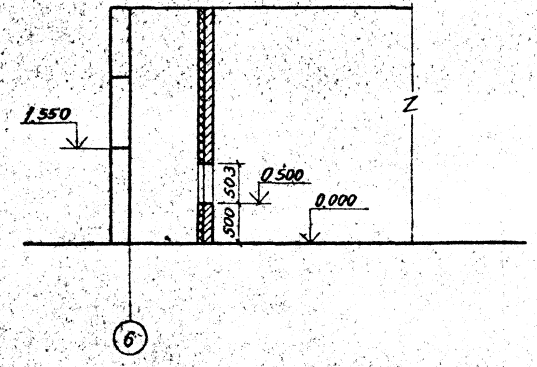

Спецификация к плану венткамеры №3

Марка поз.	Обозначение	Наименование	Кол.	Масса ед. кг	Примечание
		Материалы			
РМ-2	АР.И.2	Рамка металлич. РМ 2	1	15.30	
РМ-3	АР.И.3	То же РМ-3	1	9.54	
		Полужесткие минерало-ватные плиты $\gamma=125$ кг/м³			15.6 м²
		Стальная плетеная сетка ГОСТ 5336-80			15.6 м²
		Арматура ф 6А-I ГОСТ 5781-82		6.70	

Спецификация гильз

Марка поз.	Обозначение	Наименование	Кол.	Масса ед. кг	Примечание
1	Сборник 83 1977г. Гл. монтажабломатика	250×250-1×250 3К8-5-77	2	6.230	
2	То же	2-20-525-2.1-2.1 3К8-11-77	2	0.810	
3	"	2-20-275-2.1-2.1 3К8-11-77	1	0.450	
4	"	2-20-225-2.1-2.1 3К8-11-77	1	0.380	
5	"	1-25-225-2.1-2.1 3К8-11-77	2	0.110	

1. Данный лист смотри совместно с листами 4, 6; КЖ-13

				т.п. 801-2-87.13.87		АР	
Нач.отд	Сыркин						
Гл.арх.	Кокорев						
ГИП	Сыркин			Коровник на 200 коров с автоматической привязью (для Волго-Вятской зоны)	Стадия	Лист	Лист.
Рук.гр.	Лесковская				Р	9	
Исп.	Золина				Госагропром РСФСР Волгоградгипроморпроект		
Н.контр.	Кокорев			План венткамеры №3			

Привязан:

Инв. №

Формат А2

Схема расположения элементов покрытия

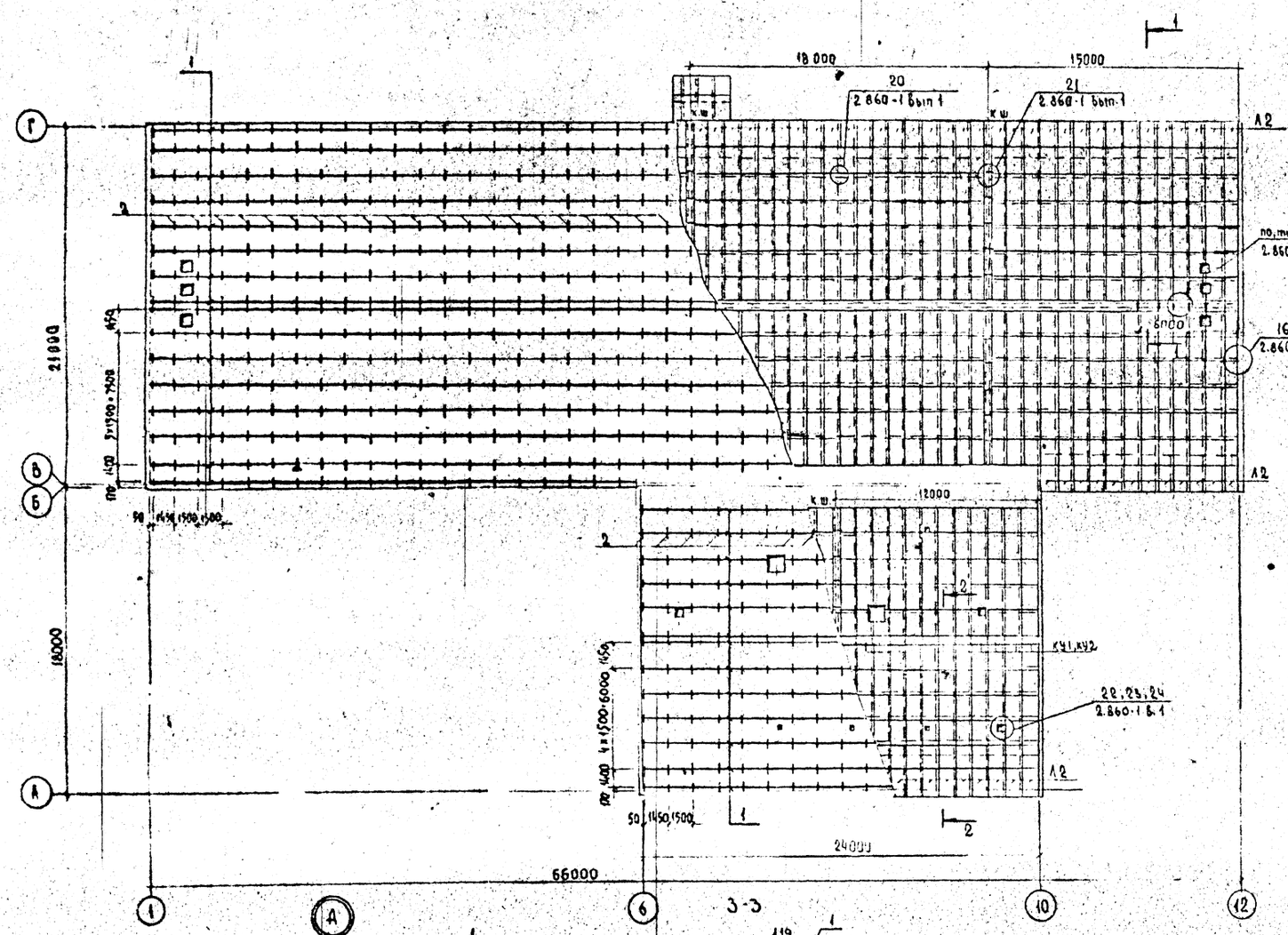

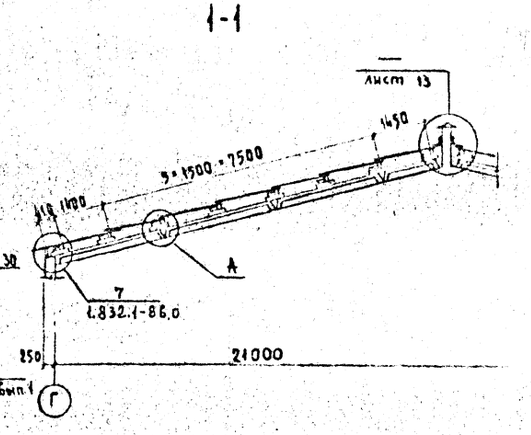

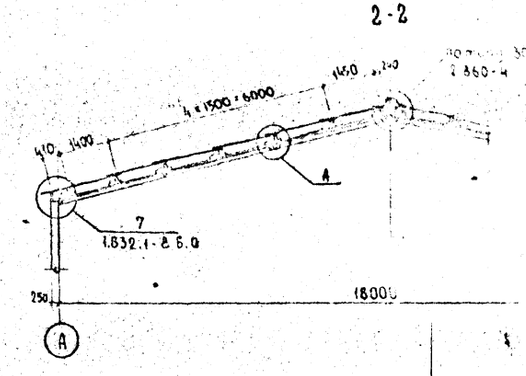

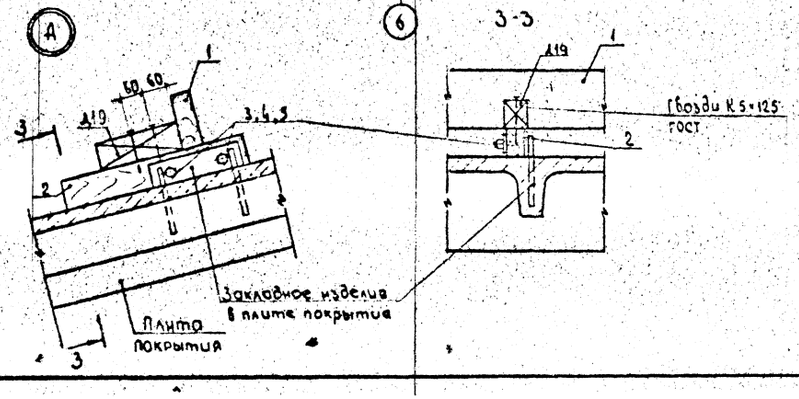

1. Незамаркированные асбестоцементные листы - марки А1
2. Все деревянные элементы должны быть защищены от гниения и возгорания в соответствии со СНиП III-19-76
3. Рабочие ходы по кровле приняты по серии 2.460-1 вып.1 с шагом 6 метров.
4. Данный лист смотри совместно с листом 11

				т.п. 801-2-87 13.87 АР
Нач.отд.	Сыркин			
Гл.спец.	Кокорев			
ГИП	Сыркин			Коробник на 200 коров автоматической привязки (для Волго-Вятской зоны)
Рук.гр.	Ананьева			
Исполн.	Зелина			Схема расположения элементов покрытия
Н.контр.	Кокорев			

Привязки:

Альбом VI

Типовой проект 801-2-87.13.87

План кровли

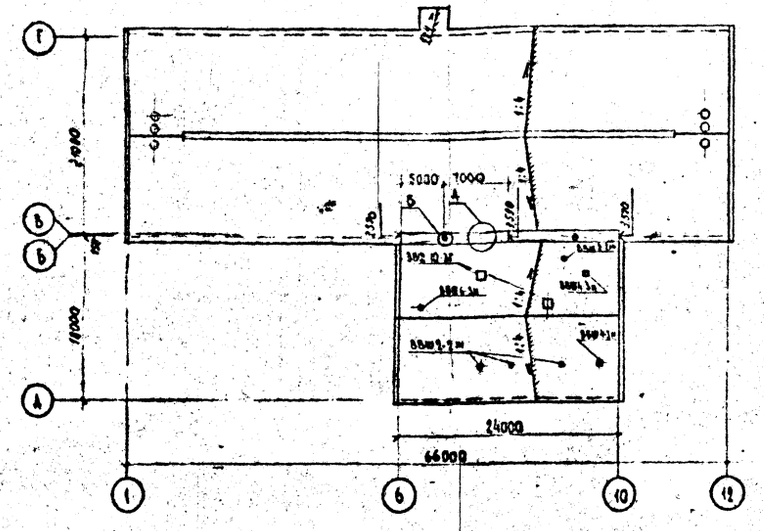

Спецификация на вентиляционные шахты

Марка поз.	Обозначение	Наименование	Кол.	Масса ед. кг	Примечание
ВВШ-10-3И	2.800-2 Вып. 9	Вентиляционная шахта	2		Н=2р
ВВШ-6-3И	То же	То же	1		"
ВВШ-4-3И	"	"	2		"
ВВШ-2-2И	"	"	4		"

1. Работы по устройству кровли производить в соответствии со СНиП II-26-76 и СНиП III-20-74
2. Данный лист смотри совместно с листами 10, 12

Спецификация к схеме расположения элементов покрытия

Марка поз	Обозначение	Наименование	Кол.	Масса ед. кг	Примечание
Л 1	ГОСТ 16233-77*	Волнистые асбестоцементные листы 54/200-7.5-1750	1040		
Л 2	То же	То же 54/200-7.5-2500	128		
ЛУ-1		Лотковая деталь ЛУ-1	46		
ЛУ-2		То же ЛУ-2	5		
КУ-1		Коньковая деталь КУ-1	36		
КУ-2		То же КУ-2	36		
ГУ		Гребенка ГУ	128		
		Стальные изделия			
МШ-1	2.860-1 Вып. 1	Элементы крепления асбестоцементных листов	1632	52.5	вес 1000 элементов
МШ-2	То же	То же	66	82.5	То же
МШ-3	"	"	120	43.7	"
МВ-1	"	"	60	20.5	"
ВС-1	"	Фасонная деталь из оцинкованной стали	15	—	
ВС-2	"	То же	15	—	
ВС-3	"	"	30	—	
МС 4	1.832.1-8 Вып. 0	Изделие соединительное	52		
МД 4-9	1.800-4	Сетка М10-1.00 ℓ=80	—	—	152 п.м
3		Болт М10-8g×60.58 ГОСТ 7798-70*	720	0.062	ℓ=80 мм
		То же	221	0.092	ℓ=150 мм
4		Гайка М10-7Н.5 ГОСТ 5915-70*	941	0.011	
5		Шайба 12.01.019 ГОСТ 11371-78	941	0.006	
		Деревянные изделия			
		Для снега 1 кН/м²			
1	2.860-4	Обрешетка 60×100(Н)	—	—	1354 п.м
		Для снега 1.5 кН/м²			
1	То же	Обрешетка 50×150(Н)	—	—	1354 п.м
		Для снега 1 кН/м² и 1.5 кН/м²			
2	То же	Брусок 50×50(Н) ℓ=500	925	—	шаг 1500
Д 19	2.860-1 Вып. 1	То же 60×75×230	925	—	—
—	То же	Брусок 70×70 (Н)	—	—	164 п.м

Привязан:

Нач. отд.	Сыркин		
Гл. спец.	Коврев		
ГИП	Сыркин		
Рук. гр.	Рясковская		
Исполн.	Золина		
Н. контр.	Коврев		

т.п 801-2-87.13.87 ЛР

Коровник на 200 коров автоматический привязной (для Волго-Вятской зоны)

Стадия	Лист	Листов
Р	11	

План кровли

Госагропром РСФСР Волгоградгражданпроект

Копировал Формат

Типовой проект 801-2-87 17.87

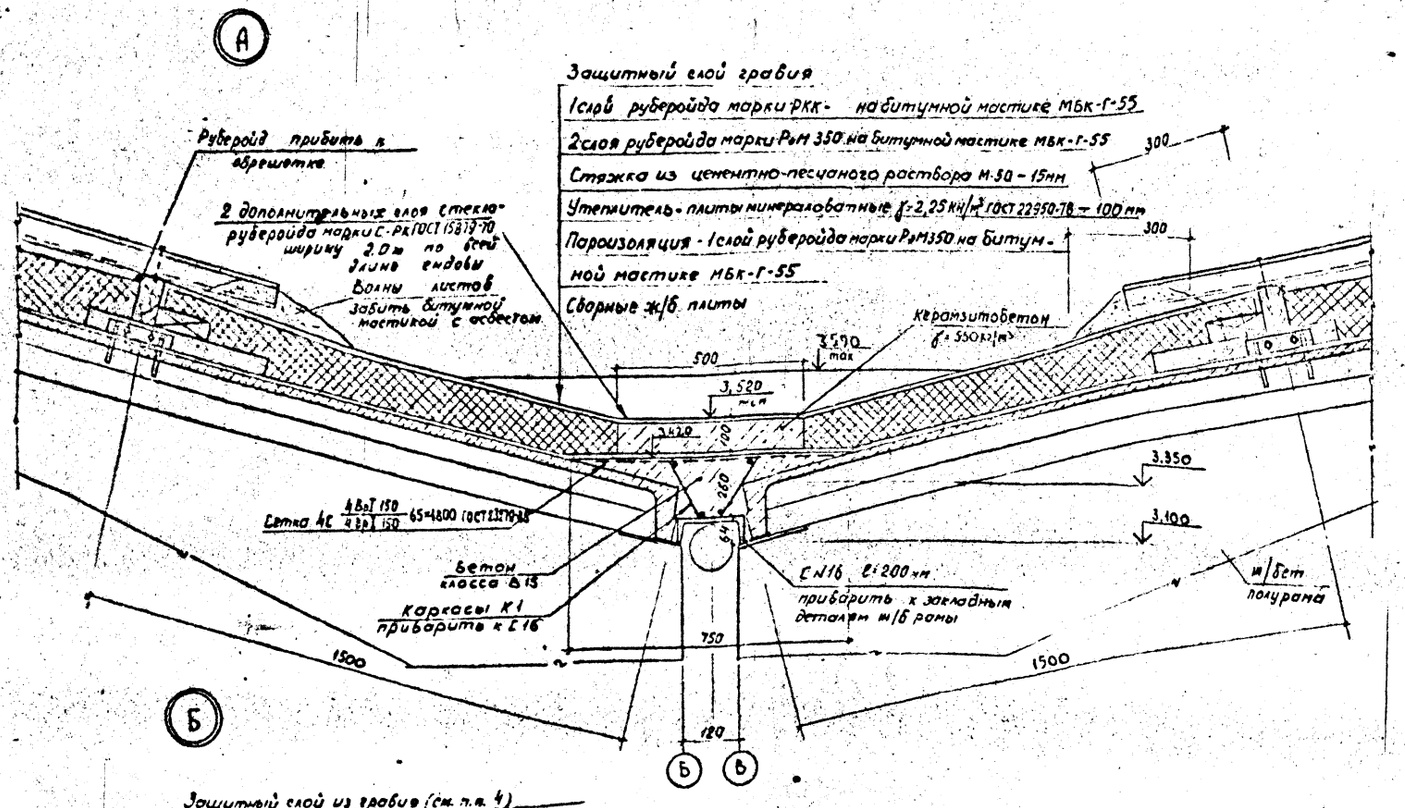

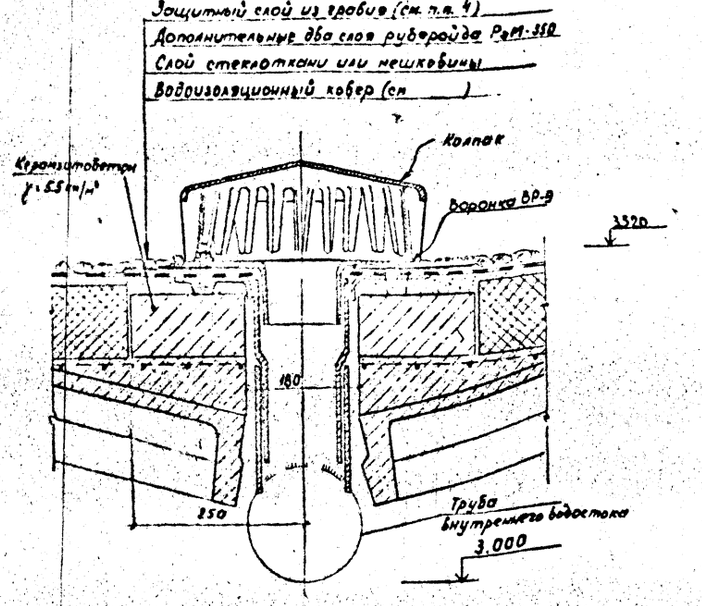

Каркас К-1

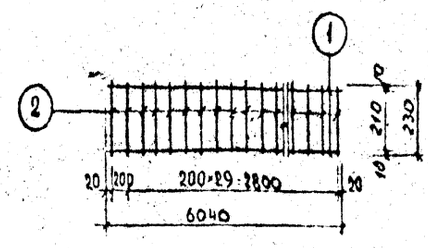

Спецификация элементов на каркас К-1

Марка элемента	N поз	Сечение	Длина мм	Кол шт.	Вес кг одной шт	Вес кг всех шт	Вес кг элемента	Примечание
К-1	1	Ф 16 А-II	6040	2	9.53	19.06	20.61	
	2	Ф 6 А-I	230	31	0.05	1.55		

Спецификация на узел А

Марка поз	Обозначение	Наименование	Кол	Масса ед. кг	Примечание
		Материалы			
К-1	лист	Каркас К-1	8	20.61	
С-1	ГОСТ 23279-85	Сетка 4С 4Вр-I 150 / 4Вр-I 150 65×4800	1	22.2	
		Швеллер 18 ГОСТ 8240-72* / Ст 3 ГОСТ 27772-88			
		ℓ=200	5	2.54	
		Керамзитобетон γ=55кг/м³	-	-	1.0м³
		Бетон класса В15	-	-	0.8м³

1. Дополнительные слои рубероида и стеклоткани наклеиваются горячей битумной мастикой МБК-Г-55 после установки фланца
2. Воронка устанавливается на слой горячей битумной мастики марки МБК-Г-55.
3. Отверстие для установки воронки ф 150
4. Защитный слой ковра мелкий гравий светлых тонов фракций 5-15мм, наносится по слою из антисептированной битумной мастики марки МБК-Г-55
5. Данный лист смотри совместно с листом 11

Начальник	Сливкин			т.п 801-2-87 17.87			
Гл.спец.	Кокорев						
ГИП	Сливкин			Коробник на 200 коров с автоматической привязью (для Волго-Вятской зоны)	Стадия	Лист	Листов
Инж.кат.	Лисицкая				Р	12	
Исполн.	Зонина			Узлы А, Б	Госагропром РСФСР Союзгипросельстрой		
Н.контр.	Кокорев						

Привязан:

Инв. №

Альбом I

Типовой проект 801-2-87.13.87

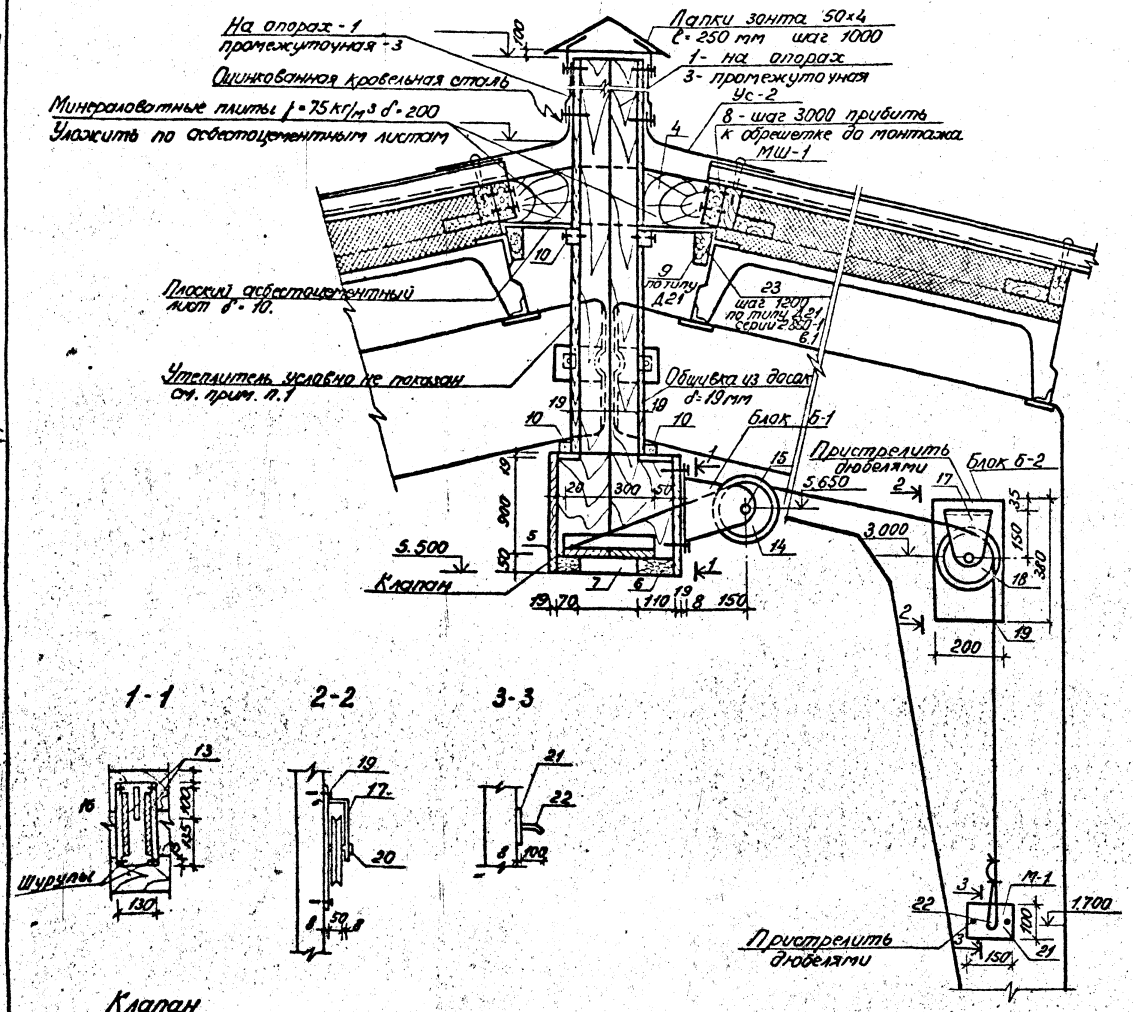

Клапан

ℓ=5770 мм

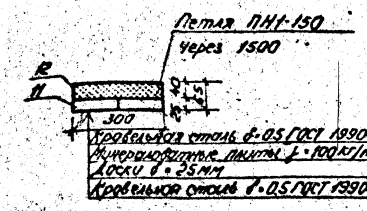

1. С наружной стороны вентиляционную щель до плоских асбестоцементных листов утеплить минераловатными плитами ПС-73-73* δ=40 и обшить оцинкованной кровельной сталью δ=0.5. Расход кровельной стали - 13.61 м².
2. Расход оцинкованной кровельной стали на клапан - 4.21 м².
3. Расход оцинкованной кровельной стали на обшивку вент. щели выше покрытия - 7.2 м².
4. Деревянные изделия выполнить из древесины хвойных пород влажностью не более 25%.

Спецификация материалов на вентиляционную щель

Марка поз.	Обозначение	Наименование	Кол.	Масса ед. кг	Примечание
		Деревянные изделия			
1		Из доски 170×50 ℓ=1850	2		0.015 м³
2		Из доски 210×50 ℓ=1850	2		0.019 м³
3		Доска 120×50 ℓ=1650	2		0.023 м³
4		Доска 150×60 ℓ=680	3		0.0061 м³
5		Брусок 50×70 ℓ=5770	1		0.0206 м³
6		Брусок 50×110 ℓ=5770	1		0.0317 м³
7		Брусок 50×50 ℓ=200	2		[illegible]
8	Серия 2.860-1 в.1	Д 23	6		[illegible]
9		Брусок 60×130 ℓ=5770	2		[illegible]
10		Брусок 60×50 ℓ=5770	4		[illegible]
		Обшивка из досок толщ. 19	–		0.3[illegible] м³
	Итого общий	объем:			0.679 м³
11	см. данный лист:	Клапан доска 150×25 ℓ=5770	2		0.0213 м³
12	то же	Клапан брусок 60×40 δ=300*	5		0.0005 м³
	Итого объем	Древесины на клапан			0.045 м³
		Металлические изделия			
		Блок Б-1 - 2 шт.			
13		-200×8 ГОСТ 103-76 ℓ=200	2	2.51 кг	
14	Серия 4.904-11	Блок Б 60-II	1	1.82 кг	
15		ф 18 ГОСТ 2590-71* ℓ=70	1	0.14 кг	
16		-130×8 ГОСТ 103-76 ℓ=250	1	2.04 кг	
		Итого:		9.02 кг	
		Блок Б-2 - 2 шт			
17		-150×8 ГОСТ 103-76 ℓ=250	1	2.36 кг	
18	Серия 4.904-11.	Блок Б 60-II	1	1.82 кг	
19		-200×8 ГОСТ 103-76 ℓ=380	1	4.77 кг	
20		ф 18 ГОСТ 2590-71* ℓ=70		0.14 кг	
		Итого:		9.09 кг	
		М-1 - 2 шт			
21		-100×8 ГОСТ 103-76 ℓ=150	1	0.94 кг	
22		ф 10 АI ГОСТ 5781-75 ℓ=110	1	0.07 кг	
		Итого		1.01 кг	
	ГОСТ 3066-80	Стальной канат ℓ=126 м	2	2.52 кг	
	ГОСТ 5088-78	Петля ПН1-150	5	–	
	ГОСТ 103-76*	Лапки зонта 50×4 ℓ=250	14	0.523 кг	
	ГОСТ 19904-74*	Зонт из оцинк. кровельной стали	1	14 кг	
	ГОСТ 8509-72*	δ=0.5 L 90×5 ℓ=80	6	0.67 кг	
	Серия 2-860-1 вып. 1	УС-2			12 шт

Привязан:				т.п. 801-2-87.13.87			АР
	Нач.отд.	Сыркин		Коровник на 200 коров с автоматической привязью (для Волго-Вятской зоны)	Стадия	Лист	Листов
	ГИП	Лесковская			Р	13	
	Гл.спец.	Кокрев					
	Рук.гр.	Лесковская		Регулируемая вентиляционная щель в покрытии.	Госагропром РСФСР Волгоятгражданпроект		
	Исполн.	Волкова					
Инв.№	Н.контр.	Кокрев					

Инв.№ подл. | Подпись и дата | Взам.инв.№

Копировал | Формат А2

Альбом II

Типовой проект 801-2-87.13.87

План полов на отм. 0.000

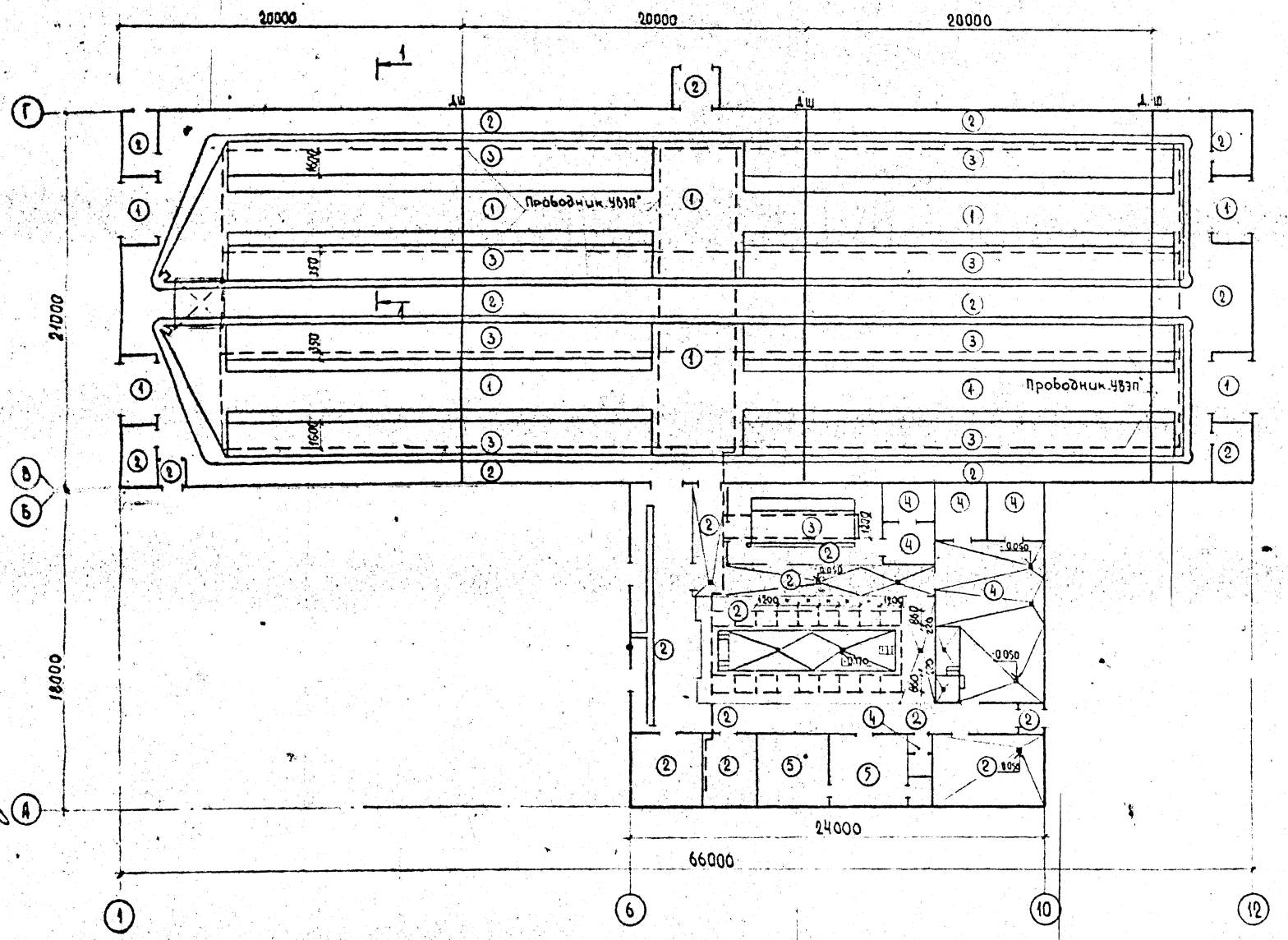

Экспликация полов

Наименование или номер помещения по проекту	Тип пола по проекту	Схема пола или номер узла по серии	Элементы пола и их толщина	Площадь пола м²
1	1		Бетон марки В25 - 25мм Бетон марки В15 - 100мм Уплотненный грунт основания	481.2
1,2,3,4,5,6,7,8,10,11,13,20	2		Бетон марки В25 - 80мм Уплотненный грунт основания	627.0
1,20	3 (I вариант)		Доски шпунтованные - 37мм Битумная мастика - 3мм Лаги антисептированные 100×50 Бетон марки В7.5 - 80мм Уплотненный грунт основания	380.8
1,20	3 (II вариант)		Резинокордные плиты - 20мм Цементно-песчаная стяжка 20мм Керамзитобетон марки В3.5 - 80мм Уплотненный грунт основания	380.8
12,16,15,17,18,19	4		Керамическая плитка ГОСТ 6787-80 - 10мм Цементно песчаный раствор В10.5 - 10мм Бетон марки В7.5 - 100мм Уплотненный грунт основания	78.48
9,14	5		Линолеум ГОСТ 7251-77 - 5мм Прослойка из холодной мастики на водостойких вяжущих - 1мм Керамзитобетон марки В3.5 - 20мм Бетон марки В7.5 - 80мм Уплотненный грунт основания	37.86

1. Устройство выравнивания потенциалов (УВЭП) выполняется из арматуры Ф6АI. По полам здания проводники УВЭП соединяются между собой и присоединяются на сварке к полосе (-20×4) в каналах навозоудаления, к трубопроводам ВК. Сварку производить электродами Э-42 ГОСТ 9467-75. Расход металла на УВЭП — Ф6АI-390,0 п.м., вес 86.6 кг
2. Расход арматуры на деформационные швы — Ф12АI-252.0 п.м., вес - 223.8 кг

1-1

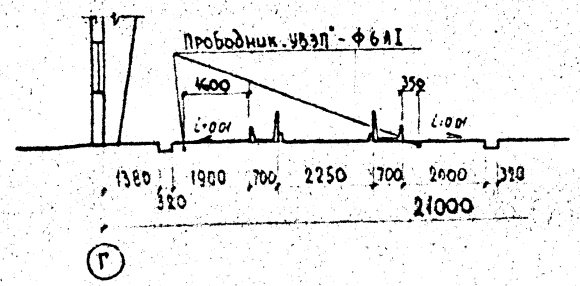

Деформационный шов

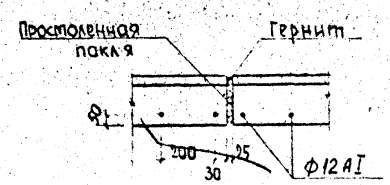

Нач.отд.	Сыркин		т.п. 801-2-87.13.87	
Гл.спец.	Кокарев			
ГИП	Сыркин		Коровник на 200 коров с автоматической привязью (для Волго-Вятской зоны)	Стадия Р / Лист 1 / Листов 1
Рук.гр.	Лесковская			
Исполн.	Болина		План полов и устройство выравнивания электрических потенциалов	Госагропромстройпроект
Н.контр.	Кокарев			

Привязан:

Инв. №

Согласовано

Должность | Фамилия | Подпись | Дата

Взам. инв. №

Подпись и дата

Альбом II

Типовой проект 801-2-87.13.87

Крепление и обрамление ворот в кирпичной стене

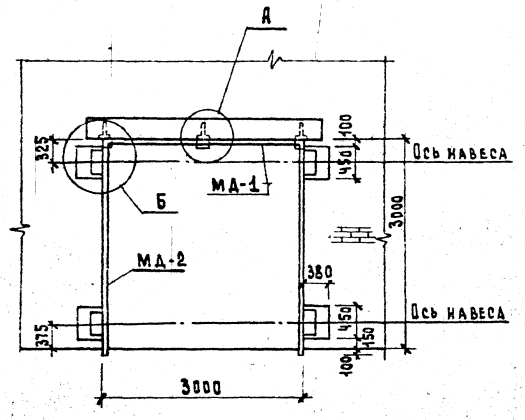

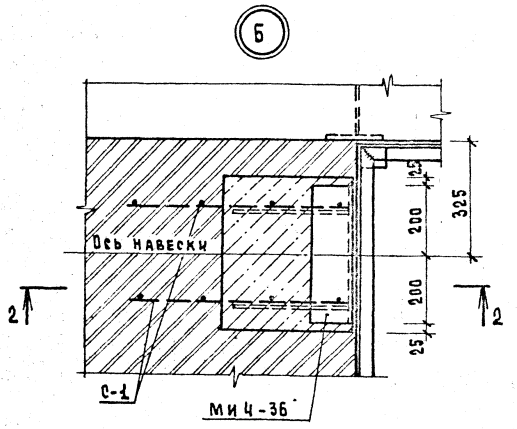

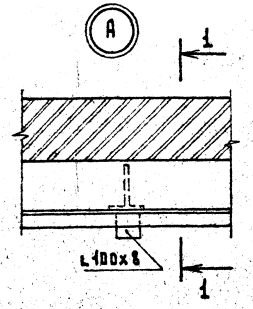

1—1

2—2

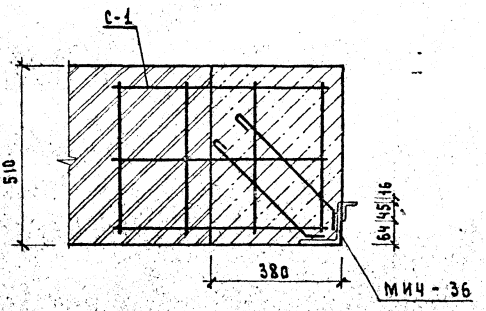

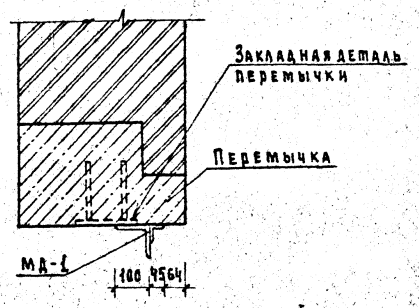

Спецификация стали на обрамления ворот

Марка поз.	Обозначение	Наименование	Кол.	Масса ед. кг	Примечание
МД-1	АР.И.5	Обрамляющий уголок L45×5	1	12.6	
МД-2	АР.И.5	То же	2	10.4	
С-1	Серия 1.800-4	Арматурная сетка МД6-3°	4	0.8	ℓ=1000
МИ4-36	Серия 3.400-6/76	Закладная деталь МИ4-36	4	5.1	

1. Закладные детали МИ4-36, заложить одновременно с кладкой.
2. Сетки С-1 приварить к закладной детали МИ4-36
3. Сварку производить электродами типа Э-42 по ГОСТ 9467-75. Швы $h_ш = 6$ мм.
4. Дополнительные закладные детали в перемычке даны на листе АР.И.7.

Привязан:	Нач.отд.	Сыркин		т.п. 801-2-87.13.87		АР
	Гл.спец.	Кокрев		Коровник на 200 коров с автоматической привязью (для Волго-Вятской зоны)	Стадия	Лист	Листов
	ГИП	Сыркин			Р	15	
	Рук.гр.	Лесковская		Обрамление ворот	Госагропромстрой РСФСР Волгобитагропромпроект	
	Исполн.	Золина				
Инв. №	Н.контр.	Кокрев				

Копировал Данченко

Формат А-2

Инв.№ подл. | Подпись и дата | Взам.инв.№

Ведомость рабочих чертежей основного комплекта КЖ.

Лист	Наименование	Примечание
1	Общие данные (начало)	
2	Общие данные (окончания)	
3	Схема расположения фундаментов и фундаментных балок	
4	Фрагмент 1 Вид А-А. Сечения 1-1 ÷ 4-4	
5	Узлы 1, 2, 3, 4, 5	
6	Узел 6. Сечения 13-13 — 15-15	
7	Фундамент Фм1	
8	Фундамент Фм2	
9	Схема расположения каналов навозоудаления и кормушек	
10	Фрагмент I:II	
11	Схема расположения приямка Пр1	
12	Траншея доильной установки УДА-8	
13	Схема расположения фундаментов под оборудования	
14	Траншея доильной установки УДА-16	
15	Схема расположения фундаментов под оборудования (вариант для УДА-16)	
16	Схема расположения рам, колонн и плит покрытия	
17	Схема расположения элементов перекрытия вентиляторы №1 (№2)	
18	Схема расположения стеновых панелей	
19	Схема расположения гнезд под стойки стойлового оборудования, ограждений и дверей	
20	Схема расположения гнезд под стойки траншей (Вариант I, II)	

Ведомость ссылочных и прилагаемых документов

Обозначение	Наименование	Примечание
	Ссылочные документы	
ГОСТ 24022-80	Фундаменты железобетонные сборные под колонны сельскохозяйственных зданий	
1.412.1-2 в.0,1	Фундаменты железобетонные под трехшарнирные железобетонные рамы для однопролетных сельскохозяйственных зданий.	
1.415-1 в.1	Железобетонные фундаментные балки для стен производственных зданий	
1.822.1-2/82 в.1	Железобетонные рамы для однопролетных сельскохозяйственных зданий	
1.823.1-2 в.0-1,1,2	Колонны железобетонные для сельскохозяйственных производственных зданий	
1.832.1-8 в.0,1	Трехслойные железобетонные стеновые панели на гибких связях с эффективным утеплителем для сельскохозяйственных зданий	
1.865.1-4/84 в.1,3	Железобетонные предварительно напряженные плиты покрытий длиной 6 м для сельскохозяйственных зданий	
ПК-01-88	Сборные железобетонные плиты для покрытий производственных зданий	
1.030.9-2 в.0,1	Перегородки панельные зданий промышленных и сельскохозяйственных предприятий	
3.848.9-2 в.0,3	Технологические изделия для животноводческих производственных зданий	
3.006.1-2/82 в.0,1,2	Сборные железобетонные каналы и тоннели из лотковых элементов	
2.860-1 в.1	Типовые узлы покрытий одноэтажных сельскохозяйственных зданий	
2.860-4	Узлы сельскохозяйственных зданий с каркасом из железобетонных рам серии 1.822-2	
1.800-4	Стальные изделия для крепления конструкций одноэтажных сельскохозяйственных зданий	

Ведомость ссылочных и прилагаемых документов (продолжение)

Обозначение	Наименование	Примечание
	Прилагаемые документы	
	Строительные изделия	Альбом IV
	Ведомости потребности в материалах	Альбом VI

Ведомость объемов сборных железобетонных конструкций

	Наименование группы элементов конструкций	Код	Кол. м³	Примечание
1	Фундаменты стаканного типа	581200	15,83	
2	Фундаментные балки	582400	16,07	
3	Железобетонные рамы	582700	20,28	
4	Колонны	582100	5,34	
5	Стеновые панели	583100	99,91	
6	Плиты	584100	7,06	
7	Перегородки		4,03	
8	Кормушки	585800	20,6	
9	Перемычки	582800	5,42	

Типовой проект разработан в соответствии с действующими нормами и правилами и предусматривает мероприятия, обеспечивающие взрывную, взрывопожарную и пожарную безопасность при эксплуатации здания.
Главный инженер проекта: (Сыркин)

Инв. №				
Нач. отд.	Сыркин			ТП 801-2-87 13.87
Гл. спец.	Кокорев			
ГИП	Сыркин			
Рук. гр.	Сыркин			Коровник на 200 коров с автоматическим доением. Тип. Волго-Вятского района
Испол.	Кокорев			Общие данные (начало)
Н. контр.	Кокорев			

Стадия	Лист	Листов
Р	1	

Копировал: Формат

Альбом II

Типовой проект 801-2-87 13.87

Ведомость рабочих чертежей основного комплекта КЖ.

Лист	Наименование	Примечание
1	Общие данные (начало)	
2	Общие данные (окончания)	
3	Схема расположения фундаментов и фундаментных балок	
4	Фрагмент 1 Вид А-А. Сечения 1-1 ÷ 4-4	
5	Узлы 1, 2, 3, 4, 5	
6	Узел 6. Сечения 13-13 — 15-15	
7	Фундамент Фм1	
8	Фундамент Фм2	
9	Схема расположения каналов навозоудаления и кормушек	
10	Фрагмент I:II	
11	Схема расположения приямка Пр1	
12	Траншея доильной установки УДА-8	
13	Схема расположения фундаментов под оборудование	
14	Траншея доильной установки УДА-16	
15	Схема расположения фундаментов под оборудование (вариант для УДА-16)	
16	Схема расположения рам, колонн и плит покрытия	
17	Схема расположения элементов перекрытия бенткамеры №1 (№2)	
18	Схема расположения стеновых панелей	
19	Схема расположения гнезд под стойки стойлового оборудования, ограждений и дверей	
20	Схема расположения гнезд под стойки траншей (Вариант I, II)	

Ведомость ссылочных и прилагаемых документов

Обозначение	Наименование	Примечание
	Ссылочные документы	
ГОСТ 24022-80	Фундаменты железобетонные сборные под колонны сельскохозяйственных зданий	
1.412.1-2 в.0,1	Фундаменты железобетонные под трехшарнирные железобетонные рамы для однопролетных сельскохозяйственных зданий	
1.415-1 в.1	Железобетонные фундаментные балки для стен производственных зданий	
1.822.1-2/82 в.1	Железобетонные рамы для однопролетных сельскохозяйственных зданий	
1.823.1-2 в.0-1,1,2	Колонны железобетонные для сельскохозяйственных производственных зданий	
1.832.1-8 в.0,1	Трехслойные железобетонные стеновые панели на гибких связях с эффективным утеплителем для сельскохозяйственных зданий	
1.865.1-4/84 в.1,3	Железобетонные предварительно-напряженные плиты покрытий длиной 6 м для сельскохозяйственных зданий	
ПК-01-88	Сборные железобетонные плиты для покрытий производственных зданий	
1.030.9-2 в.0,1	Перегородки панельные зданий промышленных и сельскохозяйственных предприятий	
3.848.9-2 в.0,3	Технологические изделия для животноводческих производственных зданий	
3.006.1-2/82 в.0,1,2	Сборные железобетонные каналы и тоннели из лотковых элементов	
2.860-1 в.1	Типовые узлы покрытий одноэтажных сельскохозяйственных зданий	
2.850-4	Узлы сельскохозяйственных зданий с каркасом из железобетонных рам серии 1.822-2	
1.800-4	Стальные изделия для крепления конструкций одноэтажных сельскохозяйственных зданий	

Ведомость ссылочных и прилагаемых документов (продолжение)

Обозначение	Наименование	Примечание
	Прилагаемые документы	
	Строительные изделия	Альбом VII
	Ведомости потребности в материалах	Альбом VIII

Ведомость объемов сборных железобетонных конструкций

	Наименование группы элементов конструкций	Код	Кол. м³	Примечание
1	Фундаменты стаканного типа	581200	15,83	
2	Фундаментные балки	582400	16,07	
3	Железобетонные рамы	582700	20,28	
4	Колонны	582100	5,34	
5	Стеновые панели	583100	88,91	
6	Плиты	584100	7,06	
7	Перегородки		4,23	
8	Кормушки	585800	20,6	
9	Перемычки	582800	5,12	

Типовой проект разработан в соответствии с действующими нормами и правилами и предусматривает мероприятия, обеспечивающие взрывную, взрывопожарную и пожарную безопасность при эксплуатации здания.
Главный инженер проекта: (Сыркин)

Инв. №				привязан
Нач. отд.	Сыркин			ТП 801-2-87 13.87
Гл. спец.	Кокрев			
ГИП	Сыркин			Справочник на 200 коров с автоматическим доением для Волго-Вятского района
Рук. гр.				Стадия: Р; Лист: 1; Листов:
Испол.				
Н. конт.	Кокрев			Общие данные (начало)

Копировал: Формат

Ведомость спецификаций

Лист	Наименование	Примечание
	Спецификация к схеме расположения элементов фундаментов	
	Спецификация монолитного фундамента ФМ-1	
	Спецификация на арматуру сетки С-5	
	Спецификация монолитного фундамента ФМ-2	
	Спецификация на арматуру сетки С-4	
	Спецификая к схеме расположения каналов навозоудаления и корнушек	
	Спецификация к схеме расположения металлических элементов приямка Пр 1	
	Спецификация элементов на узел 1	
	Спецификация к схеме расположения ригелей, колонн и плит покрытия	
	Спецификация к схеме расположения стеновых панелей	
	Спецификация к схеме расположения элементов перекрытия венткамеры №1 (№2)	
	Спецификация на монолитные участки УМ-1, УМ-2	
	Спецификация к схеме расположения фундаментов под оборудования	

Таблица расчетных нагрузок на верхний обрез фундамента

№ п/п	Схема	Для снега 1.0 кПа		Для снега 1.5 кПа	
		N кН	H кН	N кН	H кН
1	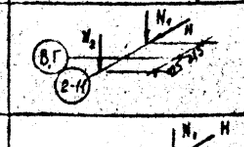	N_1=212 N_2=65	210	N_1=244 N_2=65	260
2	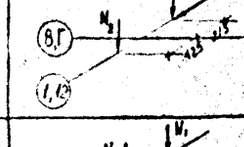	N_1=123 N_2=55,5	210	N_1=139 N_2=55,5	260
3	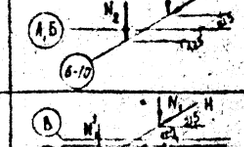	N_1=183 N_2=65	160	N_1=210 N_2=65	200
4	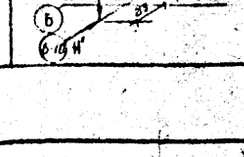	N_1=212 N_1'=183	H=210 H'=160	N_1=244 N_1'=210	H=260 H'=210

Общие указания

1. Исходные данные для проектирования и указания по применению проекта приведены в пояснительной записке
2. За условную отметку 0.000 принят уровень чистого пола кормового проезда коровника соответствующая абсолютной отметке [ ]
3. Фундаменты запроектированы для строительства в непучинистых, непросадочных грунтах со следующими нормативными характеристиками: $\gamma = 1.8\ т/м^3$; $\varphi = 28°$; $C = 2\ кПа$ (0,02 кгс/см²); $E = 14,7\ МПа$ (150 кгс/см²).
4. Грунтовые воды отсутствуют.
5. Монтаж сборного железобетона выполнить согласно СНиП III-16-80, а также в соответствии с указаниями примененных серий рабочих чертежей конструкций.
6. Монолитные бетонные и железобетонные конструкции выполнить в соответствии со СНиП-15-76
7. Изготовление и установку закладных деталей производить согласно СНиП III-18-75 и указаний СН 393-78, и ГОСТ 14098-68.

Антикоррозийная защита

1. Степень воздействия газовой среды на железобетонные конструкции из бетона повышенной плотности (П) и необетонируемые стальные элементы при относительной влажности ≥ 75% – среднеагрессивная, на бетонные конструкции – слабоагрессивная, на конструкции из глиняного кирпича – неагрессивная.
2. Степень агрессивного воздействия навозных стоков на железобетонные и бетонные конструкции из бетона повышенной плотности (П) и стальные закладные элементы – среднеагрессивная.
3. Железобетонные конструкции, для которых в маркировке или в рабочих чертежах не оговорены требования к бетону в условиях среднеагрессивного воздействия газовой среды, следует выполнять из бетона на портландцементе; марки по водонепроницаемости В6 с водопоглощением по массе свыше 4,2% до 4,7%, водоцементном отношении В/Ц не более 0,55
4. Монолитные конструкции каналов и трапов систем навозоудаления, а также сборные железобетонные плиты перекрытия и решетки каналов выполнять из бетона на сульфатостойком цементе повышенной плотности марки по водонепроницаемости В6 (см. п.3) с введением в бетон армированных конструкций обмазки из добавок ингибиторов коррозии стали НН + ТБН; НН + СДБ; ННК + СДБ, где
   - НН – нитрит натрия (ГОСТ 19906-74)
   - ТБН – тетраборат натрия (ГОСТ 8429-77)
   - СДБ – сульфитно-дрожжевая бражка (ОСТ 81-79-74)
   - ННК – нитрит-нитрат кальция (ТУ3-03-704-74)
5. Необетонируемые стальные закладные изделия, соединительные и крепежные детали конструкций каркаса и стен, конструкции для опирания коммуникаций защитить комбинированным покрытием: лакокрасочным по металлизационному слою. Толщина металлизации цинком 120 мкм. Лакокрасочное покрытие выполнять 2 мя слоями эмали ХВ-125 (ГОСТ 10144-74) по слою грунтовки ФЛ-03ж (ГОСТ 9109-76) Общая толщина лакокрасочного покрытия 60 мкм
6. В конструкциях систем навозоудаления необетонируемые стальные закладные соединительные изделия защитить лакокрасочным покрытием по металлизационному слою цинка толщиной 150 мкм. Лакокрасочное покрытие выполнять 3 мя слоями эмали ХВ-785 (ГОСТ 7313-75) по слою грунтовки ФЛ-03ж. Общая толщина лакокрасочного покрытия 110 мкм
7. Поверхности монтажных сварных швов, а также нарушенных участки заводских покрытий защищаются по указаниям п. 5 и п. 6 соответственно.
8. Метизы (болты, гайки, шайбы) должны быть оцинкованы или кадмированы с последующим хроматированием в заводских условиях. После монтажа конструкций метизы и крепежные детали, имеющие резьбу дополнительно окрасить по указаниям п. 5.
9. Перед нанесением защитных покрытий, поверхности металла должны быть очищены от грязи, ржавчины, масел и окалины (группа очистки – вторая по ГОСТ 9402-80)

Привязан:

Нач отд	Сыркин		т.п. 801-2-87 ТМ.82			КМ
Гл спец	Кокоев					
ГИП	Сыркин		Коровник на 200 коров с доильно-молочной прибухтой для Волго-Вятского района	Стадия	Лист	Листов
Рук гр	Чесноков			Р	2	
Испол	Шорыгина					
Н.контр	Кокрев		Общие данные (окончание)	Госагропром РСФСР Волгавятагропромстрой		

Типовой проект 801-2-87 ТМ.82

Альбом

Инв. № подл. | Подпись и дата | Взам. инв. №

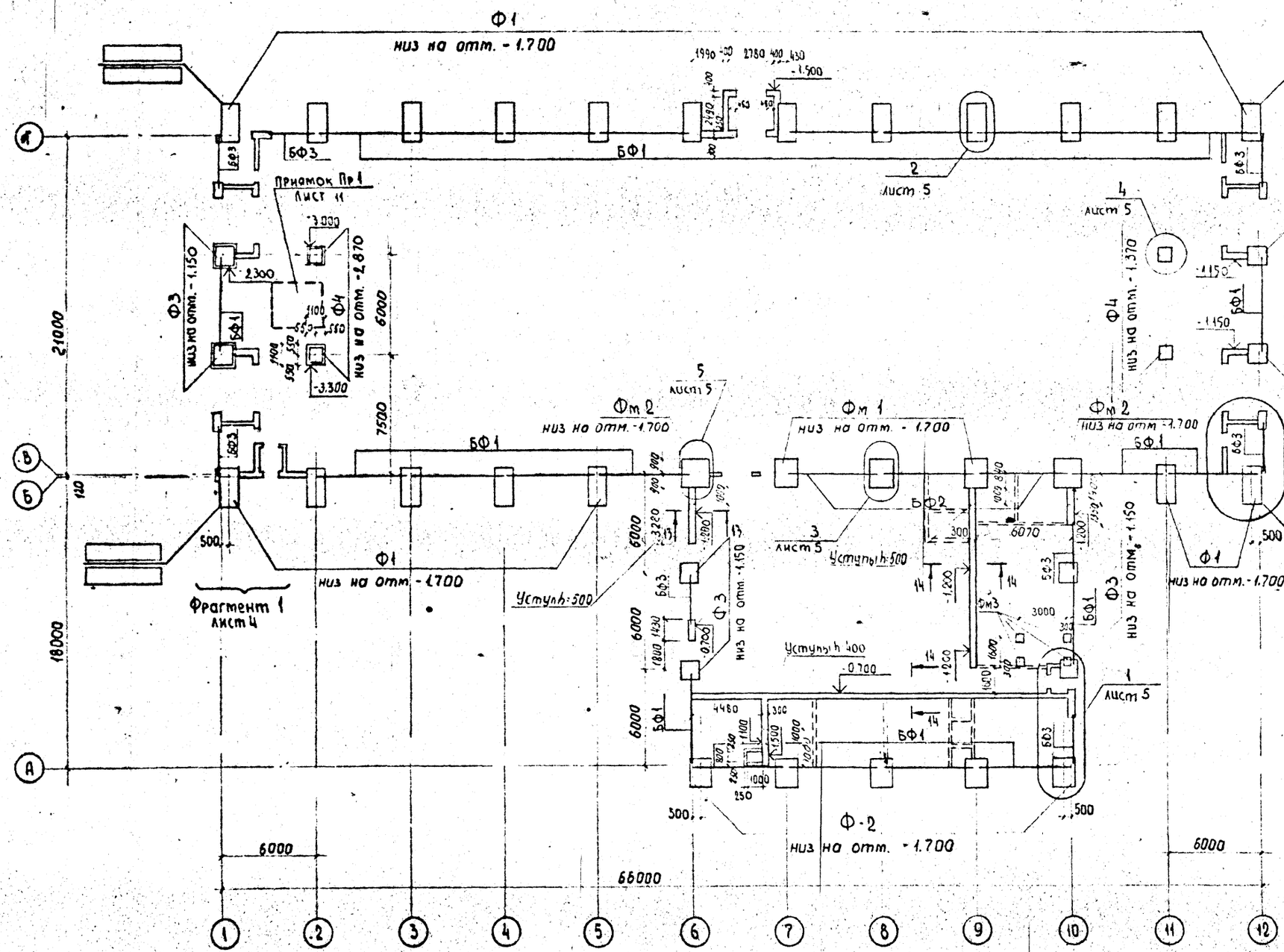

1. Характеристика грунта дана на листе КН-2
2. Глубина заложения фундаментов и размеры подошв уточняются при привязке проекта к местным условиям площадки в соответствии со СНиП II-15-74 и СНиП II-21-75
3. Фундаменты под рамы и колонны - железобетонные монолитные; под стены - железобетонные фундаментные балки и монолитные бетонные - бетон класса В7.5.
4. Фундаментные балки укладывать на цементный раствор М50 толщиной 20мм.
5. Гидроизоляция для панелей на отм -0.030, для кирпичных стенки на отметке -0.050 из слоя цементного раствора состава 1:3 с гидрофобными добавками
6. Пунктиром показана подготовка под перегородки
7. Узлы сечения фундаментов смотри листы 4,5,6,7,8

Альбом II

Типовой проект 801-2-82.13.87

Согласовано:
Рук. гр. ОО Бритвин
Рук. гр. ВК Чернявский

Инв. № подл. | Подпись и дата | Взам. инв. №

Нач отд	Сыркин		т.п 801-2-87 13.87	
Гл спец	Коробб			
ГИП	Сыркин		Коровник на 200 коров с автоматической привязкой (для Волго-Вятской зоны)	Стадия	Лист	Листов
Рук гр	Лесковская			Р	3	
Исполн	Золина		Схема расположения фундаментов и фундаментных балок	Госагропромстройпроект Волгоагропромпроект
Н контр	Коробб			

Привязан:

Инв. №

Альбом III

Типовой проект 801-2-87 13 87

Фрагмент 1

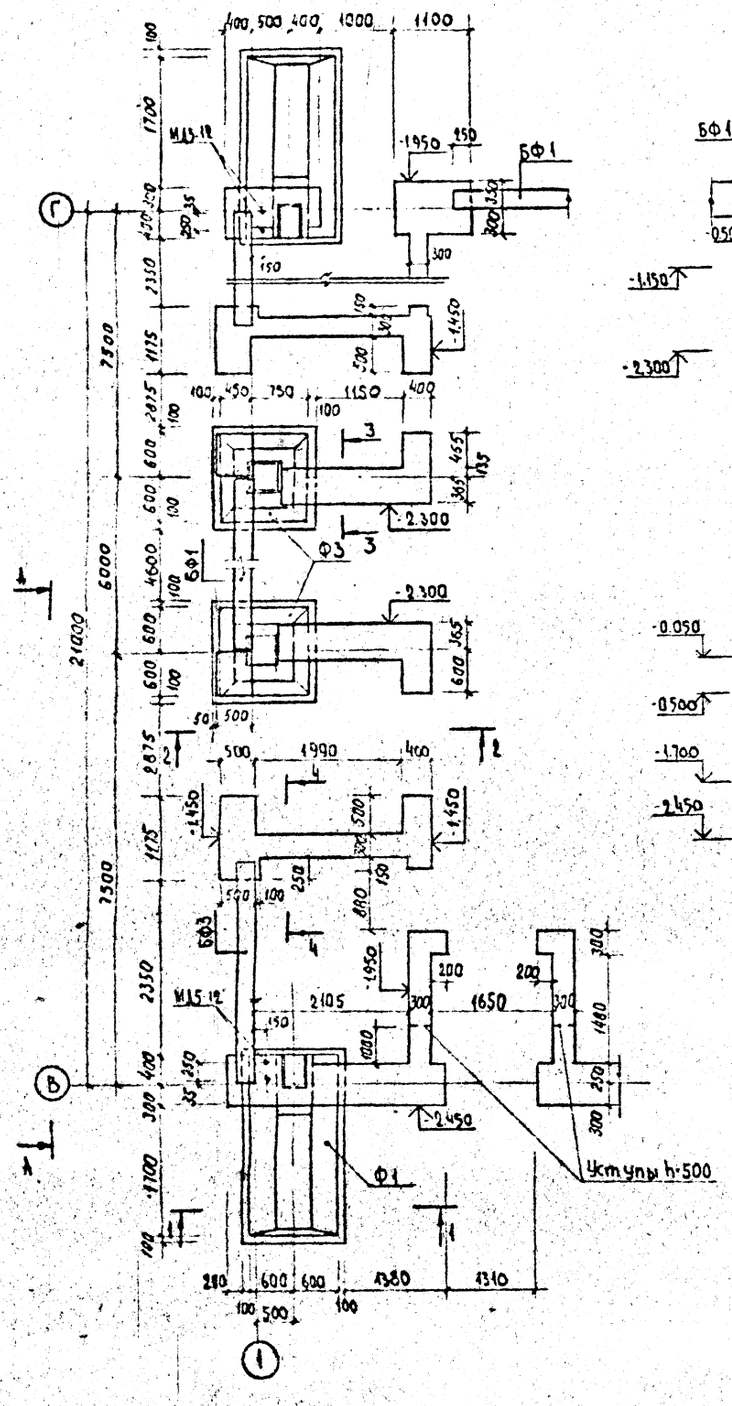

Вид А-А

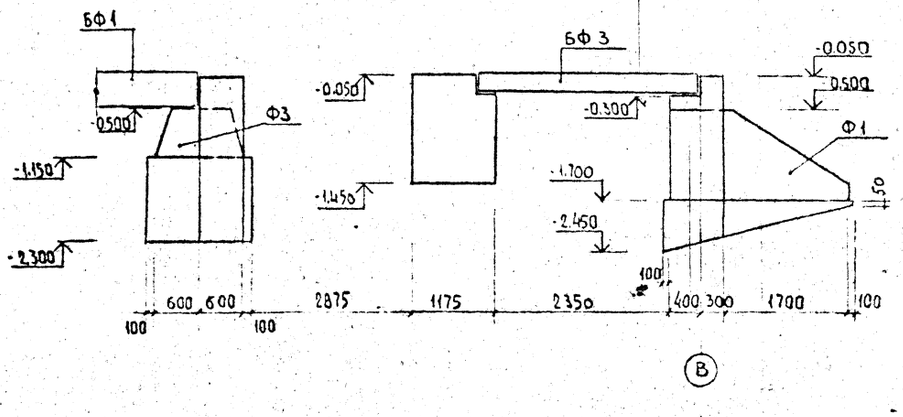

3-3

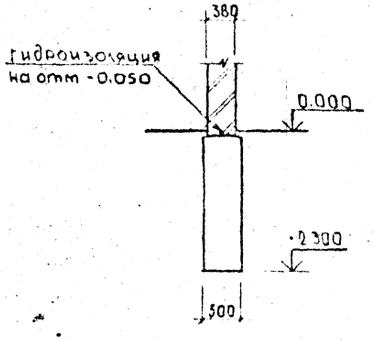

1-1

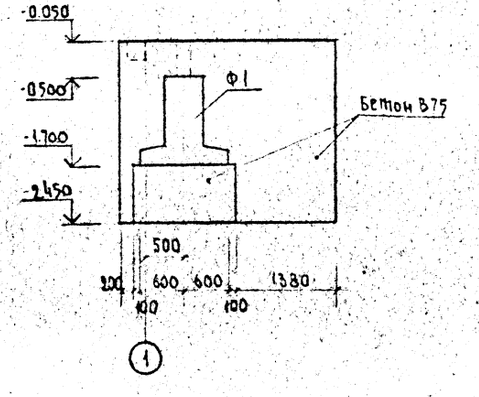

2-2

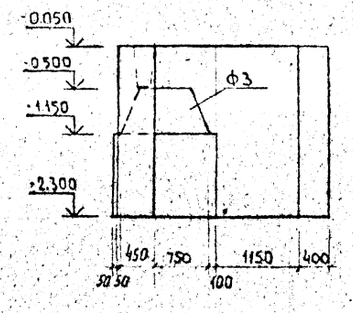

4-4

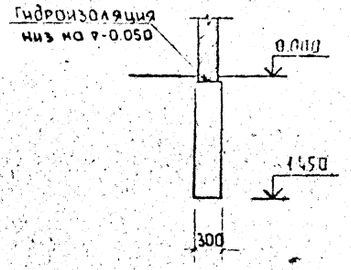

Привязан:

Инв. №

Нач отд	Сыркин		ТП 801-2-87 13 87	К III
Гл спец	Кокрев			
ГИП	Сыркин		Коробник на 200 кг/м² с автоматической привязью для волго-ветской зоны	Стадия Р / Лист 4
Рук гр	Арсеньева			
Исполн	Зотина		Фрагмент 1. Вид А-А Сечения 1-1 ÷ 4-4	Гипроспецсельстрой Волгоцветметпроект
Н контр	Кокрев			

Альбом II

Типовой проект 801-2-87 13.87

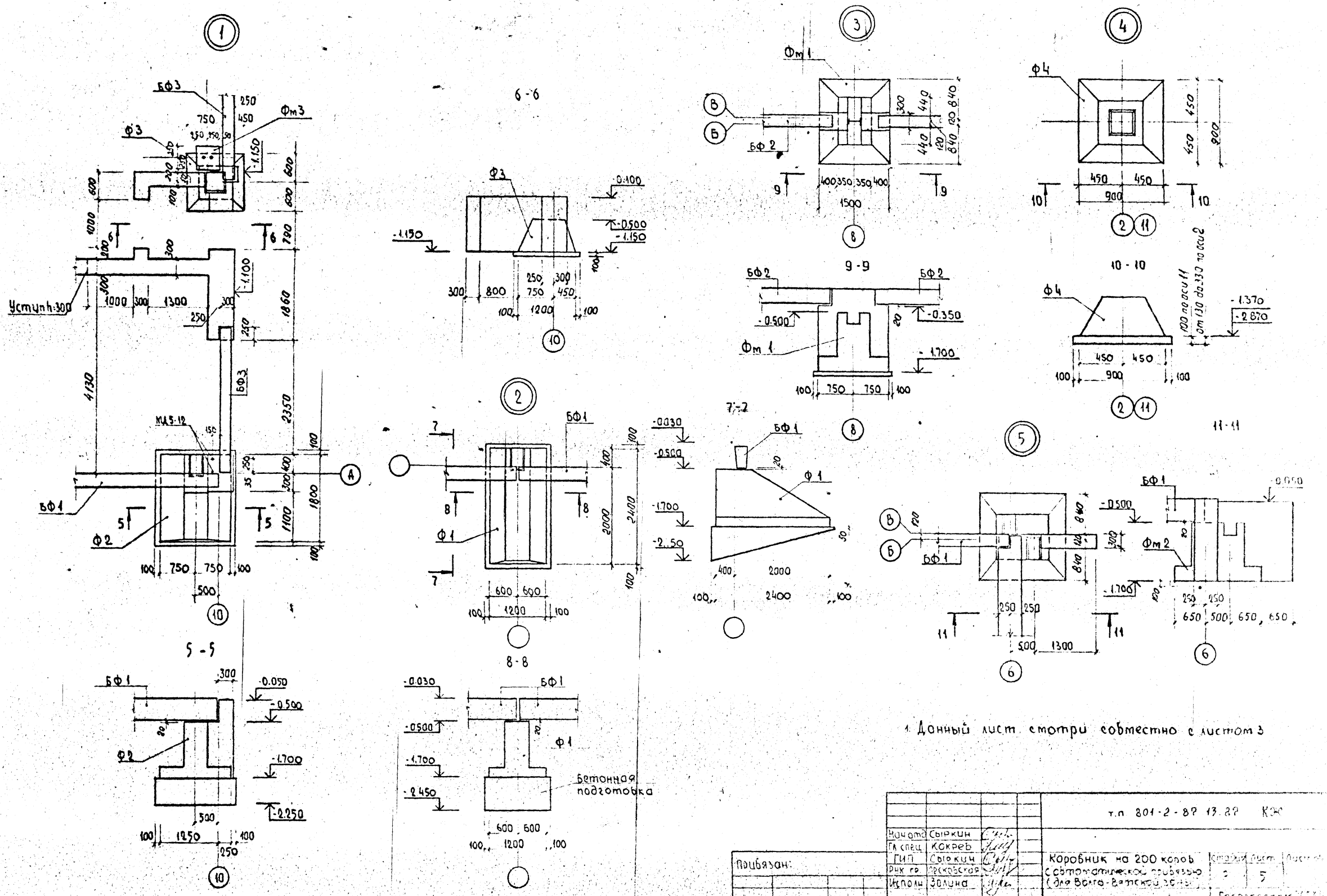

1. Данный лист смотри совместно с листом 3

				т.п 801-2-87 13.87 КЖ			
Привязан:			Нач отд	Сыркин		Коробник на 200 коров с автоматической привязью (для Волго-Вятской зоны)	Стадия / Лист / Листов: 2 / 5
			Гл спец	Кокрев			
			ГИП	Сыркин			
			Рук гр	Арсобская			
			Исполн	Золина		Узлы 1, 2, 3, 4, 5	Госагропром СССР Волгоавтагропроектсервис
			Н.контр	Кокрев			

Инв. № подл. | Подпись и дата | Взам. инв. №

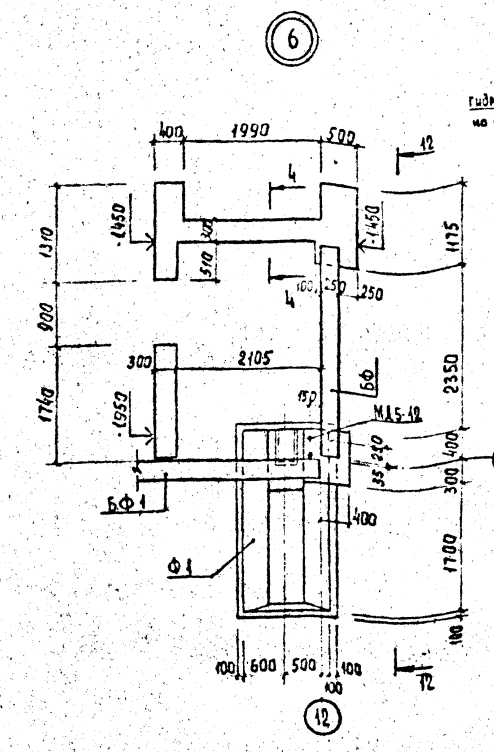

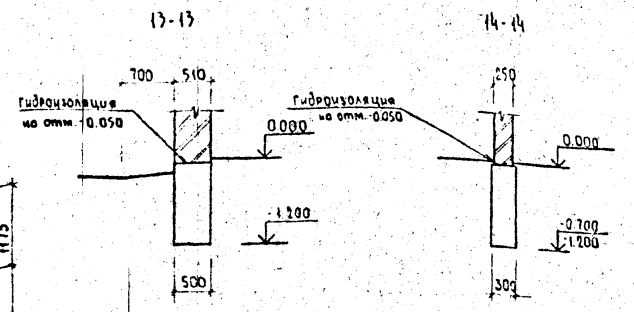

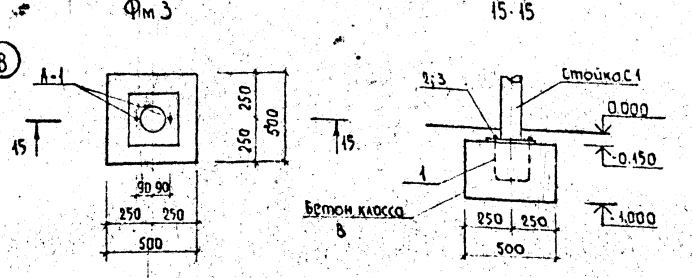

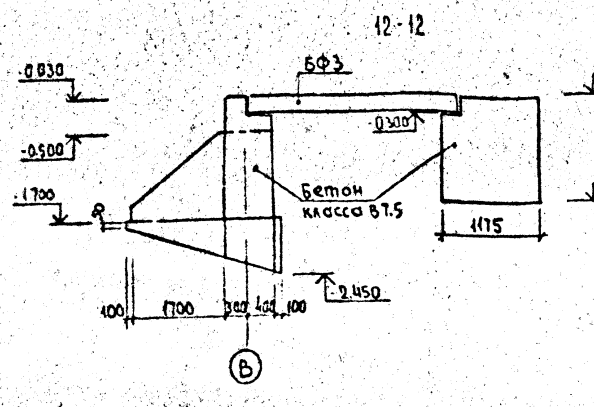

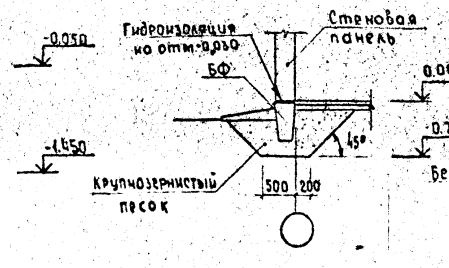

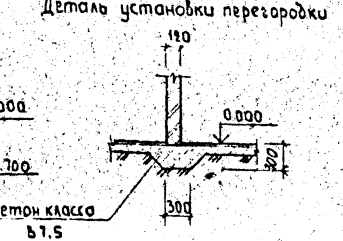

Спецификация к схеме расположения элементов фундаментов

Марка поз	Обозначение	Наименование	Кол	Масса ед.кг	Примечание
		Фундаменты			
		Для снега 1 кн/м²			
Ф 1	1.812.1-2 5 0.1	Ф 24.12.12	19	3270	
Ф 2	То же	Ф 18.12.12	5	2550	
		Для снега 1.5 кн/м²			
Ф 1	1.812.1-2 6.0.1	Ф 24.12.12	19	3270	
Ф 2	То же	Ф 18.15.12	5	2750	
		Для снега 1 кн/м² и 1.5 кн/м²			
		Фундаменты			
Ф 3	ГОСТ 24022-80	1Ф12.12-1	8	1100	
Ф 4	То же	1Ф 9.9-1	4	900	
		Монолитные фундаменты			
Фм 1	лист 7	Фм 1	3	–	2.36
Фм 2	лист 8	Фм 2	2	–	[illegible]
Фм 3	лист 6	Фм 3	4	–	3.21
		Балки фундаментные			
ФБ 1	1.415-1	ФБ 6-1	23	1500	
ФБ 2	То же	ФБ 6-11	3	700	
ФБ 3	1.038.1-1 в	Перемычка 5ПБ30-37	8	410	
		Изделия закладные			
МД5-12	1.800-4	МД5-12	12	0.1	
А1		Анкер А1	4	3.38	
		Материалы			
		Подбетонка Бетон В3.5	–	–	2.7 м³
		Набетонка Бетон В7.5	–	–	1.5 м³
		Подушка Бетон В7.5	–	–	4.9 м³
		Лент. монол. фундамент			
		Бетон В7.5	–	–	50.2 м³

1. Данный лист смотри совместно с листами 3,4,5

Спецификация стали на анкер А-1

Марка	№ поз	Сечение	Длина мм	Кол	Вес кг: деталь	Вес кг: всех	Вес кг: марки	Примечание
А-1	1	Ф 20 АI	1300	1	3.21	3.21	3.38	ГОСТ 2590-74*
	2	шайба М20	—	2	0.022	0.044		ГОСТ 11371-78
	3	гайка М20	—	2	0.062	0.124		ГОСТ 5915-70*

Привязан

Инв. №

Нач.отд.	Сыркин		
Гл.спец.	Коврев		
ГИП	Сыркин		
Рук.гр.	Бочкарева		
Исполн.	Зелина		
Н.контр.	Коврев		

т.п 801-2-87 ТС 87 КЖС

Коробник на 200 коров с автоматической привязью для доения [illegible]

Стадия Р | Лист 6 | Листов

Узел 6 Сечения 13-13 – 15-15

Типовой проект 801-2-87 ТС 87 Альбом II

Подпись и дата | Взам. инв. № | Инв. № подл.

Копировал | Формат

Альбом II

Типовой проект 801-2-82.13 82

ФМ-1

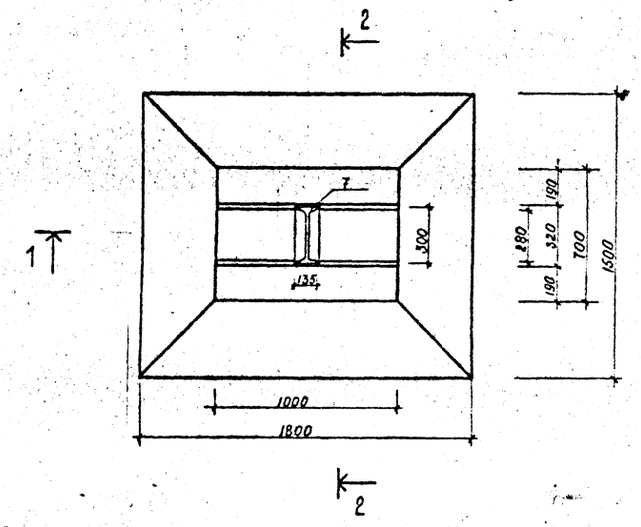

2-2

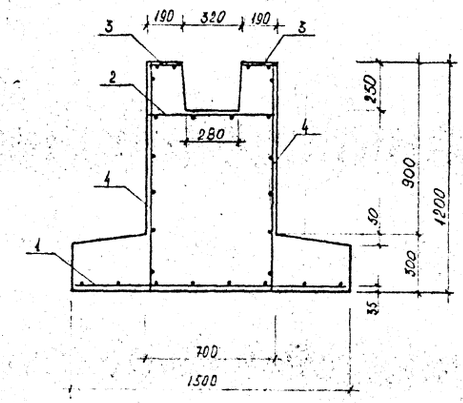

1-1

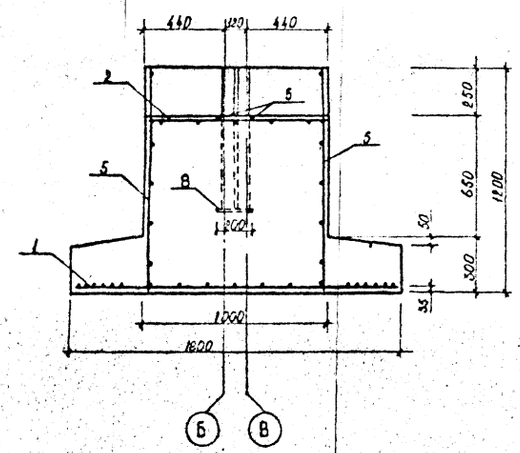

Сетка С-5

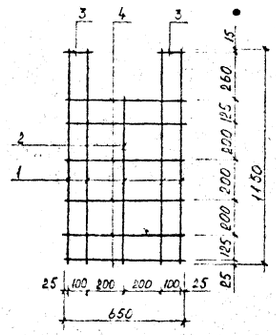

Спецификация монолитного фундамента ФМ 1-

Формат	Зона	Поз.	Обозначение	Наименование	Кол.	Примечание
				Фундамент ФМ1		
				Сборочные единицы		
				Сетки арматурные		
		1	1.812.1-2 в. 1.	С 8	1	25,9 кг
		2	ГОСТ 23279-85	4С $\frac{10AIII\ 200}{10AIII\ 200}$ 650×950 $\frac{15}{25}$	1	4,15
		3	"	4С $\frac{10AIII\ 100}{10AIII\ 200}$ 150×950 $\frac{15}{25}$	2	1,14
		4	"	4С $\frac{10AIII\ 200}{8AI\ 200}$ 950×1150 $\frac{15}{25}$	2	5,80
		5	Лист 7	С 5	2	5,45
				Отдельные стержни		
		6		⌀ 10 А-I ГОСТ 5781-82* ℓ 400	2	0,25
				Балка		
		7		Двутавр 50 ГОСТ 8239-72* ℓ 150	1	27,34
				Полоса		
		8		Плоска 40×5 ГОСТ 103-76 ℓ 225	1	0,35
				Материалы		
				Бетон В 15		1,34 м³

Спецификация арматуры на сетку С-5

Марка	Поз.	⌀ мм	ℓ мм	Кол.	Общая длина	Масса
С-5	1	10 AIII	1150	4	6,5	5,15
	2	10 AIII	900	1		
	3	8 AI	150	2	4,2	
	4	8 AI	650	6		

Гл.отд.	Сергин		т.п. 801-2-82.13 82		
Гл.спец.	Кокрев				
ГИП	Сергин		Корпуса на 200 куб. м в год	Стадия	Лист
Инж. I кат.	Лесовская			Р	7
Исполн.	Калинина				
Н.контр.	Кокрев		Фундамент ФМ 1	Гипрокоммунстрой	

Привязан:

Инв. №

1—1

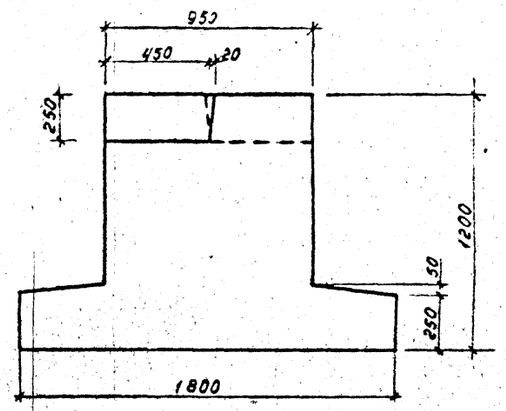

2—2

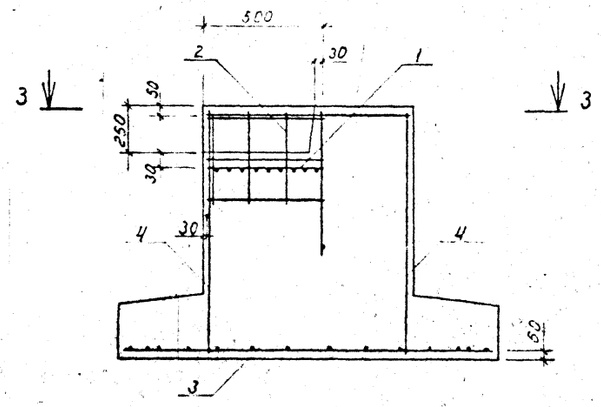

ФМ—2

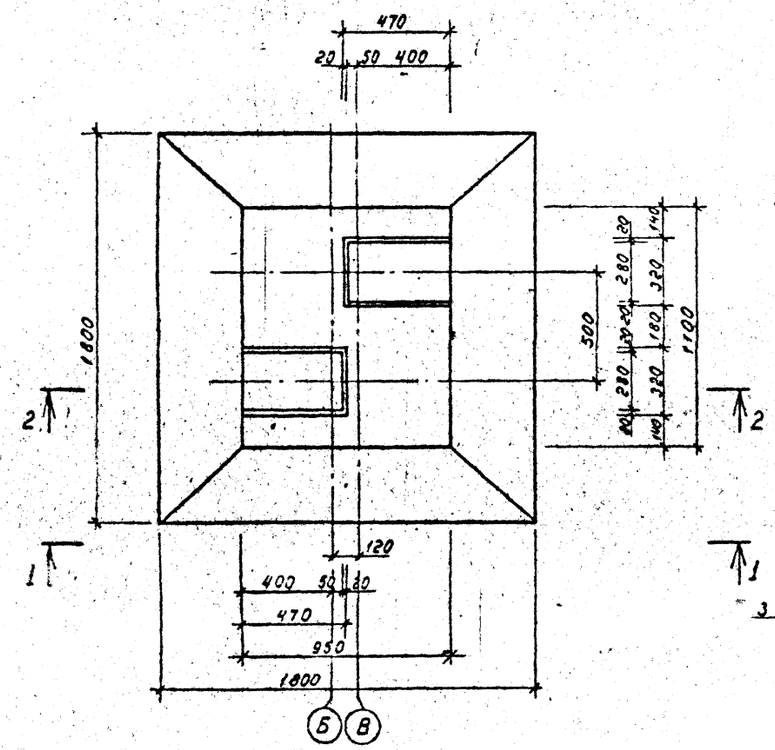

3—3

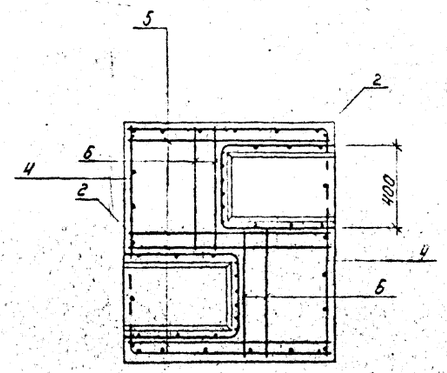

Сетка С-4

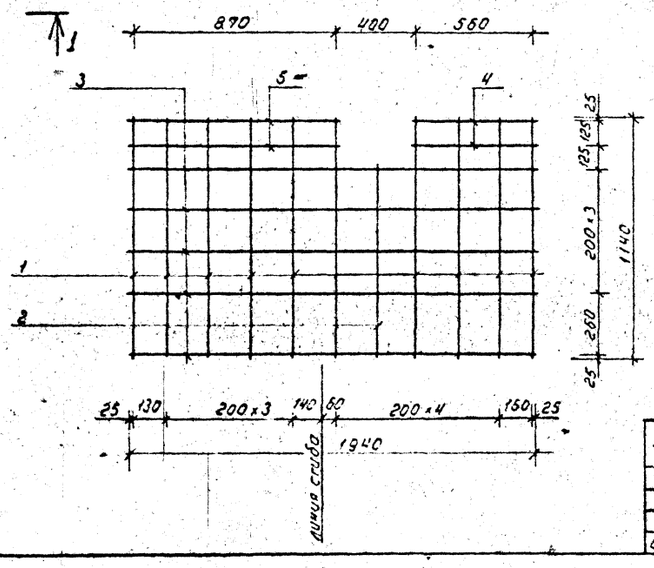

Спецификация пояснительная

Позиция	Зона	Поз.	Обозначение	Наименование	Кол.	Примечание
				Сборочные единицы		
		1	1.812.1-2.1-140	Сетка арматурная С17	2	2.8 кг
		2	1.812.1-2.1-130	Сетка арматурная С15	2	4.94 кг
		3	1.812.1-2.1-120	Сетка арматурная С10	2	17.0 кг
		4		Сетка арматурная С4	2	12.69
				Отдельные стержни		
		5		⌀10 А-III ГОСТ 5781-82 ℓ=990	4	0.554
		6		⌀10 А-II ГОСТ 5781-82 ℓ=500	4	0.372
				Материалы		
				Бетон В15		1.79 м³

Спецификация на арматуру сетки С-4

Марка	Nº поз.	Ф мм	ℓ мм	Кол. шт.	Общая длина м	Вес марки кг
С-4	1	10 А-III	1140	10	12.31	12.69
	2	10 А-III	910	1		
	3	8 А-III	1940	5	12.75	
	4	8 А-III	610	2		
	5	8 А-III	920	2		

Нач.отд	Сыркин		т.п. 801-2-87.13.87		КЖ
Гл.спец	Коврев				
ГИП	Сыркин		Коровник на 200 коров с автоматической привязью для Волго-Вятской зоны	Стадия	Лист	Листов
Рук.гр	Лесковская			Р.П.	8	
Исполн	Иванова					
Н.контр	Коврев		Фундамент ФМ-2	Госагропром РСФСР Волговятагропромпроект		

Привязан

Инв. №

Типовой проект 801-2-87 (13.87) Альбом II

Схема расположения каналов навозоудаления и кормушек

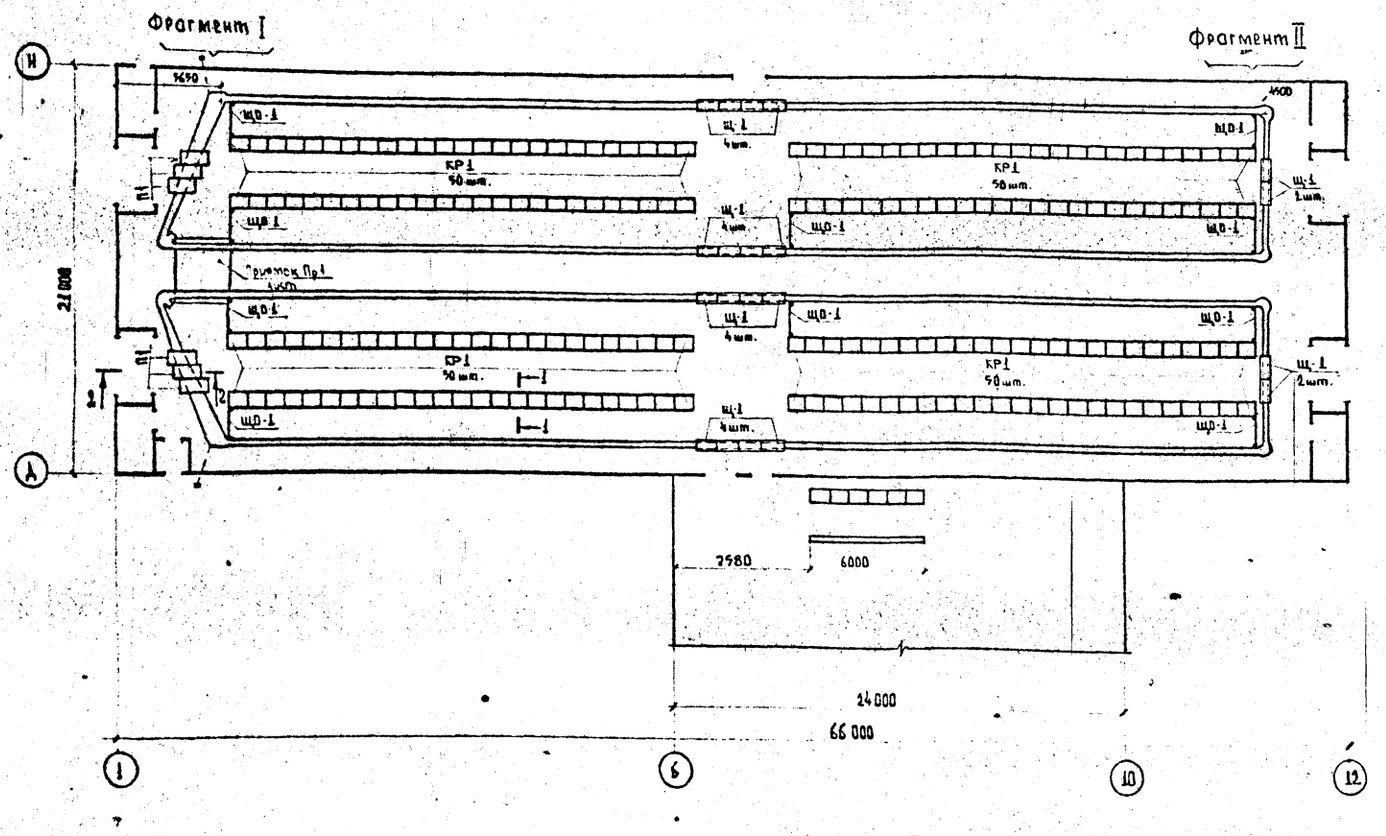

Спецификация к схеме расположения каналов навозоудаления и кормушек

Марка поз.	Обозначение	Наименование	Кол.	Масса ед. кг	Примечание
		Сборные ж. б. конструкции			
КР1	3.818.9-2 в.0,1	Кормушки ж.б. КТ78.70.37	206	250	
П1	3.006.1-2/82 в.1-2	Плита ПН4-8	6	270	
		Деревянные изделия	-		
Щ-1	КЖ.И	Деревянный щит Щ-1	20	—	0.097 м³
Щ-2	КЖ.И	то же Щ-2	2	—	0.097 м³
Щ-3	КЖ.И	" Щ-3	4	—	0.097 м³
Щ-4	КЖ.И	" Щ-4	1	—	0.097 м³
ЩО-1	КЖ.И	" ЩО-1	10	—	0.097 м³
		Металлические изделия			
1	ГОСТ 5781-75	Скоба Ф16АIII l=850	10	1.34	
		Приямок Пр1			
		Материалы			
		Дощатый настил			
		доски б=50мм	—	—	0.2 м³
		Решетка-доски б=40мм	1	—	0.06 м³
Л1		Деревянный лоток Л1	2	—	0.25 м³
		Бетон класса В 25	—	—	14.5 м³
		Канал навозоудаления			
		Материалы	—	—	
		Днище канала: доски б=40	—	—	0.21 м³
		Бетон класса В 25	—	—	2.36 м³
		Набетонка бетон В25	—	—	0.628 м³

1-1

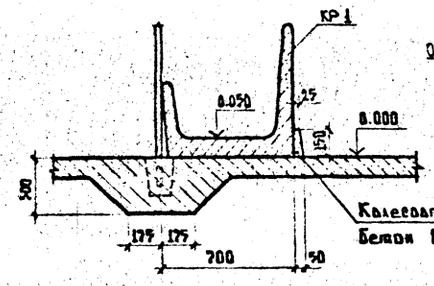

2-2

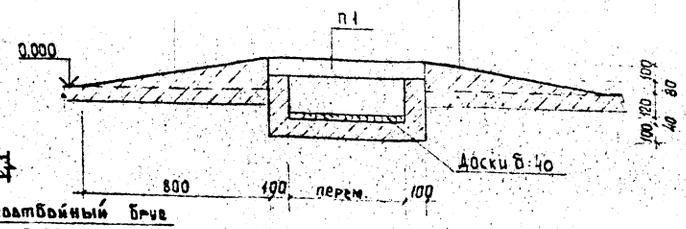

1. Данный лист смотреть совместно с листами
2. Каналы навозоудаления и приямок Пр1 выполнять из бетона класса В 25, марки W6 по водонепроницаемости, водоцементное отношение не более 0.55. Дополнительные требования по виду и составу вяжущих наполнителей и воды принять в соответствии с техническими требованиями серии 3.818.9-2
3. Общие указания по антикоррозионной защите смотреть на листе
4. Устройство колесоотбойного бруса производить после монтажа кормушек и установки технологических ограждений. В колесоотбойных брусьях устроить деформационные швы через 20м и совместить их с деформационными швами в полах. Швы заполнить просмоленной паклей.
5. Щиты ЩО1 крепить к разделителям стоек хомутами.

Нач. отд.	Пырина			т.п. 801-2-87.13.87			КЖ
Гл. спец.	Корнев						
ГИП	Сырвин						
Рук. гр.	Аверьянов			Коровник на 200 коров в автоматической привязи для выгульной зоны	Стадия	Лист	Листов
Инженер	Боярова				Р	9	
Н. контр.	Корнев			Схема расположения каналов навозоудаления и кормушек	Гипрокрестьстрой Волгоградский филиал		

Привязан

Инв. №

Альбом II

Типовой проект 801-2-87.13.87

Фрагмент I

Фрагмент II

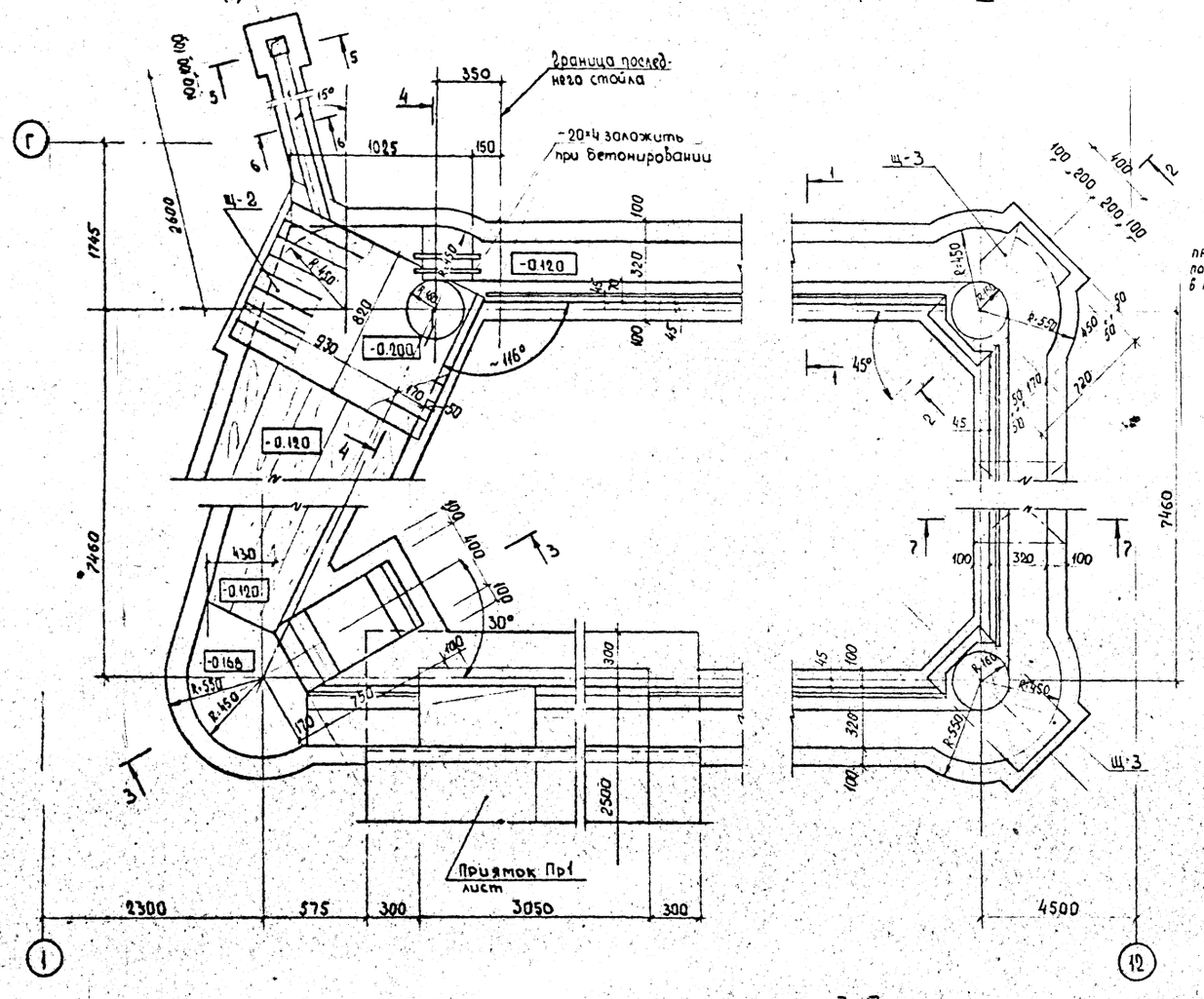

1-1

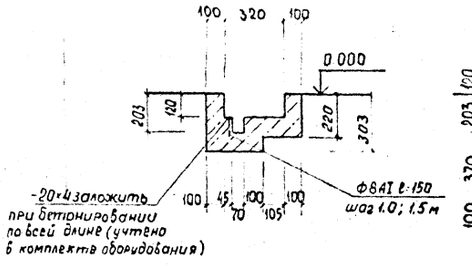

2-2

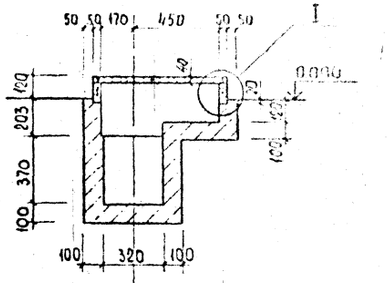

3-3

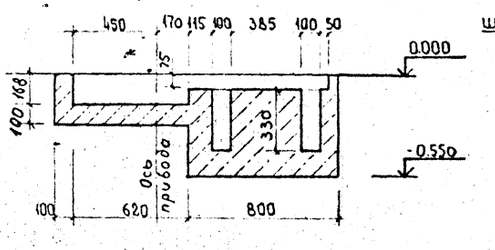

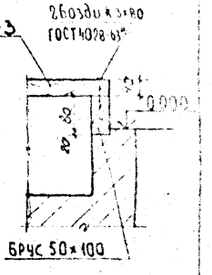

4-4

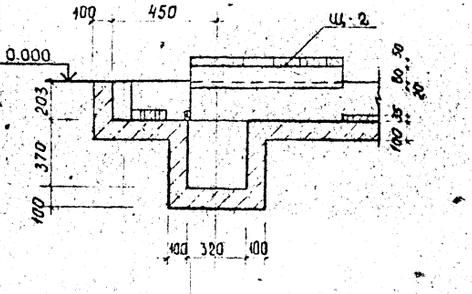

5-5

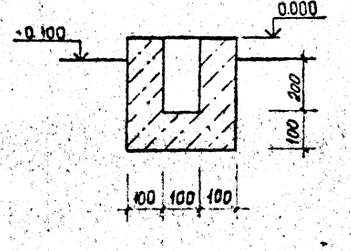

6-6

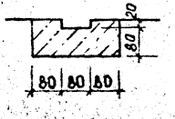

7-7

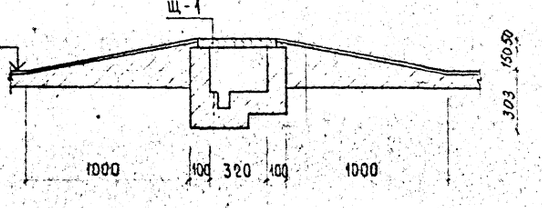

1. Данный лист смотри совместно с листом
2. Расход арматуры Ф8 АI на канал навозоудаления 7.0 кг

				т.п. 801-2-87.13.87	КМ
	Нач.отд.	Сыркин			
	Гл.спец.	Коврев			
Привязан:	ГИП	Сыркин		Коровник на 200 коров с автоматической привязью (для Волго-Вятской зоны)	Стадия / Лист / Листов: Р / 10
	Рук.гр.	Лесковская			
	Исполн.	Эрлина		Фрагмент I; II	Госагропром СССР Волгобятагропромпроект
Инв.№	Н.контр.	Коврев			

Согласовано

Должность	Фамилия	Подпись	Дата
Рук. гр. техн.	Хтодзе		

Инв.№ подл. | Подпись и дата | Взам. инв.№

Типовой проект 801-2-87.13.87 Альбом II

Схема расположения приямка Пр1

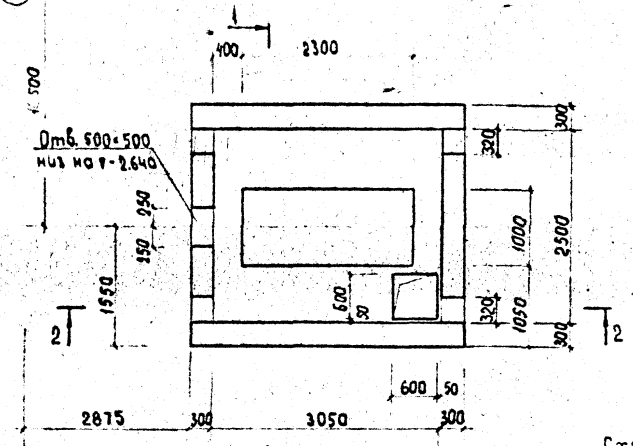

План перекрытия приямка Пр1

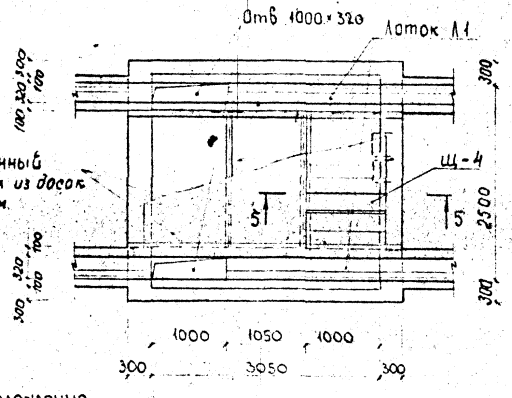

5-5

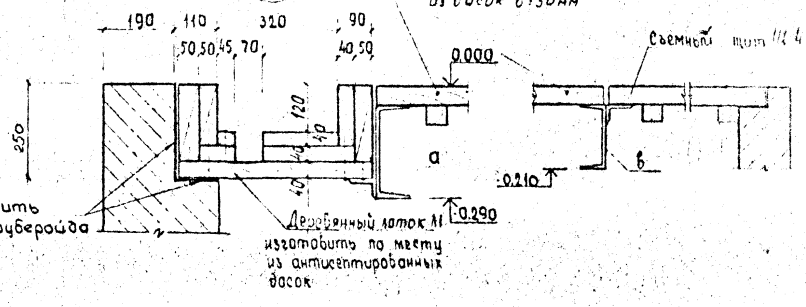

Ведомость элементов

Марка	Сечение: Эскиз	Поз	Состав	Опорные усилия: M тсм	N тс	Q т	Марка металла	Примечание
а	⊓	1	[24	1.7	–	2.0		
		2	∟75×50×6	Конструктивно				
б	⊏	3	[16	Конструктивно				
в	⊐	4	[16	Конструктивно				
		5	∟75×50×6					

Спецификация к схеме расположения металлических элементов приямка Пр1

Марка поз	Обозначение	Наименование	Кол	Масса ед. кг	Примечание
ОПГЗ	1.450.3-3	Ограждение площадок ОГПМХЭБ 12.15	6	85.2	

Схема расположения металлических элементов и ограждений приямка Пр1

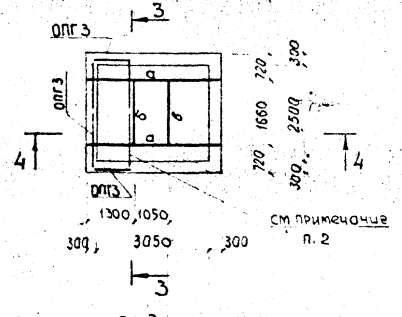

1-1

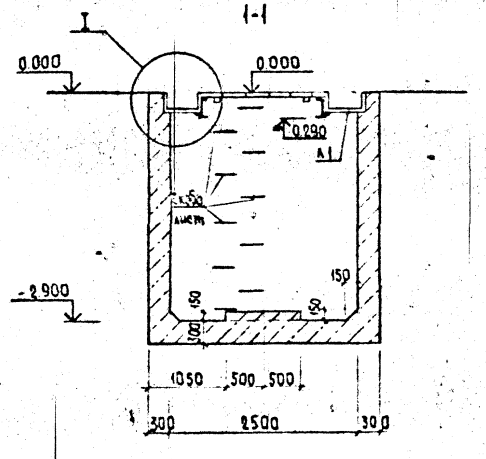

4-4

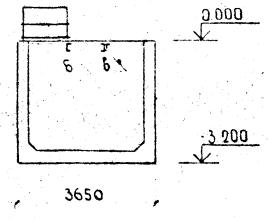

3-3

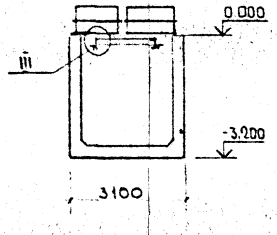

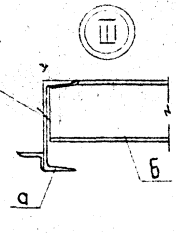

2-2

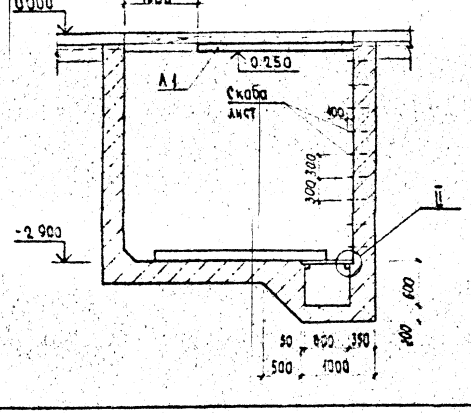

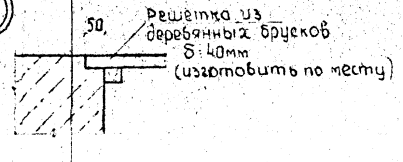

1. Настоящий лист рассматривать совместно с листом 9, кн. 1
2. В ограждениях (ОПГЗ) приямка Пр1 вырезать по месту нижнюю горизонтальную полосу -140×4 в местах прохождения канала навозоудаления
3. Поверхности стен приямка Пр1, соприкосающиеся с грунтом окрасить горячим битумом за 2 раза.

Нач отд	Сыркин		т.п 801-2-87.13.87
Гл спец	Кокорев		
ГИП	Сыркин		Коровник на 200 коров с автоматической привязью (для Волго-Вятской зоны)
Рук гр	Лесковская		Стадия Р Лист 11
Исполн	Золина		Схема расположения приямка Пр1
Н контр	Кокорев		Госагропромстройпроект

Привязан:

Инв №

Траншея доильной установки УДА-8 „Тандем"

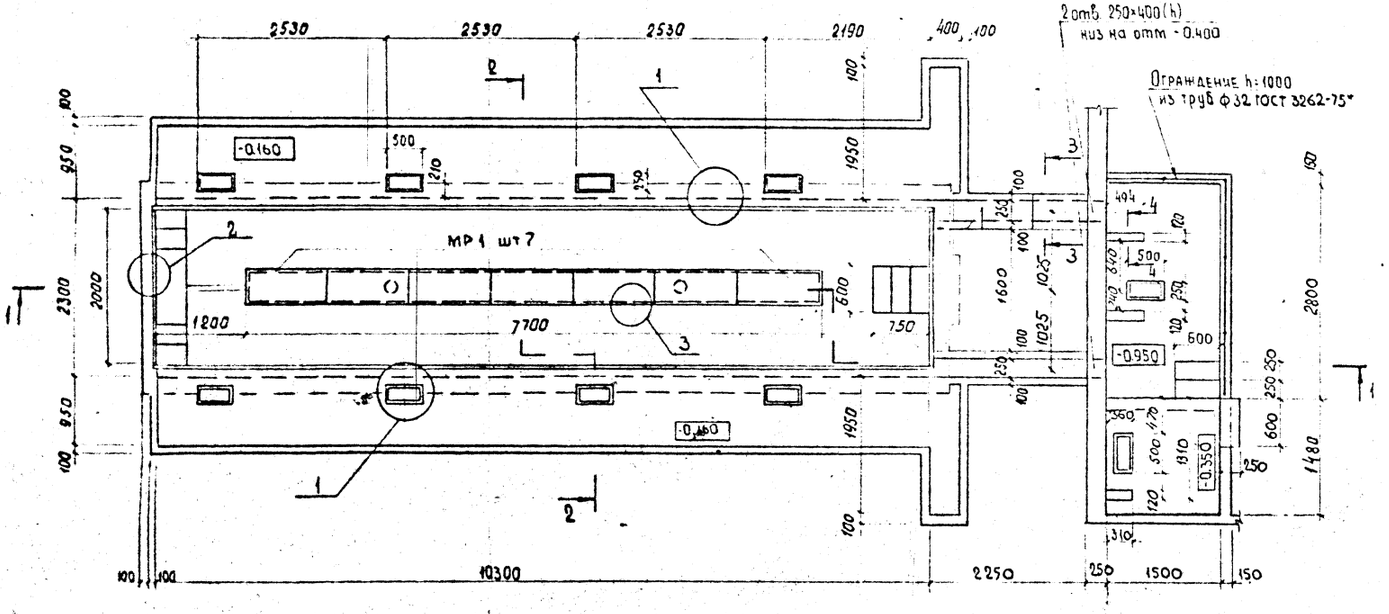

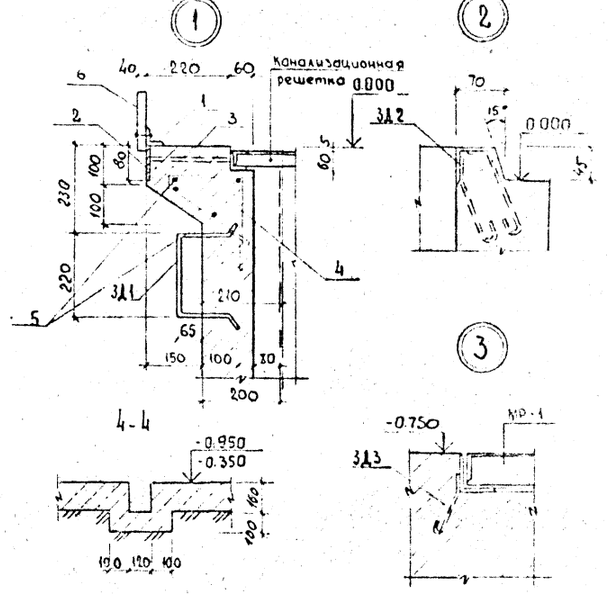

1-1

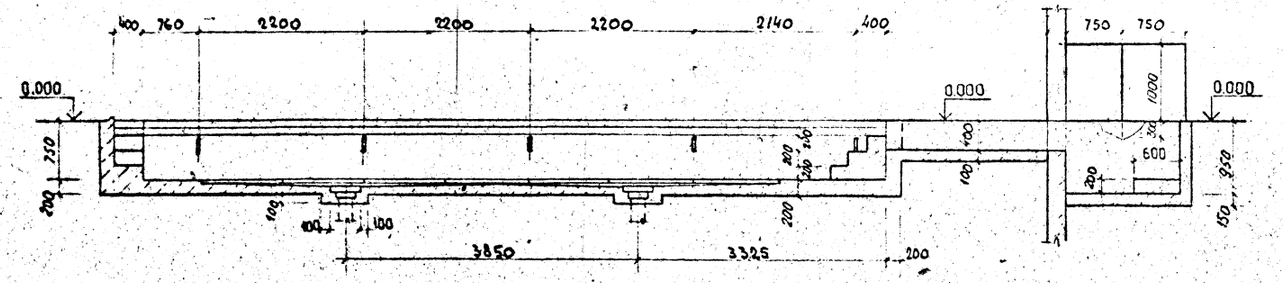

2-2

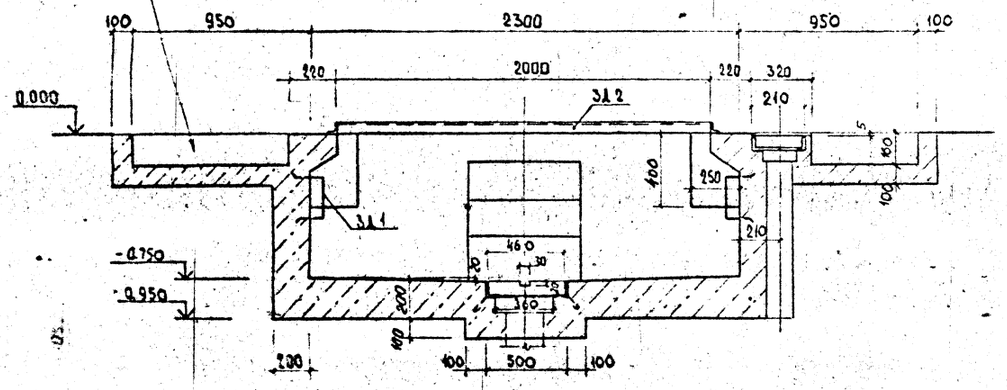

3-3

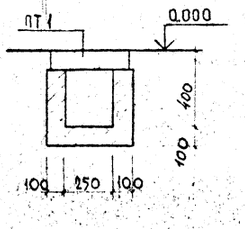

Спецификация элементов на узел 1

Формат	Зона	Поз.	Обозначение	Наименование	Кол.	Примечание
				Детали		
Б.4		1	Лист 12	Уголок $\frac{Б\text{-}50\times50\times4\ ГОСТ\ 8509\text{-}72}{Ст3\ ГОСТ\ 535\text{-}79}$ ℓ=10300	2	31.4 кг
Б.4		2	То же	Полоса $\frac{10\times80\ ГОСТ\ 103\text{-}76*}{Ст3\ ГОСТ\ 535\text{-}79}$ ℓ=10300	2	64.7 кг
Б.4		3	"	⌀6А-I ГОСТ 5781-82 ℓ=210	32	0.9 кг
Б.4		4	"	⌀10А-II ГОСТ 5781-82 ℓ=900	138	0.55 кг
Б.4		5	"	⌀6А-I ГОСТ 5781-82 ℓ=10300	8	2.28 кг
Б.4		6	"	Доска 40×150 ГОСТ 8486-66* ℓ=9900	2	0.059 м³

1. Стены траншеи, каналов и приямков выполнять из бетона класса В12.5
2. Над отверстиями шириной 250 мм проложить 2⌀6 АI с заведением их за концы отверстия на 250 мм
3. Бетонные набивные ступени выполнять из бетона класса В12.5
4. Все стенки траншеи доильной установки и прилегающие к ней приямки облицевать керамической плиткой.
5. Данный лист смотри совместно с листом 13

Нач отд.	Сыркин		т.п. 801-2-8 .13.87	КЖ
Гл спец.	Кокреб			
ГИП	Сыркин		Коровник на 200 коров с автоматической привязью (для Волго-Вятской зоны)	Стадия Р, Лист 12, Листов
Рук гр.	Лескавская			
Исполн.	Долина		Траншея доильной установки УДА-8	Госагропром РСФСР Волговятагропромпроект
Н.контр.	Кокреб			

Привязан:

Инв №

Схема расположения фундаментов под оборудования

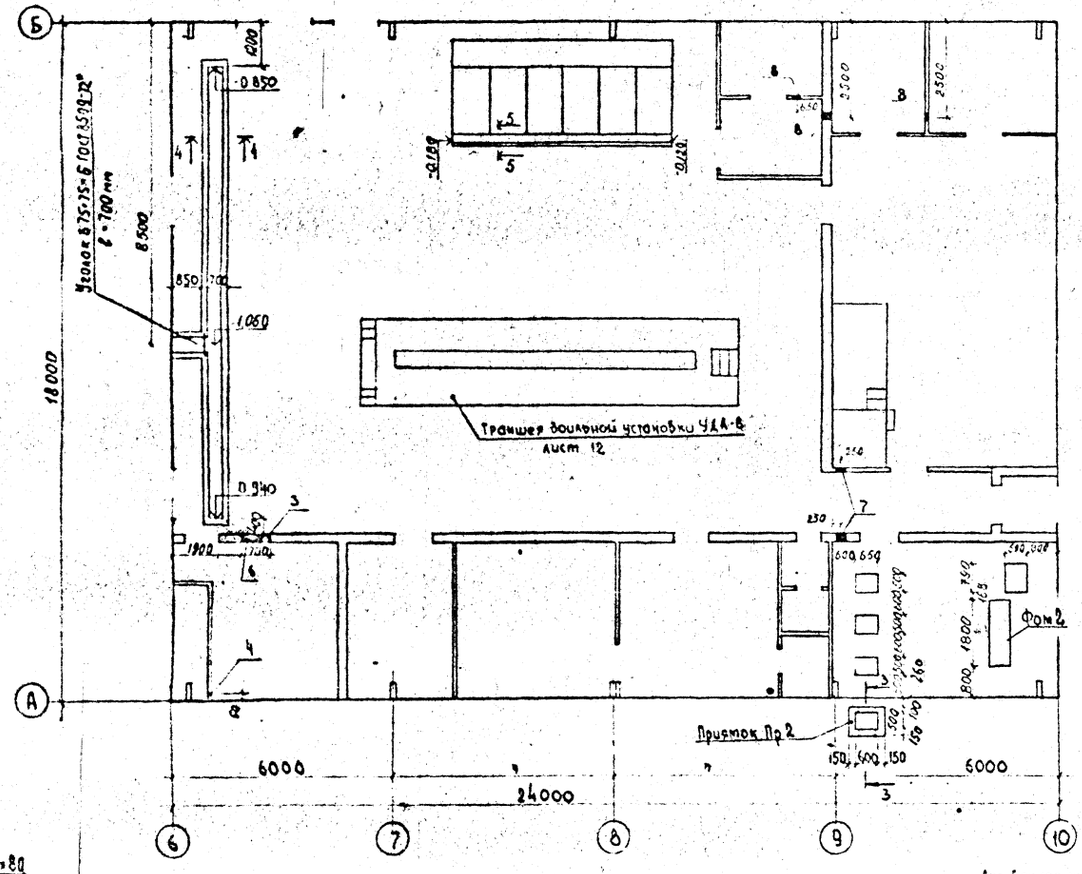

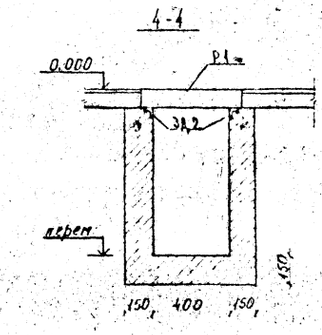

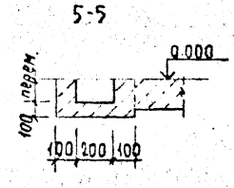

Ведомость отверстий в стенах и перекрытиях

N отв	Размер отв. b×h	Отметка низа отв	Кол	Раздел проекта	Примечание
1	250×250	2.50	2	АОВ	[illegible]
2	Ф 20	2.50	2	АОВ	То же
3	Ф 20	2.20	1	АОВ	Лист 13
4	Ф 20	2.20	1	АОВ	То же
5	Ф 25	4.30	2	АОВ	[illegible]
6	600×400	2.10	1	ОВ	Лист 13
7	250×350	2.10	2	ОВ	То же
8	200×200	2.20	3	ОВ	[illegible]

Спецификация к схеме расположения фундаментов под оборудование

Марка поз	Обозначение	Наименование	Кол	Масса ед, кг	Примечание
		Траншея УДА 8			
		Стальные изделия			
ЗД-1	КЖ.И 9	Закладная деталь ЗД-1	10	3.04	
ЗД-2	КЖ.И 12	То же ЗД-2	-	3.6	
ЗД-3	КЖ.И 10	" ЗД-3	1	5.07	
МР 1	КЖ.И 14	Решетка МР 1	7	51.8	
		Ограждение металлическое			
		труба Ф32 ℓ = 10950	-	25.65	
		Конструкции сборные ж/б			
ПТ 1	3.006.1-2/82 в 1-2	Плита ПТ 1-8	6	40	
		Материалы			
		Бетон класса В 12.5	-	-	[illegible]
		Конструкции монолитные			
Фом 1	лист 13	Фундамент Фом 1	3	-	[illegible]
Фом 2	лист 13	То же Фом 2	1	-	[illegible]
		Приямок Пр 2			
		Материалы			
		Бетон класса В 12.5	-	-	[illegible]
		Доски S = 25	-	-	[illegible]
		Оцинкованная сталь [illegible]	-	47	
		Каналы наводораздела			
Р 1	3.818.9-2 в.0.3	Решетка 2РП55.100	13	107.7	
ЗД-2	КЖ.И 12	Закладная деталь ЗД2	-	3.6	[illegible]
		Бетон класса В 25	-	-	[illegible]

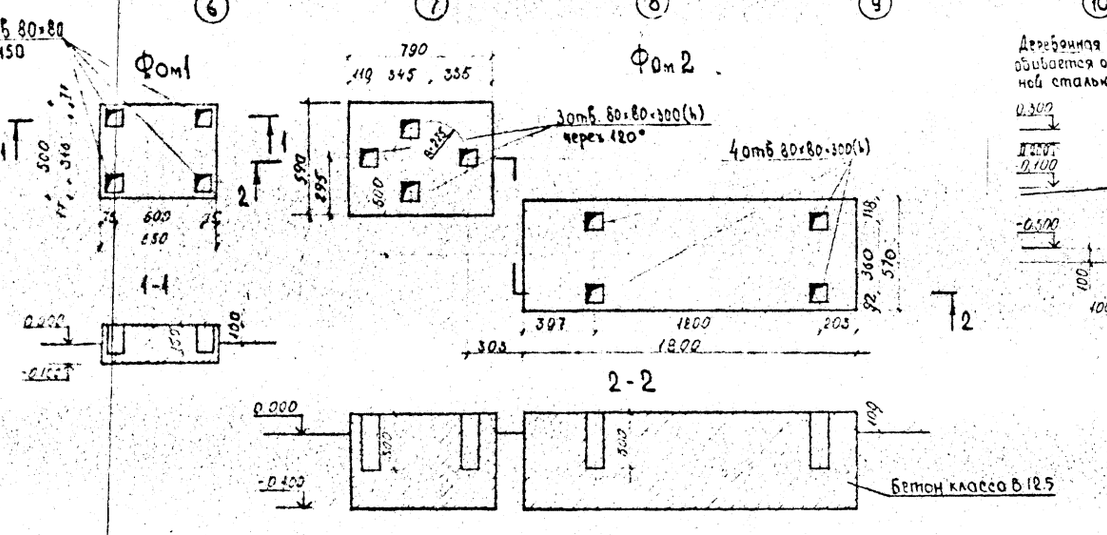

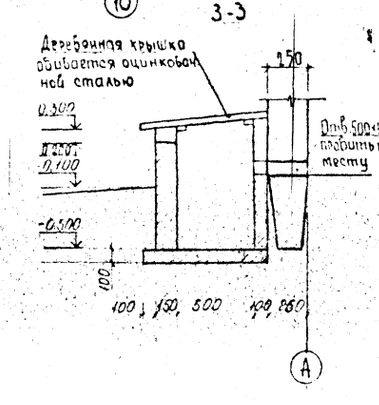

				т.п. 801-2-8.13.87			
Нач.отд	Сурикин						
Гл.спец	Коваев						
ГИП	Сурикин			Колебания на 280 км/ч с автоматическим привязкой (для Волго-Вятской зоны)	Р	13	
Рук.гр	Инженер						
Исполн	Сыскова			Схема расположения фундаментов под оборудования	Госстрой СССР Гипрогазстанкомпрессор		
Н.контр	Коваев						

Привязан:

Инв №:

Копировал

Формат

Траншея доильной установки УДА16 „Елочка"

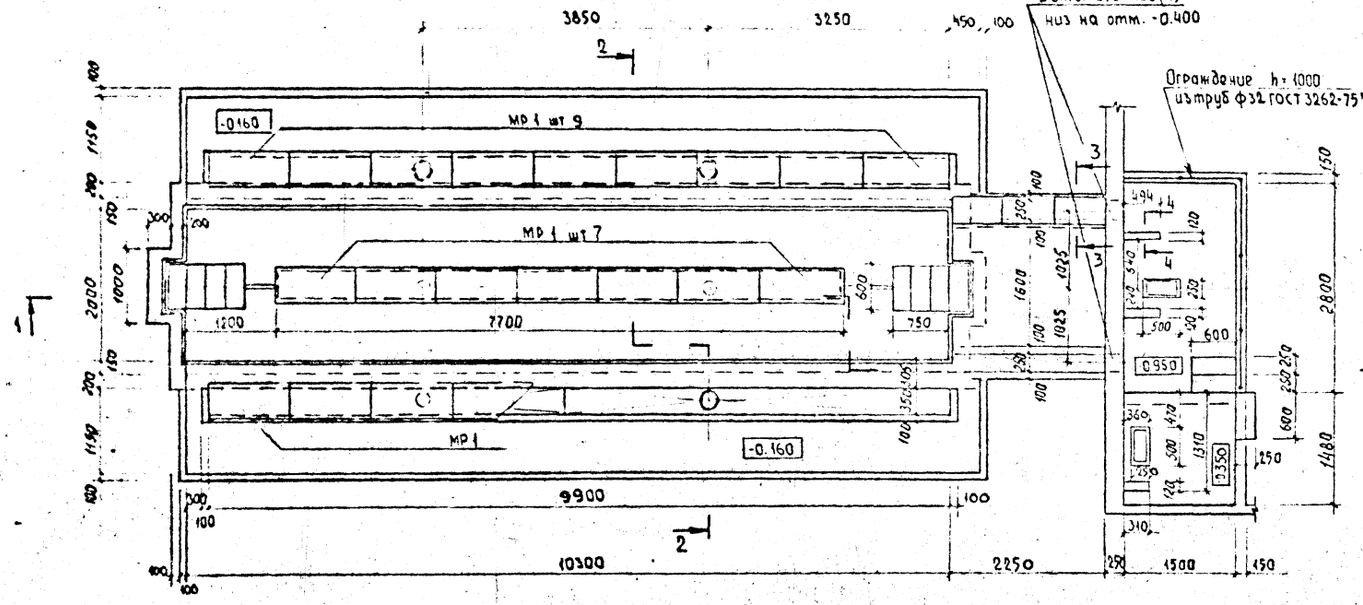

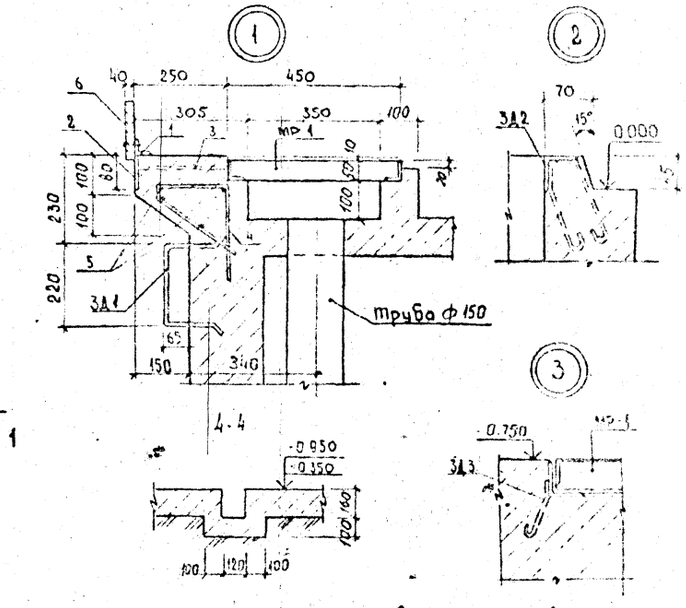

1-1

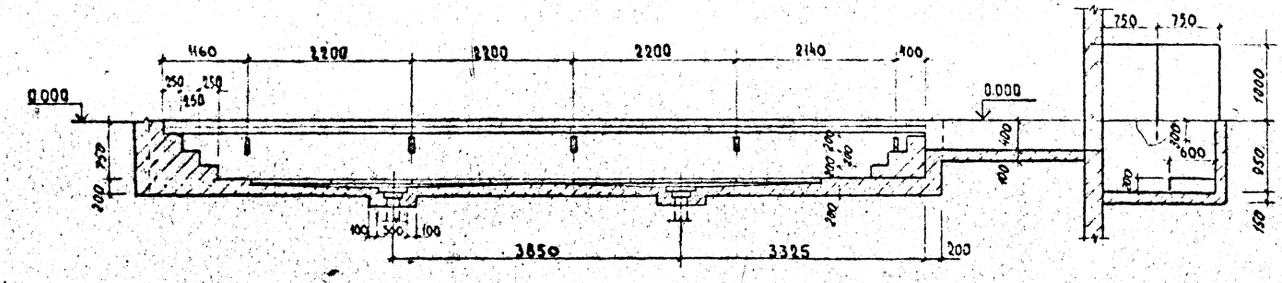

2-2

После монтажа оборудования забетонировать

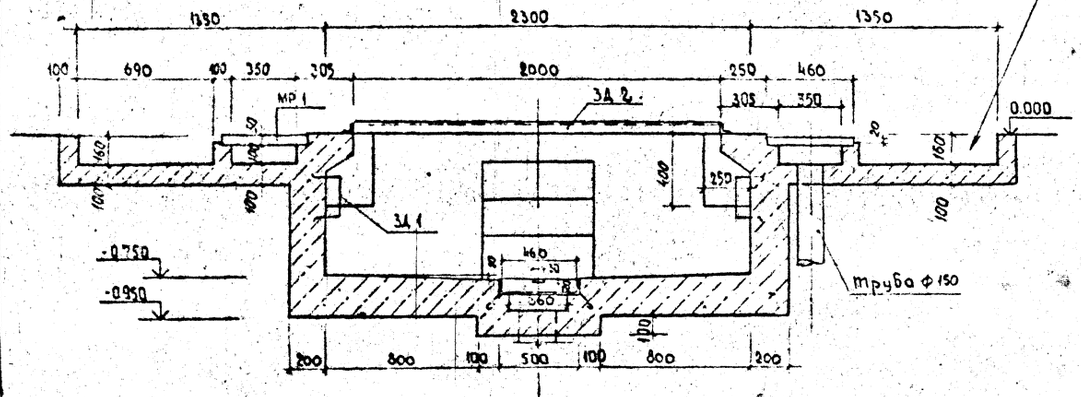

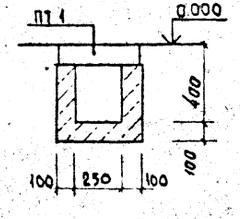

Спецификация элементов на узел 1

Формат	Зона	Поз	Обозначение	Наименование	Кол	Примечание
				Детали		
Б4		1	Лист	Уголок ГОСТ 8509-72	2	31,4 кг
Б4		2	То же	Полоса ГОСТ 103-57	2	[illegible]
Б4		3	"	⌀6 AI ГОСТ 5781-82	32	[illegible]
Б4		4	"	⌀10 AII ГОСТ 5781-82	136	0,55 кг
Б4		5	"	⌀6 AI ГОСТ 5781-82	8	2,22 кг
Б4		6	"	Доска 40×150 ГОСТ 8486-66*	2	0,[illegible] м³

1. Стены траншеи, каналов, приямков выполнять из бетона класса В12,5
2. Над отверстиями шириной 250мм проложить 2⌀6 AI с заведением их за концы отверстия на 250мм.
3. Бетонные набивные ступени выполнять из бетона класса В 12,5
4. Все стенки траншеи доильной установки и прилегающие к ней приямки облицевать керамической плиткой
5. Данный лист смотри совместно с листом

Привязан:			т.п. 801-2-87.13.87		Кос
	Нач.отд	Сыркин	Коровник на 200 коров с автоматической привязью (для Росс. Дальней зоны)	Стадия	Лист
	Гл.спец.	Кокреб		Р	14
	Гл.инж.	Сыркин			
	Рук.гр.	Ческовская			
	Исполн.	Долина	Траншея доильной установки УДА16 („Елочка")	Госагропромкомсервсоюз Волгобалтагропромпроект	
Инв. №	Н.контр.	Кокреб			

Альбом II

Типовой проект 801-2-87.13.87

Схема расположения фундаментов под оборудования (вариант)

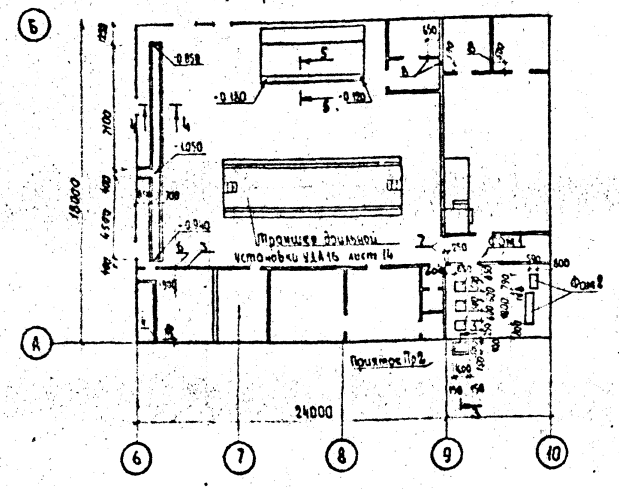

Ведомость отверстий в стенах и перегородках

№ отв.	Размер отв. в×h	Отметка низа отв.	Кол.	Раздел проекта	Примечание
1	250×250	2.50	2	АОВ	См. лист 25
2	Ф 20	2.50	2	АОВ	То же
3	Ф 20	2.20	1	АОВ	лист 15
4	Ф 20	2.20	1	АОВ	То же
5	Ф 25	4.30	2	АОВ	См. лист 28
6	600×400	2.10	1	ОВ	лист 15
7	250×350	2.10	2	ОВ	То же
8	200×200	2.20	3	ОВ	"

Спецификация к схеме расположения фундаментов под оборудование

Марка поз.	Обозначение	Наименование	Кол.	Масса ед. кг	Примечание
-		Траншея УДА 16			
		Конструкции сборные ж.б.			
ПТ 1	3.006.1-2/82 вып 1-8	Плита П1-8	6	40.0	
		Стальные изделия			
ЗД-1	кн. и 9	Закладная деталь ЗД-1	10	4.3	
ЗД-2	кн. и 12	То же ЗД-2	-	3.6	[illegible]
ЗД-3	кн. и 10	" ЗД-3	1	50.7	
МР-1	кн. и 14	Решетка МР-1	25		
		Ограждение металлическое			
		Труба ф32 ГОСТ 3262-75 [illegible]	–	33.85	
		Материалы			
		Бетон класса В 12.5	–	–	15.6 м³
		Конструкции монолитные			
Фом 1	лист 15	Фундамент Фом 1	3	–	0.067 м³
Фом 2	лист 15	То же Фом 2	1	–	0.23 м³
		Приямок Пр 2			
		Материалы			
		Бетон класса В 12.5	–	–	[illegible]
		Доски Б 25	–	–	[illegible]
		Оцинкованная сталь Б 2	–	1.7	
		Каналы набезонгдаемые			
		Конструкции сборные ж.б.			
Р 1	3.818.9-2 в.0.3	Решетка 2РП 55.100	15	107.5	
		Стальные изделия			
ЗД 2	кн. и 12	Закладная деталь ЗД 2	–	3.6	[illegible]
		Материалы			
		Бетон класса В 25	–	–	[illegible]

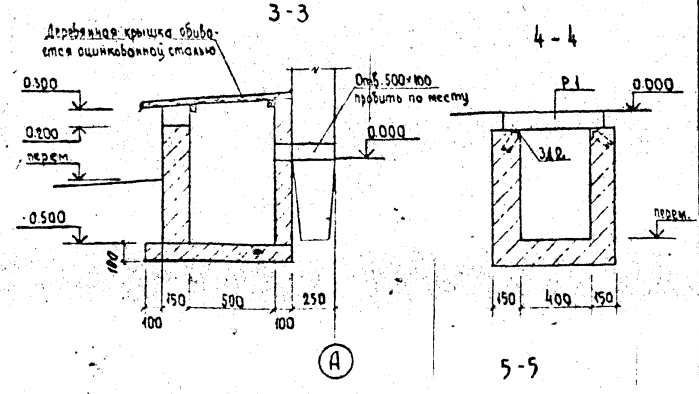

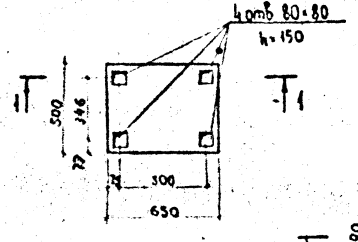

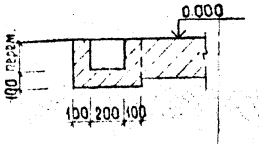

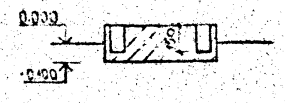

1-1

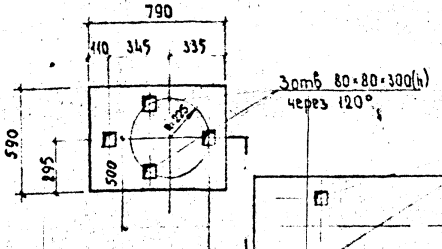

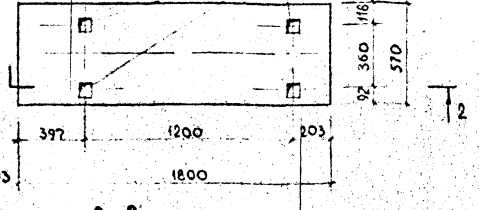

2-2

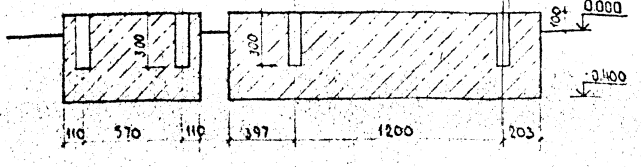

1. Данный лист смотри совместно с листом
2. Монолитные фундаменты под оборудование выполнить из бетона класса В 12.5.

Привязан				т.п. 801-2-87.13.87			
Инв. №							
Нач. отд.	Сыркин			Коробчатая на 200 коробов с автоматической привязкой (для Воркуты, Норильска)	Стадия	Лист	Листов
Гл. спец.	Кинель				Р	15	
Гл. инж.	Сыркин						
Рук. гр.	Колосова						
Исполн.	Земцова						
Н. контр.	Коробов			Схема расположения фундаментов под оборудование (вариант для УДА 16)	Госгражданпроект		

Альбом II

Типовой проект 801-2-87.13.87

Схема расположения рам и колонн

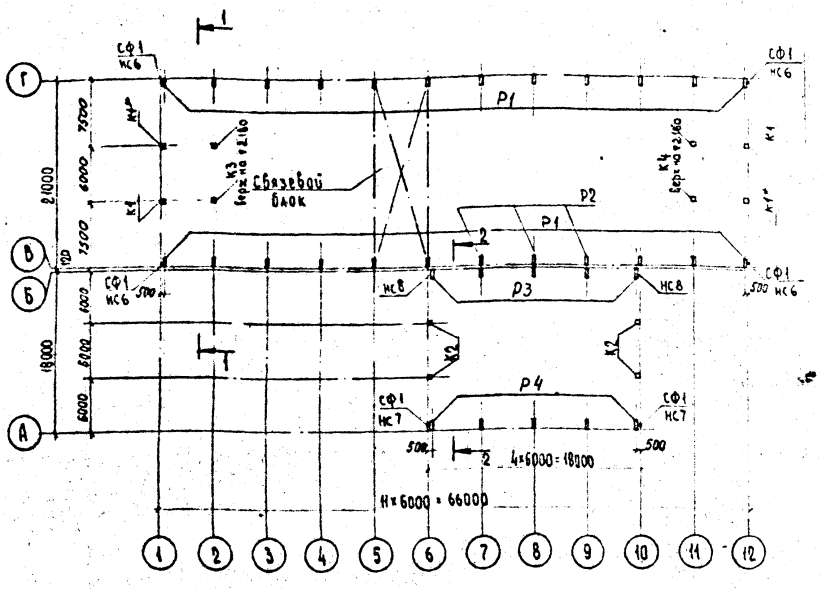

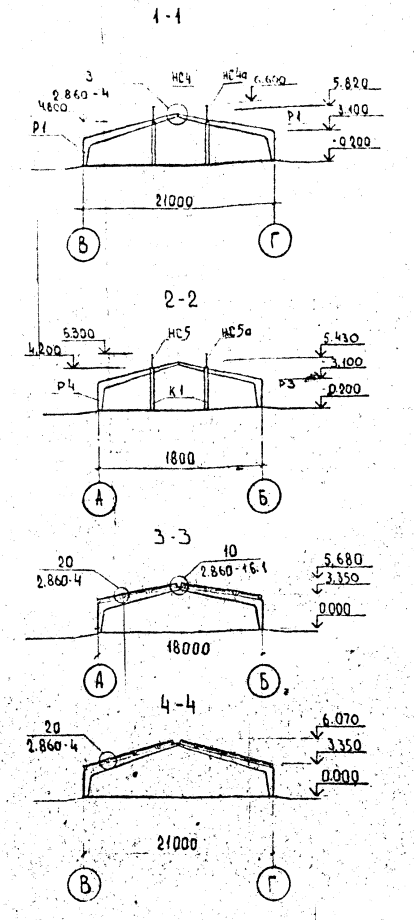

Схема расположения плит покрытия

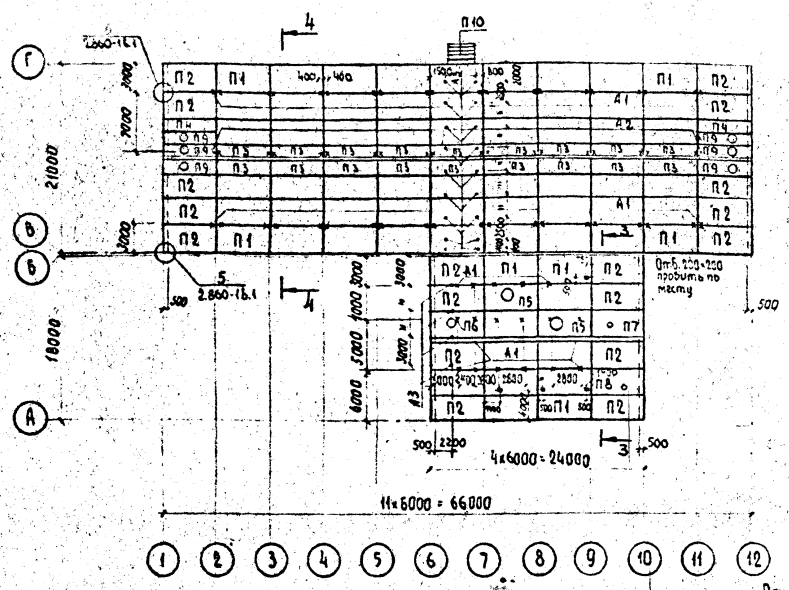

1 Монтаж каркаса рам производить в соответствии с указаниями серии 2.860-4. В дополнение к п.2.7 серии 2.860-4 опирание и привязка плит к рамам по осям 1,2,11,12 в коробнике и 6,7,9,10 молочного блока должны быть не менее 80мм $h_ш$=8мм и не менее чем в 3х точках

2. Швы между плитами тщательно заполнить бетоном класса В 12.5 на мелком заполнителе.

3 Подвес А3 для водопровода выполнить аналогично подвеса А1 (низ подвеса А3 на отм. 3.0 от пола). Расход арматуры на подвеси Полоса 5×10×150 ГОСТ 103-76* ℓ=3.3м; вес-38.8кг Ф12 А1 ГОСТ 5781-82* ℓ=40м; вес-35.5кг

4 Закладные изделия в плитах и все металлические соединения защитить от коррозии в соответствии с указаниями на листе 2

5 Все не замаркированные плиты П1

Спецификация к схеме расположения рам, колонн и плит перекрытия

Марка поз.	Обозначение	Наименование	Кол.	Масса ед.кг	Примечание
		Для снега 1кн/м²			
Р1	1.822.1-2/82 Б.1 и л. КЖ.И.1.1	Полурама РПС 21-4 Па	21	3400	
Р2	То же КЖ.И.1.2	То же РПС 21-4 ПБ	3	3400	
Р3	" КЖ.И.1.3	" РПС 18-4 Па	5	3100	
Р4	" КЖ.И.1.4	" РПС 18-4 ПБ	5	3100	
		Для снега 1.5кн/м²			
Р1	1.822.1-2/82 Б.1 и л. КЖ.И.1.5	Полурама РПС 21-6 Па	21	3400	
Р2	То же л. КЖ.И.1.6	То же РПС 21-6 ПБ	3	3400	
Р3	" л. КЖ.И.1.7	" РПС 18-6 Па	5	3100	
Р4	" л. КЖ.И.1.8	" РПС 18-6 ПБ	5	3100	
		Для снега [illegible]			
К1/К1*	1.823.1-2 Б.0-1 и л. КЖ.И.2.1	Колонна 1КС23.3-2 Па / 1КС23.3-2 ПБ	2/2	1980	
К2	То же КЖ.И.2.2	То же 1К 51.3-3 Па	4	1450	
К3	"	" 1К 48.3-2.1 п	2	1080	
К4	"	" 1К 33.3-1.1 п	2	750	
П1	1.865.1-4/84 Б.1	Плита 1ПГ-2АIVТ Па / 1ПГ-3АIVТ Па	64	2250	прим. *
П2	То же и л. КЖ.И.3.1	То же 1ПГ-3АIVТ ПБ / 1ПГ-3АIVТ ПБ	19	2250	
П3	1.865.1-4/84 Б.3	" 2ПГ-3АIVТ Па / 2ПГ-4АIVТ Па	18	1230	
П4	То же и л. КЖ.И.3.2	" 2ПГ-3АIVТ Па / 2ПГ-4АIVТ Па	2	1230	
П5	1.865.1-4/84 Б.1 КЖ.И.3.3	" 1ПБ10-3АIVТ Па / 1ПБ10-4АIVТ Па	2	2800	
П6	То же КЖ.И.3.4	" 1ПБ7-3АIVТ Па / 1ПБ7-4АIVТ Па	1	2850	
П7	" КЖ.И.3.5	" 1ПБ4-3АIVТ Па / 1ПБ4-4АIVТ Па	1	2900	
П8	" КЖ.И.3.6	" 1ПБ4-3АIVТ ПБ / 1ПБ4-4АIVТ ПБ	1	2900	
П9	1.865.1-4/84 Б.3 и л. КЖ.И.3.7	" 2ПБ7-4АIVТ Па / 2ПБ7-4АIVТ Па	6	1930	
П10	ПК-01-88	" ПЖ 1-3	5	178	
СБ7	1.865.1-4/84 Б.5	Стакан СБ7СТ	6	350	
		Металлические изделия			
НС4	1.800-4	Насадка Т9	2	51.6	
НС4а	То же	То же Т9 (зеркально)	2	51.6	
НС5	"	" Т10	2	57.0	
НС5а	"	" Т10 (зеркально)	2	57.0	
НС6		Уголок $\frac{Б\,125\times80\times10\ ГОСТ\ 8510-72^*}{Ст\ 3\ ГОСТ\ 535-79^*}$ ℓ=500	4	7.75	
НС7		То же ℓ=1400	2	21.7	
НС8	л. КЖ.И.11	" НС8	2	25.16	
СФ1	л. КЖ.И.6	Стойка фахверка СФ1	6	75.99	
А1	л. КЖ.И.13	Подвеска МС8	47	3.28	
А2	То же	То же МС9	20	5.14	

* Плиты в знаменателе даны для снеговой нагрузки 1.5 кн/м²

Нач. отд.	Сырокин		
Гл. спец.	Кокрев		
ГИП	Сырокин		
Рук. гр.	Лесковская		
Испол.	Золина		
Н. контр.	Кокрев		

Привязан:

Инв. №

т.п. 801-2-87.13.87 КЖ

Каркас на 200 коров с автоматической привязью (для Дома-Ветеран зоны)

Схемы расположения рам, колонн и плит покрытия

Стадия	Лист	Листов
Р	16	

Госагропром РСФСР Волгоградагропромпроект

Согласовано

Рук. гр. 08 Сырокин

Ст. гр. 3 Лесковская

Рук. гр. 8к Кокрев

Инв. № подл. | Подпись и дата | Взам. инв. №

Альбом III

Типовой проект 801-2-87.13.87

Схема расположения элементов перекрытия венткамеры N1

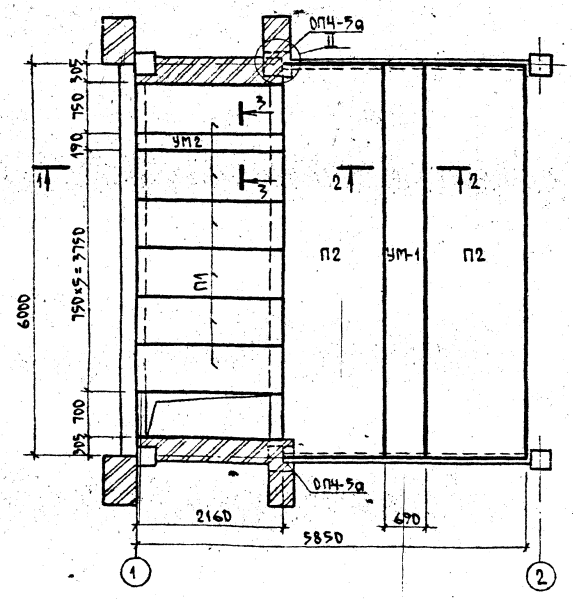

1–1

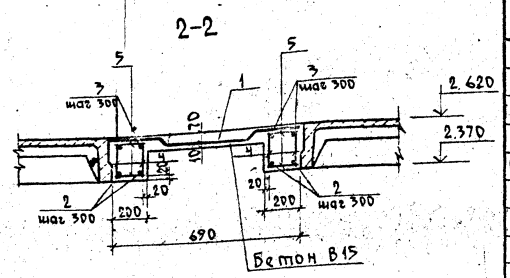

3–3

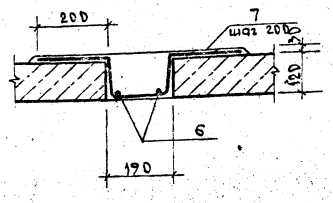

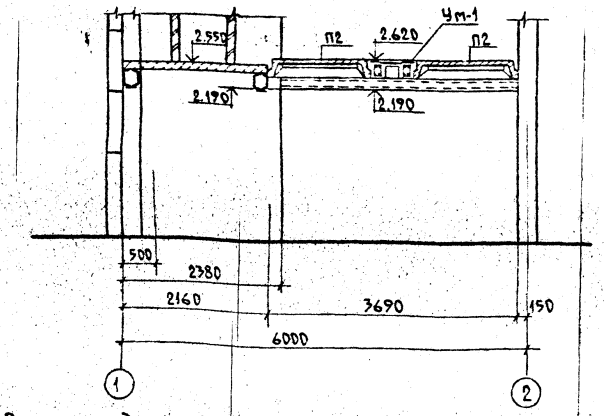

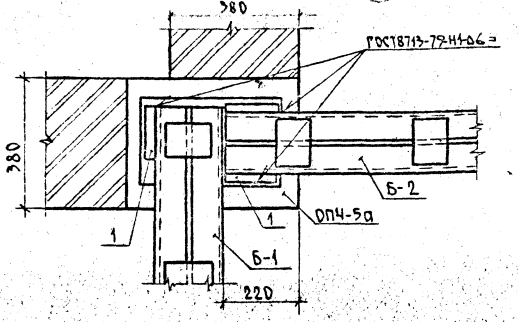

2. Опорная подушка ОП4-5а отличается от опорной подушки ОП4-5 по серии 1.869.1-1 расположением закладной детали и наличием дополнительной закладной детали см. лист КЖ.И.1.

Спецификация к схеме расположения элементов перекрытия венткамеры N1(N2)

Марка поз.	Обозначение	Наименование	Кол.	Масса ед. кг	Примечание
		Плиты перекрытия			
П1	3.006.1-2/82.1-2-1.0	П17д-3	6	480	
П2	1.865.1-4/84.3-1-02	2ПГ-3АIV	2	1230	
УМ 1		Участок монолитный УМ-1	1		
УМ 2		То же УМ-2	1		
		Опорные подушки			
ОП4-5а	1.869.1-1 200 и КЖ.И.5	ОП4-5а	2	71.4	

1. Схема расположения элементов перекрытия венткамеры N2 зеркальна схеме расположения элементов перекрытия венткамеры N1

Спецификация на монолитные участки УМ1 и УМ2

Формат	Зона	Поз.	Обозначение	Наименование	Кол.	Примечание
				Монолитный участок УМ-1		
				Сборочные единицы		
	•	1		НС $^{СВ01-100}_{СВ01-100}$ 75×605 ГОСТ 23279-85*	1	13.6 кг
				Детали		
		2		ф16А III ГОСТ 5781-82* ℓ=6050	4	9.50 кг
		3		ф8А-I ГОСТ 5781-82* ℓ=6050	4	2.39 кг
		4		ф6А-I ГОСТ 5781-82* ℓ=210	84	0.05 кг
		5		То же ℓ=160	84	0.04 кг
				Материалы		
				Бетон В15		0.76 м³
				Монолитный участок УМ-1		
				Детали		
		6		ф6А-I ГОСТ 5781-82* ℓ=2160	2	0.43 кг
		7		ф8А-I ГОСТ 5781-82* ℓ=900	12	0.35 кг
				Бетон В15		0.049 м³

Нач. отд.	Сыркин		т.п. 801-2-87.13.87 КЖ
Гл. спец.	Кокрев		
ГИП	Сыркин		Коробник на 200 коров с автоматической привязью (для Волго-Вятской зоны)
Рук. гр.	Москорская		Стадия Р. Лист 17 Листов
Исполн.	Волина		Схема расположения элементов перекрытия венткамеры N1 (N2).
Н. контр.	Кокрев		Госагропром РСФСР Волгоагропроектинститут

Привязан:

Инв. №

Инв. № подл. | Подпись и дата | Взам. инв. №

Альбом II

Типовой проект 801-2-87.13.87

Схема расположения панелей стены по оси В

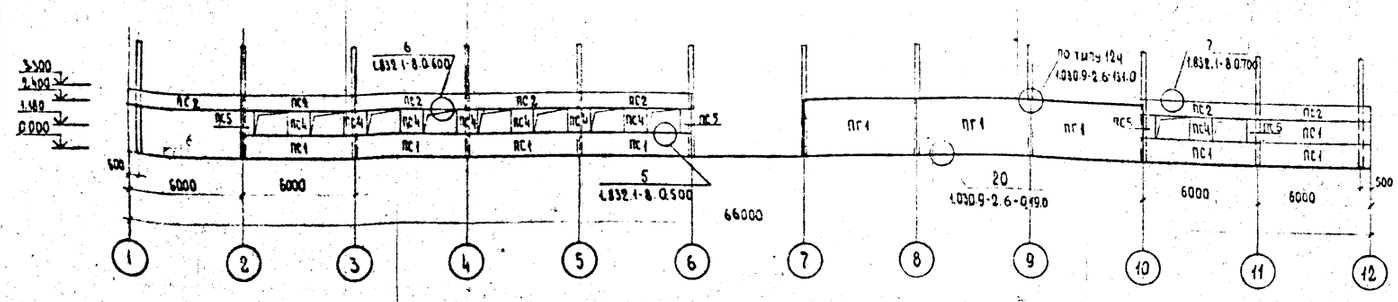

Схема расположения панелей стены по оси 1; 12

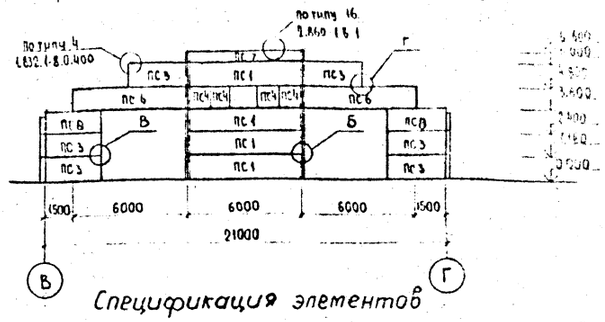

Схема расположения панелей стены по оси Г

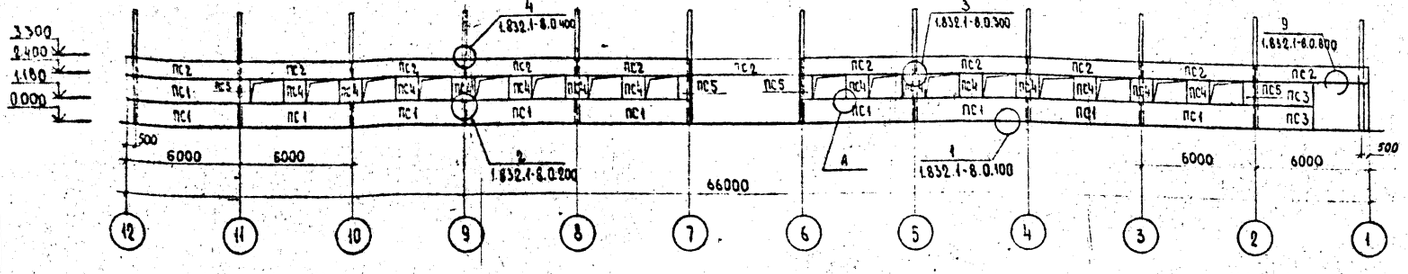

Схема расположения панелей стены по оси А

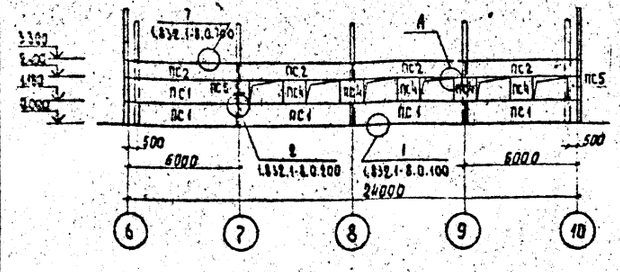

Схема расположения панелей стены по оси 10

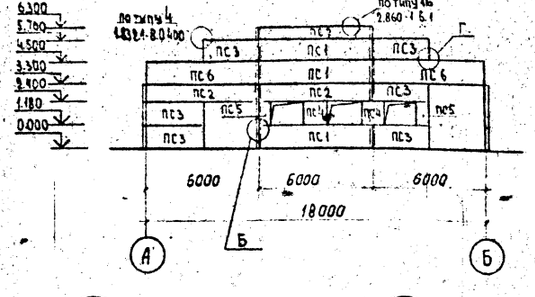

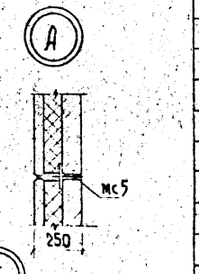

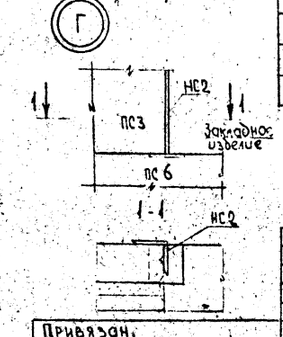

Схема расположения панелей стены по оси 6

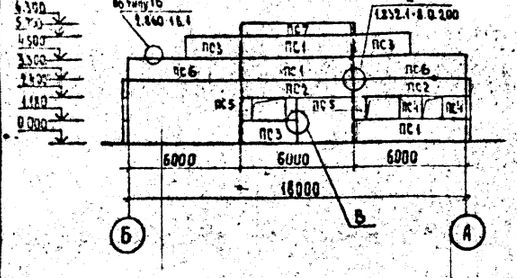

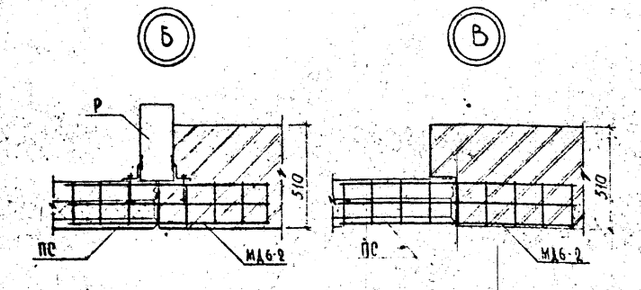

Спецификация элементов к схемам расположения стеновых панелей

Марка поз.	Обозначение	Наименование	Кол.	Масса ед., кг	Примечание
		Стеновая панель			
ПС1	1.832.1-8 вып. 0,1	ПСТ 6.12.25тм	36	2000	
ПС2	То же	ПСТ 6.09.25тм к	26	2100	
ПС3	"	ПСТ 3.12.25тм	23	1400	
ПС4	л. КН.И.19	ПСТ 12.12.25тм	38	410	
ПС5	л. КН.И.25	ПСТ 0.6.12.25тм	17	243	
ПС6	л. КН.И.4	ПСТ 6.12.25тма	8	2000	
ПС7	1.832.1-8 в.0,1	ПСТ 6.06.25тм	4	1400	
ПС8	То же л.кн.и.4	ПСТ 3.12.25тма	4	1400	
ПГ1	1.030.9-2 в.1	Перегородка ПГ 6030-1-Т	3	3430	
		Стальные изделия			
МС1	1.832.1-8 вып. 0	Соединительное изделие	174		
МС2	То же	То же	174		
МС3	"	"	84		
МС5	л. КН.И.7	"	120		
МС9	1.030.9-2.7 ч.2	"	3	0.5	
МС9а	То же	"	3	0.5	
НС1	л. КН.И.8	Насадка	20	2.63	
НС2		Уголок Б 125×80×10 ГОСТ 8510-72* / Ст3 ГОСТ 535-79* ℓ=1000	4	18.6	
МД6-2	1.800-4	Сетка	12	0.9	

1. Кирпичную кладку выполнять до монтажа верхней панели.

Нач. отд.	Сыркин		т.п. 801-2-87.13.87 КЖ
Гл. спец.	Кокрев		
ГИП	Сыркин		Коробник на 200 коров с автоматической доильной установкой (для Волго-Вятской зоны)
Рук. гр.	Лесковская		Стадия Лист Листов
Исполн.	Золина		Р 3 13
Н. контр.	Кокрев		Схемы расположения стеновых панелей
			Госагропром РСФСР Волговятгипросельстрой

Привязан.

Инв. №

Взам. инв. №

Подпись и дата

Инв. № подл.

Альбом II

Типовой проект 801-2-82 13 87

Схема расположения гнезд под стойки стойлового оборудования, ограждений и дверей

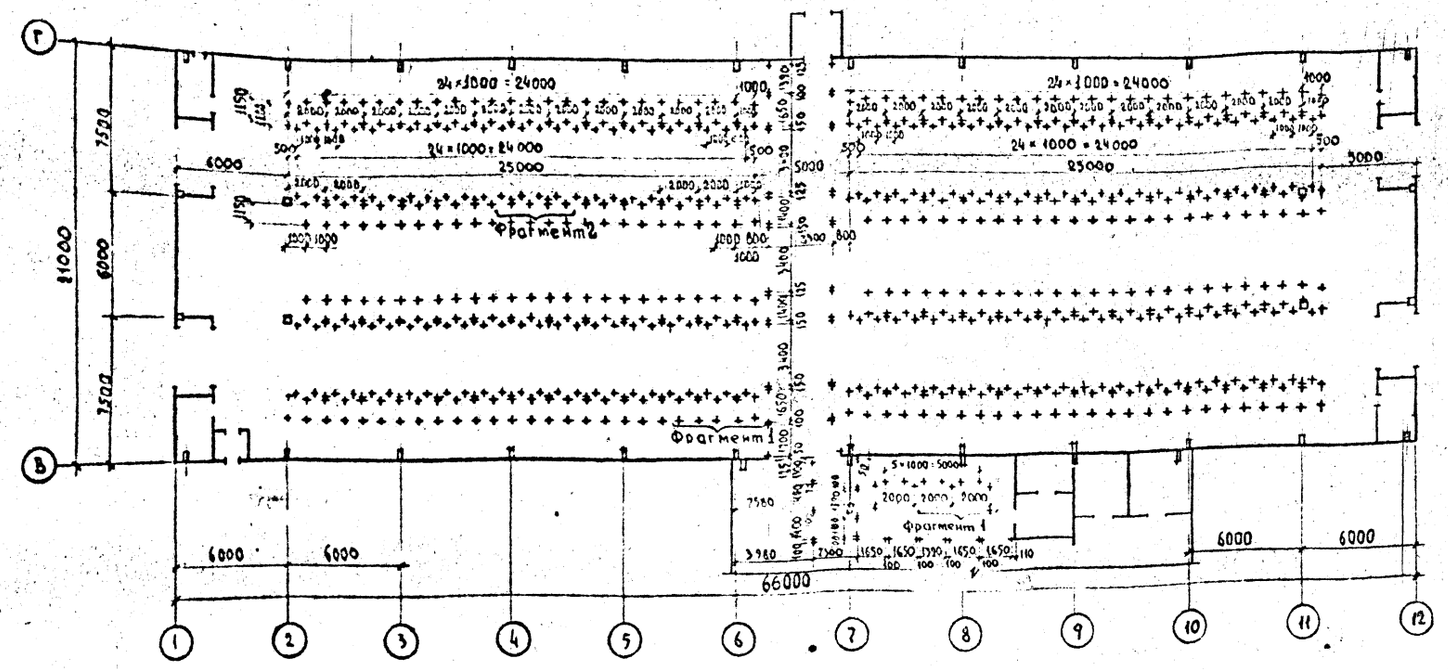

а - а

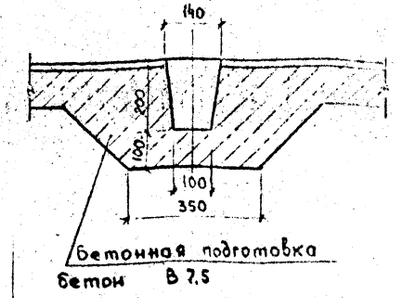

Фрагмент 1

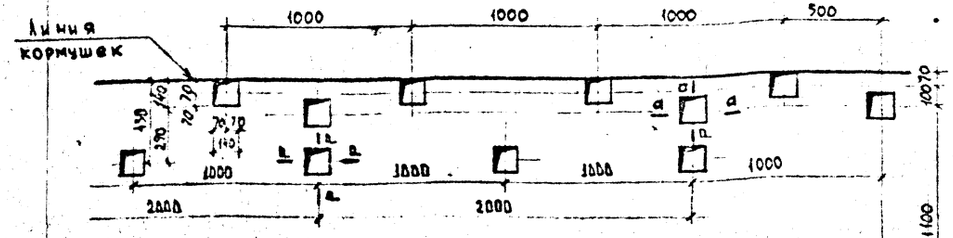

Фрагмент 2

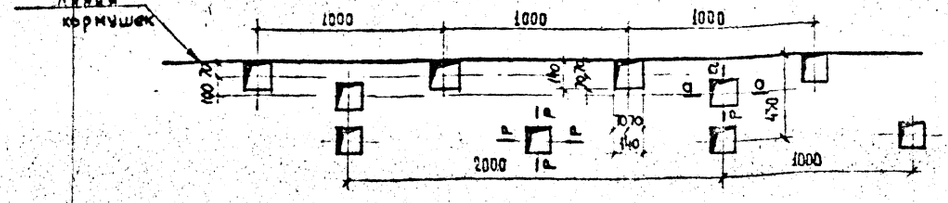

1. Гнезда после установки стоек заделать бетоном класса В 12,5
2. Гнезда выполнять при устройстве бетонной подготовки под полы.
3. Гнезда под стойки ограждений и дверей доильного зала см. лист
4. Данный лист смотреть совместно с листами ТХ

Привязан					
Инв. №					
Нач.отд.	Сыркин			ТП 801-2-82 13 87	
Гл.арх.	Коврев				
Гл.инж.	Сыркин			Коровник на 200 коров с автоматической привязью (для доило-летного периода)	Стадия: Р; Лист: 19; Листов:
Рук.гр.	Гусева				
Испол.	Малина			Схема расположения гнезд под стойки стойлового оборудования, ограждений и дверей.	Госагропроект СССР Госагропроект УССР
Н.контр.	Коврев				

Альбом II

Типовой проект 801-2-87.13.87

Схемы расположения гнезд под стойки ограждения траншеи

/Вариант I - с установкой УДА-16 „Елочка"/

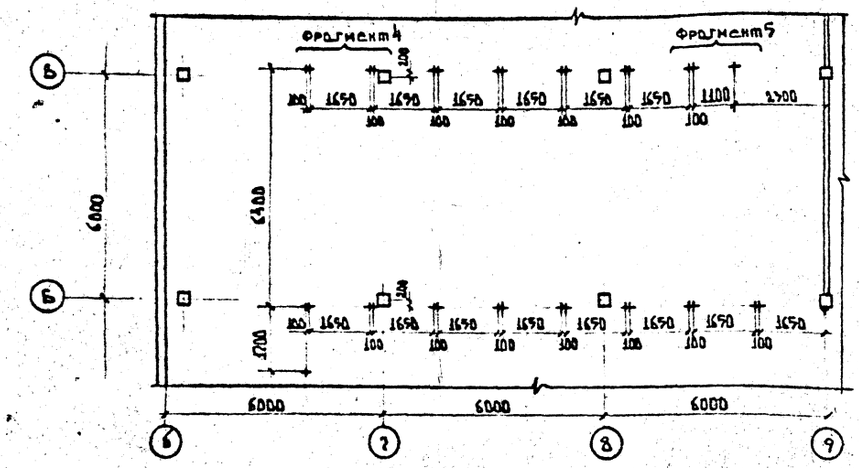

/Вариант II - с установкой УДА-8А „Тандем"/

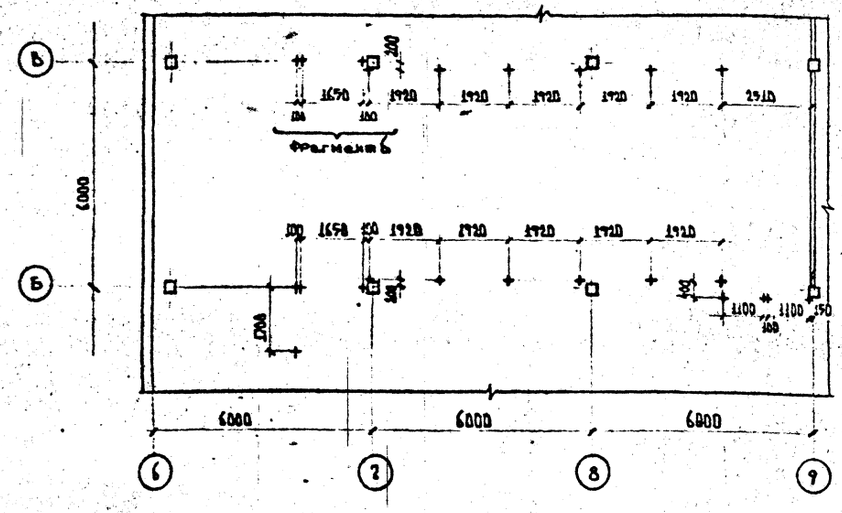

Фрагмент 4

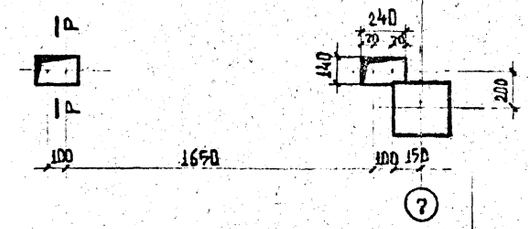

Фрагмент 5

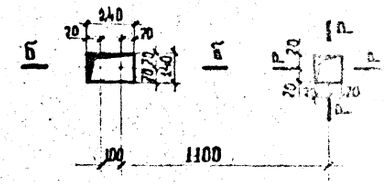

Фрагмент 6

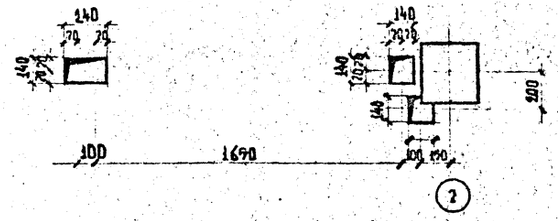

Б-Б

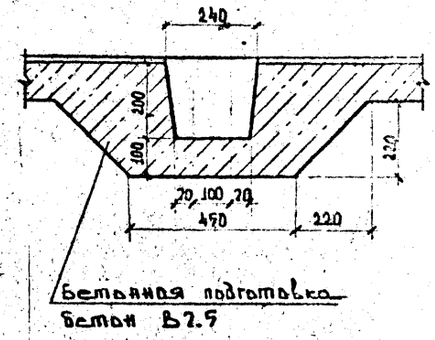

1. Данный лист смотреть совместно с листом 19 КН-19

					т.п. 801-2-87.13.87		КН
			Нач. отд.	Бырин			
			Гл. спец.	Сокрев			
Привязан			ГИП	Бырин	Коровник на 200 коров с автоматической привязью /для Волго-Вятской зоны/	Стадия	Лист	Листов
			Рук. гр.	Левобитов		Р	20	
			Исполн.	Волкова	Схемы расположения гнезд под стойки ограждения траншеи /Вариант I, II/	Госагропром РСФСР Волгоагропромпроект	
Инв. №			Н. контр.	Сокрев			

Альбом II

Типовой проект 801-2-87.13.87

Ведомость рабочих чертежей основного комплекта КМ

Лист	Наименование	Примечание
1	Общие данные (начало)	
2	Общие данные (окончание)	
3	Схемы расположения металлических элементов перекрытия, ограждений и лестниц вентокамеры № 1 (№2)	
4	Рамы для пневматических дверей и смывного бака ОР-1 Площадка ПМ-1	
5	Схемы расположения ограждений и дверей	

Ведомость ссылочных и прилагаемых документов

Обозначение	Наименование	Примечание
	Ссылочные документы	
1.450.3-3	Стальные лестницы, площадки стремянки и ограждения	
	Прилагаемые документы	
Альбом IV	Строительные изделия	
Альбом VII	Ведомости потребности в материалах	

Ведомость спецификаций

Лист	Наименование	Примечание
3	Спецификация к схемам расположения, изображенным на листе	
4	Спецификация стали на одну марку	
5	Спецификация к схемам расположения ограждений и дверей	

Ведомость металлоконструкций по видам профилей

Наименование конструкций по номенклатуре	№ по порядку	Код конструкции	Масса конструкций: Всего стали повышенной и высокопрочн.	По видам профилей стали: Швеллеры	Крупносортовая сталь	Среднесортовая сталь	Мелкосортовая сталь	Толстолистовая сталь	Гнутые и гнутосварные	Рифленая сталь	Трубы	Всего	Количество шт	Серия типовых конструкций
Балки площадок венткамер и приямка Пр 1	1			1.327	0.150			0.193				1.670		
Стремянки и ограждения	2				0.078		0.047	0.001	0.381			0.507		
Рамы пневматических дверей	3			0.406								0.406		
Рама смывного бака ОР-1	4				0.061			0.013				0.074		
Площадка ПМ-1	5			0.180	0.099		0.009	0.035		0.050		0.373		
Калитки и ограждения	6						0.013	0.012/0.003			1.755/1.041	1.780/1.043		
Итого				1.913	0.388	–	0.069	0.254/0.251	0.381	0.050	1.755/1.041	4.610/4.093		

Ведомость элементов

Марка	Сечение: Эскиз	Поз	Сортамент	Опорные усилия: Масса, кг	N	Q	Марка металла	Примечание
Б-1	1 1 2 2	1	С24	5,4	-	3,6	Вст.3кп.2	
		2	—100×140×6	конструктивно				
Б-2	1 1 2 2	1	С18	1,71	-	1,85		
		2	—100×140×6	конструктивно				
поз. 13 лист 4	С	13	С12	0,27	-			

Типовой проект разработан в соответствии с действующими нормами и правилами и предусматривает мероприятия, обеспечивающие взрывную, взрывопожарную и пожарную безопасность при эксплуатации здания

Главный инженер проекта /Сыркин/

Инв. № подл. | Подпись и дата | Взам. инв. №

Привязан:

т.п. 801-2-87.13.87 КМ

Нач.отд.	Сыркин	
Гл.спец.	Кокрев	
ГИП	Сыркин	
Рук.гр.	Тесовская	
Испол.	Муровская	
Н.контр.	Кокрев	

Коровник на 200 коров с доильной автоматической линией для Волго-Вятской зоны

Общие данные (начало)

Госагропромпроект Волгоградская

Техническая спецификация металла

Вид профиля по ГОСТ, ТУ	Марка металла и ГОСТ	Обозначение и размер профиля мм	№ п.п	Код: Марка металла	Код: Вид профиля	Код: Размер профиля	Количество, шт	Длина мм	Масса металла по элементам конструкций: Балки площадок вентиляционных камер и Пр1	Стремянки и ограждения	Рамы пневматических дверей РМУ	Рама смывного бака ОР-1	Площадка ПМ-1	Калитки, ограждения	Общая масса, т	Масса потребности в металле по кварталам (заполняется изготовителем), т	Заполняется ГИ
1	2	3	4	5	6	7	8	9	Код элемента конструкций								
Сталь горячекатаная Швеллеры ГОСТ 8240-72	Вст3кп2 ГОСТ 535-79	[12											0.180		0.180		
		[14									0.406				0.406		
		[16							0.047						0.047		
		[18							0.532						0.532		
		[24							0.748						0.748		
Всего профиля:									1.327		0.406		0.180		1.913		
Сталь прокатная угловая равнополочная ГОСТ 8509-72*	Вст3кп2 ГОСТ 380-71*	L 25×3								0.040					0.040		
		L 32×3												0.004	0.004		
		L 50×5										0.012	0.053		0.065		
		L 63×5										0.008			0.008		
		L 75×5							0.044			0.041			0.085		
		L 80×5								0.078			0.046		0.124		
Сталь угловая неравнополочная ГОСТ 8510-72*		L 250×16							0.062						0.062		
		L 75×50×6							0.044						0.044		
Всего профиля:									0.150	0.118		0.061	0.099	0.004	0.432		
Полоса стальная горячекатаная ГОСТ 103-76	Вст3кп2, ст3 ГОСТ 535-79	– б = 4								0.001			0.014		0.015		
		– б = 5												0.010 / 0.001	0.010 / 0.001		
		– б = 6							0.134				0.014	0.002	0.150		
Сталь листовая горячекатаная ГОСТ 19903-74*		– б = 10							0.043			0.013	0.007		0.063		
	Вст3кп2 ГОСТ 380-71*	– б = 10							0.016						0.016		
Всего профиля:									0.193	0.001		0.013	0.035	0.012 / 0.009	0.254 / 0.251		
Сталь листовая рифленая	Вст3кп2 ГОСТ 8568-77	б = 5											0.050		0.050		
Трубы стальные электросварные ГОСТ 3262-75*		ф 48×3,5												1.155 / 1.041	1.155 / 1.041		
Сталь горячекатаная круглая ГОСТ 2590-71*	Вст3кп2 ГОСТ 380-71* ГОСТ 535-79	ф 18								0.007			0.009		0.016		
		ф 14												0.003	0.003		
		ф 10												0.006	0.006		
Всего профиля:										0.007			0.009	0.009	0.025		
Ограждения площадок	Вст3кп2 сер. 1.450.3-3	ОГПМХ3б								0.381					0.381		
Всего:									1.670	0.507	0.406	0.074	0.373	1.180 / 1.063	4.210 / 4.093		

Альбом II

Типовой проект 801-2-89.13.89

Инв. № подл. | Подпись и дата | Взам. инв. №

Привязан:

Нач. отд.	Сыркин	
Гл. спец.	Кокрев	
ГИП	Сыркин	
Рук. гр.	Лесковская	
Испол.	Муравьева	
Н. контр.	Кокрев	

т.п. 801-2-89.13.89 КМ

Коровник на 200 коров с автоматической привязью (для Волго-Вятской зоны)

Стадия | Лист | Листов
Р | 2

Общие данные (окончание)

Госагропром РСФСР Волговятагропромпроект

Схема расположения металлических элементов перекрытия венткамеры №1

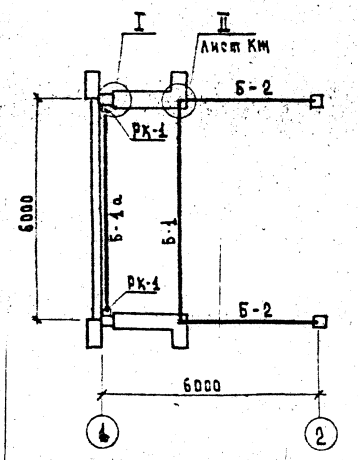

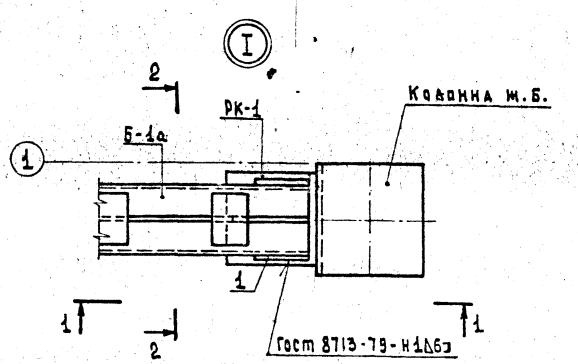

1-1

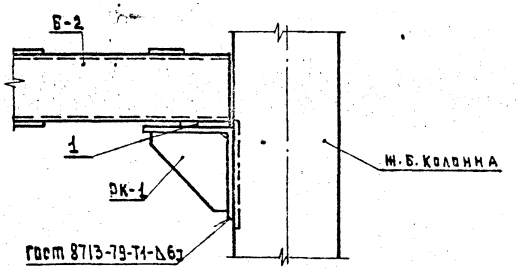

2-2

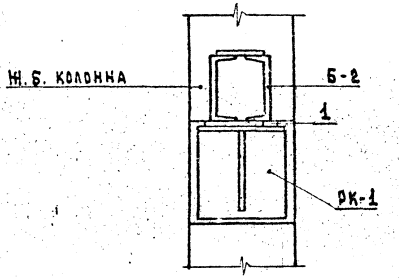

Схема расположения металлических ограждений и лестниц венткамеры №1

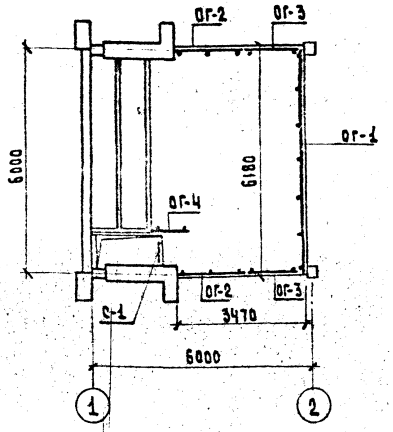

Спецификация к схемам расположения расположенным на листе

Марка поз.	Обозначение	Наименование	Кол.	Масса ед. кг	Примечание
		Схема расположения			
		металлических элементов			
		перекрытия венткамеры №1			
Б1 / Б1а	КМ.И.1	Балка металлич. Б-1 / Б-1а	1 / 1	297.6 / 299.9	
Б-2	КМ.И.1	То же Б-2	2	146.3	
РК-1	1.439-2	Опорная консоль РК-1	2	19.5	
1		Полоса 150×10 ГОСТ 103-76 / Ст.3 ГОСТ 535-79*	8	2.7	
		Схема расположения			
		металлических огражде-			
		ний и лестниц венткаме-			
		ры №1			
ОГ-1	1.450.3-3.1 5.1.0.1.0-13	Ограждение площадки			
		ОГПМХЭБ-10.60	1	55.6	
ОГ-2	-04	То же ОГПМХЭБ-10.18	2	16.7	
ОГ-3	-03	" ОГПМХЭБ-10.15	2	15.7	
ОГ-4	1.450.3-3.1 5.1.0.1.0	" ОГПМХЭБ-10.9	1	10.5	
С-1	1.450.3-3.1 3.1.0.1.0-01	Стремянка мет. СХ-28	1	46.0	

1. Схемы расположения металлических элементов перекрытия и металлических ограждений и лестниц для венткамеры №2 зеркальны данным для венткамеры №1. Спецификация аналогична
2. Данный лист смотреть совместно с листами
3. Сварку производить электродами Э-42 по ГОСТ 9467-75.

			т.п. 801-2-87.13.87	КМ
Нач.отд.	Сыркин			
Гл.спец.	Кокорев			
Гл.инж.	Сыркин		Коровник на 200 коров с автоматической привязью для Волго-Вятской зоны /	Стадия Р, Лист 3, Листов
Инж.кат.	Шестакова			
Нормон.	Волина			
Н.контр.	Кокорев		Схемы расположения металлических элементов перекрытия ограждений и лестниц венткамеры №1	Организация

Привязан

Инв. №

Копировал Денченко

Формат А-2

Рамы для пневматических дверей РМУ-1 для УДА-8 (РМУ-2 для УДА-16)

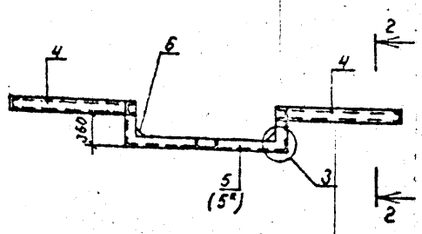

1–1

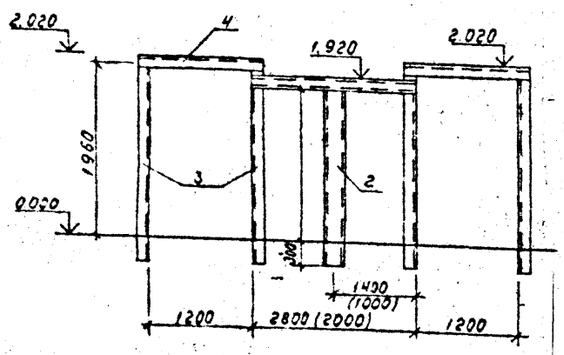

2–2

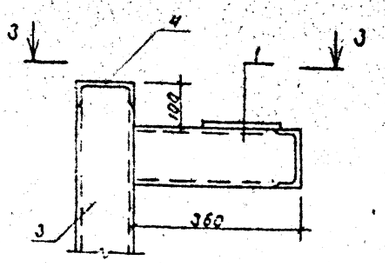

3–3

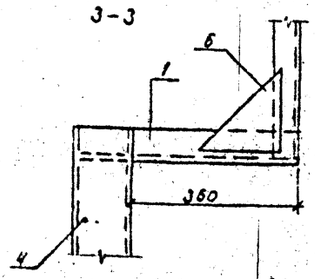

4–4

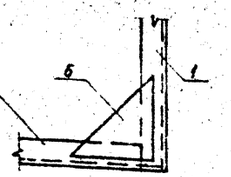

Рама для смывного бака ОР-1

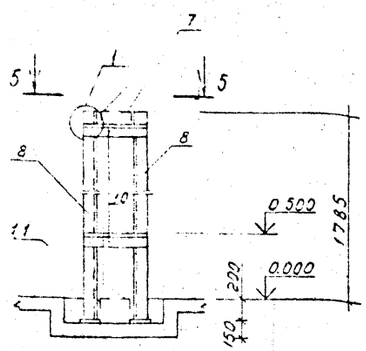

Забетонировать после установки рамы

100 200 400 200 100

5–5

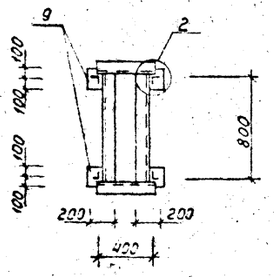

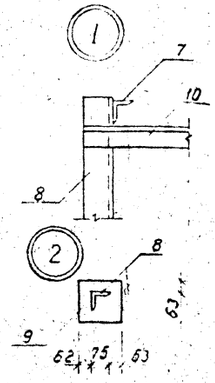

7–7

Схема расположения элементов площадки ПМ-1

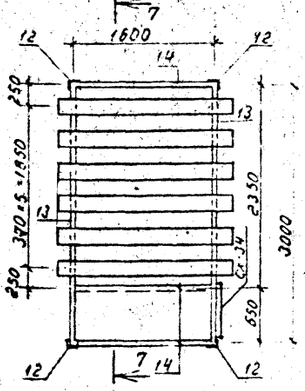

6–6

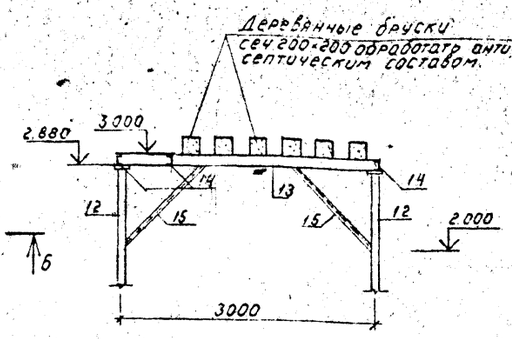

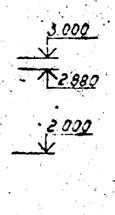

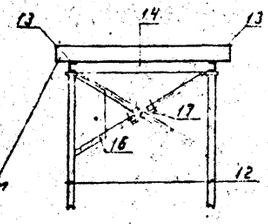

Деревянные бруски сечением 200×200

Спецификация стали на одну марку

Марка поз	Обозначение	Наименование	Кол	Масса ед. кг	Примечание
		Рама РМУ-1			
		Детали			
1		Швеллер 14 ГОСТ 8240-72* / ВСт3кп2 ГОСТ 535-79* ℓ=360	2	4.43	
2		ℓ=2080	1	25.58	
3		ℓ=2260	4	27.80	
4		ℓ=1316	2	16.19	
5		ℓ=2790	1	34.40	
6		Полоса Б-6×150 ГОСТ 103-76 / ВСт3кп2 ГОСТ 535-79 ℓ=150	2	1.06	
		Рама РМУ-2			
1-4, 6	см. выше	см. выше			
5*		Швеллер 14 ℓ=1990	1	24.48	
		Рама для смывного бака ОР-1			
		Детали			
7		Уголок Б-63×63×5 ГОСТ 8509-86 / ВСт3кп2 ГОСТ 535-79 ℓ=800	2	3.85	
8		Уголок Б-75×75×5 ГОСТ 8509-86 / ВСт3кп2 ГОСТ 535-79 ℓ=1785	4	10.35	
9		Полоса Б-10×200 ГОСТ 103-76 / ВСт3кп2 ГОСТ 535-79 ℓ=200	4	3.14	
10		Уголок Б-50×50×5 ГОСТ 8509-86 / ВСт3кп2 ГОСТ 535-79 ℓ=400	4	1.51	
11		ℓ=800	2	3.02	
		Схема расположения элементов площадки ПМ-1			
12	КМ.И. 2	Стойка С-1	4	76.6	
13		Швеллер 12 ГОСТ 8240-72* / Ст3 ГОСТ 535-79 ℓ=3100	2	32.2	
14		ℓ=1700	3	17.7	
Рифленая сталь 6×5мм		Рифл. сталь 6×5мм ГОСТ 8568-77	12.4	50.3	
СХ-34	1.450.3-3.1 3.1.0.1.0	Стремянка мет. СХ-34	1	56.3	
ОГС-12.4	1.450.3-3.1 61.0.1.0	Ограждение стрем. ОГС-12.4	1	14.0	
15		Уголок Б-50×50×5 ГОСТ 8509-72* / Ст3 ГОСТ 535-79* ℓ=1500	4	5.7	
16		Уголок Б-50×50×5 ГОСТ 8509-72* / Ст3 ГОСТ 535-79* ℓ=1300	8	3.8	
17		Полоса Б-6×100 ГОСТ 103-76 / ВСт3кп2 ГОСТ 535-79		7.05	ℓ=1500 ℓ=2000
		Деревянные бруски 200×200	5		

Нач. отд.	Сорокин		
Гл. спец.	Коврев		
ГИП.	Сорокин		
Рук. гр.	Гостомский		
Исполн.	Иванова		
Н. контр.	Коврев		

Привязан

Инв. №

Т.П. 801-2-67.13.87

К.М.

Коровник на 200 коров с автоматической привязью для Волго-Вятской зоны.

Рамы для пневматических дверей и смывного бака ОР-1. Площадка ПМ-1.

Стадия	Лист	Листов
ОП	4	

Госагропром СССР Волговятгипросельпроект

и дверей секций в центральном скотопрогоне

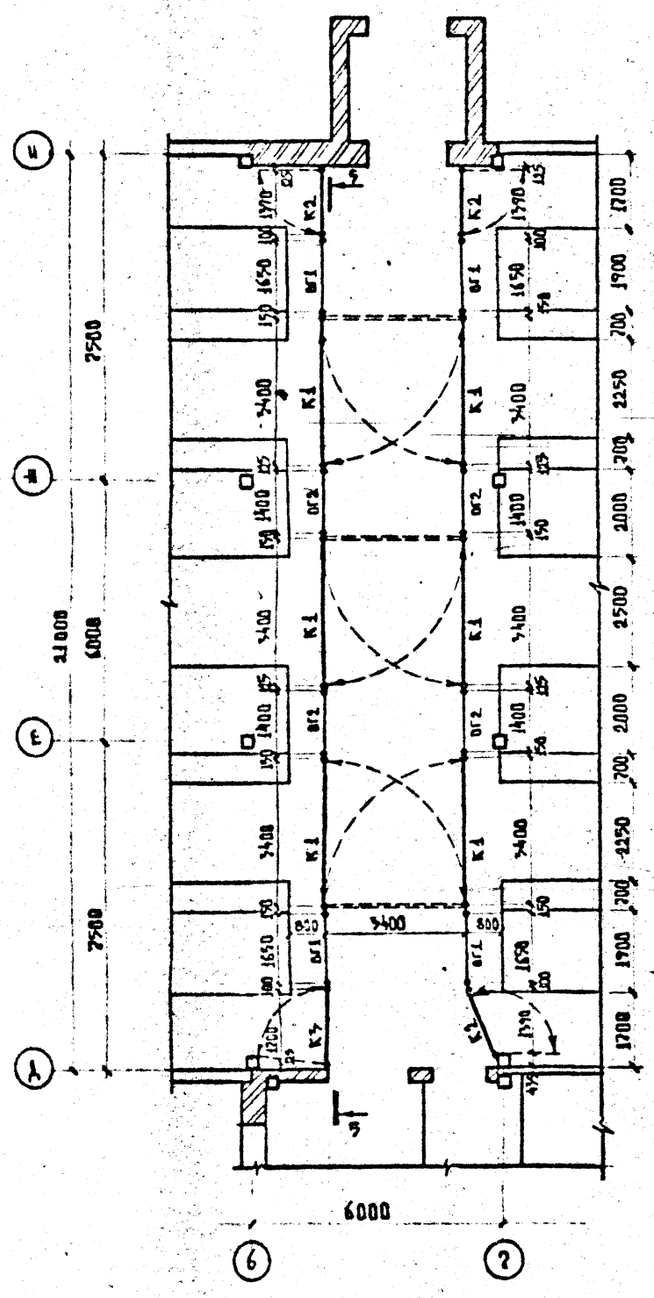

в молочном блоке

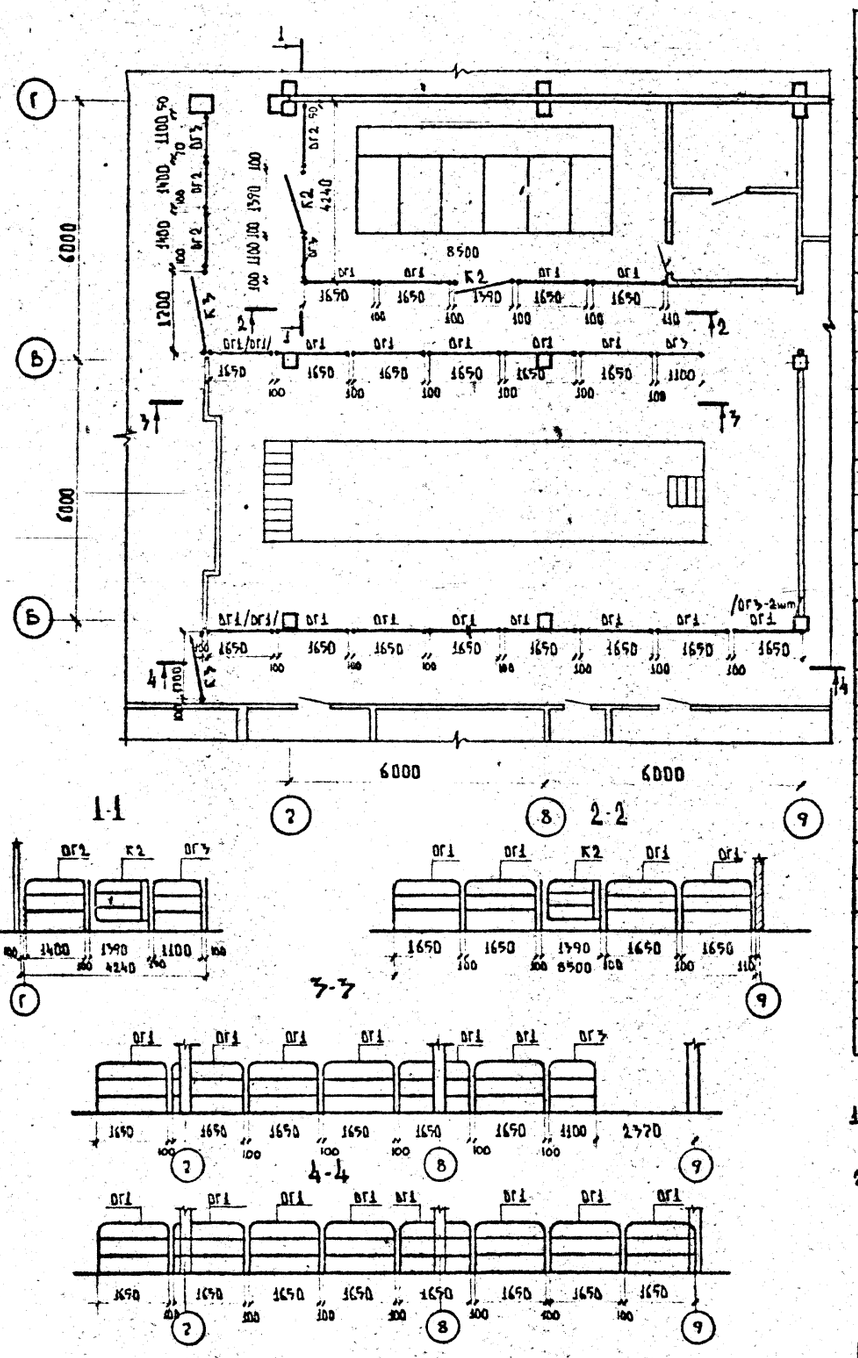

ограждений и дверей

Марка поз.	Обозначение	Наименование	Кол.	Масса ед. кг	Примечание
		Схема расположения ограждений и дверей в центральном скотопрогоне			
К1	КМ.Н	Калитка металлич. К1	6	41,6	
К2	КМ.Н	то же К1	3	32,9	
К3	КМ.Н	" К3	1	41,8	
ОГ1	КМ.Н	Панель ограждения ОГ1	4	28,1	
ОГ2	КМ.Н	то же ОГ2	4	29,3	
		Схема расположения ограждений и дверей в молочном блоке /Вариант-I/			
К2	КМ.Н	Калитка металлич. К2	2	32,9	
К3	КМ.Н	то же К3	2	41,8	
ОГ1	КМ.Н	Панель ограждения ОГ1	18	28,1	
ОГ2	КМ.Н	то же ОГ2	3	29,3	
ОГ3	КМ.Н	" ОГ3	3	21,8	
		/Вариант-II/			
К2	КМ.Н.	Калитка металлич. К2	2	32,9	
К3	КМ.Н	то же К3	2	41,8	
ОГ1	КМ.Н	Панель ограждения ОГ1	6	28,1	
ОГ2	КМ.Н	то же ОГ2	3	29,3	
ОГ3	КМ.Н	" ОГ3	4	21,8	

1. Вариант I - вариант с установкой УДА-16 „Елочка", вариант II - вариант с установкой УДА-8А „Тамбов".
2. Маркировка ограждений в скобках - только для II варианта.

Типовой проект 801-2-87.13.87 Альб.

Привязан

Инв. №

Нач. отд.	Бырин		
Гл. спец.	Косрев		
ГИП	Бырин		
Рук. гр.	Лесовский		
Исполн.	Быкова		
Н. контр.	Косрев		

т.п. 801-2-87.13.87 КМ

Коровник на 200 коров с автоматической привязью /для Волго-Вятской зоны/

Схемы расположения ограждений и дверей

Стадия	Лист	Листов
Р	7	

Госагропром РСФСР Волгоцвятагропромпроект