ТИПОВОЙ ПРОЕКТ
902-1-85.84

КАНАЛИЗАЦИОННАЯ НАСОСНАЯ СТАНЦИЯ ПРОИЗВОДИТЕЛЬНОСТЬЮ 400-2000 м³/ч, НАПОРОМ 30-40м С РЕШЕТКАМИ-ДРОБИЛКАМИ ПРИ ГЛУБИНЕ ЗАЛОЖЕНИЯ ПОДВОДЯЩЕГО КОЛЛЕКТОРА 4,0м (СБОРНО-МОНОЛИТНЫЙ ВАРИАНТ)

АЛЬБОМ VI

Подземная часть. Изделия.

19582 - 02
ЦЕНА 1-63

				Привязан
Инв. №				

Отпечатано
в Новосибирском филиале ЦИТП
630064 г. Новосибирск пр. Карла Маркса 1
Выдано в печать: „18" VII 1984г.
Заказ 7-1984 Тираж 443

ТИПОВОЙ ПРОЕКТ
902-1-85.84

КАНАЛИЗАЦИОННАЯ НАСОСНАЯ СТАНЦИЯ ПРОИЗВОДИТЕЛЬНОСТЬЮ 400-2000 м³/ч, НАПОРОМ 30-40 м С РЕШЕТКАМИ-ДРОБИЛКАМИ ПРИ ГЛУБИНЕ ЗАЛОЖЕНИЯ ПОДВОДЯЩЕГО КОЛЛЕКТОРА 4,0 м (Сборно-монолитный вариант).

Альбом VI

Разработан проектным институтом „Харьковский водоканалпроект"
Главный инженер института Г.А. Бондаренко
Главный инженер проекта В.С. Лялюк

Утвержден В/О „Союзводоканалниипроект"
протокол N 75 от 05.12.1983 г.
Введен в действие В/О „Союзводоканалниипроект"
приказ N 82 от 18.04.1984 г.

				Привязан
Инв. №				

Формат	Обозначение	Наименование	Стр.	Примечание
А3	902-1-85.84-КЖН-ДО	Содержание листов выпуска	2,3	
А4	-ТТ1	Технические требования к изготовлению сборных железобетонных изделий	4	
А4	-ТТ2	Технические требования к изготовлению арматурных и закладных изделий	4	
А4	-1ПС66-2ш-1	Панель стеновая 1ПС66-2ш-1	5	
А4	-ВМС1	Ведомость расхода стали	5	
А3	-1ПС66-2ш-1СБ	Панель стеновая 1ПС66-2ш-1 Сборочный чертеж	6	
А4	-1ПС66-2ш-1-01	Панель стеновая ПС(1ПС65-2ш-1-01÷ / ПС66-2ш-1-08)	7,8	
А3	-ВМС2	Ведомость расхода стали	9,10	
А4	-1ПС66-2ш-1-01СБ	Панель стеновая ПС(1ПС65-2ш-1-01 / 1ПС66-2ш-1-16)		
		Сборочный чертеж	11÷14	
А4	-ПГ63.20-61ш	Панель перегородачная ПГ63.20-61ш	15	
А3	-ВМС3	Ведомость расхода стали	16	
А3	-ПГ63.20-61шСБ	Панель перегородачная ПГ63.20-61ш		
		Сборочный чертеж	17,18	
А4	-ПГ63.20-61ш-61	Панель перегородачная ПГ(ПГ63.20-61ш-01÷ / ПГ63.20-61ш-04)	19	
А3	-ВМС4	Ведомость расхода стали	20	
А3	-ПГ63.20-61ш-01СБ	Панель перегородачная ПГ63.20-61ш-01		
		Сборочный чертеж	21,22	
А4	-ПГ63.20-У3ш	Панель перегородачная ПГ63.20-У3ш	23	
А4	-ПГ63.20-У3ш-1	ПГ63.20-У3ш-1	23	
А3	-ВМС5	Ведомость расхода стали	24	

Формат	Обозначение	Наименование	Стр.	Примечание
А3	902-1-85.84-КЖН-ПГ63.20-У3ШСБ	Панель перегородачная ПГ63.20-У3ш		
		Сборочный чертеж	25	
А3	-ПГ63.20-У3ш-1СБ	Панель перегородачная ПГ63.20-У3ш-1		
		Сборочный чертеж	26	
А3	-У	Узел I, II	27	
А4	-КР1	Каркас плоский КР1	28	
А4	-КР2	тоже КР2	28	
А4	-КР3	" КР3	29	
А4	-КР4	" КР4	29	
А4	-КР5	" КР5	30	
А4	-КР6	" КР6	30	
А4	-КР7	" КР7	31	
А4	-КР8	" КР8	31	
А4	-КР9	" КР9	32	
А4	-КР10	" КР10	32	
А4	-КР12	" КР12	33	
А4	-КР13	" КР13	33	
А4	-КР14	" -КР(КР14, КР15, КР16, КР17)	34	
А4	-КР14СБ	" -КР(КР14, КР15, КР16, КР17)	3	
		Сборочный чертеж	34	
А4	-С1	Сетка арматурная С1	35	
А4	-С2	тоже С2	36	

Типовой проект 902-1-85.84

Инв. № подл. | Подпись и дата | Взам. инв. №

Привязан

Инв. №

Нач.отд.	Шейко		
Гл.спец.	Власенко		
Рук.гр.	Сарабик		
Ст.инж.	Шмаргун		
Техник	Гричуй		

ТП902-1-85.84-КЖН-ДО

Содержание листов выпуска

Стадия	Лист	Листов
1	1	2

Госстрой СССР Союзсантехниипроект Минсантехмонтажа Водоканалпроект

Типовой проект 902-1-85.84 Альбом VI

Формат	Зона	Поз.	Обозначение	Наименование	Кол.	Примечание
				Документация		
А4			902-1-85.84-КЖИ-ТТ1	Технические требования ТТ1		
А4			-ТТ2	Технические требования ТТ2		
А3			902-1-85.84-КЖИ-1ПС66-2ш-1СБ	Панель стеновая 1ПС66-2ш-1 (Сборочный чертеж)		
А4			902-1-85.84-КЖИ-ВМС1	Ведомость расхода стали		
				Сборочные единицы и детали		
		1	3.902-1-10.1 00.01.00	Каркас плоский Кр2	10	
А4		2	902-1-85.84-КЖИ-С7,С8	Сетка арматурная С7	1	
А4		3	-С7,С8	то же С8	1	
Д4		4	3.902.1-10.1 00.11.00	Изделие закладное 7МА	4	
				Материалы		
		24		Бетон марки 300	3,03	м³

Привязан

Инв.№

Остальное см. спецификацию исполнения.

ТП 902-1-85.84-КЖИ-1ПС66-2ш-1

Панель стеновая 1ПС66-2ш-1

Нач.отд.	Шедко		
Н.контр.	Власенко		
Рук.гр.	Бородин		
Ст.инж.	Шиманко		
Инж.	Середняк		

Стадия	Лист	Листов
Р		1

Госстрой СССР Союзводоканалпроект Водоканалпроект

Инв.№ подл. | Подпись и дата | Взам. инв.№

Ведомость расхода стали на один элемент, кг

| Марка элемента | Арматурные изделия | | | |

Типовой проект 902-1-85.84 Альбом VI

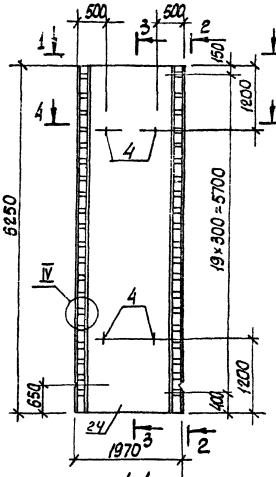

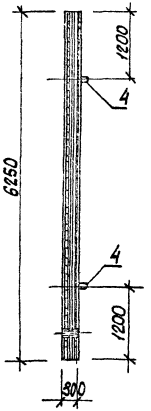

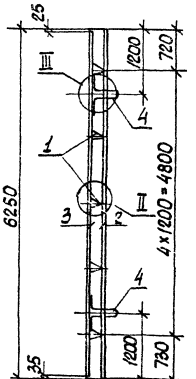

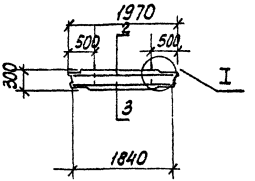

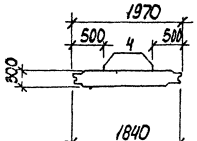

					ТП 902-1-85.84 КЖСН-1ПС66-2Ш-1 СБ		
					Панель стеновая 1ПС66-2Ш-1 (Сборочный чертеж)	Стадия	Масса	Масштаб
						Р	8,65	1:50
Привязан						Лист	Листов 1	
			Нач.отд.	Шейко		Госстрой СССР Союзсельэнергопроект Ростовэнергопроект		
			Н.конт.	Власенко				
			Рук. гр.	Боровик				
			Ст. инж.	Шманцев				
Инв. №			Инж.	Серга				

Инв. № подл. | Подпись и дата | Взам. инв. №

Инв.N подл.	Подпись и дата	Взам. инв.N

Типовой проект 902-1-85.84 Альбом VI

Формат	Зона	Поз.	Обозначение	Наименование	Кол. на испол. 902-1-85-КЖИ-1ПС66-2ш-1- 01	02	03	04	05	06	07	08	Примечание
				Документация									
А4			902-1-85.84-КЖИ-ТТ1	Технические требования									
А3			-1ПС66-2ш-1-01	Сборочный чертеж									
А3			-ВМС2	Ведомость расхода стали									
				Сборочные единицы									
А3		-	-1ПС66-2ш-1	Панель стеновая 1ПС66-2ш-1	1	1	1	1	1	1	1	1	
		5	3.901-5	Сальник Ду 900 Ск=300				1					
		6	1.400-15 Вып.1	Изделие закладное МН113-3	1	1	1		2	1	1	2	
		7	1.400-15 Вып.1	" МН130-3	0,85	0,85			0,85	1.7	0,85		М

Исполнения 9-16 см. листы 3.4

Привязан			
Инв.N			

Нач.отд.	Шейко	
Н. контр.	Власенко	
Рук.гр.	Боровик	
Ст.инж.	Шпанский	
Инж.	Середняк	

ТП 902-1-85.84-КЖИ-1ПС66-2ш-1-01

Панель стеновая ПС (1ПС66-2ш-1-01 ÷ 1ПС66-2ш-1-16)

Стадия	Лист	Листов
Р	1	4

Госстрой СССР Союзводоканалниипроект Харьковский водоканалпроект

Копир Пикарева

Формат А4

Инв.N подл.	Подпись и дата	Взам. инв.N

Формат	Зона	Поз.	Обозначение	Наименование	Кол. на испол. 902-1-85-КЖИ-1ПС66-2ш-1- 01	02	03	04	05	06	07	08	Примечание
		8	1.400-15 Вып.1	Изделие закладное МН124-5			2		1				
		9	1.400-15 Вып.1	То же МН140-3			1	2	1				
		10	1.400-15 Вып.1	" МН101-3	1	1				1			
		11	1.400-15 Вып.1	" МН112-4		1	1	1	1	1	2		
		12	1.400-15 Вып.1	" МН128-3	1,09	1,09	0,57			1,09	1,09	1,14	М
		13	1.400-15 Вып.1	" МН131-3			0,7	1,05	1,09				
		14	1.400-15 Вып.1	" МН127-3			0,7	1,05	0,5				М
		15	1.400-15 Вып.1	" МН103-6								8	
		21	3.902.1-10 Вып.2	" МН5								9	
				Детали									
Б4		16		ф14АIII ГОСТ5781-82 С-1800				8					2.18 кг
Б4		17		ф16АIII ГОСТ5781-82 С-2000				8					3.18 кг

Привязан			
Инв.N			

ТП 902-1-85.84-КЖИ-1ПС66-2ш-1-01

Лист 2

Формат	Зона	Поз.	Обозначение	Наименование	Кол. на исполн. 902-1-КНИ-1ПС66-2ш-1 09	10	11	12	13	14	15	16	Примечание
				Документация									
А4			902-1-85.84КНИ-ТТ1	Технические требования									
А3			-1ПС66-2ш-1-01	Сборочный чертеж									
А3			ВМС-2	Ведомость расхода стали									
				Сборочные единицы									
А5		-	902-1- -КНИ-1ПС66-2ш-1	Панель стеновая 1ПС66-2ш-1	1	1	1	1	1	1	1	1	
		18	3.901-5	Сальник Ду 500 Рк=300	1					1			
		10	1.400-15 Вып.1	Изделие закладное Мн101-3	1		1					1	
		19	1.400-15 Вып.1	" Мн121-2				1	2				

Привязан

Инв. N

Формат	Зона	Поз.	Обозначение	Наименование	Кол. на исполн. 902-1-85-КНИ-1ПС66-2ш-1 09	10	11	12	13	14	15	16	Примечание
		20	1.400-15 Вып.1	Изделие закладное Мн110-3				1	2				
		11	1.400-15 Вып-1	" Мн112-4	2	4	8	4	4	2		4	
		6	1.400-15. Вып.1	" Мн113-3							2		
		12	1.400-15 Вып.1	" Мн128-3							1.14		м
		15	1.400-15 Вып.1	" Мн103-6							8		
		21	3.902-1-10.2 вып.2	" Мн5	9					9			
				Детали									
Б4		22		ф14АIII ГОСТ5781-82; ℓ=1500	8					8			1.82кг
Б4		23		ф12АIII ГОСТ5781-82; ℓ=1800	8					8			1.58кг

Привязан

Инв. N

Ведомость расхода стали на дополнительные арматурные и закладные изделия, кг

Марка элемента	Изделия арматурные					Изделия закладные												
	Арматура класса А III ГОСТ 5781-82				Всего	Арматура класса А III ГОСТ 5781-82				Прокат марки Вст 3 кп2 ГОСТ 103-76								
	ф12	ф14	ф16	Итого		ф8	ф10	ф12	Итого	δ=6	δ=8	δ=10						Итого
1ПС66-2ш-1-01						1,3		1,3	2,6	8,8	4,8							13,6
1ПС66-2ш-1-02						1,3		3,0	4,3	8,8	6,2	0,8						15,8
1ПС66-2ш-1-03						1,8	1,4	3,1	6,3	4,9	16,6	0,8						29,5
1ПС66-2ш-1-04		17,4	25,3	42,7	42,7	1,6		4,5	6,1	4,7	11,4	0,8						16,9
1ПС66-2ш-1-05						1,8	0,7	4,5	7,0	5,1	16,5	0,8						22,4
1ПС66-2ш-1-06						1,3		2,9	4,2	6,8	10,4	0,8						20,0
1ПС66-2ш-1-07						1,1		4,6	5,7	8,5	6,8	1,6						16,9
1ПС66-2ш-1-08						2,1			2,1	14,4	1,6							16,0

| Изделия закладные | | | | | | | | | | | |

Ведомость расхода стали на дополнительные арматурные и закладные изделия, кг.

Марка элемента	Изделия арматурные						Изделия закладные													
	Арматура класса AIII ГОСТ 5781-82					Всего	Арматура класса AIII ГОСТ 5781-82					Прокат марки ВСт3кп2 ГОСТ 103-76								
	ф12	ф14	ф16	ф18	Итого		ф8	ф10	ф12	ф16	Итого	δ=6	δ=8	δ=10	δ=12	δ=14				Итого
1ПС66-2ш-1-09		17,4	25,3	11,5	54,2	54,2	1,1		5,38	8,45	14,93	0,3	2,8	24,98	4,14	4,5				36,72
1ПС66-2ш-1-10									6,8		6,8		5,6	3,2						8,8
1ПС66-2ш-1-11							0,2		13,6		13,8	0,3	14,2	6,4						17,9
1ПС66-2ш-1-12								0,7	7,8		8,5		11	3,2						14,2
1ПС66-2ш-1-13								1,4	8,8		10,2		16,4	3,2						19,6
1ПС66-2ш-1-14	13,9	14,6		11,5	40,0	40,0	0,9		5,38	8,5	14,78		1,8	25,0	4,14	4,5				35,44
1ПС66-2ш-1-15							2,2				2,2	14,8	1,6							16,4
1ПС66-2ш-1-16							0,2		6,8		7,0	0,3	5,6	3,2						8,9

| Изделия закладные | | | | | | | | | | | | |

Альбом VI

Типовой проект 902-1-85.84

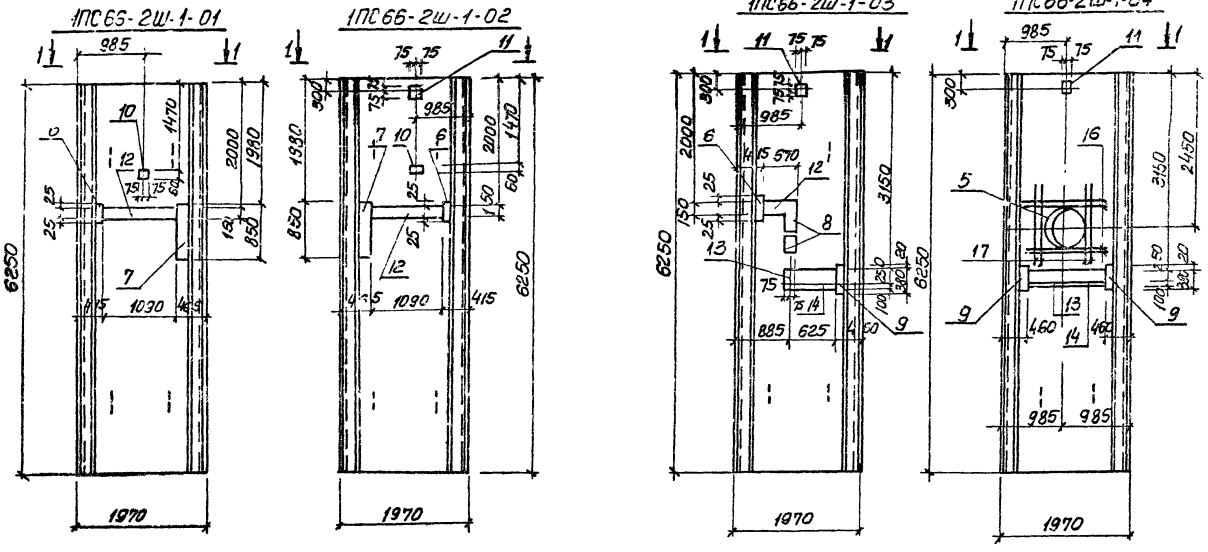

Обозначение	Условная марка
902-1-85.84КЖИ-1ПС66-2Ш-1	ПС1
-01	ПС2
-02	ПС3
-03	ПС4
-04	ПС5
-05	ПС6
-06	ПС7

Привязан

Инв №

Нач. отд. Шейко
Н. контр. Власенко
Рук. гр. Егоровик
Ст. инж. Шмандо
Инж. Середняк

Закладное изделие поз. 10 приварить к арматурной сетке панели.

ТП 902-1-85.84-КЖИ-1ПС66-2Ш-1-01СБ

Панель стеновая ПС (1ПС66-2Ш-1-01-1ПС66-2Ш-1-16)
Сборочный чертёж

Стадия	Масса	Масштаб
Р	8.63 7	1:50

Лист 1 Листов 4

Госстрой СССР
Союзводоканалпроект
Харьковский
Водоканалгрпроект

Инв. № подл. | Подпись и дата | Взам. инв. №

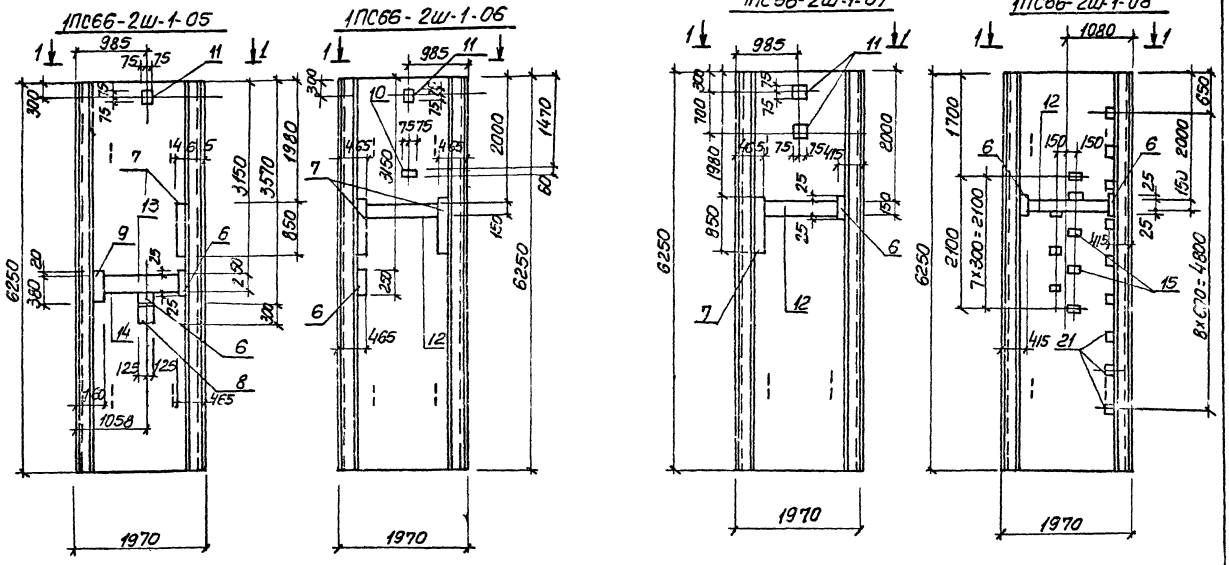

Обозначение	Марка
902-1-8524-КЖИ-ПС66-2ш-1-07	ПС 8
-08	ПС 9
-09	ПС 10
-10	ПС 11
-11	ПС 12
-12	ПС 13

Закладное изделие поз. 10 приварить к арматурной сетке панели

Привязан			
Инв. N			

ТП. 902-1- КЖИ-1ПС66-2ш-1-01СБ

Лист 2

19582-02 13

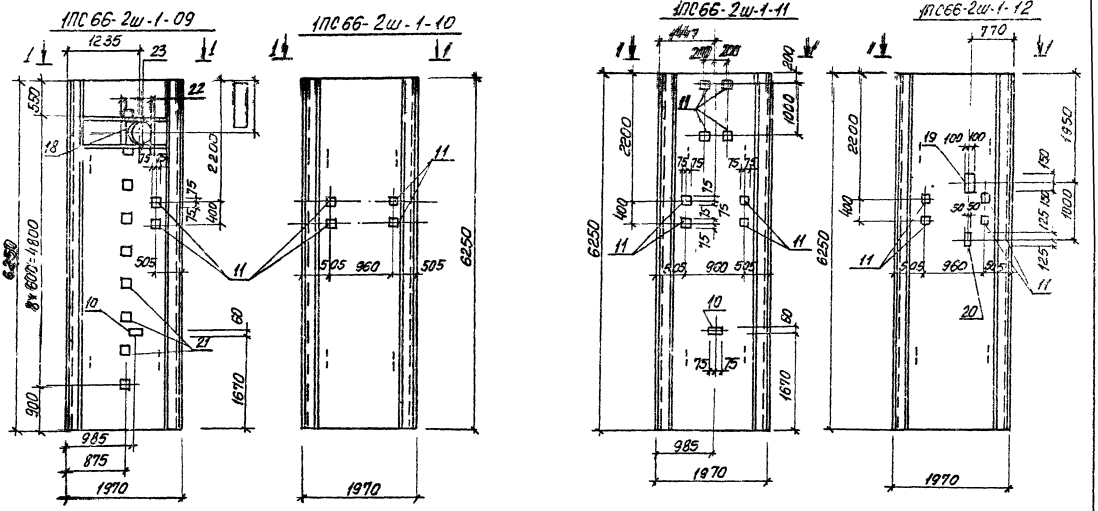

Обозначение	Марка
902-1-85.84-КЖИ-1ПС66-2ш1-15	ПС14
-14	ПС15
-15	ПС16
-16	ПС17

Закладное изделие поз. 10 приварить к арматурной сетке панели

Привязан

Инв. №

ТП 902-1-85.84 -КЖИ-1ПС66-2ш1-01СБ

Лист 3

Типовой проект 902-1-85.84

Инв. № подл. | Подпись и дата | Взам. инв. №

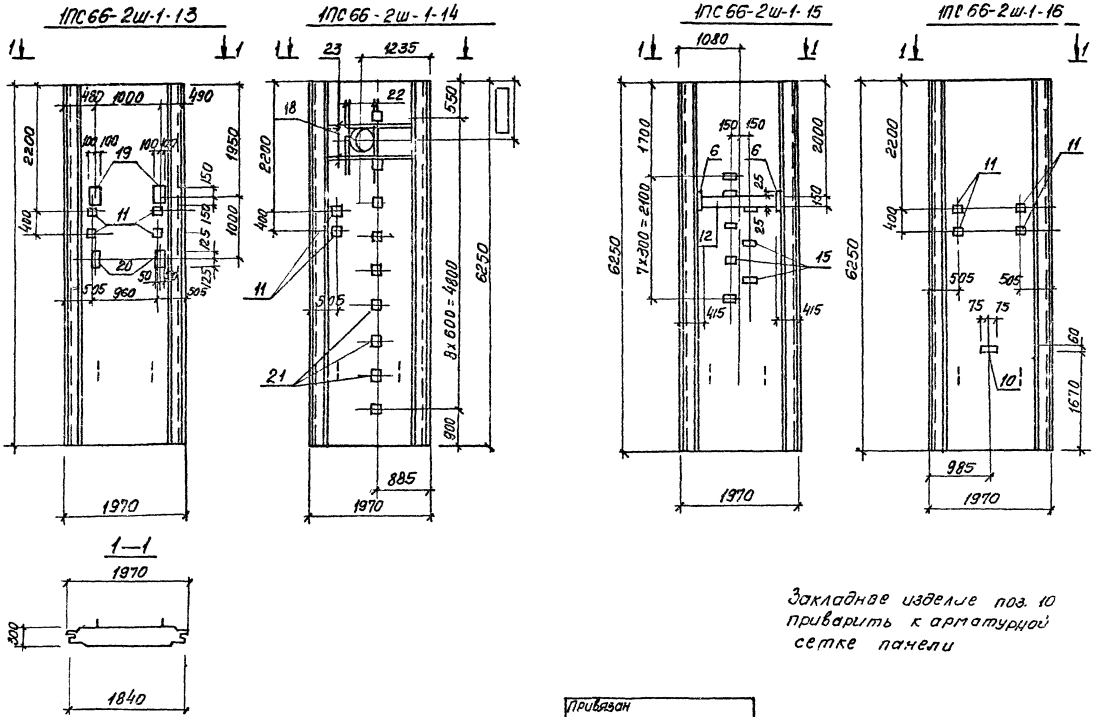

Закладное изделие поз. 10 приварить к арматурной сетке панели

Привязан				
Инв.N				

ТП 902-1-85.84-КНИ- 1ПС66-2Ш-1-0105

Лист 4

Формат	Зона	Позиц.	Обозначение	Наименование	Кол	Примечание
				Документация		
А4			902-1-85.84-КЖИ-ТТ1	Технические требования ТТ1		
А						
А1			-ПГ63.20-Б1шСБ	Сборочный чертеж		
А3			-ВМС.3	Ведомость расхода стали		
				Сборочные единицы		
				Панель перегородочная		
			-ПГ63.20-Б1ш	ПГ63.20-Б1ш		
		1	3.902.1-10. вып.1	Каркас плоский КР2	10	
		2	902-1-85.84-КЖИ -С4	Сетка арматурная С4	2	
		3	3.902.1-10 вып. 2	То же С3	1	
		4	3.902.1-10 вып. 2	Изделие закладное МН2	4	
		5	3.902.1-10 вып. 2	то же МН4	8	
				Материалы		
		1е		Бетон марки М300	2.48	

Перегородочную панель ПГ63.20-Б1ш выполнить в опалубке панели ПГ66-20-Б1ш по серии 3.902.1-10 вып. 2

Привязан

Инв. N

ТП 902-1-85.84-КЖИ-ПГ63.20-Б1ш

Нач.отд	Шевко	
Гл.спец	Власенко	
Рук.гр.	Боровик	
Ст.инж	Шпандий	
Инж.	Мягкая	

Панель перегородочная ПГ63.20-Б1ш

Стадия	Лист	Листов
Р		1

Госстрой СССР
Союзводоканалпроект
Харьковский Водоканалпроект

Ведомость расхода стали на один элемент, кг.

Марка элемента	Изделия арматурные							Изделия закладные									Общий расход
	Арматура класса						Всего	Арматура класса				Прокат марки				Всего	
	А-I			А-III				А-III				ВСт.3кл.2					
	ГОСТ 5781-82			ГОСТ 5781-82				ГОСТ 5781-82				ГОСТ 82-70					
	ф8		Итого	ф12		Итого		ф12	ф18		Итого	-10х100			Итого		
ПГ63.20-61ш	49,6		49,6	117.6		117.6	167.2	4,0	11,2		15,2	19,2			19,2	34,4	201.6

Привязан:

Инв.№

Нач.отд	Шешко		
Гл.спец	Абросенко		
Рук.гр.	Боровик		
Ст.инж.	Шпакович		
Инж	Мягкая		

ТП 902-1-85.84-КЖИ-ВМС3

Ведомость расхода стали

Стадия	Лист	Листов
Р	1	1

Госстрой СССР
Союзсельэлектропроект
Ленинградское отделение

Типовой проект 902-1-85.84 Альбом VI

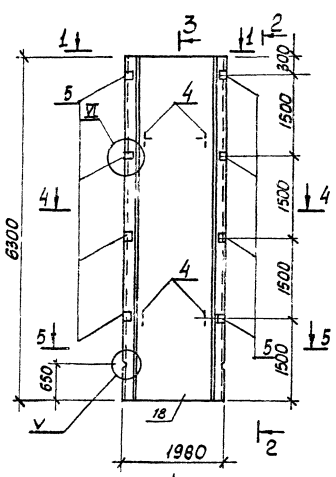

Привязан							
				Нач.отд.	Шейко		
				Гл.спец.	Сидорина		
				Рук.гр.	Воронин		
				Спец.	Шмаков		
Инв.№				Инж.	Маткова		

ТП 902-1-85.84-КЖШ-ПГ63.20-61ш-СБ

Панель перегородочная ПГ63.20-61ш-СБ (Сборочный чертеж)

Стадия	Масса	Масштаб
Р	6,2	1:50

Лист 1 Листов 2

Госгражданстроя СССР Спецгражданпроект Водоканалпроект

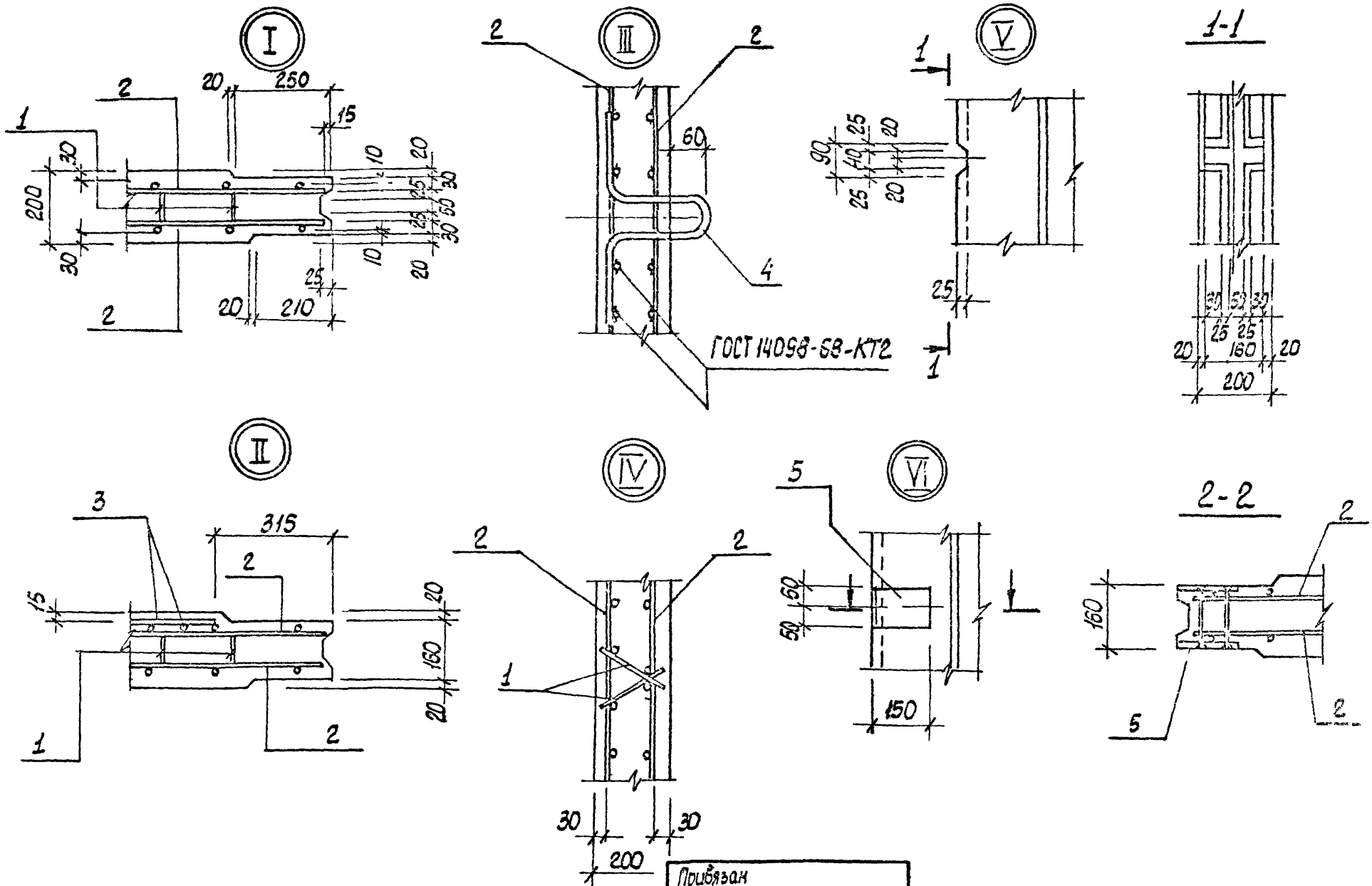

ТП 902-1-85.84 - КЭСИ-ПГ63.20-6/4 СБ

Формат	Зона	Поз.	Обозначение	Наименование	Кол. на исполн. 902-1-85 КЖИ-ПГ63.20-Б1ш								Примечание
					01	02	03	04					
				Документация									
А4			902-1-85.84КЖИ-ТТ1	Технические требования к изготовлению сборных железобетонных изделий									
А3			-ПГ63.20-Б1ш-01-СБ	Сборочный чертеж									
А3			-ВМС4	Ведомость расхода стали									
				Сборочные единицы									
А3		-	3.902-1-10 Вып.2	Панель перегородочная ПГ63.20-Б1ш-	1	1	1	1					
		6	3.901-5	Сальник Ду 500 Е-200		1	1	1					
		7	3.901-5	Сальник Ду 50 Е-200	1	1		1					
		8	3.901-5	Сальник Ду 100 Е-200				1					

Привязан				
Инв. N				

Нач.отд.	Шейко			
Гл.спец.	Власенко			
Рук.гр.	Боровик			
Ст.инж.	Шнайдер			
Инж.	Маевская			

ТП902-1- КЖИ-ПГ63.20-Б1ш-01

Панель перегородочная ПГ (ПГ63.20.Б1ш-01 - ПГ63.20.Б1ш-04)

Стадия	Лист	Листов
Р	1	2

Госстрой УССР Союзводоканалниипроект Харьковский Водоканалпроект

Формат А4

Инв. N подл.	Подпись и дата	Взам. инв. N

Формат	Зона	Поз.	Обозначение	Наименование	Кол. на исполн. 902-1-85-КЖИ-ПГ63.20-Б1ш								Примечание
					01	02	03	04					
				Изделие закладное									
		9	1.400-15 Вып.1	" МН 121-2	2								
		10	1.400-15 Вып.1	" МН-128-3	1.4	1.4	1.4	1.4					М
		11	1.400-15 Вып.1	" МН 124-5			2	2					
		12	1.400-15 Вып.1	" МН 110-3	2			2					
		13	1.400-15 Вып.1	" МН 140-3									
		14	1.400-15 Вып.1	" МН 130-3	1	1	1						
		15	1.400-15 Вып.1	" МН 113-3	1	1	1	2					
				Детали									
Б4		16		ф12А III ГОСТ 5781-82; ℓ=1390	8	8		8					1.3кг
Б4		17		ф10А III ГОСТ 5781-82; ℓ=1300	8	8		8					0.8кг

Привязан			
Инв №			

ТП902-1-85.84-КЖИ-ПГ6320-Б1ш-01

Лист 2

Ведомость расхода стали на дополнительные арматурные и закладные изделия, кг.

Марка элемента	Изделия арматурные					Изделия закладные													
	Арматура класса AIII				Всего	Арматура класса AIII					Прокат марки Вст.3кп2								
	ГОСТ 5781-82					ГОСТ 5781-82					ГОСТ 103-76				ГОСТ 82-70				
	ф10	ф12		Итого		ф8	ф10	ф12		Итого	-8×100	-8×200	-6×150	Итого	-3×250		Итого		
ПГ63.20-6Iш-01	6,4	10,4		16,8		1,5	1,4	4,2		7,2	1,6	22,6	10,0	34,2	1,4		1,4		
ПГ63.20-3Iш-02	6,4	10,4		16,8		1,2	1,4	1,4		4,0	3,2	22,6	10,0	35,8	1,4		1,4		
ПГ63.20-6Iш-03						1,2		4,2		5,4	3,2	25,0	10,0	38,2	11,6		11,6		
ПГ63.20-6Iш-04	6,4	10,4		16,8		1,2		2,8		4,0	3,2	25,0	10,0	38,2	13,0		13,0		

Изделия закладные										Общий расход
Прокат марки									Всего	
Ст.10				Ст.2						
ГОСТ 8237-78										
	Тр 120×4	Тр 159×5		Итого	Тр 250×9	Итого				
	3,0			3,0						
	3,0			3,0	41,3	41,3				
	3,0			3,0	41,3	41,3				
	3,0	3,5		6,5	41,3	41,3				

Привязан				
Инв. №				

Нач. отд.	Шейко		
Гл. спец.	Власенко		
Рук. гр.	Бородин		
Ст. инж.	Штандий		
Инж.	Мягкая		

ТП 902-1-85.84 КЖИ - ВМС 4

Ведомость расхода стали

Стадия	Лист	Листов
Р		

Госстрой СССР
Сантехпроект
Водоканалпроект

ПГ63.20-61Ш-01

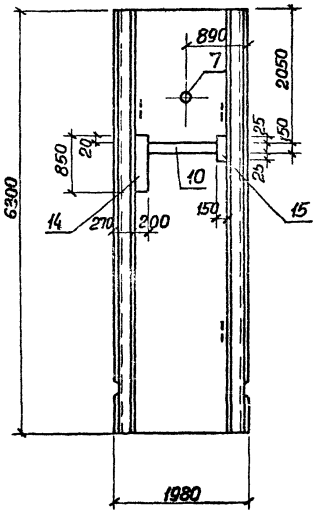

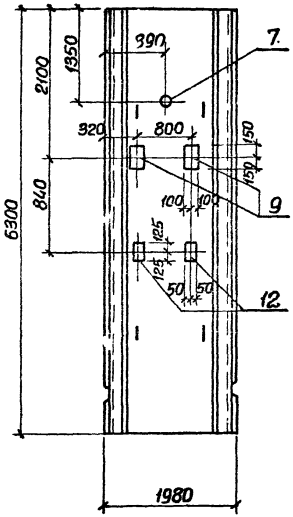

ПГ63.20-61Ш-02

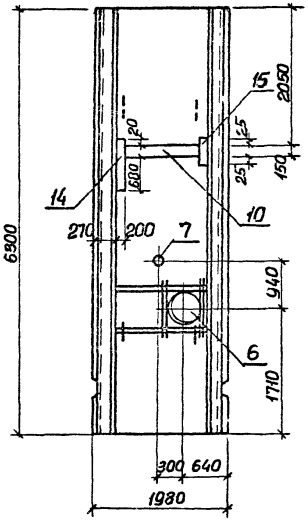

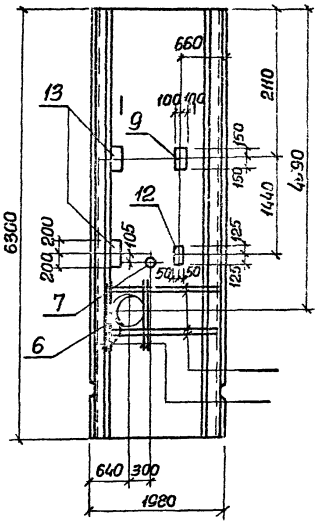

Остальное см серию 3.902.1-10 Вып. 2

Обозначение	Условная марка
902-1-85.84-КЖИ-ПГ63.20-61Ш-	—
-01	ПГ2
-02	ПГ3
-03	ПГ4
-04	ПГ5

Привязан

Инв №

Нач.отд.	Шейко	
Гл.спец.	Власенко	
Рук.гр.	Боробик	
Ст.инж.	Шмаглий	
Инж.	Маслая	

ТП 902-1-85.84КЖИ-ПГ63.20-61Ш-01СБ

Панель перегородочная ПГ (ПГ63.20-61Ш-01 ПГ63.20-61Ш-04) Сборочный чертеж.

Стадия	Масса	Масштаб
Р	6200	1:50

Лист 1 Листов 2

Госстрой СССР Союзгипроспецсантехпроект Харьковский Воронежпроект

ПГ63.20-Б1 ш-03

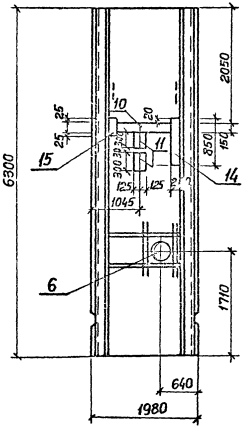

ПГ63.20-Б1 ш-04

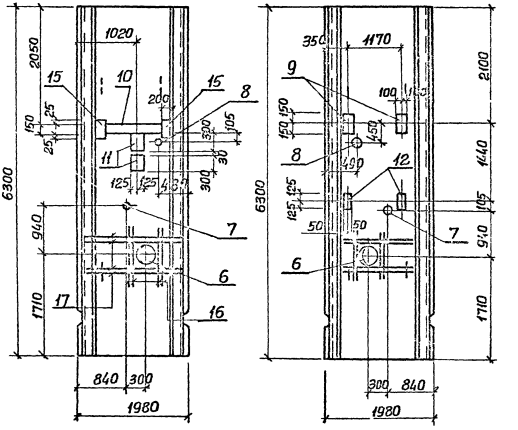

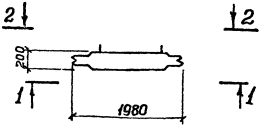

Остальное см. серию 3.902.-1-10 Вып. 2

Привязан					
Инв. №				ТП 902-1-85.84-КЖИ-ПГ63.20-Б1ш -01СВ	Лист 2

Формат	Зона	Поз.	Обозначение	Наименование	Кол.	Примечание
				Документация		
А4			902-1-85.84 - КЖИ-ТТ1	Технические требования ТТ1		
А3			-ПГ63.20-УЗш-С5	Сборочный чертеж		
А3			-ВМС5	Ведомость расхода стали		
А3			-У	Узел I, II		
				Сборочные единицы		
		1	3.902.1-10 Вып.1	Каркас плоский КР2	10	
А4		2	С5	Сетка арматурная С5	1	
А4		3	С6	То же С6	1	
		4	3.902-1-10 Вып. 2	" С3	1	
		5	3.902.1-10 Вып.2	Изделие закладное МН2	4	
		6	3.902.1-10 Вып.2	То же МН4	8	
		7	3.902.1-10 Вып.2	МН5	18	
		8	1.400-16 Вып.1	МН113-3	3	
		9	1.400-15 Вып.1	МН128-3	1.4	м
		10	1.400-15 Вып.1	МН124-5	2	
				Материалы		
		11		Бетон марки М300	2.48	м3

Привязан

Инв.№

Нач.отд	Шейко		
Гл.спец	Власенко		
Рук.гр	Боровик		
Ст.инж	Шинский		
Инж	Мягкая		

ТП 902-1-85.84 - КЖИ-ПГ63.20-УЗш

Панель перегородочная ПГ63.20-УЗш

Стадия	Лист	Листов
Р		1

Госстрой СССР Союзсантехниипроект Водоканалпроект

Формат	Зона	Поз.	Обозначение	Наименование	Кол.	Примечание
				Документация		
А4			902-1-85.84 - КЖИ-ТТ1	Технические требования ТТ1		
А3			-ПГ63.20-УЗш1-С5	Сборочный чертеж		
А3			-ВМС5	Ведомость расхода стали		
			-У	Узел I, II		
				Сборочные единицы		
		1	3.902.1-10 Вып.1	Каркас плоский КР2	10	
А4		2	С5	Сетка арматурная С5	1	
А4		3	С6	С6	1	
		4	3.902.1-10 Вып 2	С3	1	
		5	3.902.10 Вып.2	Изделие закладное МН2	4	
		6	3.902.10 Вып2	МН4		
		7	3.902.10 Вып.2	МН5	18	
		8	1.400-15 Вып.1	МН113-3	1	
		9	1.400-15 Вып.1	МН128-3	1.4	м
		10	1.400-15 Вып.1	МН124-5	2	
		11	1.400-15 Вып.1	МН121-2	2	
		12	1.400-15 Вып.1	МН110-3	2	
			3.901-5	Сальник Ду50 Р=20С	1	
				Материалы		
		13		Бетон марки М300	2.48	м3

Привязан

Инв.№

Нач.отд	Шейко		
Гл.спец	Власенко		
Рук.гр	Боровик		
Ст.инж	Шинский		
Инж.	Мягкая		

ТП 902-1-85.84 - КЖИ-ПГ63.20-УЗш-1

Панель перегородочная ПГ63.20-УЗш-1

Стадия	Лист	Листов
Р		1

Госстрой СССР Союзсантехниипроект Водоканалпроект

Ведомость расхода стали на один элемент, кг

Марка элемента	Изделия арматурные					Изделия закладные																	Всего	Общий расход
	Арматура класса					Арматура класса						Прокат марки												
	А-I			А-III		А-III						ВСт3кп2								Ст10				
	ГОСТ 5781-82			ГОСТ 5781-82		ГОСТ 5781-82						ГОСТ 103-76						ГОСТ 82-70		ГОСТ 8239-72				
	ф8	ф10	Итого	ф12	Итого	ф8	ф10	ф12	ф16	ф18	Итого	-12×50	-12×150	10×260	-6×150	-8×200	Итого	-8×250	Итого	Тр 18×4	Итого			
ПГ63.20-УЭШ	15,7	25,2	40,9	55,0	55,0	30,9	1,4	6,8	18,0	112,0	169,1	9,0	50,4	19,2	14,2	10,2	103,0					368,0	368,0
ПГ63.20-УЭШ-1	15,7	25,2	40,9	55,0	55,0	19,1	2,3	6,0	18,0	112,0	167,9	9,0	50,4	19,2	8,5	13,4	100,5	7,6	7,6	3,5	3,5	365,4	365,4

Привязан

Инв. №

Нач.отд.	Шойко		
Гл.спец.	Власенко		
Рук.гр.	Боровик		
Ст.инж.	Шамардин		
Инж.	Мягкая		

ТП 902-1-85.84-КЖИ-ВМС5

Ведомость расхода стали

Стадия	Лист	Листов
Р		

Госстрой СССР
Спецсоюзкаркасмонтажпроект
Волгоградский проект

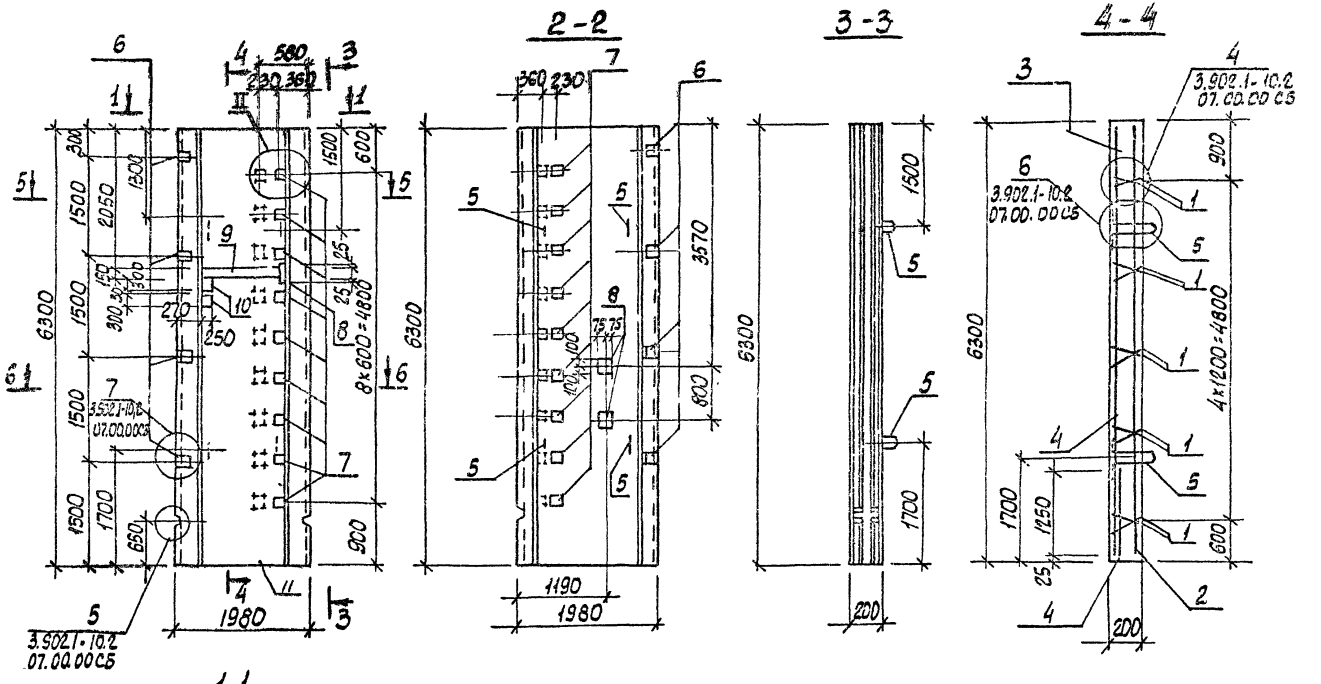

Привязан					ТП902-1-85.84-КЖЕ4-ПГ63.20-УЗШ-СБ	
		Нач.отд.	Шалко		Панель перегородочная ПГ63.20-УЗШ (сборочный чертеж)	Стадия: Р; Масса: 6.48; Масштаб: 1:50
		Гл.спец.	Балашко			Лист; Листов 1
		Ст.инж.	Сборник			Госстрой СССР Гражданпроект Харьковский Водоканалпроект
		Ст.инж.	Шаповал			
Инв.№		Инж.	Моргун			

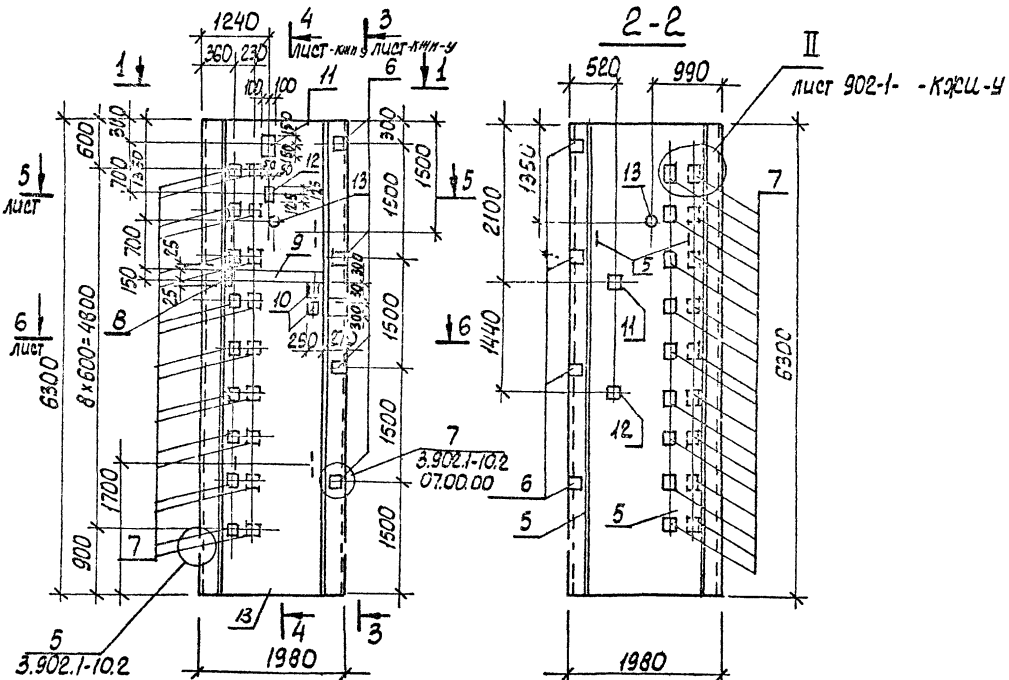

Привязан					ТП 902-1-85.84-КЖИ-ПГ63.20-У3ш-1-СС		
					Панель перегородочная ПГ 63.20 - У3 ш-1 (Сборочный чертеж)	Стадия	Масса	Масштаб
			Нач.отд.	Шейко		Р	6.48	1:50
			Гл.спец.	Сидорчко		Лист	Листов 1	
			Инж.гр.	Боровик		Госстрой СССР Союзгипроинжпроект Харьковский Промгипроинжпроект		
			Ст.инж.	Шмакович				
Инв.№			Инж.	Мягкая				

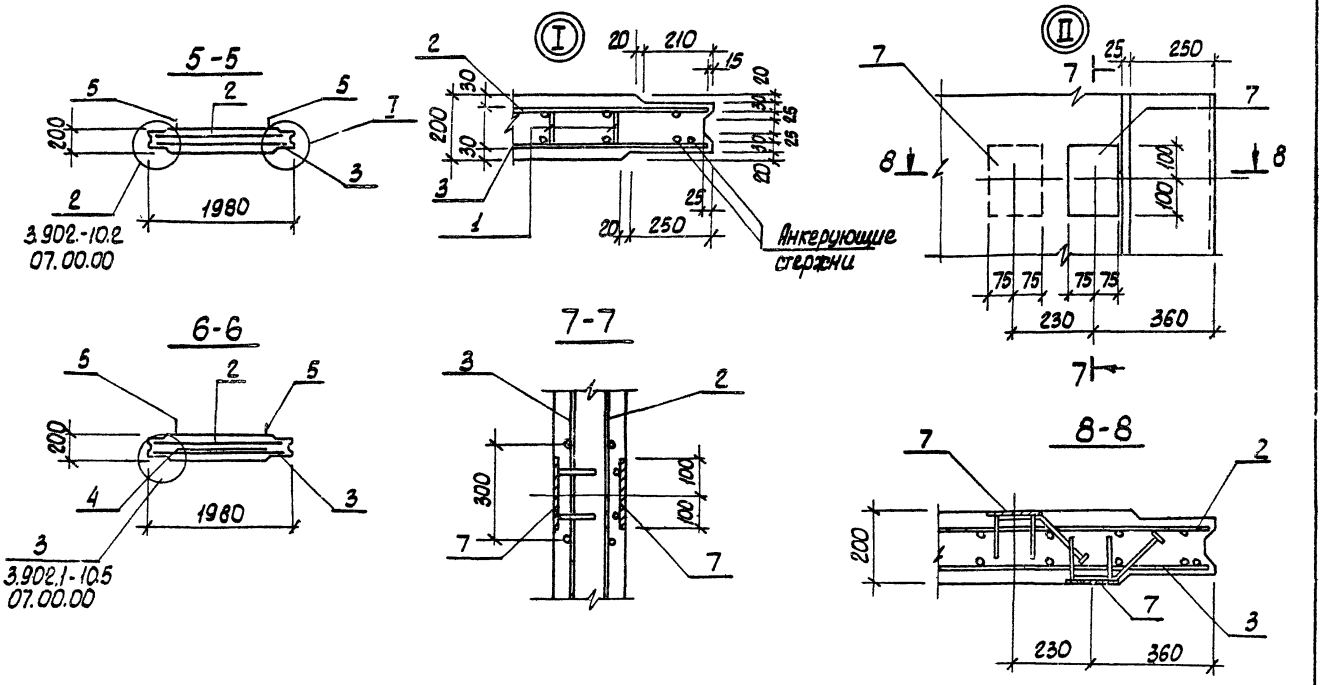

Привязан						ТП 902-1-85.84 - КЖИ-4	
				Нач.отд.	Шейко	Узлы I, II	Стадия Р / Лист 1 / Листов 8
				Гл.спец.	Власенко		Госстрой СССР Сафоновский Гипроагропроект Водоканалпроект
				Рук.гр.	Боробин		
				Ст.инж.	Шмаков		
Инв.№				Инж.	Матвеев		

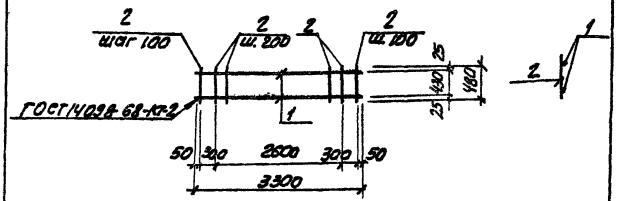

Формат	Зона	Поз.	Обозначение	Наименование	Кол.	Примечание
				Документация		
А4			902-1-85.84 -КЖИ-ТТ2	Технические требования		
				Детали		
Б.4		1		ф16АIII ГОСТ5781-82 ℓ=3300	2	5.2кг
Б.4		2		ф6АI ГОСТ5781-82 ℓ=480	20	0.11кг

Привязан

Инв. №

Н. отд	Шевко		
Н. контр	Власенко		
Рук. гр	Бровак		
Ст. инж	Шпонзич		
Инж.	Литвиненко		

ТП902-1-85.84 -КЖИ-КР1

Каркас плоский КР1

Стадия	Масса	Масштаб
Р	12.6	1:50

Лист | Листов 1

Госстрой СССР Союзсельэнергопроект Харьковский Водоканалпроект

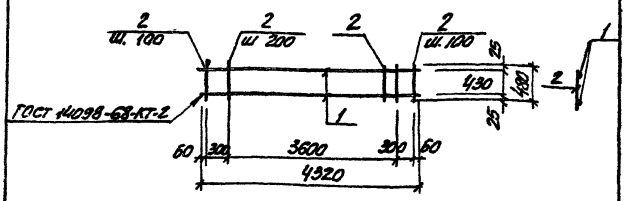

Формат	Зона	Поз.	Обозначение	Наименование	Кол.	Примечание
				Документация		
А4			902-1-85.84-КЖИ-ТТ2	Технические требования		
				Детали		
Б.4		1		ф16АIII ГОСТ5781-82 ℓ=4320	2	6.82кг
Б.4		2		ф6АI ГОСТ5781-82 ℓ=480	25	0.11кг

Взам. инв. №

Подп. и дата

Инв. № подл.

Привязан

Инв. №

Н. отд	Шевко		
Н. контр	Власенко		
Рук. гр	Бровак		
Ст. инж	Шпонзич		
Инж	Литвиненко		

ТП902-1-85.84 -КЖИ-КР2

Каркас плоский КР2

Стадия	Масса	Масштаб
Р	16.4	1:50

Лист | Листов 1

Госстрой СССР Союзсельэнергопроект Харьковский Водоканалпроект

Альбом VI

Типовой проект 902-1-85.84

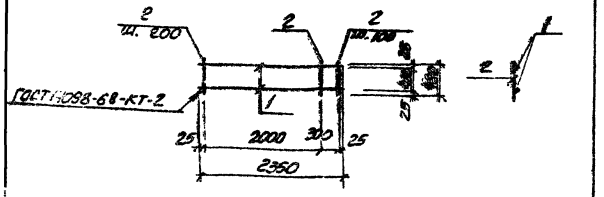

Формат	Зона	Поз	Обозначение	Наименование	Кол	Примечание
				Документация		
А4			902-1-85.84-КЭКИ-ТТ2	Технические требования		
				Детали		
Б4		1		ф15А III ГОСТ 5781-82 ℓ=2350	2	3.71кг
Б4		2		ф6АI ГОСТ 5781-82 ℓ=480	14	0.11кг

Привязан

Инв. № подл. | Подп. и дата | Взам. инв. №

Нач.отд	Шейко		
Н.контр	Власенко		
Рук.гр	Боровик		
Гл.инж	Шиманский		
Инж	Литвиненко		

ТП902-1-85.84 -КЭКИ-КР3

Каркас плоский КР3

Стадия	Масса	Масштаб
Р	4.26	1:50

Лист | Листов

Госстрой СССР Союзводоканалниипроект Харьковский Водоканалпроект

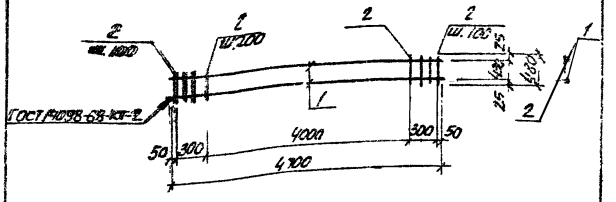

Формат	Зона	Поз	Обозначение	Наименование	Кол	Примечание
				Документация		
А4			902-1-85.84-КЭКИ-ТТ2	Технические требования		
				Детали		
Б4		1		ф16А III ГОСТ 5781-82 ℓ=4700	2	7.42кг
Б4		2		ф6АI ГОСТ 5781-82 ℓ=480	27	0.11кг

Привязан

Инв. № подл. | Подп. и дата | Взам. инв. №

Нач.отд	Шейко		
Н.контр	Власенко		
Рук.гр	Боровик		
Гл.инж	Шиманский		
Инж	Литвиненко		

ТП902-1-85.84 -КЭКИ-КР4

Каркас плоский КР4

Стадия	Масса	Масштаб
Р	17.8	1:50

Лист | Листов 1

Госстрой СССР Союзводоканалниипроект Харьковский Водоканалпроект

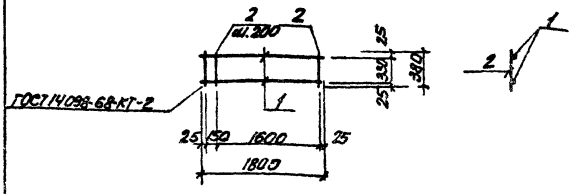

Формат	Зона	Поз.	Обозначение	Наименование	Кол.	Примечание
				Документация		
А4			902-1-85.84 - КЖИ-ТТ2	Технические требования		
				Детали		
Б4		1		ф16АIII ГОСТ 5781-82. ℓ=1800	2	2.84кг
Б4		2		ф6АI ГОСТ 5781-82 ℓ=380	10	0.08кг

Привязан

Инв. №

Н.отдела	Шевко		
Н.контр.	Власенко		
Гл.инж.проекта	Боровик		
Гл.арх.	Шпинковский		
Инж.	Литвиненко		

ТП 902-1-85.84 - КЖИ-КР5

Каркас плоский КР5

Стадия	Масса	Масштаб
Р	6.48	1:50
Лист	Листов 1	

Госстрой СССР Союзгипроинжпроект Харьковский Водоканалпроект

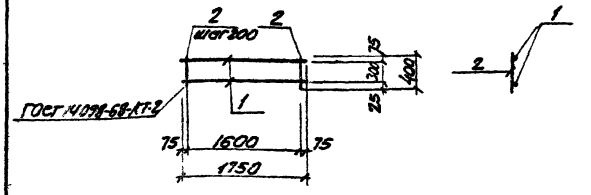

Формат	Зона	Поз.	Обозначение	Наименование	Кол.	Примечание
				Документация		
А4			902-1-85.84 - КЖИ-ТТ2	Технические требования		
				Детали		
Б4		1		ф16АIII ГОСТ 5781-82 ℓ=1750	2	2.16кг
Б4		2		ф6АI ГОСТ 5781-82 ℓ=400	9	0.1кг

Привязан

Инв. N

Взам. инв. № | Подп. и дата

Н.отд.	Шевко		
Н.контр.	Власенко		
Гл.инж.пр.	Боровик		
Гл.арх.	Шпинковский		
Инж.	Литвиненко		

ТП 902-1-85.84 -КЖИ-КР6

Каркас плоский КР6

Стадия	Масса	Масштаб
Р	6.48	1:50
Лист	Листов 1	

Госстрой СССР Союзгипроинжпроект Харьковский Водоканалпроект

Альбом VI

Типовой проект 902-1-85.84

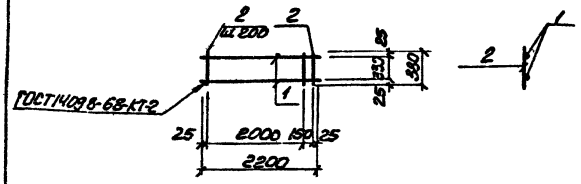

Формат	Зона	Поз.	Обозначение	Наименование	Кол.	Примечание
				Документация		
А4			902-1-85.84 -КЖИ-ТТ2	Технические требования		
				Детали		
Б4		1		ф12АⅢ ГОСТ 5781-82 ℓ=2200	2	1.35
Б4		2		ф6АI ГОСТ 5781-82 ℓ=400	12	0.1кг

Привязан

Инв №

ТП 902-1-85.84 -КЖИ-КР7

Каркас плоский КР7

Стадия	Масса	Масштаб
Р	5.1	1:50

Лист | Листов 1

Госстрой СССР Сакзводоканалпроект Харьковский Водоканалпроект

Н. отд	Шейко	
Н. контр	Власенко	
Рук. гр	Боровик	
Ст. инж	Шпанский	
Инж	Литвиненко	

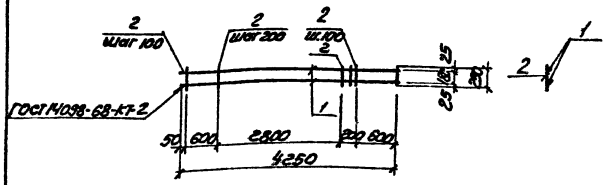

Формат	Зона	Поз.	Обозначение	Наименование	Кол.	Примечание
				Документация		
А4			902-1-85.84 - КЖИ-ТТ2	Технические требования		
				Детали		
Б4		1		ф16АⅢ ГОСТ 5781-82 ℓ=4250	2	6.7кг
Б4		2		ф8АI ГОСТ 5781-82 ℓ=230	23	0.09кг

Привязан

Инв №

ТП 902-1-85.84 -КЖИ-КР8

Каркас плоский КР8

Стадия	Масса	Масштаб
Р	15.47	1:50

Лист | Листов 1

Госстрой СССР Сакзводоканалпроект Харьковский Водоканалпроект

Н. отд	Шейко	
Н. контр	Власенко	
Рук. гр	Боровик	
Ст. инж	Шпанский	
Инж	Литвиненко	

Типовой проект 902-1-85.84 Альбом VI

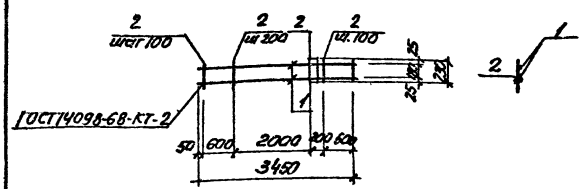

Формат	Зона	Поз.	Обозначение	Наименование	Кол.	Примечание
				Документация		
А4			902-1- -КЖИ-ТТ2	Технические требования		
				Детали		
Б4		1		ф16АIII ГОСТ5781-82 ℓ=3450	2	5.44кг
Б4		2		ф8АI ГОСТ5781-82, ℓ=230	19	0.09кг

Привязан

Инв. №

ТП 902-1- 85.84 -КЖИ-КР9

Каркас плоский КР9

Стадия	Масса	Масшт.
Р	12.6	1:50
Лист	Листов 1	

Госстрой СССР Союзводоканалпроект Харьковский Водоканалпроект

Н.отд	Шейко	
Н.контр	Власенко	
Рук.гр	Бондарь	
Ст.инж	Шнякина	
Инж	Литвиненко	

Инв.N подл. | Подп. и дата | Взам.инв.N

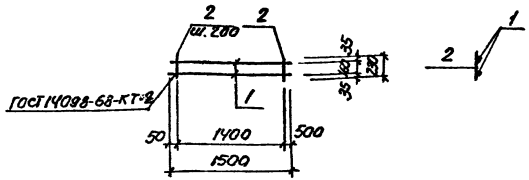

Формат	Зона	Поз.	Обозначение	Наименование	Кол.	Примечание
				Документация		
А4			902-1-85.84 -КЖИ-ТТ2	Технические требования		
				Детали		
Б4		1		ф16АIII ГОСТ5781-82 ℓ=1500	2	2.9кг
Б4		2		ф6АI ГОСТ5781-82 ℓ=230	8	0.05кг

Привязан

Инв N

ТП902-1- 85.84 -КЖИ-КР10

Каркас плоский КР10

Стадия	Масса	Масшт.
Р	6.2	1:50
Лист	Листов 1	

Госстрой СССР Союзводоканалпроект Харьковский Водоканалпроект

Н.отд	Шейко	
Н.контр	Власенко	
Рук.гр	Бондарь	
Ст.инж	Шнякина	
Инж	Литвиненко	

Инв.N подл. | Подп. и дата | Взам.инв.N

Альбом VI

Типовый проект 902-1-85.84

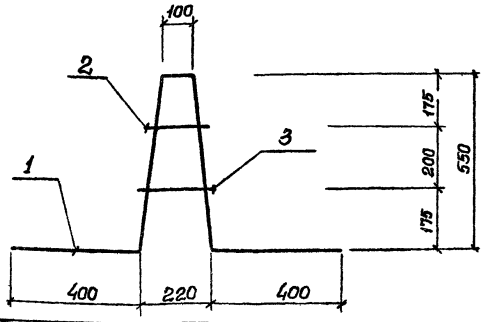

Формат	Зона	Поз.	Обозначение	Наименование	Кол.	Примечание
				Документация		
А4			902-1-85.84-КЖИ-ТТ2	Технические требования		
				Детали		
Б4		1		ф16АIII ГОСТ 5781-82 ℓ=2010	1	3,22 кг
Б4		2		ф8АIII ГОСТ 5781-82 ℓ=200	1	0,08 кг
Б4		3		ℓ=250	1	0,1 кг.

Привязан

Инв. №

Взам. инв. №

Подпись и дата

Инв. № подл.

Нач. отд.	Шейко	
Н. контр.	Власенко	
Рук. гр.	Боровик	
Ст. инж.	Шмандий	
Инж.	Шоложенко	

ТП 902-1-85.84-КЖИ-КР12

Каркас плоский КР12

Стадия	Масса	Масшт.
Р	3.4	—

Лист | Листов 1

Госстрой СССР Союзводоканалниипроект Харьковский Водоканалпроект

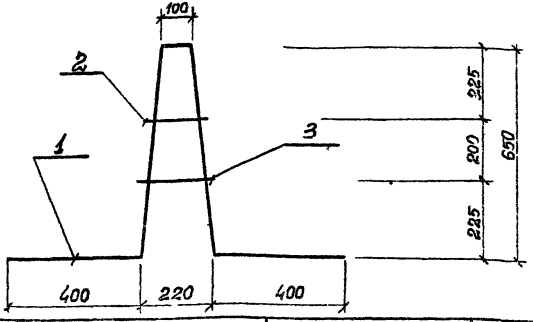

Формат	Зона	Поз.	Обозначение	Наименование	Кол.	Примечание
				Документация		
А4			902-1-85.84-КЖИ-ТТ2	Технические требования		
				Детали		
Б4		1		ф16АIII ГОСТ 5781-82 ℓ=2210	1	3,54 кг
Б4		2		ф8АIII ГОСТ 5781-82 ℓ=230	1	0,09 кг
Б4		3		ℓ=270	1	0,11 кг

Привязан

Инв. №

Взам. инв. №

Подпись и дата

Инв. № подл.

Нач. отд.	Шейко	
Н. контр.	Власенко	
Рук. гр.	Боровик	
Ст. инж.	Шмандий	
Инж.	Шоложенко	

ТП 902-1-85.84-КЖИ-КР13

Каркас плоский КР13.

Стадия	Масса	Масшт.
Р	3,74	—

Лист | Листов

Госстрой СССР Союзводоканалниипроект Харьковский Водоканалпроект

Обозначение	Наименование	Кол. на исполн. 01	02	03	Примечание
	Документация				
902-1-85.84-КЖИ-ТТ2	Технические требования				
-Кр14.СБ	Сборочный чертеж				
	Детали				
	⌀10Л ГОСТ 5781-82, ℓ=4260	2	2		2,63 кг
	ℓ=2840		2		1,75 кг
	⌀12Л ГОСТ 5781-82, ℓ=2900	18	12		0,26 кг
	ℓ=390		18	12	0,35 кг

Привязан

Инв. №

Нач. отд.	Шейко		
Н. контр.	Сакольский		
Рук. гр.	Боробик		
Ст. инж.	Шмандий		
Техник	Гринда		

ТП 902-1-85.84 -КЖИ-Кр14

Каркас плоский Кр (Кр14, Кр15, Кр16, Кр17)

Стадия	Лист	Листов
Р		1

Госстрой СССР Союзводоканалпроект Одесское Водоканалпроект

Формат А4

Копир

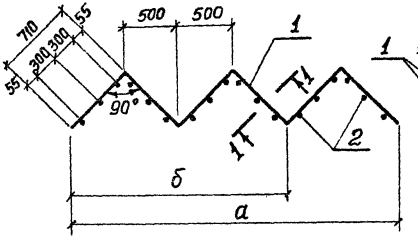

Обозначение	Марка	а мм	б мм	Масса кг
902-1-85.84-КЖИ-Кр14	Кр 14	3000		9,94
-01	Кр15		2000	6,62
-02	Кр16	3000		11,56
-03	Кр17		2000	7,70

Привязан

Инв. №

Нач. отд.	Шейко		
Н. контр.	Власенко		
Рук. гр.	Боробик		
Ст. инж.	Шмандий		
Инж.	Мирошниченко		

ТП 902-1-85.84 -КЖИ-Кр 14 СБ

Каркас плоский Кр (Кр14, Кр15, Кр16, Кр17) Сборочный чертеж

Стадия	Масса	Масштаб
Р	См. табл.	

Лист | Листов 1

Госстрой СССР Союзводоканалпроект Одесское Водоканалпроект

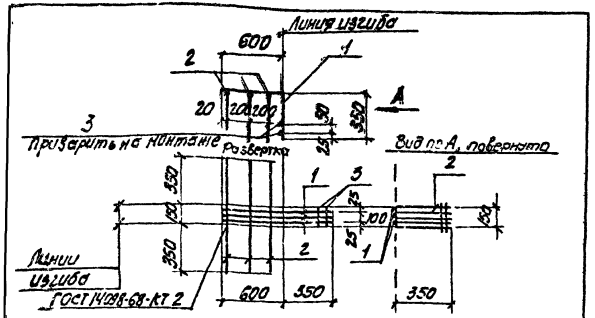

Формат	Зона	Поз.	Обозначение	Наименование	Кол.	Примечание
				Документация		
А4			902-1-85.84-КЖИ-ТТ2	Технические требования		
				Детали		
Б4		1		ф12 АIII ГОСТ 5781-82 ℓ=850	3	0.84кг
Б4		2		ф6 АI ГОСТ 5781-82 ℓ=850	3	0.2кг
Б4		3		ф6 АI ГОСТ 5781-82 ℓ=150	2	0.03кг

Привязан

Инв. №

Н. отд	Шейко	
Н. контр	Власенко	
Рук. гр	Боровик	
Ст. инж	Шпонтович	
Инж	Литвиненко	

ТП 902-1-85.84 -КЖИ-С1

Арматурная сетка С1

Стадия	Масса	Масштаб
Р	3.20	—

Лист | Листов 1

Союзводоканалпроект Харьковский Водоканалпроект

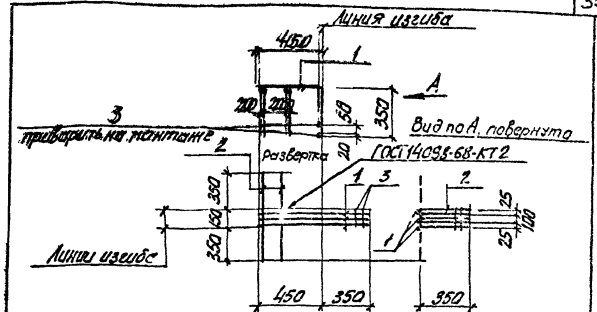

Формат	Зона	Поз.	Обозначение	Наименование	Кол.	Примечание
				Документация		
А4			902-1-85.84-КЖИ-ТТ2	Технические требования		
				Детали		
Б4		1		ф12 АIII ГОСТ 5781-82 ℓ=800	3	0.71кг
Б4		2		ф6 АI ГОСТ 5781-82 ℓ=850	2	0.2кг
Б4		3		ф6 АI ГОСТ 5781-82 ℓ=150	2	0.03кг

Привязан

Инв. №

Подпись и дата | Взам. инв. №

Н. отд	Шейко	
Н. контр	Власенко	
Рук. гр	Боровик	
Ст. инж	Шпонтович	
Инж	Литвиненко	

ТП 902-1-85.84 - КЖИ-С2

Арматурная сетка С2

Стадия	Масса	Масштаб
Р	2.60	—

Лист | Листов 1

Союзводоканалпроект Харьковский Водоканалпроект

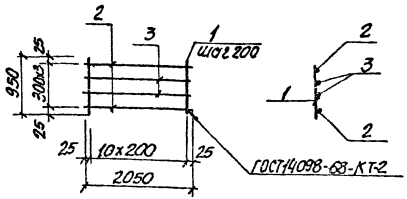

Формат	Зона	Поз.	Обозначение	Наименование	Кол.	Примечание
				Документация		Масса ед. кг
А4			902-1-85.84-КЖИ-ТТ2	Технические требования		
				Детали		
Б4		1		ф6АI ГОСТ 5781-82 ℓ=950	11	0.21кг
Б4		2		ф16АIII ГОСТ 5781-82 ℓ=2050	2	3.24кг
Б4		3		ф10АIII ГОСТ 5781-82 ℓ=2050	2	1.26кг

Привязан

Инв. №

Нач.отд	Шейко		
Н.контр	Власенко		
Гл.гр	Бобосов		
Гл.инж	Исаенко		
Инж.	Литвиненко		

ТП 902-1-85.84 -КЖИ- Кр11

Каркас плоский Кр11

Стадия	Масса	Масштаб
Р	11.30	—
Лист	Листов 1	

Киев. гидропроект Хорезмский Водоканалпроект

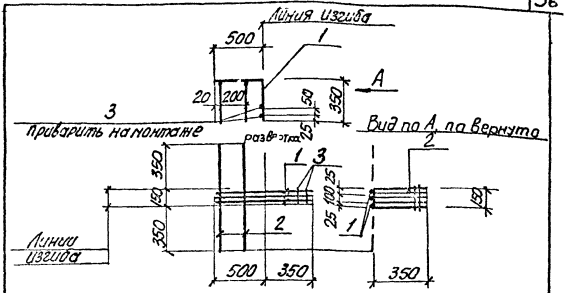

Формат	Зона	Поз.	Обозначение	Наименование	Кол.	Примечание
				Документация		
А4			902-1-85.84-КЖИ-ТТ2	Технические требования		
				Детали		
Б4		1		ф12АIII ГОСТ 5781-82 ℓ=850	3	0.75кг
Б4		2		ф6АI ГОСТ 5781-82 ℓ=850	2	0.2кг
Б4		3		ф6АI ГОСТ 5781-82 ℓ=150	2	0.03кг

Взам. инв.№ | Подпись и дата

Привязан

Инв. №

Нач.отд	Шейко		
Н.контр	Власенко		
Гл.гр	Бобосов		
Гл.инж	Исаенко		
Инж.	Литвиненко		

ТП 902-1-85.84 -КЖИ-С3

Арматурная сетка С3

Стадия	Масса	Масштаб
Р	2.70	—
Лист	Листов 1	

Киев. гидропроект Хорезмский Водоканалпроект

Типовой проект 902-1-85.84 Альбом VI

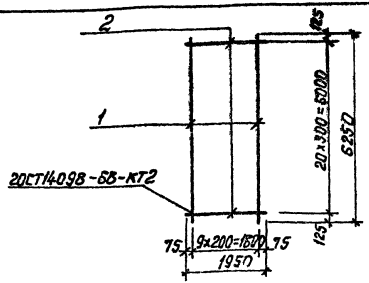

Формат	Зона	Поз	Обозначение	Наименование	Кол.	Примечание
				Документация		
А4			ТП 902-1-85.84-КЖИ-ТТ2	Технические требования		
				Детали		
Б4	1			ф12АIII ГОСТ5781-82 ℓ=6250	10	5.5кг
Б4	2			ф8АI ГОСТ5781-82 ℓ=1950	21	0.8кг

Привязан

Инв. №

Взам. инв. № | Подпись и дата | Инв. № подл.

Нач.отд.	Шейко		
Гл.спец.	Власенко		
Рук.гр.	Бондарь		
Гл.инж.	Шмаков		
Инж.	Мазкая		

ТП 902-1-85.84 -КЖИ С4

Сетка арматурная С4

Стадия	Масса	Масштаб
Р	7.8	1:8

Лист | Листов 1

Госстрой СССР Сакьбергкаучукпроект Одесгражданпроект Волжанкинпроект

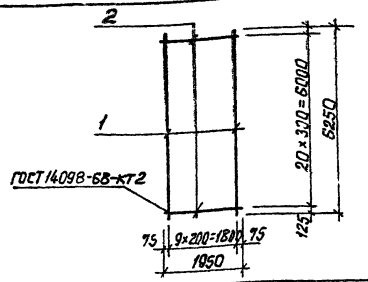

Формат	Зона	Поз	Обозначение	Наименование	Кол.	Примечание
				Документация		
А4			ТП 902-1-85.84-КЖИ-ТТ2	Технические требования		
				Детали		
Б4				ф12АIII ГОСТ5781-82 ℓ=6250	10	5.5кг
Б4				ф10АI ГОСТ5781-82 ℓ=1950	21	1.2кг

Привязан

Инв. №

Взам. инв. № | Подпись и дата | Инв. № подл.

Нач.отд.	Шейко		
Гл.спец.	Власенко		
Рук.гр.	Бондарь		
Гл.инж.	Шмаков		
Инж.	Мазкая		

ТП 902-1-85.84 -КЖИ-С5

Сетка арматурная С5

Стадия	Масса	Масштаб
Р	80.2	1:8

Лист | Листов 1

Госстрой СССР Сакьбергкаучукпроект Одесгражданпроект Волжанкинпроект

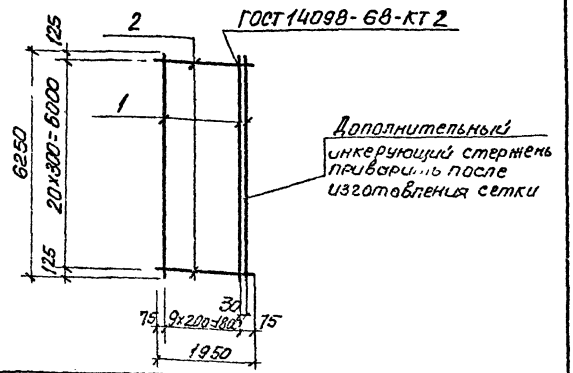

Формат	Зона	Поз.	Обозначение	Наименование	Кол	Примечание
				Документация		
А4			902-1-85.84 -КЖИ-ТТ2	Технические требования		
				МС11		
				Детали		
Б4		1		ф18 А III ГОСТ 5781-82 ℓ=6250	11	12.5кг
Б4		2		ф12 А III ГОСТ 5781-82 ℓ=1950	21	1.8кг

Привязан

Инв. N

Нач. отд. Шевко
Н. отдела Власенко
Рук. гр. Сафонов
Гл. инж. Шмандий
Инж. Пятова

ТП 902-1-85.84 -КЖИ-С6

Сетка арматурная С6

Стадия	Масса	Масштаб
Р	175.3	—

Лист | Листов 1

Госстрой СССР Союзводоканалпроект Харьковский Водоканалпроект

Альбом VI

Типовой проект 902-1-85.84

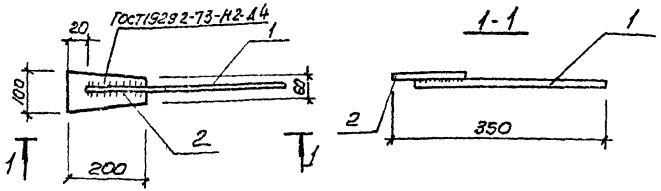

Формат	Зона	Поз.	Обозначение	Наименование	Кол	Примечание
				Документация		
А4			902-1-85.84-КЖИ-ТТ2	Технические требования		
				Детали		
Б4		1		ф16 А III ГОСТ 5781-82 ℓ=350	1	0.56кг
Б4		2		Полоса $\frac{b=200\ ГОСТ\ 103-76}{Вст3сп2\ ГОСТ\ 535-79}$ 200	1	0.94кг

Поз. 1 приварить к поз. 2 фланговыми швами $h_ш$=8мм $ℓ_ш$=15мм

Привязан

Взам. инв. N

Инв. N

Подпись и дата

Нач. отд. Шевко
Н. контр. Власенко
Рук. гр. Сафонов
Ст. инж. Шмандий
Инж. Стителко

ТП 902-1-85.84-КЖИ-МС12

Изделие соединительное МС12

Стадия	Масса	Масштаб
Р	1.5	—

Лист | Листов 1

Госстрой СССР Союзводоканалпроект Харьковский Водоканалпроект

Альбом VI

Типовой проект 902-1-85.84

Обозначение	Наименование	Кол на испол. ТП 902-1-85.84-КЖИ-С7	Примечание
	Документация		
902-1-85.84 -КЖИ-ТТ2	Технические требования		
-С7 СБ	Сборочный чертеж		
	Детали		
1	ФМ4ГОСТ 5781-82 ℓ=6200	8	7,5кг
2	ФМ12ГОСТ 5781-82 ℓ=1850	24	1,64кг
2	ℓ=1750	21	1,56кг
3	Полоса Б2 (δ=8) ГОСТ 103-76 ℓ=420 Ст3кп2 ГОСТ 535-79	42	0,75кг

Инв № подл. | Подпись и дата | Взам. инв. №

Подп. и дата | Инв. № дубл.

ТП 902-1-85.84 - КЖИ-С7

Сетка арматурная (С7, С8)

Нач. отд.	Шейко		
Н. контр.	Власенко		
Рук. гр.	Боровик		
Ст. инж.	Шмагин		
Инж.	Середняк		
Техник	Грицай		

Копия

Стадия: Р | Лист | Листов

Госстрой СССР Союзсантехпроектреконструкция Водоканалпроект

Формат А4

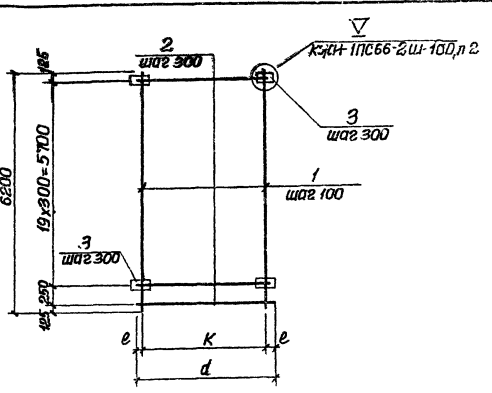

Обозначение	Марка	d мм	k мм	δ мм	p мм	e мм	q мм	длина шва b мм	высота шва h мм	масса кг
902-1-85.84-КЖИ-С7	С7	1850	1800	120	55	25	75	50	4	125,8
-01	С8	1750	1600	120	45	75	60	50	4	124,2

Табличные размеры δ, p, q, e, h смотреть КЖИ-1 ПС66-2 ш-1 СБ, лист 2

Привязан

Инв. №

Инв. № подл. | Подпись и дата | Взам. инв. №

ТП 902-1-85.84-КЖИ-С7 СБ

Сетка арматурная С (С7, С8). Сборочный чертеж

Стадия	Масса	Масштаб
Р	см. табл.	—

Лист | Листов 1

Госстрой СССР Союзсантехпроектреконструкция Водоканалпроект

Альбом VI

Типовой проект 902-1-85.84

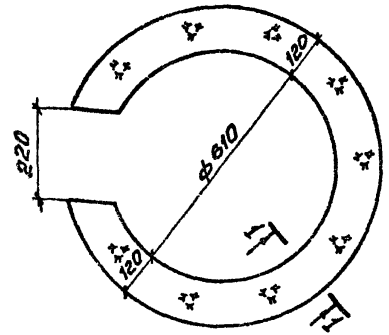

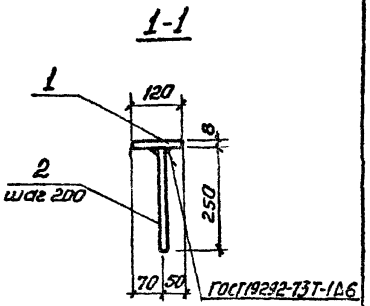

Формат	Зона	Поз.	Обозначение	Наименование	Кол.	Примечание
				Документация		
А4			902-1-85.86-КЖИ-ТТ2	Технические требования		
				Детали		
Б4		1		Полоса $\frac{б\text{-}8\times850\ ГОСТ\ 82\text{-}70^{*}}{ВСт3кп2\text{-}1ТУ14\text{-}1\text{-}3023\text{-}80}$ ℓ=850	1	17,33кг
Б4		2		ф10АIII ГОСТ5781-82 ℓ=250	11	0,2кг

Привязан:

Инв.№

Нач.отд.	Шейко		
Н.контр.	Власенко		
Рук.гр.	Боровик		
Ст.инж.	Шмандий		
Ц.инж.	Литвиненко		

ТП 902-1-85.84-КЖИ-МН1

Изделие закладное МН1

Стадия	Масса	Масштаб
Р	19,53	–

Лист | Листов 1

Госстрой СССР Союзводоканалпроект Водоканалпроект

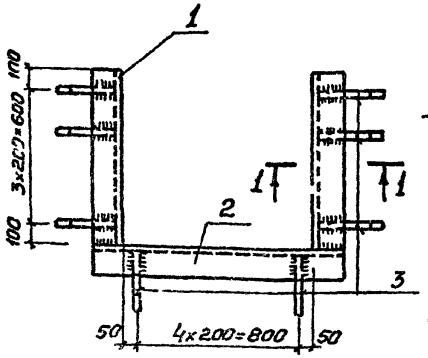

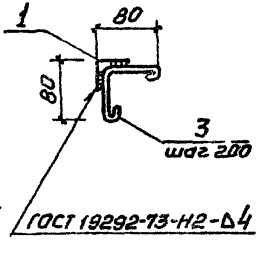

Формат	Зона	Поз.	Обозначение	Наименование	Кол.	Примечание
				Документация		
А4			902-1-85.84-КЖИ-ТТ2	Технические требования		
				Детали		
Б4		1		Уголок $\frac{б\text{-}50\times50\times5\ ГОСТ\ 8509\text{-}72^{*}}{ВСт3кп2\text{-}1ТУ14\text{-}1\text{-}3023\text{-}80}$ ℓ=800	2	3,02кг
Б4		2		Уголок $\frac{б\text{-}50\times50\times5\ ГОСТ\ 8509\text{-}72^{*}}{ВСт3кп2\text{-}1ТУ14\text{-}1\text{-}3023\text{-}80}$ ℓ=1000	1	3,77кг
Б4		3		ф6АI ГОСТ5781-82 ℓ=240	13	0,05кг

Привязан

Инв.№

Нач.отд.	Шейко		
Н.контр.	Власенко		
Рук.гр.	Боровик		
Ст.инж.	Шмандий		
Инж.	Литвиненко		

ТП 902-1-85.84-КЖИ-МН2

Изделие закладное МН2

Стадия	Масса	Масштаб
Р	10,46	–

Лист | Листов 1

Госстрой СССР Союзводоканалпроект Водоканалпроект

Взам.инв.№ | Подпись и дата | Инв.№ подл.

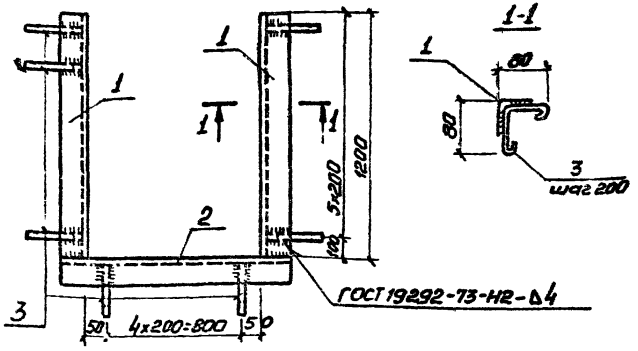

Формат	Зона	Поз.	Обозначение	Наименование	Кол.	Примечание
				Документация		
А4			902-1-85.84 -КЖИ-ТТ2	Технические требования		
				Детали		
Б4		1		Уголок $\frac{Б\text{-}50\times50\times5\ ГОСТ\ 8509\text{-}72^{*}}{ВСт3кп2\text{-}1\ ТУ\ 14\text{-}1\text{-}3023\text{-}80}$ L=1200	2	4,52 кг
Б4		2		Уголок $\frac{Б\text{-}50\times50\times5\ ГОСТ\ 8509\text{-}72^{*}}{ВСт3кп2\text{-}1\ ТУ\ 14\text{-}1\text{-}3023\text{-}80}$ L=100	1	3,77 кг
Б4		3		ф6 АI ГОСТ 5781-82 ℓ=210	19	0,05 кг

Привязан

Инв. №

Нач. отд.	Шейко		
Н. контр.	Власенко		
Рук. гр.	Боровик		
Ст. инж.	Шпаченко		
Инж.	Ситниченко		

ТП 902-1-85.84 -КЖИ-МН3

Изделие закладное МН3

Стадия	Масса	Масштаб
Р	13,76	1:50

Лист | Листов 1

Гипростройсоцкультбытпроект Сакаебооканалпроект Волгоградпроект

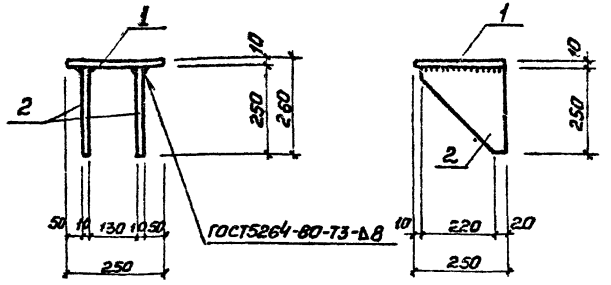

Формат	Зона	Поз.	Обозначение	Наименование	Кол.	Примечание
				Документация		
А4			902-1-85.84 -КЖИ-ТТ2	Технические требования		
				Детали		
Б4		1		Полоса $\frac{Б\ 10\times250\ ГОСТ\ 82\text{-}70^{*}}{ВСт3кп2\text{-}1\ ТУ\ 14\text{-}1\text{-}3023\text{-}80}$ ℓ=250	1	4,9 кг
Б4		2		Полоса $\frac{10\times250\ ГОСТ\ 82\text{-}70^{*}}{ВСт3кп2\text{-}1\ ТУ\ 14\text{-}1\text{-}3023\text{-}80}$ ℓ=250	2	4,7 кг

Привязан

Инв. №

Нач. отд.	Шейко		
Н. контр.	Власенко		
Рук. гр.	Боровик		
Ст. инж.	Шпаченко		
Инж.	Ситниченко		

ТП 902-1-85.84-КЖИ-МС1

Изделие соединительное МС1

Стадия	Масса	Масштаб
Р	14,3	1:10

Лист | Листов 1

Гипростройсоцкультбытпроект Сакаебооканалпроект Волгоградпроект