ТИПОВОЙ ПРОЕКТ

709-9-102.89

БЛОК СКЛАДОВ РЕЗИНОТЕХНИЧЕСКИХ ИЗДЕЛИЙ СПЕЦОДЕЖДЫ И СТРОЙМАТЕРИАЛОВ ВМЕСТИМОСТЬЮ 1 ТЫС.ТОНН /В ЖЕЛЕЗОБЕТОННЫХ КОНСТРУКЦИЯХ/

АЛЬБОМ 3

БЫТОВЫЕ ПОМЕЩЕНИЯ

АР2 АРХИТЕКТУРНЫЕ РЕШЕНИЯ СТР. 2-7

КЖ2 КОНСТРУКЦИИ ЖЕЛЕЗОБЕТОННЫЕ СТР. 8-17

ЭП2 ЭЛЕКТРОТЕХНИЧЕСКИЕ РЕШЕНИЯ СТР. 18-22

А2 АВТОМАТИЗАЦИЯ СТР. 23-35

СС2 СВЯЗЬ И СИГНАЛИЗАЦИЯ СТР. 36

ВК 2 ВНУТРЕННИЕ ВОДОПРОВОД И КАНАЛИЗАЦИЯ СТР. 37-39

10302/03

цена 3-12

Привязан

Инв. №

ТИПОВОЙ ПРОЕКТ

709—9—102.89

БЛОК СКЛАДОВ РЕЗИНОТЕХНИЧЕСКИХ ИЗДЕЛИЙ, СПЕЦОДЕЖДЫ И СТРОЙМАТЕРИАЛОВ ВМЕСТИМОСТЬЮ 1 ТЫС. ТОНН /В ЖЕЛЕЗОБЕТОННЫХ КОНСТРУКЦИЯХ/

АЛЬБОМ 3

СОСТАВ ПРОЕКТА

АЛЬБОМ 1 ПЗ пояснительная записка
ТХ технологические решения
ЭЛ1 электротехнические решения
А1 автоматизация
СС1 связь и сигнализация
ОВ отопление и вентиляция
ВК1 внутренние водопровод и канализация

АЛЬБОМ 2 АР1 архитектурные решения
КЖ1 конструкции железобетонные
КМ1 конструкции металлические

АЛЬБОМ 3 Бытовые помещения
АР2 архитектурные решения
КЖ2 конструкции железобетонные
ЭЛ2 электротехнические решения
А2 автоматизация
СС2 связь и сигнализация
ВК2 внутренние водопровод и канализация

АЛЬБОМ 4 КЖИ Строительные конструкции и изделия

АЛЬБОМ 5 АПТ автоматическое пожаротушение
АПЭ1 электротехнические решения
АПЭ2 пожарная сигнализация
АПЭ3 охранная сигнализация

АЛЬБОМ 6 СО спецификации оборудования

АЛЬБОМ 7 ВМ ведомости потребности в материалах

АЛЬБОМ 8 С сметы

АЛЬБОМ 9 С сметы (бытовые помещения)

РАЗРАБОТАН
ПРОЕКТНЫМ ИНСТИТУТОМ „ЮГЗАПГИПРОПРОМСЕЛЬСТРОЙ"

Главный инженер института — В.М. Сидоров

Главный инженер проекта — Д.М. Вайсбанд

Утвержден и введен в действие 06.12.89г. № 073-3/4
Главагропромнаучпроектом Государственной Комиссии
Совета Министров СССР по продовольствию и закупкам.

Привязан

Инв. №

Альбом 3

Ведомость основных комплектов рабочих чертежей

Обозначение	Наименование	Примечание
ПЗ	Пояснительная записка	
ЭМ	Силовое электрооборудование	
ЭО	Электрическое освещение	
А	Автоматизация	
СС	Связь и сигнализация	
АР	Архитектурно-строительные	
	решения	
КМ	Конструкции железобетонные	
ОВ	Отопление и вентиляция	
ВК	Внутренние водопровод и	
	канализация	

Ведомость рабочих чертежей основного комплекта

Лист	Наименование	Примечание стр.
1	Общие данные (начало)	2
2	Общие данные (окончание)	3
3	План на отм. 1.200; план на отм. 4.200	4
4	Фасады; разрез 1-1	5
5	План с расстановкой мебели на отм. 1.200;	
	План кровли	6
6	Ведомость отделки помещений; планы полов	7

Ведомость ссылочных и прилагаемых документов

Обозначение	Наименование	Примечание
	Ссылочные документы	
ГОСТ 24698-81	Двери деревянные наружные для	
	жилых и общественных зданий	
ГОСТ 6629-88	Двери деревянные внутренние для	
	жилых и общественных зданий	
ГОСТ 11214-86	Окна и балконные двери деревянные с	
	двойным остеклением для жилых и	
	общественных зданий	
	Плиты подоконные железобетонные	
	для жилых, общественных и	
ГОСТ 26919-86	вспомогательных зданий	
1.038.1-1, вып.1	Перемычки железобетонные для	
	зданий с кирпичными стенами	
2.460-18, вып.1	Узлы покрытий одноэтажных	
	производственных зданий с	
	рулонными кровлями и железо-	
	бетонными плитами	
2.244-1, вып.4	Детали полов общественных	
	зданий	
1.488.9-2, вып.1	Кабины душевых помещений	
	вспомогательных зданий	
	промышленных предприятий	
2.260-1, вып.3	Детали покрытий общественных	
	зданий	
	Противопожарные двери	
1.236-5, вып.1	общественных зданий	
2.230-1 вып.5	Детали стен и перегородок	
	общественных зданий	
	Прилагаемые документы	
АР2, ВМ	Ведомость потребности	
	в материалах	
АР2, СО	Спецификация оборудования	

Ведомость спецификаций

Лист	Наименование	Примечание
4	Спецификация заполнения проемов	
2	Спецификация перемычек	
2	Спецификация душевых кабин	
2	Спецификация монтажных металлических	
	деталей	

Основные строительные показатели

Наименование	Ед. изм.	Количество		
		$t^0 = -20°$	$t^0 = -30°$	$t^0 = -40°$
Площадь застройки	$м^2$	141.06	141.06	141.06
Строительный объем	$м^3$	928.17	933.82	939.46
Общая площадь	$м^2$	260.5	260.5	260.5

Таблица толщин утеплителя
Значения R_o ($м^2$ °с/вт)

Наименование конструкции		Материал утеплителя	Толщина утеплителя для t^0			Примечание
			-20°	-30°	-40°	
Кирпичная		полужесткие				
стена по оси		минераловатные				
(24)–(1/4)	а	плиты				
см. л. АР-5		$\gamma = 150$ кг/м³	70/1.0	100/1.5	130/1.85	
		$\lambda = 0.07$ вт/м°с				
кровля	б	пенобетон				
		$\gamma = 400$ кг/м³	60/0.75	100/1.04	140/1.3	
		$\lambda = 0.11$ вт/м°с				

Типовой проект разработан в соответствии с действующими нормами и правилами и предусматривает мероприятия, обеспечивающие пожарную, взрывную, взрывопожарную безопасность при эксплуатации здания.

Главный инженер проекта Войбенд А.М.

Инв. № подл. | Подпись и дата | Взам. инв. №

Инв. №				
ГИП	Войбенд		6.89	ТП 109-9-102.89 – АР2
Нач. отд.	Антоненко		6.89	Блок киосков розничной торговли спецодежды и стройматериалов вместимостью 1 тыс. тонн
Гл. спец.	Ягненко		6.89	
Зав. гр.	Зеленюк		6.89	Бытовые помещения — Стадия: РП; Лист: 1; Листов: 6
Разраб.	Косяненко		6.89	
Проверил	Зеленюк		6.89	
Н. контр.	Котенко		6.89	Общие данные (начало) — Госгражданпроект СССР, Украингипропромсельстрой, г. Киев

Привязан

Копировал: Косяненко

Формат А2

Альбом 3

Спецификация перемычек

Марка поз.	Обозначение	Наименование	Кол.	Масса ед. кг	Примечание
		для $t^{\circ}=-20^{\circ}; -30^{\circ}$			
1	1.038.1-1 вып.1	1ПБ13-1	9	25	
2	1.038.1-1 вып.1	2ПБ 19-3	2	81	
		для $t^{\circ}=-40^{\circ}$			
1*	1.038.1-1 вып.1	1ПБ 13-1	12	25	
2	1.038.1-1 вып.1	2ПБ 19-3	2	81	

Перемычки 1* устанавливаются только для $t^{\circ}=-40^{\circ}$

Спецификация душевых кабин

Марка поз.	Обозначение	Наименование	Кол.	Масса ед. кг	Примечание
тип3	1.488.9-2	Кабины душевых помещений вспомогательных зданий промышленных предприятий	1		
тип4			1		

Спецификация монтажных металлических деталей

Марка поз.	Обозначение	Наименование	Кол.	Масса ед. кг	Примечание
МН1	2.230-1 вып. 5	монтажная деталь МН1	28	0.55	
МН2		монтажная деталь МН2	59	0.55	
К1		каркас К1	12	0.41	
К2		каркас К2	12	0.17	
К5		каркас К5	—	1.89	

Общие указания

1. Степень огнестойкости здания II
2. За условную отметку 0.000 принят уровень головки рельса ж/д пути, что соответствует абсолютной отметке [redacted] м по генплану смотри т.п. 709-9-102.89 т.п. 709-9-103.89
3. Наружные стены выполнять: из керамзитобетонных панелей $\gamma = 1000$ кг/м^3 по серии 1-090.1-1/88.
4. Перегородки из кирпича глиняного обыкновенного кр75/1000/25 ГОСТ 530-80* на цементно-песчаном растворе М25.
5. В качестве утеплителя покрытия принят пенобетон $\gamma = 400$ кг/м^3, утеплитель стен полужесткие минераловатные плиты $\gamma = 150$ кг/м^3.
6. Горизонтальная гидроизоляция стен выполняется из цементно-песчаного раствора состава 1:2 толщиной 25мм на отм. 1.145.
7. Указания по устройству гидроизоляции, а также защиты строительных конструкций от коррозии см. чертежи марки КН. Вокруг здания выполнить асфальтобетонную отмостку шириной 1000 мм по щебеночному основанию толщиной 100мм.
8. Проект разработан для производства работ в летнее время. В случае выполнения работ при отрицательных температурах необходимо руководствоваться указаниями СНиП 3.03.01-87.
9. Внутренние кирпичные перегородки не работать на 30мм во конструкций покрытия во избежание передачи на них нагрузки. Зазоры заполнить минеральной ватой и оштукатурить.
10. При кладке стен в местах дверных проемов заложить деревянные антисептированные пробки для крепления дверных блоков (поч чит. на проем).
11. Обрамление герметичных дверей в венткамерах устанавливается одновременно с кладкой стен.
12. Оконные переплеты, дверные блоки окрасить двумя слоями эмали ПФ-115 по слою грунтовки ГФ-021.
13. Вентшахты на фасадах условно не показаны.
14. При устройстве кровли строго соблюдать требования правил производства работ и техники безопасности в строительстве СНиП 3.04.01-87 и СНиП 111-4-80.
15. Защитные фартуки, компенсаторы в деформационномшве выполнить из оцинкованной кровельной стали толщиной 0,5-0,8 мм.
16. Деревянные элементы, соприкасающиеся с кирпичной кладкой и бетоном, должны быть антисептированы и изолированы прокладкой слоя толя.
17. Над проемами в кирпичных перегородках шириной менее 800 мм выполнять рядовые перемычки из 2ф6АI на каждые 120мм ширины кладки в слое цементного раствора толщ. 30мм с опиранием 250мм на каждую сторону проема.
18. Для автоматического закрывания двери входные, тамбуров уборных, курительной оборудовать приборами ЗД-1 по ГОСТ 5091-78* и уплотнить прокладками ГОСТ 10174-72.
19. Блоки входных дверей покрыть водостойким бесцветным лаком в два слоя.
20. Полы выполнять в соответствии с требованиями главы СНиП 3.04.01-87.
21. Состав холодной мастики на водостойких вяжущих указать при привязке проекта.
22. Для основания под полы грунт укладывать горизонтальными слоями толщиной 150-200мм с тщательным послойным уплотнением при оптимальной влажности грунта.
23. Полы выполнять только после устройства всех элементов подземного хозяйства, фундаментов под оборудование.
24. Уровень чистого пола душевых и уборных выполнить на 20мм ниже уровня полов примыкающих к ним помещений.
25. Установку трапов в полах выполнить по чертежам марки ВК. Полы в помещениях с трапом выполнить с уклоном 0.01 в сторону трапа.
26. Для утепления пола 1 этажа по грунту основания под конструкцию пола на ширину 0.80 по периметру здания уложить керамзита $\gamma = 600$ кг/м^3 толщиной 200мм.
27. Привер наружных стеновых панелей по фактурной отделке и цветовой гамме осуществляется при привязке проекта.
28. Наружные двери выполнить без запоров, которые не могут быть открыты изнутри без ключа.
29. Наружная отделка стен окраска водоэмульсионными красками.

Привязан			
Инв. №			

ГИП	Конобеев		6.89	т.п. 709-9-102.89			Ар2
Нач. отд.	Липинский		6.89	Блок вокзала резервуарных установок и строительных фундаментов вместимостью 1 тыс. т.			
Гл. спец.	Ковченко		6.89				
Зав. гр.	Зверинцев		6.89	бытовые помещения	Стадия	Лист	Листов
Геодезист	Шевцова		6.89		РП	1	
Пробер.	Зверинцев		6.89				
Общие данные (окончание)				Госгражданпроект СССР Киевгипрогражданстрой г. Киев			
Н. контр.	Катенко		6.89				

Инв. № подл. | Подпись и дата | Взам. инв. №

Копировал: Булах

Формат А2

Альбом 3

План на отм. 4.500

После монтажа трубопроводов и воздуховодов проемы заделать керамзитобетоном по месту

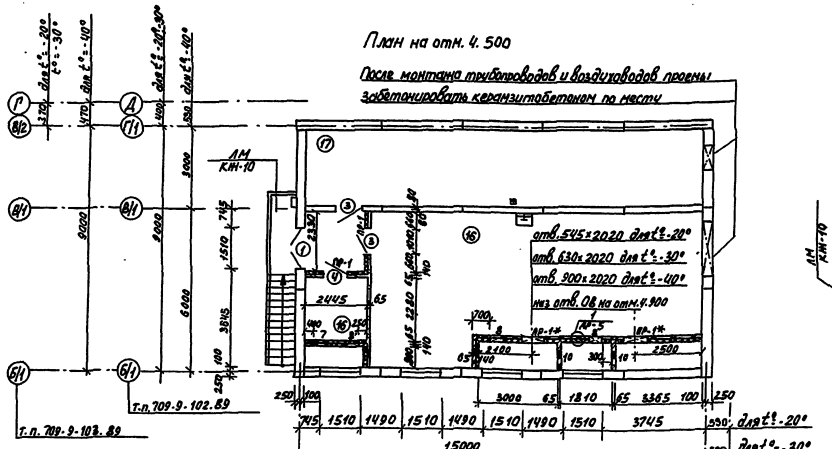

Фрагмент плана на отм. 4.500 (для t°=-40°)

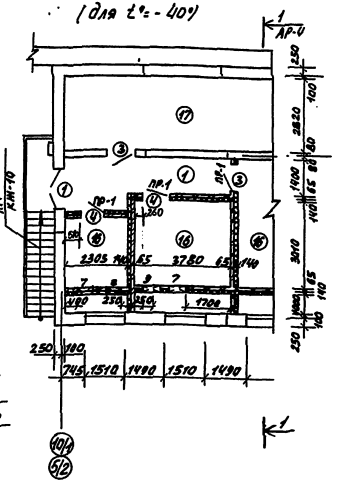

План на отм. 1.200

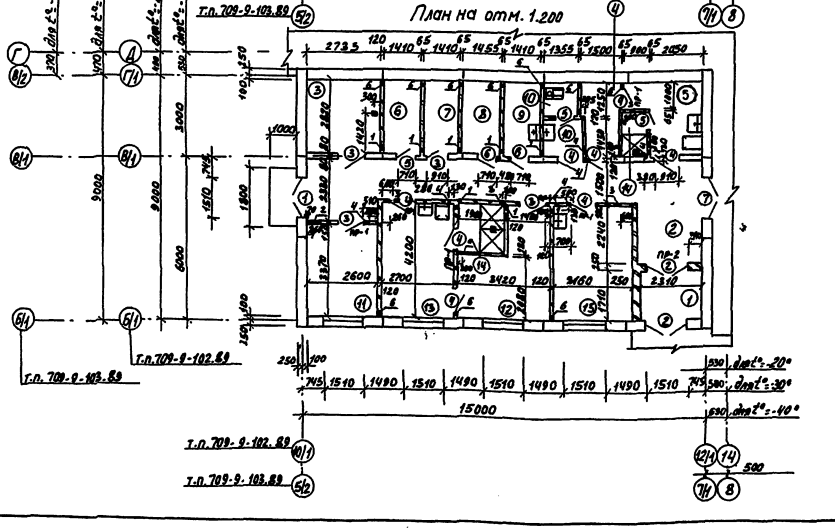

Таблица отверстий

N°	Размер (b×h), мм	Отметка низа, м	Назначение
1	100×200	3.750	ВК
2	340×150	3.950	ОВ
3	150×150	3.950	ОВ
4	150×150	3.700	ОВ
5	250×250	3.700	ОВ
6	100×100	1.500	ОВ
7	545×515	4.800	ОВ
8	510×1260	4.700	ОВ
9	600×600	6.700	ОВ
10	300×300	6.000	ОВ
11	400×400	3.300	А

Экспликация помещений

Номер по плану	Наименование	Площадь м²
1	Тамбур	9.32
2	Коридор	34.9
3	Узел ввода	7.73
4	Женский гардероб уличной и домашней одежды на 5 шкафов	3.73
5	Женский гардероб специальной одежды на 5 шкафов	6.91
6	Кладовая грязной спец. одежды	3.98
7	Курительная	3.98
8	Кладовая чистой спец. одежды	4.12
9	Кладовая уборочного инвентаря	3.98
10	Уборная	3.76
11	Помещение для сушки спецодежды и обуви	8.78
12	Мужской гардероб уличной и домашней одежды на 10 шкафов	10.49
13	Мужской гардероб спецодежды на 10 шкафов	11.34
14	Душевая	5.1
15	Комната отдыха, приема пищи и обогрева	13.27
16	Венткамера	76.54
17	Помещение ППА для t°=-40°	41.74
1	Тамбур	14.81
16	Венткамера	68.45

Привязан

Инв. №

т.п. 709-9-102.89 - АР2

ГИП	Жабинский			6.89
Нач. отд.	Чиненко			6.89
Гл. спец.	Мелешко			6.89
Вед. инж.	Бенешук			6.89
Инженер	Киссельман			6.89
Техник	Зеленко			6.89
Н. контр.	Котенко			6.89

Блок складов резинотехнических изделий, спецодежды и спецоборудования с санитарными узлами

Бытовые помещения

Стадия	Лист	Листов
РП	3	

План на отм. 1.100
План на отм. 4.500

Госгазпроект СССР
Ленинградское отделение
Киев

Копир. Дёнкина

Формат А2

Фасад 10/1 - 12/1
Фасад 5/2 - 7/1

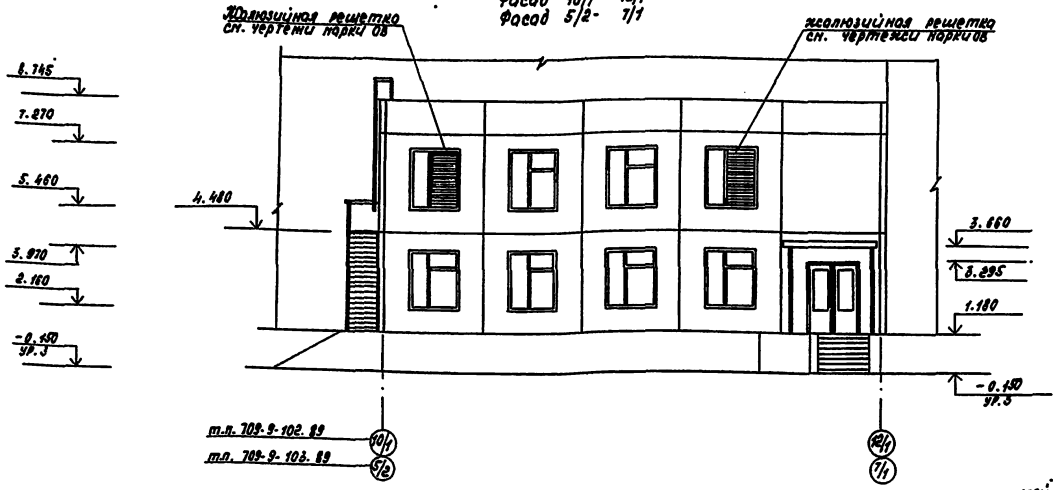

Фасад Г/1 - Б/1
Фасад В/2 - Б/1

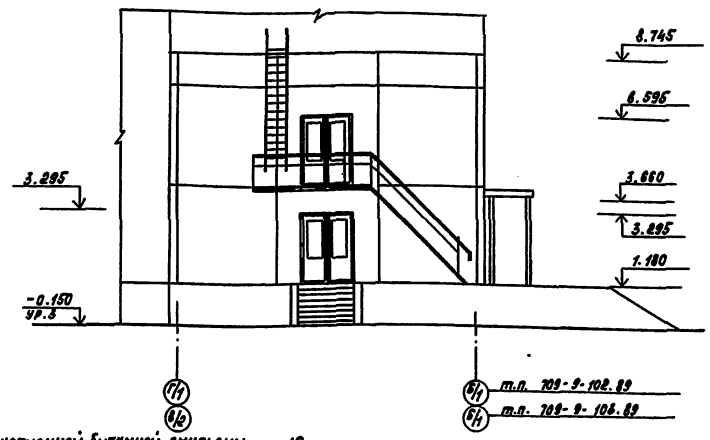

Разрез 1-1

слой гравия на катионной битумной эмульсии — 10
2 слоя катионной битумной эмульсии, армированная 2 слоями стеклосетки СС-1 (ТУ6-11-99-75)
цементно-песчаная стяжка М50 — 15
пенобетон γ = 400 кг/м³ — 6
сборная ж/б плита покрытия

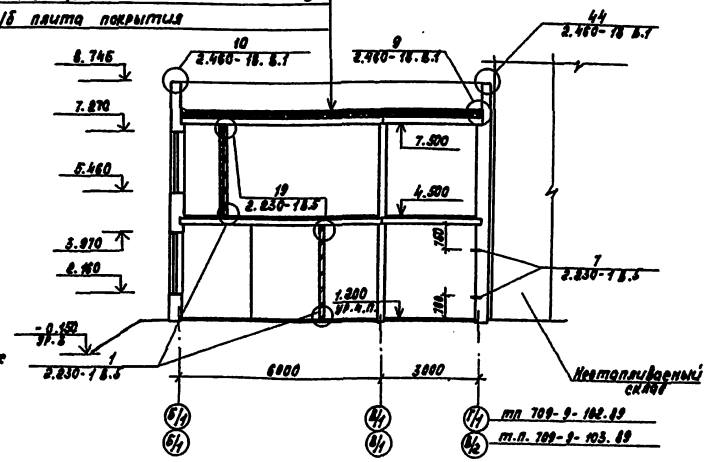

Спецификация заполнения проемов

Марка, поз.	Обозначение	Наименование	кол. на этаж 1	2	Всего	Масса ед., кг	Примечание
1	ГОСТ 24698-81	Дверной блок ДН21-15 ЛПУ	1	1	2		
2	ГОСТ 24698-81	Дверной блок ДН21-15 ЛП	2	-	2		
3	ГОСТ 6629-88	Дверной блок ДГ21-9	4	2	6		
4	ГОСТ 6629-88	Дверной блок ДГ21-9Л	8	1/2*	9/10*		
5	ГОСТ 6629-88	Дверной блок ДГ21-7	3	-	3		
6	ГОСТ 6629-88	Дверной блок ДГ21-7Л	2	-	2		
7	серия 1.236-5 вып.1	Дверной блок					
		АП1.09.00.00.00 Н4	1	-	1		

Ведомость проемов ворот и дверей

Марка, поз.	Размер проема, мм
1	1510 x 2150
2	1510 x 2150
3	910 x 2070
4	910 x 2070
5	710 x 2070
6	710 x 2070
7	1510 x 2150

1. * - количество дверных блоков для ±° нар = - 40° 2. По оси В/1 дверные проемы выше дверных коробок зашить по несту древесноволокнистыми плитами.

Ведомость перемычек

Марка, поз.	Схема сечения
ПР-1 ПР-1*	1
ПР-2	2

(3)

Деталь армирования перегородок толщ. 65 мм

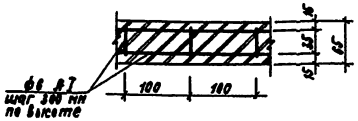

Заполнение оконных проемов столярными изделиями в заводских условиях. Спецификации и сборочные чертежи см. листы

КЖСИ - 14 т.п. 709-9-103.89
КЖСИ - 56 т.п. 709-9-102.89

Шаг каркаса 300 мм. Верхние три каркаса укладывать через 75 мм. В местах установки мм2 дополнительно укладывать каркасы на длину 1м в каждые три шва кладки в соответствии с деталью 7 серии 2.230-1 вып. 5. Для дополнительного армирования применять ф3ВI. Расход ф3ВI - 12.54 кг

ГИП	Малевич			6.89
Нач. отд.	Антонюк			6.89
Гл. спец.	Дячина			6.89
Инж. гр.	Бондарь			6.89
Рисов.	Алексеев			6.89
Проверил	Зеленин			6.89
Н. контр.	Катенин			6.89

Привязан

Инв. №

Копировал: Косьяненко

ТП 709-9-102.89 - АС

Блок сливов резиновых, ложных стеклянных устройматериалов внутренних 1 тыс. тонн

Бытовые помещения

Фасады
Разрез 1-1

Стадия	Лист	Листов
РП	4	

Государственный союзный проектно-конструкторский институт г. Киев

Формат А4

Инв. № подл. | Подпись и дата | Взам. инв. №

Альбом 3

План с расстановкой мебели на отм. 4,200

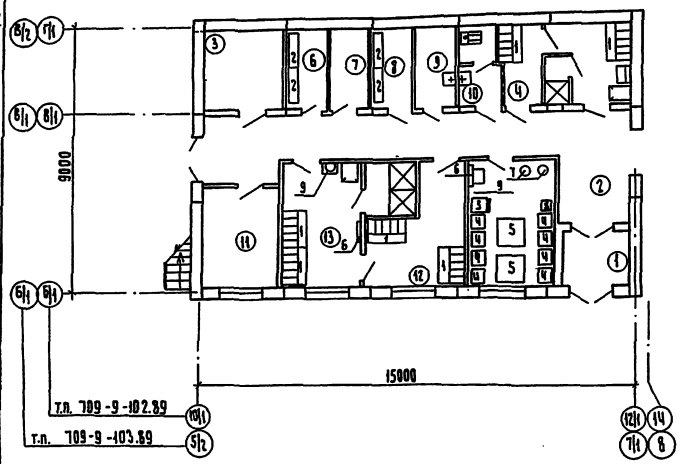

Вентиляционная шахта Ш1

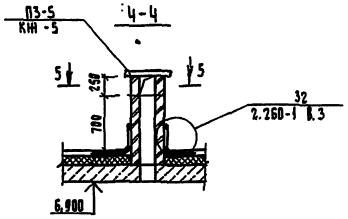

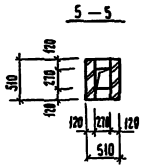

Привязку вентиляционных шахт смотри КЖ-3.

План кровли

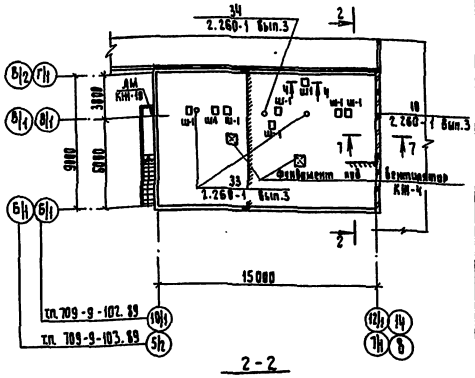

В местах примыкания кирпичного парапета к панельному (углы по оси 12/1; 7/1) из кирпичной кладки выпустить анкера лист 6×40 ℓ=250 мм для приварки к верху панельного парапета по узлу 70, серии 1.090.1-1/88, вып. 6-1.

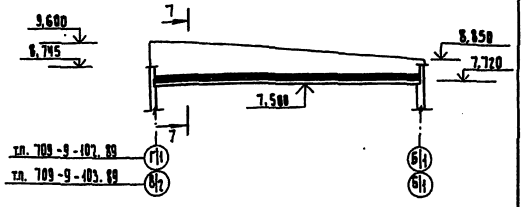

План входной площадки

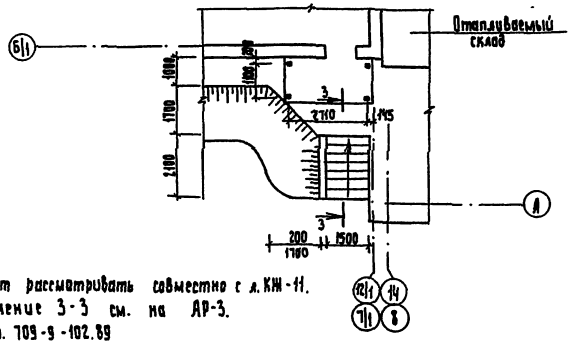

Данный лист рассматривать совместно с л. КЖ-11.
Сечение 3-3 см. на АР-3.
т.п. 709-9-102.89
т.п. 709-9-103.89

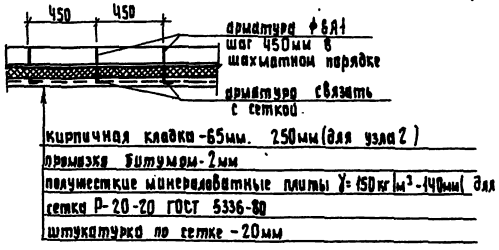

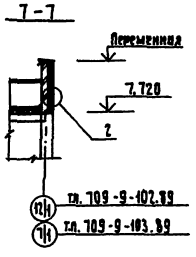

				т.п. 709-9-102.89	АР2
ГИП	Малеванко		6.89	Блок складов резинотехнических изделий, спецодежды и стройматериалов быстросъемных (мыс. стены)	
Нач. отд.	Малеванко		6.89		
Гл. спец.	Бачурка		6.89	Бытовые помещения	Стадия Лист Листов: РД 5
Зап. гр.	Дорошенко		6.89		
Разраб.	Поспелов		6.89		
Инженер	Зуванов		6.89	План с расстановкой мебели на отм. 4,200, План кровли.	Гипропромсельстрой Киев
Н. контр.	Котенко		6.89		

Привязан

Инв. №

Копир. Горохівська

Формат А2

Альбом 3

Ведомость отделки помещений

Наименование или номер помещения	Потолок: площадь, м²	Потолок: вид отделки	Стены или перегородки: площадь, м²	Стены или перегородки: вид отделки	Низ стен или перегородок (панели): площадь, м²	Низ стен или перегородок (панели): вид отделки	Высота, мм	Примечания
2 Тамбур на отм.0.000	31,30	Затирка швов, клеевая окраска	46,92	Сухая штукатурка, клеевая окраска	—	—	—	Для кирпичных стен
			42,9	Затирка швов, клеевая окраска				Для бетонных стен
5, 10, 11, 13	31,08	Затирка швов, силикатная окраска	38,12	Мокрая штукатурка, силикатная окраска	77,52	Стеклянная плитка	2000	Для кирпичных стен
			12,79	Затирка швов, силикатная окраска				Для бетонных стен
14	5,04	Затирка швов, эмалевая окраска	12,80	Мокрая штукатурка, эмалевая окраска	21,0	Стеклянная плитка	2000	Для кирпичных стен
			0,35	Затирка швов, эмалевая окраска				Для бетонных стен
6, 7, 8, 9, 15	31,28	Затирка швов, водоэмульсионная окраска ВА-27	94,27	Сухая штукатурка, водоэмульсионная окраска ПВА	—	—	—	Для кирпичных стен
			20,16	Затирка швов окраска ПВА				Для бетонных стен
3, 16, 17 Тамбур на отм.4.200	139,53	Известковая окраска	321,13	Мокрая штукатурка, известковая окраска	—	—	—	Для $t^{\circ}_{нар}$ = -20°; -30°
	134,97		387,45					Для $t^{\circ}_{нар}$ = -40°
4, 12	15,22	Затирка швов силикатная окраска	38,27	Мокрая штукатурка, силикатная окраска	—	—	—	Для кирпичных стен
			16,51	Затирка швов, силикатная окраска				Для бетонных стен

В помещениях 3, 16, 17 мокрая штукатурка только для кирпичных участков стен.

План полов на отм. 4.500 (для t° = -40°С)

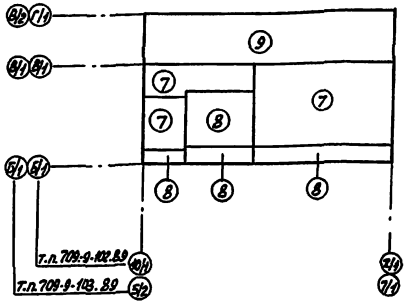

План полов на отм. 4.500

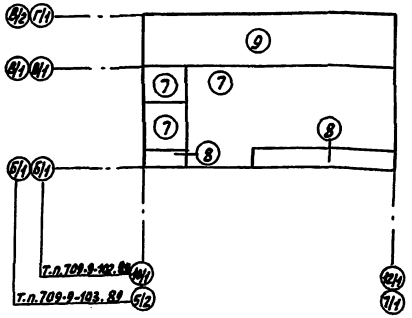

План полов на отм. 1.200

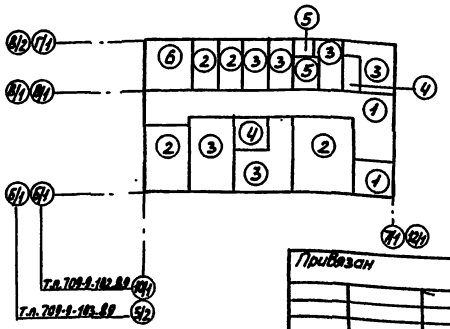

Экспликация полов

Наименование или номер помещения	Тип пола	Схема пола или номер узла по серии	Элементы пола и их толщина	Площадь пола, м²
1, 2	1	239 2.244-1, вып.4	Покрытие- мозаичные плиты из бетона В15 — 20	44.22
6, 8, 11, 15	2	225 2.244-1, вып.4	Покрытие-линолеум поливинилхлоридный на тканевой основе. ГОСТ 7251-77 — 25	30.13
5, 4, 7, 9, 12, 13	3	240 2.244-1, вып.4	Покрытие-керамические плитки, ГОСТ 6787-80 — 13	40.43
14	4		Покрытие-керамические плитки, на битумной мастике ГОСТ 6787-80* — 13 Гидроизоляция- 1 слоя гидроизола на битумной мастике подстилающий слой: бетон В22,5 — 80 Грунт основания с втрамбованным щебнем крупностью 40-60 мм	5,1
10	5		Гидроизоляция- 2 слоя гидроизола на битумной мастике	3,76
3	6	238 2.244-1, вып.4	Покрытие- плиты из бетона В15 — 20	7.73
1, 16	7	120 2.244-1, вып.4	Покрытие-плита из бетона В15-20 прослойка — 60	72.18
Форкамеры	8	184 2.244-1, вып.4	Покрытие- бетон В15 — 20 теплоизоляция- пенобетон γ400 кг/м³ — 40	13.68
17	9	138 2.244-1, вып.4	Покрытие - бетон В15 Гидроизоляция- 2 слоя гидроизола на битумной мастике	44.74
		Для t° = -40°С		
1, 16	7	120 2.244-1, вып.4	Покрытие - плиты из бетона В15 — 20	59,30
16, форкамеры	8	184 2.244-1, вып.4	Покрытие-бетон В15 — 20 Теплоизоляция- пенобетон γ400 кг/м³ — б	25.06

				т.п. 709-9-102.89 АР2	
ГИП	Важный		6.89	Блок складов резинотехнических изделий, спецодежды и отделочных материалов в Мистинстве 1 тыс. тонн	
Нач. отд.	Антонюка		6.89		
Гл. спец.	Демянко		6.89		
Зав. гр.	Земляк		6.89	Бытовые помещения	Стадия: РП; Лист: 6; Листов:
Разраб.	Лисевич		6.89		
Проверил	Земляк		6.89	Ведомость отделки помещений. Планы полов	Госгражданпроект СССР Госстроя Украинской ССР Киев
Н. контр.	Катанка		6.89		

Привязан

Инв. N

Копир. Дёнкина

Формат А2

Инв. N подл. | Подпись и дата | Взам. инв. N

Альбом 3

Ведомость рабочих чертежей основного комплекта

Лист	Наименование	Примечание стр.
1	Общие данные	8
2	Схема расположения элементов фундаментов и подземных конструкций.	9
3	Схемы расположения плит покрытия и перекрытия по отм. 4.120. Узлы 1,2	10
4	Фундамент Ф0н. Спецификация к схеме расположения плит покрытия и перекрытия	11
5	Схемы расположения элементов стен	12
6	Схема расположения элементов стен. Вид 3-3 ÷ 6-6	13
7	Схема расположения элементов стен на отм. 4.200 для t°: -40°С	14
8	Спецификация к схеме расположения элементов стен	15
9	Схема расположения элементов лестницы	16
10	Схема расположения элементов козырька	17

Ведомость спецификаций

Лист	Наименование	Примечание
2	Спецификация к схеме расположения элементов фундаментов и подземных конструкций	
	Спецификация сборочных единиц, деталей и материалов на фундаменты и приямок	
4	Спецификация к схемам расположения плит покрытия и перекрытия	
8	Спецификация к схеме расположения элементов стен	
9	Спецификация к схеме расположения элементов лестницы	
10	Спецификация к схеме расположения элементов козырька	

Типовой проект разработан в соответствии с действующими нормами и правилами и предусматривает мероприятия, обеспечивающие взрывную, взрывопожарную и пожарную безопасность при эксплуатации здания.
Главный инженер проекта (Войсбанд А.М.)

Ведомость ссылочных и прилагаемых документов

Обозначение	Наименование	Примечание
	Ссылочные документы	
1.090.1-1/88	Сборные железобетонные конструкции межвидового применения	
Вып. 0-0; 0-1; 2-1; 4-1; 5-1; 6-1; 7-1	для крупнопанельных общественных зданий и вспомогательных зданий промышленных предприятий с высотой этажа 3,3 м.	
1.450.3-3 Вып. 0.1	Стальные лестницы, площадки, стремянки и ограждения.	
3.006.1-2.87 вып. 2	Сборные железобетонные каналы и тоннели из лотковых элементов Плиты, опорные подушки. Рабочие чертежи.	
3.400-6/76	Унифицированные закладные детали сборных железобетонных конструкций инженерных сооружений промышленных предприятий	
1.400-6/76 вып.1	Унифицированные закладные детали сборных железобетонных конструкций зданий промышленных предприятий	
ГОСТ 8478-81	Сетки сварные для железобетонных конструкций	
	Прилагаемые документы	
КЖ1	Строительные конструкции и изделия	
КЖ2, ВМ	Ведомости потребности в материалах	

Ведомость объемов железобетонных и бетонных конструкций по рабочим чертежам основного комплекта марки КЖ2

	Наименование группы элементов конструкций	Код	Кол. $м^3$	Примечание
1	Панели стеновые наружные	5831000000	89.13	
2	Панели стеновые внутренние	5839990099	11.01	
3	Плиты покрытий	5841000000	20.50	
4	Плиты перекрытий	5842000000	18.24	
5	Плиты каналов	5858000000	0.47	
	Итого:		139.35	

Общие указания.

1. Фундаменты запроектированы для строительства в районах с нормативной снеговой нагрузкой-1.0кПа(100 кгс/м²), ветровой нагрузкой-0.38кПа(38 кгс/м²), расчетной температурой наружного воздуха -20°С на непучинистых, непросадочных грунтах с нормативными характеристиками: γ=18 кН/м³ (1.8 тс/м³), φ^{II}=0.49 рад (28°), c^{II}=2кПа (0.02 кгс/см²), E=14,7 мПа (150 кгс/см²).
2. Принятый в проекте класс бетона для фундаментов предусматривает достижение проектной прочности на 60-й день твердения бетона.
3. За условную отм. 0.000 принят уровень головки рельса, что соответствует абсолютной отметке [ ] на генплане.
4. Антикоррозийную защиту необетонированных закладных деталей и соединительных элементов выполнять методом горячего цинкования, толщиной слоя 60 мкм в процессе их изготовления. Монтаж конструкций без оцинкования закладных и соединительных изделий запрещается. Металлические покрытия, поврежденные при сборке в процессе монтажа, должны восстанавливаться методом металлизации.
5. Стальные изделия защитить от коррозии покрытием из лака ПФ170 (ГОСТ 15907-70*) в 2 слоя по грунтовке ГФ-021 (ГОСТ 23343-78*) общей толщиной 55 мкм, включая грунтовку. Защитное покрытие наносить на очищенную от окислов поверхность (степень очистки третья по ГОСТ 9.402-80). Работы выполнять в соответствии со СНиП 3.04.03-85; СНиП III-4-80.

Монтажную сварку выполнять электродами марки Э42 по ГОСТ 9467-75. Приемку и монтаж сборных и монолитных железобетонных и бетонных конструкций выполнять в соответствии с указаниями СНиП 3.03.01-87, СНиП III-4-80, применяемых серий рабочих чертежей проекта, а также проекта производства работ. Проект разработан для производства работ в летнее время. Для закладных и соединительных деталей, арматуры, металлических элементов принята сталь марки Вст3кп2 по ГОСТ 380-71*.

Инв. №					Привязан
ГИП	Войсбанд		06.89	ТП 709-9-102.89-КЖ2	
Нач. отд.	Онищенко		06.89	Блок складов резинотехнических изделий, спецодежды и стройматериалов вместимостью 1 тыс. тонн	
Гл. спец.	Грайфман		06.89		
Зав. гр.	Житейская		06.89	Бытовые помещения	Стадия: РП; Лист: 1; Листов: 10
Разраб.	Петренко		06.89		
Проверил	Житейская		06.89		
Н. контр.	Котенко		06.89	Общие данные	Госагропром СССР Укрсельгипромелиотехстрой г. Киев

Инв. № подл. | Подпись и дата | Взам. инв. №

Копир. Касьяненко

Формат А2

Альбом 3

Схема расположения элементов фундаментов и подземных конструкций

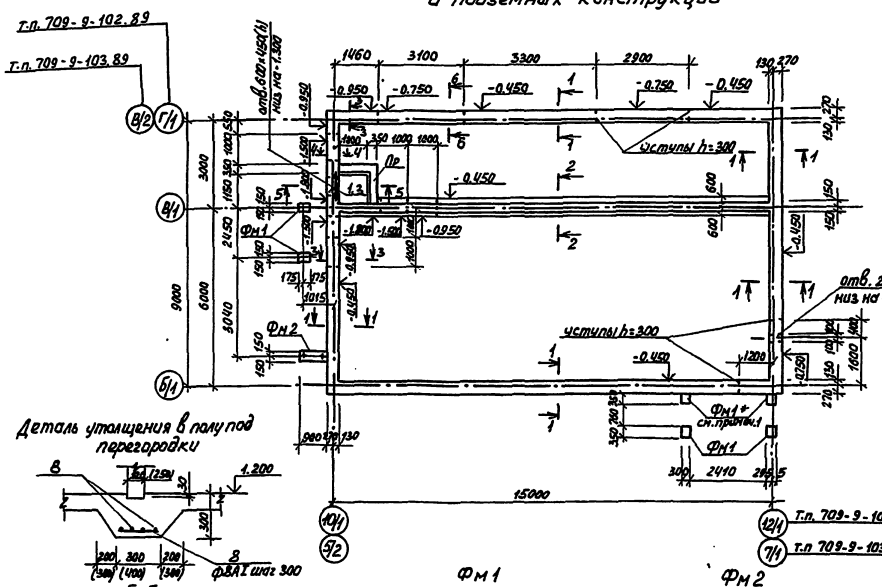

1-1; 3-3; 4-4; 6-6

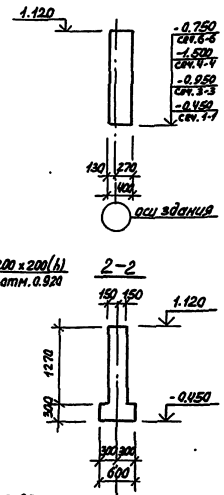

2-2

Деталь утолщения в полу под перегородки

5-5

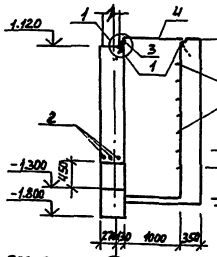

Фм1

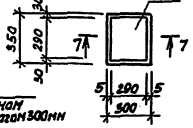

Фм2

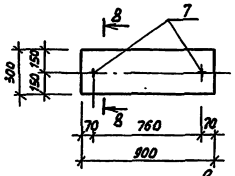

8-8

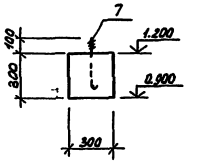

7-7

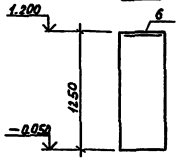

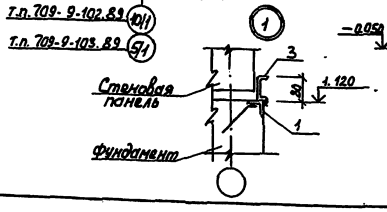

Спецификация сборочных единиц, деталей и материалов на фундаменты и приямок

Формат	Зона	Позиц.	Обозначение	Наименование	Кол.	Примечание
				Ленточный фундамент		
				Сборочные единицы и детали		
		1	3.400-6/76	Изделие закладное МН4-46	1	м
		2		ФВАI ГОСТ 5781-82* ℓ=800	3	0.32кг
				Материалы		
				Бетон класса В7.5	42	м
				Пр		
				Сборочные единицы		
		1	3.400-6/76	Изделие закладное МН4-46	2	м
		3		СВ ГОСТ 8.240-72* ℓ=1000	1	7.05кг
		4		вязк. сталь ⌀4 ГОСТ 8.568-77*	-	40.4кг
		5	сн. эскиз	ФВАI ГОСТ 5781-82* ℓ=850		1.7кг
				Материалы		
				Бетон класса В10	2.32	м³
				Фм1		
				Сборочные единицы		
		6	1.400-6/76 вып.1	Изделие закладное М2-14	1	9.1кг
				Материалы		
				Бетон класса В7.5	0.13	м³
				Фм2		
				Сборочные единицы		
		7		Болт М14П1х300 ВС3 ГОСТ 7798-70	2	0.35кг
				Материалы		
				Бетон класса В7.5	0.08	м³

1. Фундаменты Фм1 со знаком "*" бетонировать одновременно с ленточным фундаментом под стены.
2. Ленточные фундаменты вдоль осей 12/1; 7/1; В/2; Г/1 выполнять одновременно с фундаментами производственного корпуса.
3. Поверхность приямка, соприкасающуюся с грунтом, обмазать горячим битумом в 2 слоя.

Спецификация элементов к схеме расположения фундаментов и подземных конструкций

Марка поз.	Обозначение	Наименование	Кол.	Масса ед. кг	Примечание
		Фундаменты			
Фм1		Фм1	6		
Фм2		Фм2	1		
Пр		Приямок Пр	1		
8		ФВАI ГОСТ 5781-82* ℓ=800	-	78.20	

Ведомость деталей

Поз.	Эскиз
5	100 100 170 ⌀4

Привязан

Инв. №

ГИП	Майсбина		05.85	т.п. 709-9-102.89 КН2
Нач. отд.	Дружинина		05.85	Блок складов резинотехнических изделий, стеклоизделий и спецматериалов вместимостью 1 тыс. тонн
Гл. спец.	Гордиан		05.85	
Зав. гр.	Жупайкина		05.85	
Разраб.	Прохорова		05.85	Бытовые помещения
Проверр.	Жупайкина		05.85	
Н. контр.	Котенко		05.85	Схема расположения элементов фундаментов и подземных конструкций
Копир.	Демкина			

Стадия	Лист	Листов
РП	2	

Госгражданпроект СССР Киев

Формат А2

Альбом 3

Схема расположения плит покрытия

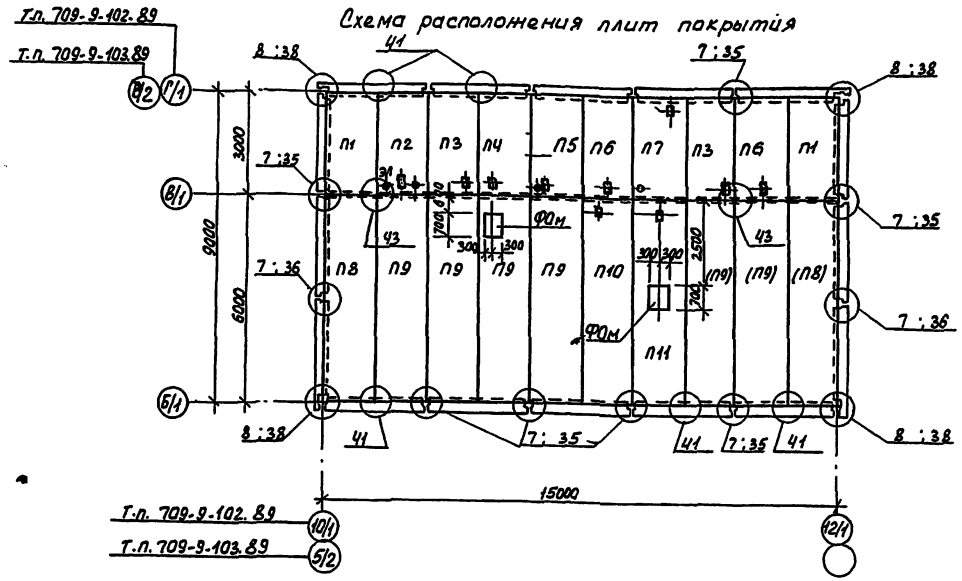

Схема расположения плит перекрытия на отм. 4.420

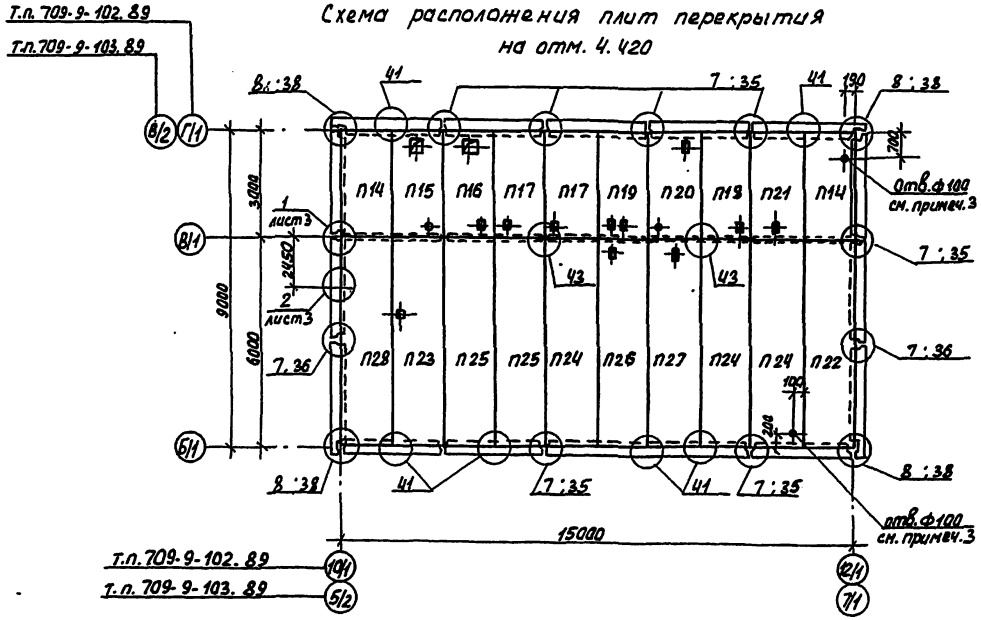

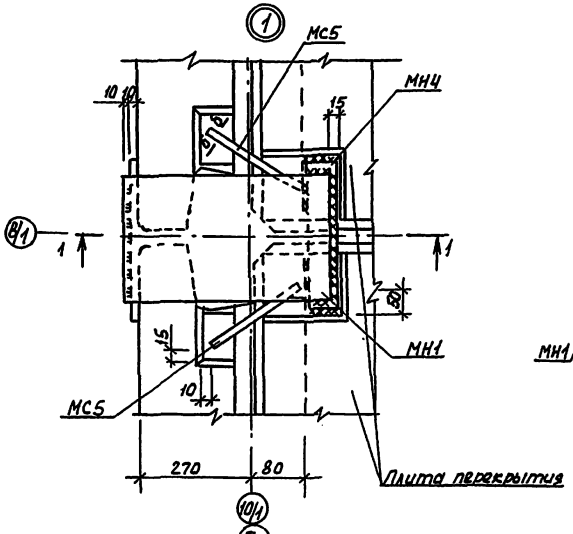

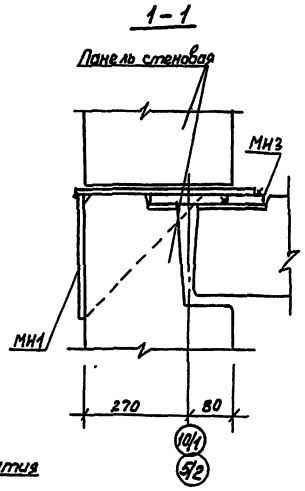

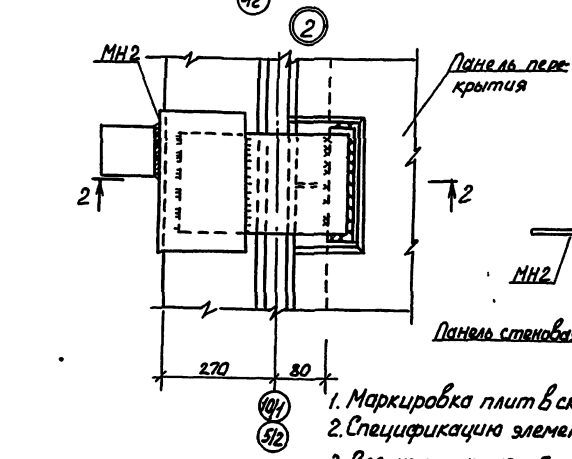

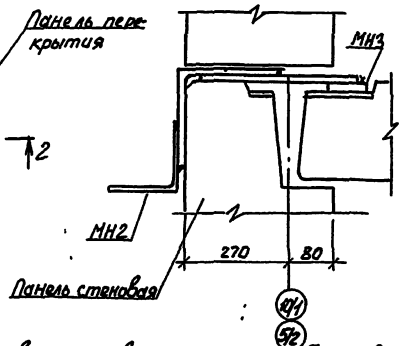

1. Маркировка плит в скобках дана для III снегового района
2. Спецификацию элементов см. лист 4.
3. Все узлы, кроме обозначенных, замаркированы по серии 1.090.1-1/88 вып. 6-1
4. Отверстие ф 100мм сверлить в плите по месту согласно привязке на схеме.
5. Сечение б-б см. серию 1.090.1-1/88 вып. 7-1 л. 017

					Т.п. 709-9-102.89 · КН2		
ГИП	Выгонная		08.89		Блок складов резинотехнических изделий, спецодежды и стройматериалов вместимостью 1 тыс. тонн		
Нач. отд.	Огурцова		08.89				
Гл. спец.	Гейман		08.89		Бытовые помещения	Стадия	Лист	Листов
Зав. гр.	Житовская		08.89			РП	3	
Архитект.	Петренко		08.89					
Провер.	Чиновская		08.89		Схемы расположения плит покрытия и перекрытия на отм. 4.420. Узлы 1, 2.	Госстройпром СССР Укрсельстройпроект г. Киев		
Инж. I кат.	Котенко		08.89					

Привязан

Инв. N

Копир. Дёнкина

Формат А3

Ганбаров, Нинник, Ткаченко, Шкарин, Шпонов

Нач. СТО, Нач. ЭТО

Инв. N подл. | Подпись и дата | Взам. инв. N

ФОм

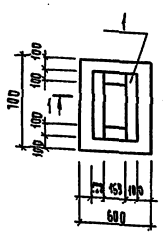

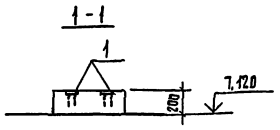

Спецификация

к схемам расположения плит покрытия и перекрытия

Марка, поз.	Обозначение	Наименование	Кол.	Масса ед.кг	Примечание
		Плиты покрытия			
		Нормативная снеговая			
		нагрузка 70 кгс/м²			
П1	1.090.1-1/88 5-1-К2	ПК30.15-6	2	1430	
П2	1.090.1-1/88 5-1-К2 КНИ-51/3 л.1	ПК30.15-6-01	1	1430	
П3		ПК30.15-6-02	2	1430	
П4		ПК30.15-6-03	1	1430	
П5		ПК30.15-6-04	1	1430	
П6		ПК30.15-6-05	2	1430	
П7		ПК30.15-6-06		1430	
П8	1.090.1-1/88 5-1-К4	ПК60.15-6 АтV-1	2	2840	
П9		ПК60.15-6 АтV	6	2840	
П10	1.090.1-1/88 5-1-К4 КНИ-51/3 л.1	ПК60.15-6 АтV-01	1	2840	
П11		ПК60.15-6 АтV-02	1	2840	
		Нормативная снеговая			
		нагрузка 100 кгс/м²			
П1	1.090.1-1/88 5-1-К2	ПК30.15-8	2	1430	
П2	1.090.1-1/88 5-1-К2 КНИ-51/3 л.1	ПК30.15-8-01	1	1430	
П3		ПК30.15-8-02	2	1430	
П4		ПК30.15-8-03	1	1430	
П5		ПК30.15-8-04	1	1430	
П6		ПК30.15-8-05	2	1430	
П7		ПК30.15-8-06	1	1430	
П8	1.090.1-1/88 5-1-К4	ПК60.15-6АтV-1	1	2840	
П9		ПК60.15-6АтV	4	2840	
П10	1.090.1-1/88 5-1-К4 КНИ-51/3 л.1	ПК60.15-6АтV-01	1	2840	

продолжение

Марка, поз.	Обозначение	Наименование	Кол.	Масса ед.кг	Примечание
П11	1.090.1-1/88 5-1-К4 КНИ 1	ПК60.15-8АтV-02	1	2840	
П12	1.090.1-1/88 5-1-К4	ПК60.15-8АтV	2	2840	
П13	1.090.1-1/88 5-1-К4	ПК60.15-8АтV-1	1	2840	
		Нормативная снеговая			
		нагрузка 150 кгс/м²			
П1	1.090.1-1/88 5-1-К2	ПК30.15-8	2	1430	
П2	1.090.1-1/88 5-1-К2 КНИ-51/3 л.1	ПК30.15-8-01	1	1430	
П3		ПК30.15-8-02	2	1430	
П4		ПК30.15-8-03	1	1430	
П5		ПК30.15-8-04	1	1430	
П6		ПК30.15-8-05	2	1430	
П7		ПК30.15-8-06	1	1430	
П8	1.090.1-1/88 5-1-К4	ПК60.15-6АтV-1	2	2840	
П9		ПК60.15-8АтV	6	2840	
П10	1.090.1-1/88 5-1-К4 КНИ-51 л.1	ПК60.15-8АтV-01	1	2840	
П11		ПК60.15-8АтV	1	2840	
		Плиты перекрытия			
		для t° = -20°С, -30°С, -40°С			
П14	1.090.1-1/88 5-1-К2	ПК30.15-6	2	1430	
П15	1.090.1-1/88 5-1-К9 КНИ-51/3 л.2	ПР30.15-6-01	1	1350	
П16		ПР30.15-6-02	1	1550	
П17		ПР30.15-6-03	2	1350	
П18		ПР30.15-6-04	1	1350	
П19		ПР30.15-6-05	1	1350	
П20		ПР30.15-6-06	1	1350	
П21		ПР30.15-6-07	1	1350	
П22	1.090.1-1/88 5-1-К4	ПК60.15-8АтV-1	1	2840	
П23	1.090.1-1/88 5-1-К10 КНИ 51/3 л.2	ПР60.15-8АтV-01	1	2630	
П24	1.090.1-1/88 5-1-К4	ПК60.15-8АтV	3	2840	
П26	1.090.1-1/88 5-1-К10 КНИ-л2	ПР60.15-8АтV-02	1	2630	
П27		ПР60.15-8АтV-03	1	2630	
П28	1.090.1-1/88 5-1-К4 КНИ-51/3 л.1	ПК60.15-8АтV-1-01	1	2840	
		для t° = -20°С; -30°С			
П25	1.090.1-1/88.5-1-К4	ПК60.15-6 АтV	2	2840	

продолжение

Марка, поз.	Обозначение	Наименование	Кол.	Масса ед.,кг	Примечание
		для t° = -40°С			
П25	1.090.1-1/88 5-1-К4	ПК60.15-8АтV	2	2840	
		Плиты перекрытия шахт			
П3-5	3.006.1-2.87 Вып.2	П3-5	8	50	
		Изделия соединительные			
МС5		ф12АТ ГОСТ 5781-82* ℓ=200	149	0,18	
МС9		ф12АТ ГОСТ 5781-82* ℓ=230	8	0,2	
МС12		ф12АТ ГОСТ 5781-82* МС ℓ=370	8	0,33	
МН1		МН7	1		См. примечание
МН2		МН8	1		
МН3		-8×60 ГОСТ 103-76* ℓ=220	2	0,83	
ФОм		Фундамент под оборудование ФОм	2		

Спецификация деталей и материалов на ФОм

Формат	Зона	Позиц.	Обозначение	Наименование	Кол.	Примечание
				ФОм		
				Детали		
		1	3.400-6/76	Изделие закладное МН 1-10	132	м 7,52 кг
				Материалы		
				Бетон класса В15	0,10	м³

В спецификации ссылку на лист читать:
над чертой - для т.п. 709-9-102.89,
под чертой - для т.п. 709-9-103.89.

Привязан

Инв.№

Нач.отд.	Мирошниченко		02.89	тп 709-9-102.89 - КЖ 2		
Гл.спец.	Гривина		02.89	Блок складов резинотехнических изделий, спецодежды и строймаериалов вместимостью 1 тыс. тонн		
Инж.гр.	Октябская		02.89	Бытовые помещения	Стадия	Лист	Листов
Разраб.	Петренко		02.89		РП	4	
Провер.	Октябская		02.89	Фундамент ФОм. Спецификация к схеме расположения плит покрытия и перекрытия	Госстроя СССР Ордена Трудового Красного Знамени Промстройпроект (Сельстрой) Киев	
Н.контр.	Котенко		02.89			

Альбом 3

Нач. СТО

Инв.№ подл. | Подпись и дата | Взам.инв.№

Копир. Пароховская

Формат А2

Схемы расположения элементов стен

на отм. 1.200

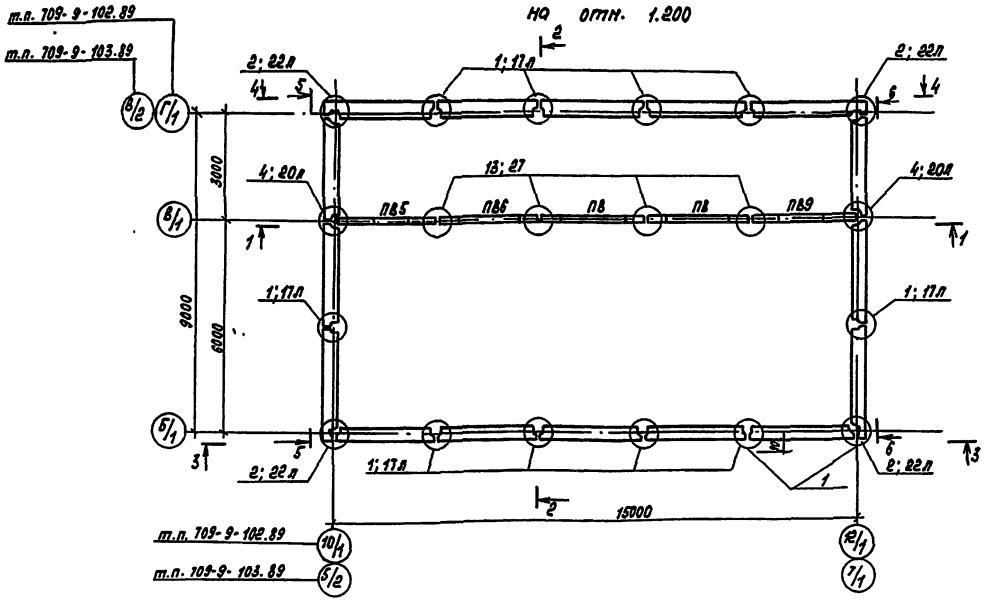

1-1

для t = -20°С, -30°С

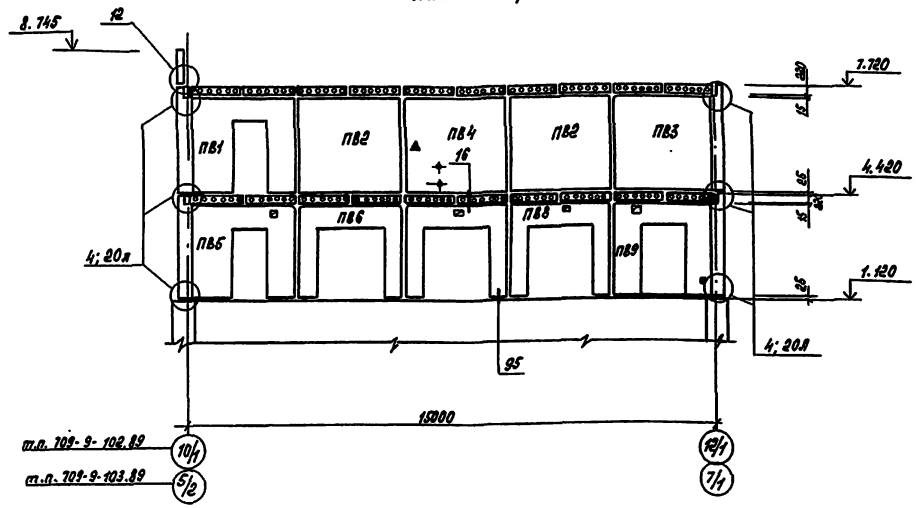

на отм. 4.200

для t = -20°С, -30°С

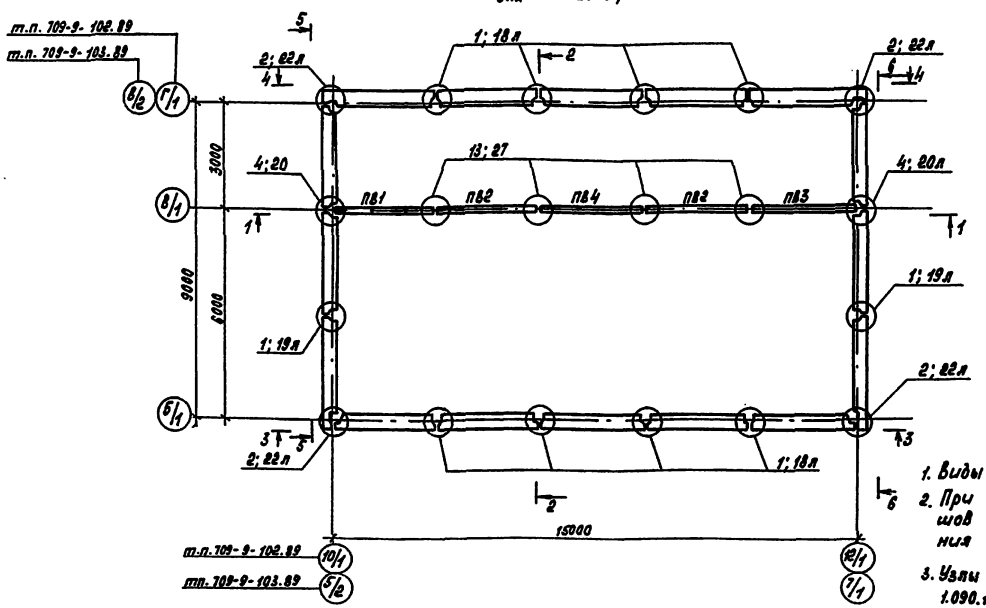

2-2

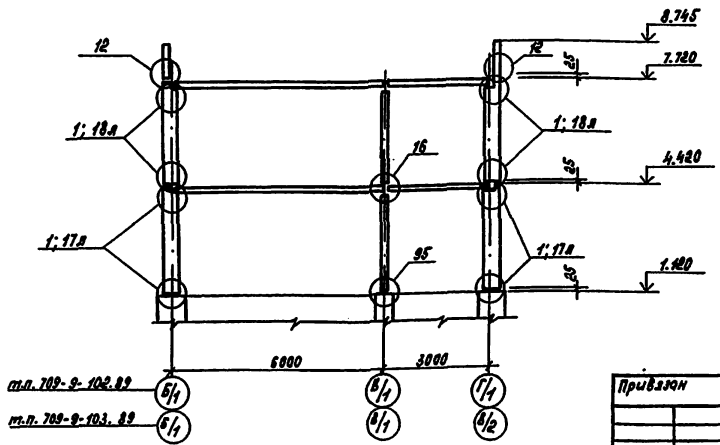

1. Виды 3-3 ÷ 6-6 см. лист 6.
2. При монтаже стеновых панелей в шов заложить поз.1 для крепления стоек козырька входа.
3. Узлы заноркированы по серии 1.090.1-1/88 вып. 6-1

Привязан

Инв. №

ГИП	Дуйсекин		08.89	ТП 709-9-102.89-КЖ2	
Нач. отд.	Дмитриенко		08.89	Блок клапанов вентиляционных изделий специальных и строительных материалов внеплощадочных 1 мыс. тонн	
Гл. спец.	Грудинин		08.89		
Зав. гр.	Чистяковская		08.89	Бытовые помещения	Стадия: РП; Лист: 5; Листов:
Разраб.	Петренко		08.89		
Провер.	Жестовенко		08.89	Схемы расположения элементов стен	Госагропром СССР Укрсельгипропроектстрой г. Киев
Н. контр.	Ратенко		08.89		

Ютир. Косьяненко

Формат А2

Альбом 3

Согласовано: Нач. отд. Дмитриенко; Гл. спец. Грудинин; Зав. гр. Чистяковская; Разраб. Петренко; Провер. Жестовенко; Инв. инв. №; Взам. инв. №; Подпись и дата; Инв. № подл.

Альбом 3

Вид 3-3

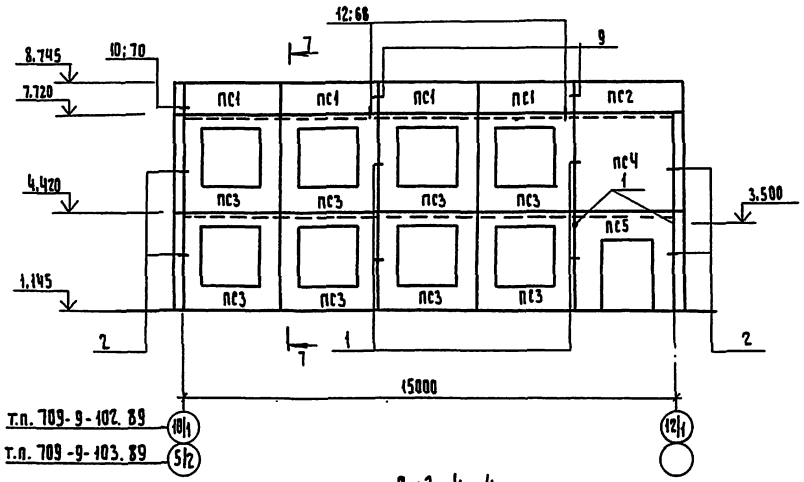

Вид 5-5

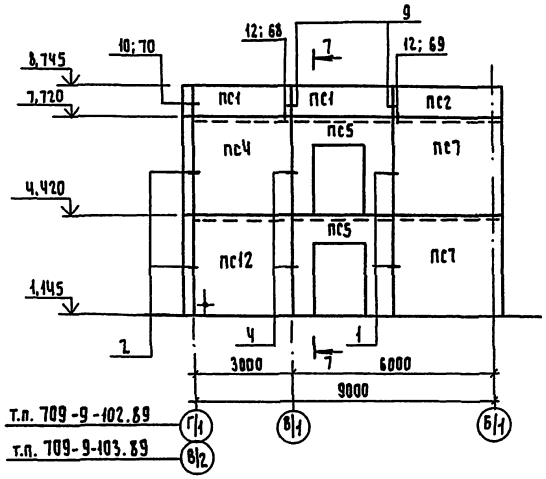

7-7

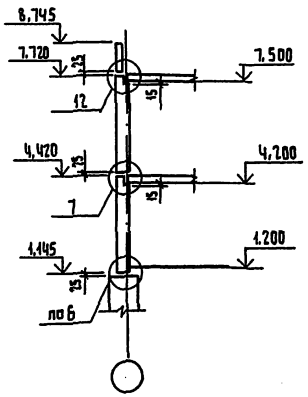

Вид 4-4

для $t = -20°C; -30°C$

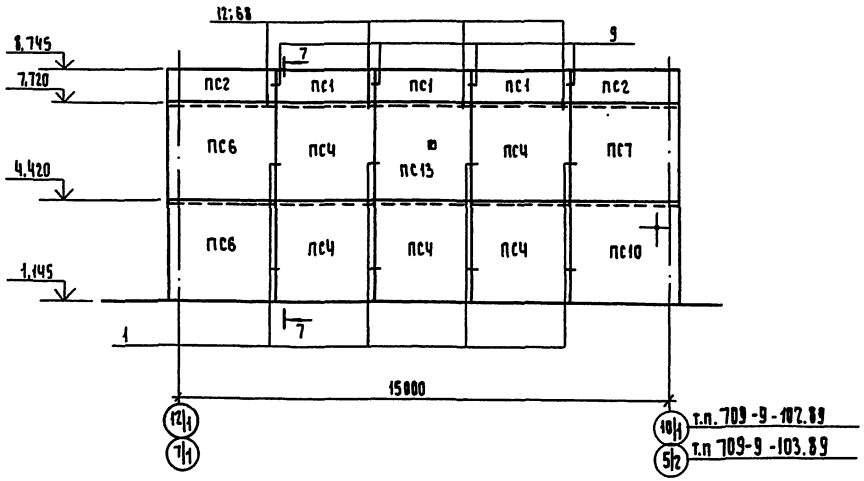

Вид 6-6

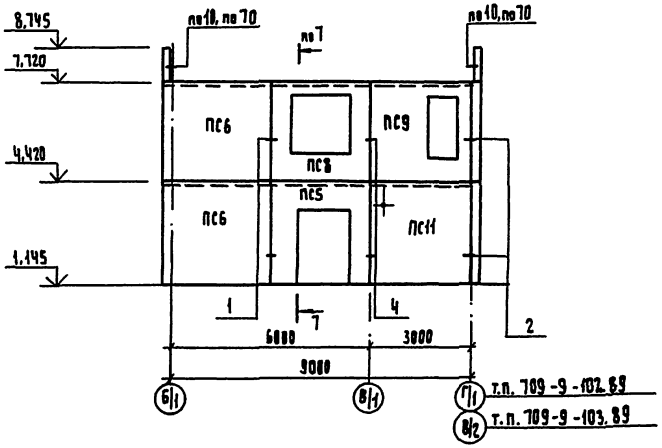

Нач. отд.	Виноградченко			00.00	тп 709-9-102.89 - КН2
Гл. спец.	Гейфман			00.00	Блок складов решетчатых изделий специальных и стремянкомерной бистимостью 1 тыс. тонн
Зав. гр.	Житовская			00.00	Бытовые помещения
Разраб.	Котенко			00.00	Схема расположения элементов стен. Вид 3-3 ÷ 6-6
Провер.	Житовская			00.00	
Н. контр.	Котенко			00.00	

Стадия: РТ; Лист: 6; Листов:

Госстроя УССР, Промстройпроект, Киев

Привязан

Инв. №

Копир. Гороховская

Формат А2

Инв. № подл. | Подпись и дата | Взам. инв. №

Нач. СТО Виноградченко; Гл. инж. проекта Гейфман; Гл. спец. Житовская; Гл. технолог Котенко

Альбом 3

Схема расположения элементов стен на отм. 4.200 для $t^p = -40°C$

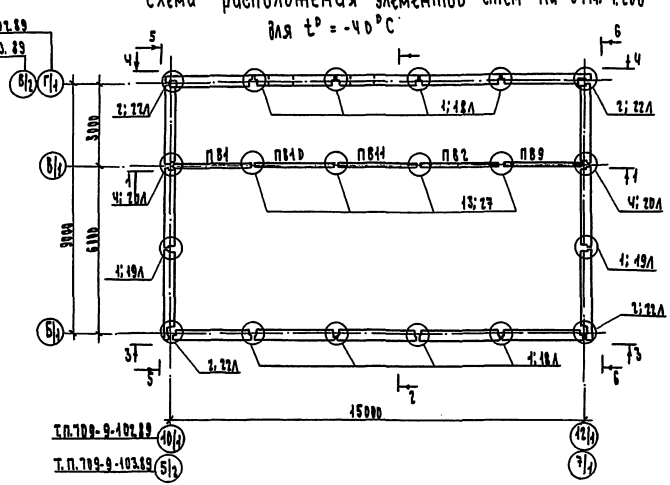

Вид 4-4 для $t=-40°C$

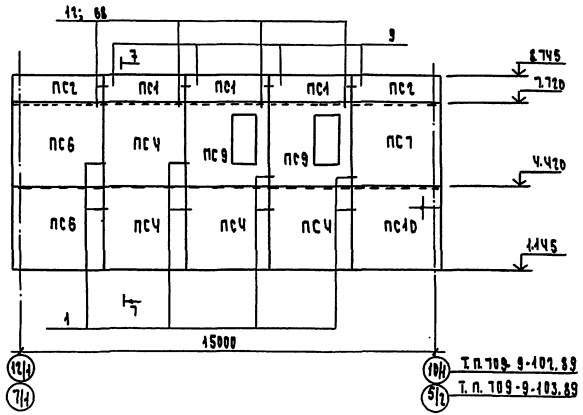

1-1 для $t=-40°C$

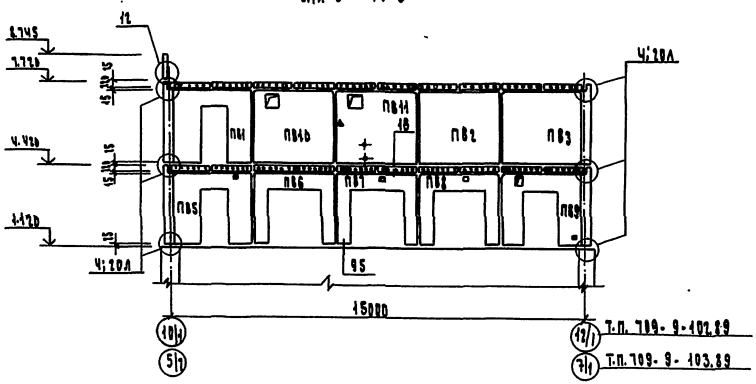

Виды 2-2, 3-3, 5-5, 6-6 сечение 7-7 см. лист 6

Привязан

Инв. №

ГИП	Бондарь		08.89	ТП 709-9-102.89 - КЖ2			
Нач.отд.	Кондратьев		08.89	Блок складов резино-технических изделий специальных и строительных материалов вместимостью 1тыс тонн			
Гл.спец.	Гладкий		08.89				
Вед.гр.	Полтавская		08.89	Бытовые помещения	Стадия	Лист	Листов
Инж.	Перевалова		08.89		РП	7	
Пров.	Антонова		08.89				
Н.контр.	Ветлина		08.89	Схема расположения элементов стен на отм. 4.200 для $t=-40°C$	Госгражданпроект г. Киев		

Копировал: Булах

Формат А2

Альбом 3

Спецификация к схеме расположения элементов стен

Марка поз.	Обозначение	Наименование	Кол.	Масса ед. кг	Примечание
		Панели наружных стен при t^b -20°С-30°С			
ПС1	1.090.1-1/88.2-1-КЧ5	ПСП 30.10.2.4	9	952	
ПС2	1.090.1-1/88.2-1-КЧ6	ПСП 33.10.2.4	4	1830	
ПС3	1.090.1-1/88.2-1-К3	7ПСО 30.33.3.5-10	8	3140	
ПС4	1.090.1-1/88.2-1-К22	ПС 30.33.3.5	7	4200	
ПС5	1.090.1-1/88.2-1-К26	3ПСП 30.33.3.5	4	2740	
ПС6	1.090.1-1/88.2-1-К26	1ПС 33.33.3.5	4	4360	
ПС7	1.090.1-1/88.2-1-К27	2ПС 33.33.3.5	3	4360	
ПС8	1.090.1-1/88.2-1-К1	2ПСО 30.33.3.5	1	2720	
ПС9	1.090.1-1/88.2-1-К5	8ПСО 30.33.3.5	1	3570	
ПС10	1.090.1-1/88.2-1-К22, КНИ-ЭУ	1ПС 33.33.3.5-01	1	4360	
ПС11	1.090.1-1/88.2-1-К22, КНИ-ЭУ	ПС 30.33.3.5-01	1	4200	
ПС12	1.090.1-1/88.2-1-К22, КНИ-ЭУ	ПС30.33.3.5-02	1	4200	
ПС13	1.090.1-1/88.2-1-К22, КНИ-ЭУ	ПС30.33.3.5.03	1	4200	
		Панели наружных стен при t^b = -40°С			
ПС1	1.090.1-1/88.2-1-КЧ5	ПСП30.10.2.4	9	952	
ПС2	1.090.1-1/88.2-1-КЧ8	ПСП 33.10.2.4	4	1830	
ПС3	1.090.1-1/88.2-1-К3	7ПСО 30.33.3.5-10	8	3140	
ПС4	1.090.1-1/88.2-1-К22	ПС 30.33.3.5	6	4200	
ПС5	1.090.1-1/88.2-1-К26	3ПСП 30.33.3.5	4	2740	
ПС6	1.090.1-1/88.2-1-К26	1ПС33.33.3.5	4	4360	
ПС7	1.090.1-1/88.2-1-К27	2ПС33.33.3.5	3	4360	
ПС8	1.090.1-1/88.2-1-К1	2ПСО 30.33.3.5	1	2720	
ПС9	1.090.1-1/88.2-1-К5	8ПСО 30.33.3.5	3	3570	
ПС10	1.090.1-1/88.2-1-К22, КНИ-ЭУ	1ПС33.33.3.5-01	1	4360	
ПС11	1.090.1-1/88.2-1-К22, КНИ-ЭУ	ПС30.33.3.5-01	1	4200	
ПС12	1.090.1-1/88.2-1-К22, КНИ-ЭУ	ПС3833.3.5-02	1	4200	
		Панели внутренних стен для t^b=-20°С-30°С			
ПВ1	1.090.1-1/88.4-1-К21	1ПВП 30.30.10	1	2740	
ПВ2	1.090.1-1/88.4-1-К2	ПВ30.30	2	3620	
ПВ3	1.090.1-1/88.4-1-К41	1ПВ 30.30	1	3590	
ПВ4	1.090.1-1/88.4-1-К2, КНИ-ЭУ	ПВ30.30-01	1	3620	
ПВ5	1.090.1-1/88.4-1-К21 КНИ-ЭУ	1ПВП 30.30.10-01	1	2740	
ПВ6	1.090.1-1/88.4-1-К36	ПВР30.30.19	1	4730	
ПВ7	1.090.1-1/88.4-1-К36, КНИ-ЭУ	ПВР30.30.19-01	1	4730	
ПВ8	1.090.1-1/88.4-1-К36, КНИ-ЭУ	ПВР30.30.19-02	1	4730	
ПВ9	1.090.1-1/88.4-1-К22, КНИ-ЭУ	1ПВП30.30.13-01	1	2460	
ПВ10	1.090.1-1/88.4-1-К4	ПВ30.30-18	1	3520	
ПВ11	1.090.1-1/88.4-1-К4, КНИ-ЭУ	ПВ30.30-В-01	1	3520	
		Изделия закладные			
МС-1		Ф12АI ГОСТ 5781-82* ℓ=420	24	0.37	
МС-2	1.090.1-1/88.7-1-К4	МС-2	24		
МС-3	1.090.1-1/88.7-1-К2	МС-3	16		
МС-4	1.090.1-1/88.7-1-К3	МС-4	4		
МС-5		Ф12АI ГОСТ 5781-82* ℓ=200	16	0.18	
МС-6	1.090.1-1/88.7-1-К1	МС-6	16		
МС-8		-6×60 ГОСТ 19903-74, ℓ=100	1	0.28	
МС-10	1.090.1-1/88.7-1-К4	МС-10	8		
МС-21		-6×40 ГОСТ 19903-74, ℓ=140	10	0.26	
МС-22	1.090.1-1/88.7-1-К8	МС-22	18		
МС-23		-6×40 ГОСТ 19903-74, ℓ=180	4	0.34	
МС-24		∠75×75×8 ГОСТ 8509-86 ℓ=490	4	1.53	
1		Ф12АI ГОСТ 5781-82* ℓ=450	2	0.40	
сетка	ГОСТ 8478-81	5ВР1-100-220×3080 / 5ВР1-100-220×3080	20	1.81	

Инв. № подл. | Подпись и дата | Взам. инв. №

в дробных обозначениях номеров листов указаны: в числителе - для ТП 709-9-102.89
в знаменателе - ТП 709-9-103.89.

Привязан

Инв. №

ГИП	Фролкин		08.89	ТП 709-9-102.89-КЖ2
Гл. спец.	Сидоренко		08.89	Киевский Промстройпроект Госстроя УССР по заводам железобетонных изделий и конструкций
Нач. гр.	Пилипенко		08.89	Бытовые помещения
Разраб.	Петренко		08.89	
Проверил	Литвиненко		08.89	Спецификация к схеме расположения элементов стен
Н. контр.	Кирнко		08.89	Стадия: РП; Лист: 8; Листов:

Копировал: Булах

Формат А2

Альбом 3

Схема расположения элементов лестницы

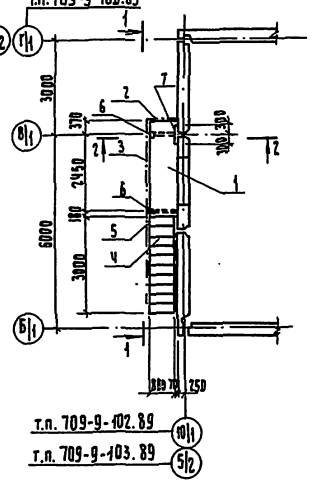

1 – 1

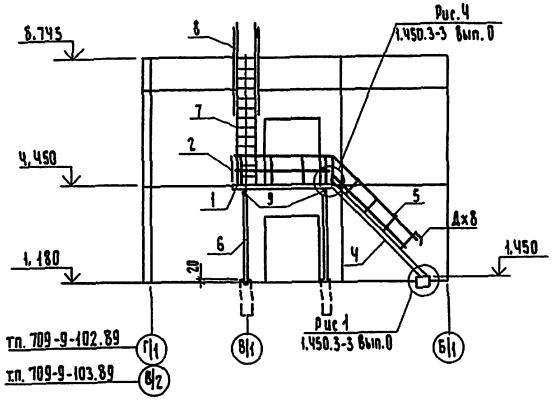

2 – 2

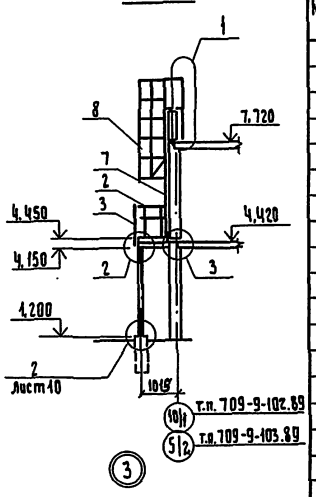

Спецификация к схеме расположения элементов лестниц

Марка, поз.	Обозначение	Наименование	Кол.	Масса ед. кг	Примечание
		Элементы лестницы			
1	1.450.3-3 Вып.1	площадка ПМХФ-30.8	1	134.6	
		ограждение площадки			
2	1.450.3-3 Вып.1	ОГПМХ36-10.9	1	10.5	
3	1.450.3-3 Вып.1	ОГПМХ36-10.30	1	29.0	
4	1.450.3-3 Вып.1	марш МЛХРБ 45-308	1	161.1	
		ограждение марша			
5	1.450.3-3 Вып.1	ОГл МЛХ 45-1030	1	21.2	
6	КЖИ-53/13	Стойка СТ1	2		
7	1.450.3-3 Вып.1	Стремянка СХ52	1	88.9	
8	1.450.3-3 Вып.1	Ограждение стремянки ОГС-30.4	1	28.5	
9		Ст4 ГОСТ 8240-72* ℓ=870	2	10.7	
10		L80×80×6 ГОСТ 8509-86 ℓ=1845	2	13.6	
11		L80×80×6 ГОСТ 8509-86 ℓ=850	4	6.26	
12		⊢18ВI ГОСТ 5781-82* ℓ=570	11	1.14	
13		-6×100 ГОСТ 19903-74* ℓ=100	2	0.47	
14		L140×140×10 ГОСТ 8509-86 ℓ=100	1	2.14	
15		-8×100 ГОСТ 19903-74* ℓ=160	2	1.12	
		Изделия соединительные			
ДХ4	1.450.3-3 Вып.1	ДХ4	1	1.18	
ДХ5	1.450.3-3 Вып.1	ДХ5	1		
ДХ8	1.450.3-3 Вып.1	ДХ8	1		
16		Сталь рифл. ⌀4 ГОСТ 8568-77			

В спецификации ссылку на лист читать:
над чертой - для т.п. 709-9-102.89,
под чертой - для т.п. 709-9-103.89.

3 – 3

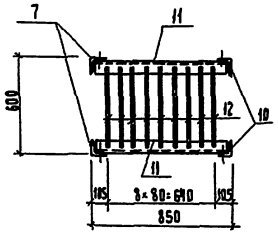

4 – 4

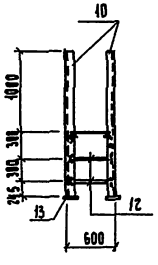

5 – 5

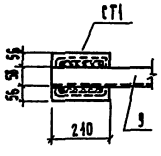

6 – 6

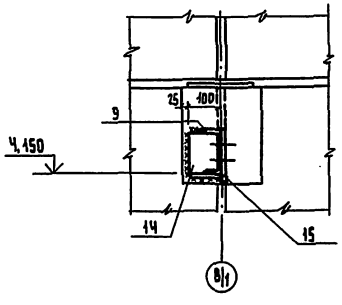

Привязан

Инв. №

ГИП	Брюханов		08.89	ТП 709-9-102.89 - КЖ2
Нач. отд.	Мурашенко		08.89	Блок складов резинотехнических изделий, спецодежды и строительных материалов быстросъемных 1 мыс. мини
Гл. спец.	Гройман		08.89	
Зав. гр.	Житайская		08.89	Бытовые помещения — Стадия: РТ; Лист: 9; Листов:
Разраб.	Петренко		08.89	
Провер.	Житайская		08.89	Схема расположения элементов лестницы — Госгражданстрой СССР, Укрсантехпромгражданстрой, Киев
Н. контр.	Кошенко		08.89	

Копир. Гораховская

Формат А2

Альбом 3

Схема расположения элементов козырька

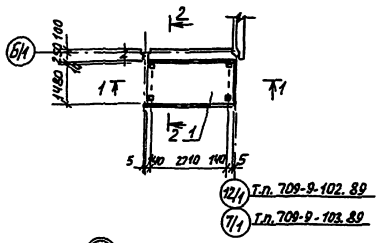

1-1

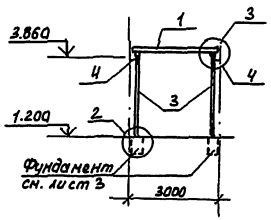

2-2

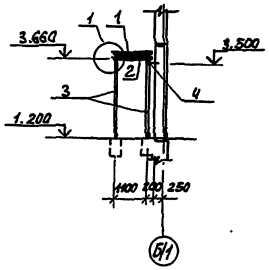

Спецификация к схеме расположения элементов козырька

Марка поз.	Обозначение	Наименование	Кол.	Масса ед. кг	Примечание
1	3.006.1-2.87 вып.2	Плита П10-5б	1	770	
2	КЖИ-53/13	Балка Б1	2		
3	КЖИ-53/13	Стойка СТ2	4		
		Изделие соединительное			
4		-6х120 ГОСТ 103-76* ℓ=230	2	1.30	

1

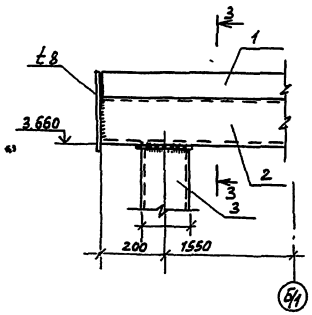

2

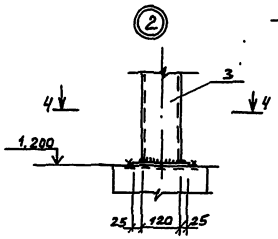

3

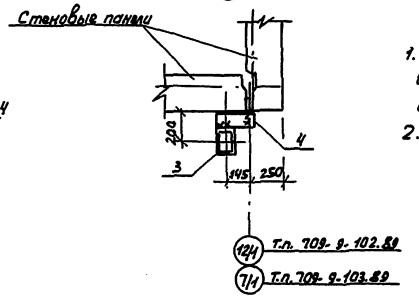

1. Соединительный элемент поз.4 приварить к выпуску арматуры из шва между панелями см. лист 6
2. Сварные швы принять по меньшей толщине свариваемых элементов.

В дробных обозначениях номеров листов указаны: в числителе - для т.п 709-9-102.89
в знаменателе - для т.п. 709-9-103.89

3-3

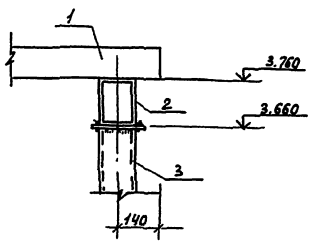

4-4

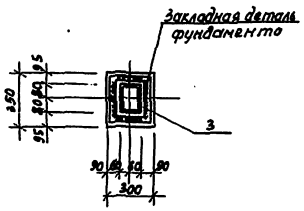

Привязан

Инв. №

ГИП	Войсбоцкий			06.89
Инженер	Антонина			06.89
Гл. спец.	Гройман			06.89
Зав. гр.	Житейская			06.89
Разраб.	Житейская			06.89
Провер.	Житейская			06.89
Н. контр.	Корнеко			06.89
Копир.	Денкина			

Т.п. 709-9-102.89-КЖ2

Блок складов резинотехнических изделий, спецодежды и спецматериалов в Ленинградском Гипрокомунмаше

Бытовые помещения

Стадия	Лист	Листов
РП	10	

Схема расположения элементов козырька

Госстрой СССР Ленинградский Промкомунпроект Киев

Формат А2

Инв. № подл. | Подпись и дата | Взам. инв. №

Ведомость рабочих чертежей основного комплекта

Лист	Наименование	Примечание стр.
1	Общие данные	18
2	План расположения электрооборудования и прокладка электросетей по силовому оборудованию.	19
3	План расположения электрооборудования и прокладка электросетей по освещению.	20
4	Проточная установка П1, П4 Схема подключений	21
5	Проточная установка П2 (П3) Схема подключений	21
6	Вентиляторы В1, В2. Принципиальная схема. Схема подключения	22

Ведомость ссылочных и прилагаемых документов

Обозначение	Наименование	Примечание
	Ссылочные документы	
А441-1/5.407-541	Установка одиночных магнитных пускателей серии ПМЛ	
А428-1 (5407-24)	Прокладка проводов и кабелей в полиэтиленовых трубах в производственных помещениях. Вып. 0. Материалы для проектирования	
	Прилагаемые документы	
ЭЛ2.СО	Спецификация оборудования	

Основные показатели по электротехнической части

Наименование	Ед. изм.	Кол.	Примечан.
Установленная мощность	кВт	33.58	
а) силовых токоприемников	кВт	28.8	
б) осветительных токоприемников	кВт	4.78	
Потребная мощность	кВт	15.5	
а) силовых токоприемников	кВт	11.5	
б) осветительных токоприемников	кВт	2.7	
Годовой расход активной электроэнергии	МВт·ч	43.1	

Типовой проект разработан в соответствии с действующими нормами и правилами и предусматривает мероприятия обеспечивающие взрывную, взрывопожарную и пожарную безопасность при эксплуатации здания.

Главный инженер проекта Вайсбанд

Общие указания

1. Электроснабжение

Электроприемники бытовых помещений по надежности электроснабжения относятся к потребителям III категории.

Питание предусматривается на напряжении 380/220В от щита МЩР установленного в электрощитовой блока складов.

Учет электроэнергии осуществляется двухнаучетными ящиками установленными в электрощитовой.

2. Электроосвещение.

Электроосвещение запроектировано рабочее и аварийное на напряжении 220В. Освещенности помещений приняты в соответствии со СНиП II-4-79 „Естественное и искусственное освещение". Расчет произведен методом коэффициента использования. Типы светильников выбраны в зависимости от условий среды и назначения помещений. В качестве источников света приняты светильники с лампами накаливания и с люминесцентными лампами. Распределительная сеть выполняется проводом АПВ скрыто под штукатуркой и кабелем АВВГ на скобах. Управление освещением осуществляется выключателями по месту.

Проектом предусматривается установка штепсельных розеток на 36В для переносного освещения

Полезная площадь освещаемых помещений - 135 м²

Общее количество светильников - 37шт

Установленная мощность - 4,78кВт.

Силовое электрооборудование

Силовыми токоприемниками бытовых помещений являются сантехнические вентиляторы. В качестве пусковой аппаратуры приняты магнитные пускатели типа ПМЛ.

В качестве распределительных пунктов приняты шкафы типа ШР-11.

Распределительные сети выполняются проводом АПВ в полиэтиленовых трубах.

Защитные мероприятия

Для защиты людей от поражения электрическим током при повреждении изоляции запроектировано зануление металлических частей электрооборудования, нормально не находящихся под напряжением. Для зануления используют нулевые провода и жилы кабелей в сетях освещения, а в силовых сетях- четвертая жила кабеля и четвертый провод питающей сети.

Согласно РД-34.21-122-87 молниезащита бытовых помещений не требуется.

Все работы выполнять согласно действующих ПУЭ и СНиП 3.05.06-85.

Решения направленные на рациональное и экономное использование материалов и энергетических ресурсов.

Проектом предусмотрены следующие технические решения, позволяющие снизить расход электроэнергии и материальных ресурсов.

1. Минимальное сечение проводов, включая 2 мм² обеспечивают экономию проводникового материала.
2. Использование полиэтиленовых труб вместо стальных экономит 32 кг металла.
3. Зонированное включение светильников обеспечивает экономию электроэнергии.

Годовая экономия электроэнергии составляет 4 МВт·ч

Инв. № подл. | Подпись и дата | Взам. инв. №

Привязан

Инв. №

Т.П. 709-9-102.89 - ЭЛ2

ГИП	Вайсбанд			
Нач. отд.	Шинных			
Гл. спец.	Мифтахутдинов			
Инж. 2 к.	Лобзенко			
Автор	Ивашченко			
Н. контр.	Котенко			
Копир.	Денкина			

Блок складов резинотехнических изделий, спецодежды и строймaтериалов вместимостью 1 тыс. тонн

Бытовые помещения

Общие данные

Стадия	Лист	Листов
АП	1	6

Госагропром СССР Изгипторгпромстроя Киев

Формат А2

План на отн. 4.500 (для t=-40°)

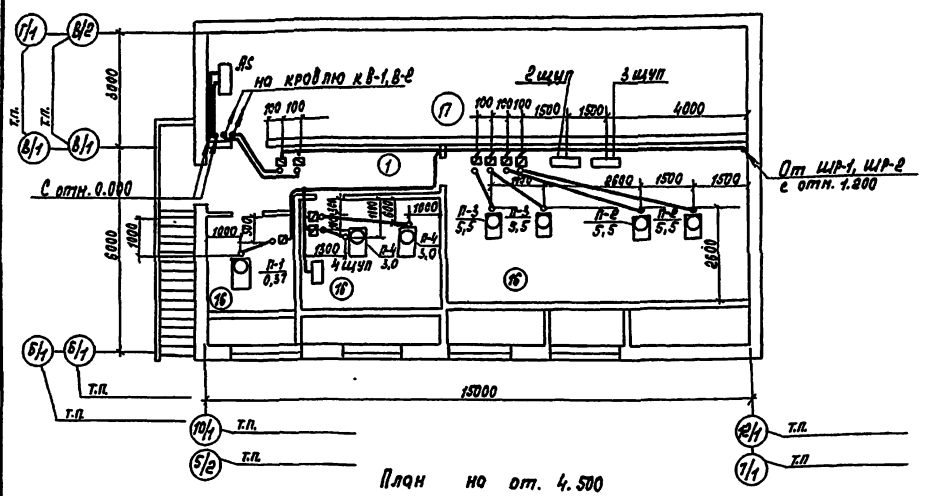

План на от. 4.500

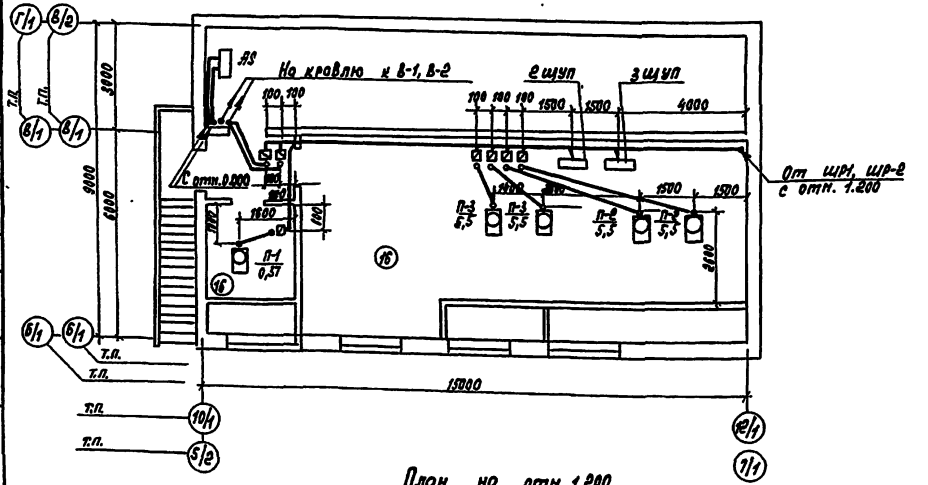

План на отн. 1.200

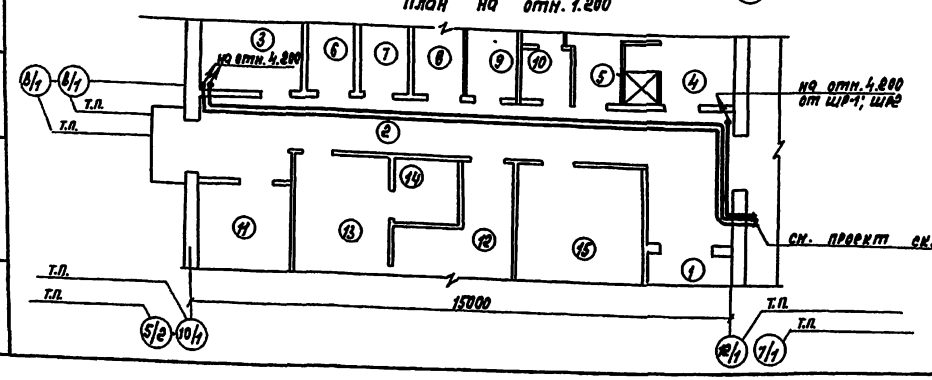

Принципиальная схема распределительной сети

Распределительное устройство	Аппарат отходящей линии (ввода) Обозначение, тип I ном А расцепителя или плавкая вставка	Пусковой аппарат, обозначение тип I ном. А расцепителя или плавкая вставка, А уставка теплового реле, А	Участок сети	Кабель проводов: Обозначение	Марка	Кол. число жил и сечение	Длина, м	Труба: Обозначение на плане	Длина, м	Электроприемник: Обозначение	Рust или Pном, кВт	Iраб или Iном Iпуск А	Наименование, тип, обозначение чертежа принципиальной схемы
ШР-1 ШРН-73701-2243	НПН-2 63/6	ПНЛ-121002 РТЛ-1005 1.0А	1		АВВГ	4 x 2,5	35			П-1	0,37	0,85/3,25	Приточный вентилятор
			2		АПВ	4 (1x 2,0)	5	П20	5				
	НПН-2 63/32	ПНЛ-221002 РТЛ-1016 14.0А	1		АВВГ	4 x 2,5	30			П-3	5,5	11,5/80,5	Приточный вентилятор
			2		АПВ	4 (1x 2,5)	5	П20	5				
	НПН-2 63/63												Резерв
	НПН-2 63/32	ПНЛ-221002 РТЛ-1016 14.0А	1		АВВГ	4 x 2,5	30			П-2	5,5	11,5/80,5	Приточный вентилятор
			2		АПВ	4 (1x 2,5)	5	П20	5				
	НПН-2 63/20	ПНЛ-221002 РТЛ-1012 8.0А	1		АВВГ	4x 2,5	35			П4	3.0	6,7/40,2	Приточный вентилятор
			2		АПВ	4 (1x 2,5)	5	П20	5				
ШР-2 ШРН-73701-2243	НПН-2 63/32	ПНЛ-221002 РТЛ-1016 14.0А	1		АВВГ	4x 2,5	35			П-3	5,5	11,5/80,5	Приточный вентилятор
			2		АПВ	4 (1x 2,5)	5	П20	5				
	НПН-2 63/32	ПНЛ-221002 РТЛ-1016 14.0А	1		АВВГ	4x 2,5	35			П-2	5,5	11,5/80,5	Приточный вентилятор
			2		АПВ	4 (1x 2,5)	5	П20	5				
	НПН-2 63/6	ПНЛ-121002 РТЛ-1001 0.17А	1		АВВГ	4x 2,5	45			В-2	0.06	0,09/0,63	Вытяжной вентилятор
			2	см. схему подключений лист ЭЛ-6									
	НПН-2 63/6	ПНЛ-121002 РТЛ-1004 0.65А	1		АВВГ	4x 2,5	45			В-1	0,37	0,85/3,25	Вытяжной вентилятор
			2	см. схему подключений лист ЭЛ-6									
	НПН-2 63/20	ПНЛ-221002 РТЛ-1012 8.0А	1		АВВГ	4x 2,5	35			П-4	3.0	6,7/40,2	Приточный вентилятор (для t=-40°)
			2		АПВ	4(1x 2,5)	5	П20	5				

Привязан

Инв. №

ГИП	Войтович		07.89	Т.П. 709-9-101.89 ЭЛ2
Нач. отд.	Нижевич		07.89	Блок складов резинотехнических изделий специальной и стройматериалов вместимостью 1 тыс. тонн
Гл. спец.	Кондратенко		07.89	Бытовые помещения
Зав. гр.	Лейгедько		07.89	План размещения электрооборудования и прокладки электросетей по силовому оборудованию
Вед. инж.	Иванченко		07.89	
Н. контр.	Котенко		07.89	

Стадия	Лист	Листов
РП	2	

Госагропром СССР Украгропроменергосетьпроект г. Киев

Копировал: Косьяненко

Формат А2

Альбом 3

План на отм. 4.500 (для t=-40°)

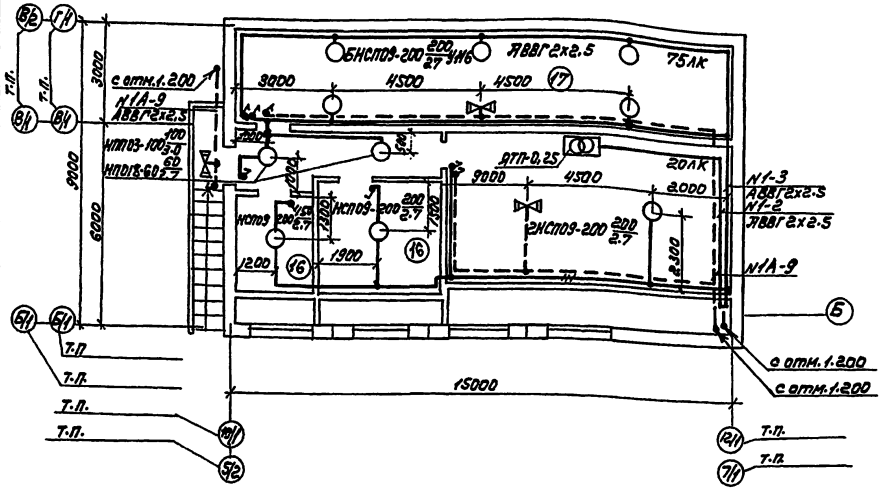

Фрагмент плана на отм. 4.200 (для t=-20°; t=-30°)

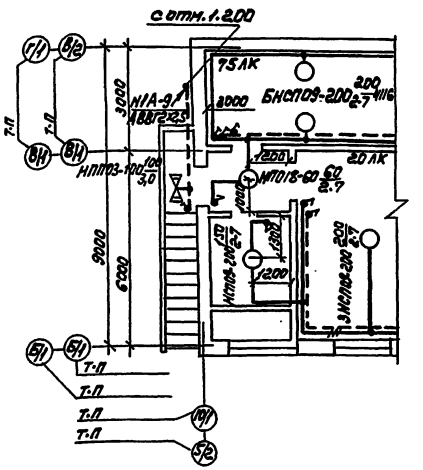

Экспликация помещений

Номер на плану	Наименование
1	Тамбур
2	Коридор
3	Узел ввода
4	Женский гардероб уличной и домашней одежды на 5 шкафов
5	Женский гардероб специальной одежды на 5 шкафов
6	Кладовая грязной спец. одежды
7	Курительная
8	Кладовая чистой спецодежды
9	Кладовая уборочного инвентаря
10	Уборная
11	Помещение для мытья и сушки спецодежды и обуви
12	Мужской гардероб уличной и домашней одежды на 10 шкафов
13	Мужской гардероб спецодежды на 10 шкафов
14	Душевая
15	Комната отдыха, приема пищи и обогрева
16	Венткамера
17	Помещение ППЯ

План на отм. 1.200

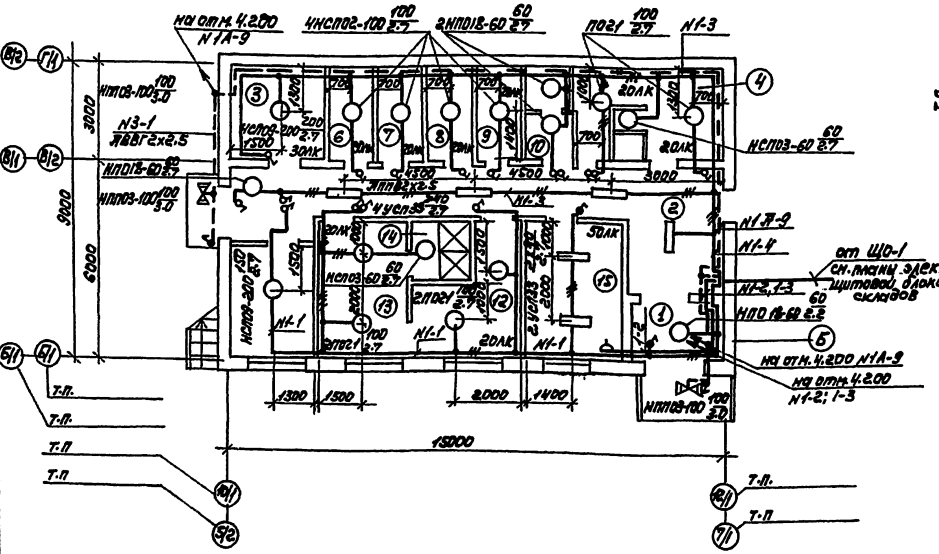

Фрагмент плана кровли

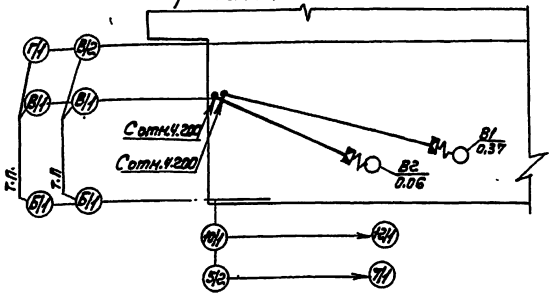

Данные о групповых щитках с автоматическими выключателями

Номер щитка	Тип	Установленная мощность, кВт	Номера автоматических выключателей				Ток расцепителя, А	
			однополюсные		трехполюсные		на вводе	на линиях
			занятые	резервные	занятые	резервные		
ЩО-1	ПРЗЯНО2-ГР21У3	3,96	1÷5	6	—	—	100	10

Привязан

Инв. №

ГИП	Мирошин			07.89	Т.П.709-9-102.89-ЭГ2
Нач.отд.	Нужник			07.89	Блок складов резино-технических изделий, спецодежды и стройматериалов вместимостью 1 тыс. тонн
Гл.спец.	Мирошин			07.89	Бытовые помещения
Зап.гр.	Долгушина			07.89	Стадия: РП; Лист: 3; Листов:
Разраб.	Гриценко			07.89	
Н.контр.	Котенко			07.89	План расположения электрооборудования и прокладки электросетей по помещениям и выносным элементам оборудования. Госагропром СССР, Узгипрохозстрой, ЦИВ

Копировал: Чистоклет

Формат А2

Альбом 3

Приточная установка П4

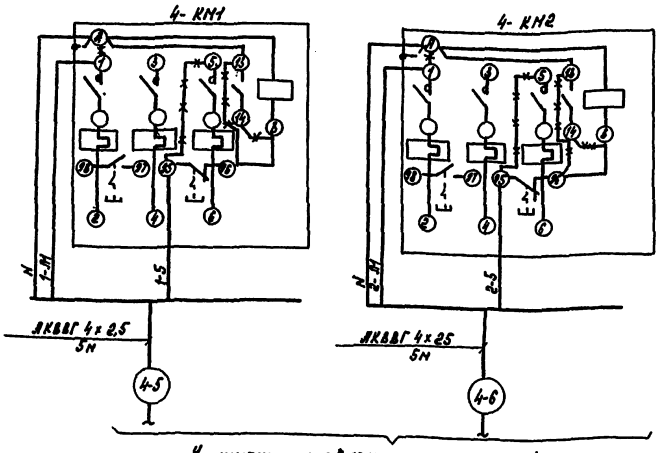

К щиту управления приточной установкой П4
см. раздел А, черт. А-13

Приточная установка П1

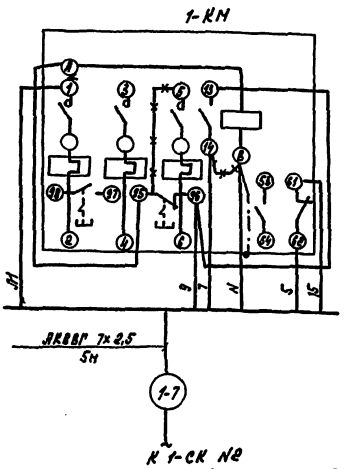

К 1-СК №2
см. раздел А, черт. А-5

Поз. Обозначение	Наименование	Кол.	Примечание
	Кабель АКВВГ 4х2,5 ГОСТ 1508-78Е м	15	

Привязан

Инв. №

ГИП	Бойбонд		07.89	Т.П. 709-9-192.89 - ЭЛ2
Нач. отд.	Нижник		07.89	Блок складов резинотехнических изделий спецодежды и стройматериалов вместимостью 1 тыс. тонн
Гл. спец.	Горозов		07.89	Бытовые помещения
Рук. гр.	Ерикеев		07.89	Стадия: РП; Лист: 4; Листов:
Техник	Короткова		07.89	
Н. контр.	Котенко		07.89	Приточная установка П4, П1. Схема подключений
				Госагропром СССР Украгропромпроектстрой г. Киев

Формат А3

Приточная установка П2 (П3)

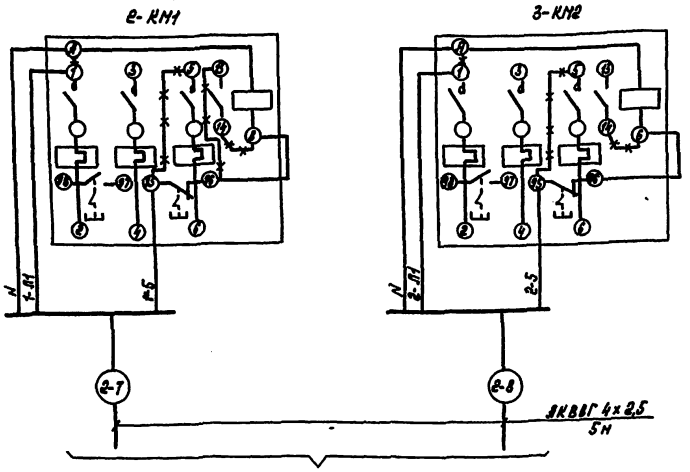

К щиту управления приточной установкой П2 (П3)
см. раздел А, черт. А-9

Поз. Обозначение	Наименование	Кол.	Примечание
	Кабель ГОСТ 1508-78Е м	10	

Привязан

Инв. №

ГИП	Бойбонд		07.89	Т.П. 709-9-192.89 - ЭЛ2
Нач. отд.	Нижник		07.89	Блок складов резинотехнических изделий спецодежды и стройматериалов вместимостью 1 тыс. тонн
Гл. спец.	Горозов		07.89	Бытовые помещения
Рук. гр.	Ерикеев		07.89	Стадия: РП; Лист: 5; Листов:
Техник	Короткова		07.89	
Н. контр.	Котенко		07.89	Приточная установка П2 (П3). Схема подключений
				Госагропром СССР Украгропромпроектстрой г. Киев

Копир. Косьяненко

Формат А3

Альбом 3

Принципиальная электрическая схема

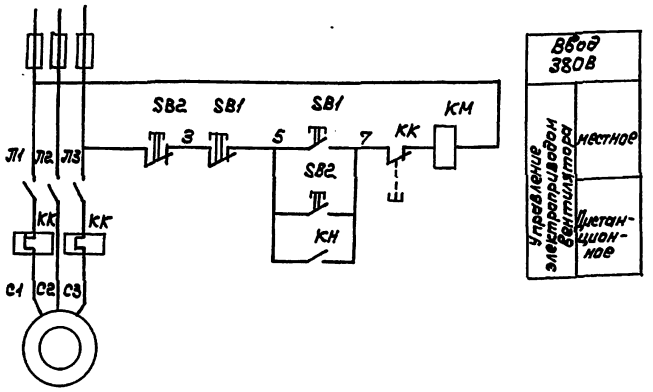

Схема подключений

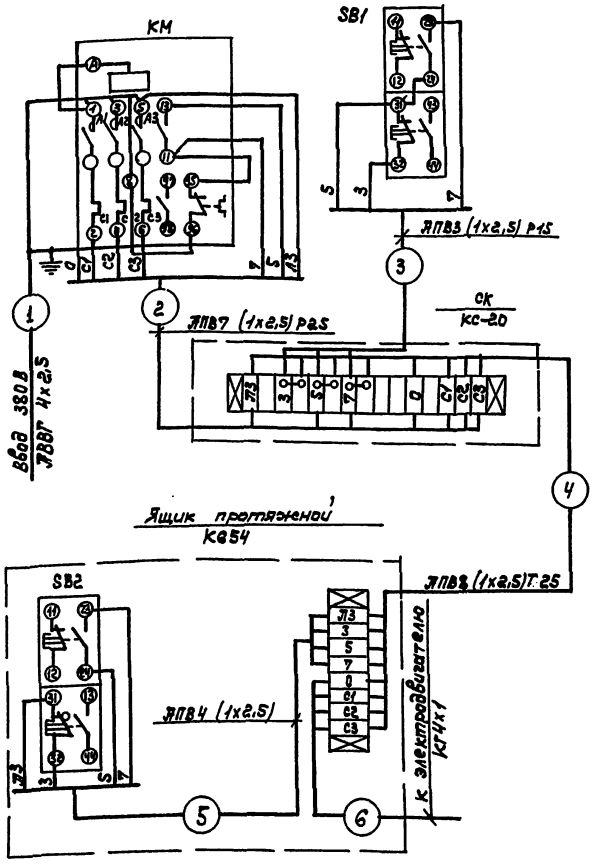

Спецификация

поз. обозначение	Наименование	кол.	примечание
KM	Пускатель магнитный ПМЛ-12100Б	1	
SB1	Пост управления ПКЕ 212-2	1	
SB2	Пост управления ПКУ15-21.121-54У2	1	

Таблица применения трасс

Вентилятор \ № трассы	1	2	3	4	5	6
В1		1	1	15	2	1
В2		1	1	19	2	1

Учтен на схеме лист Э/12

ГИП	Васьченко		07.89	Т.П. 709-9-102.89 Э/12	
Нач.отд.	Никник		07.89	Блок складов резино-технических изделий специальных и стройматериалов внеместимостью /тис.тонн	
Гл.спец.	Новгородцев		07.89	Бытовые помещения	Стадия / Лист / Листов
Зав.гр.	Лейзерик		07.89		РП / 6 /
Разраб.	Немыченко		07.89	Вентиляторы В1, В2 Принципиальная схема. Схема подключений	Госагропром СССР Югзапгипрокоммунстроя г. Киев
Н.контр.	Остапенко		07.89		

Привязан

Инв. №

Копировал: Чистоклет

Формат А2

Инв.№ подл. | Подпись и дата | Взам. инв.№

Альбом 3

Ведомость рабочих чертежей основного комплекта А2

Лист	Наименование	Примечание стр.
1	Общие данные.	23
2	Приточная установка П1.	
	Схема функциональная.	24
3	Приточная установка П2 (П3).	
	Схема функциональная.	24
4	Приточная установка П1.	
	Схема электрическая принципиальная управления.	25
5	Приточная установка П1.	
	Схема подключений.	25
6	Приточная установка П2 (П3).	
	Схема электрическая принципиальная управления (начало).	26
7	Приточная установка П2 (П3).	
	Схема электрическая принципиальная управления (окончание).	27
8	Приточная установка П2 (П3).	
	Схема электрическая принципиальная регулирования.	28
9	Приточная установка П2 (П3).	
	Схема подключений.	29
10	Приточная установка П4.	
	Схема функциональная.	30
11	Приточная установка П4.	
	Схема электрическая принципиальная управления (начало).	30
12	Приточная установка П4.	
	Схема электрическая принципиальная управления (окончание).	31
13	Приточная установка П4.	
	Схема подключений.	32
14	Схема расположения ($t_н$=-20°, -30°С).	33
15	Схема расположения ($t_н$=-40°С).	34

Ведомость ссылочных и прилагаемых документов

Обозначение	Наименование	Примечание
	Ссылочные документы	
ТМ4-142-75	Термометр технический ртутный в оправе. Установка на трубопроводе Д>76 мм или металлической стенке.	
ТМ4-144-75	Термометр технический ртутный в оправе. Установка на трубопроводе Д14...38 мм.	
ТМ4-170-75	Термометр манометрический Установка на трубопроводе Д 14...38 мм	
ТМ4-172-75	Термометр манометрический Установка на трубопроводе Д>89 мм или металлической стенке	
ТМ4-307-83	Датчик-реле ДН, ДТ, ДД, ДКТ, ДПН. Установка на стене	
ТК4-3/139-70	Манометры в корпусе диаметром до 250 мм с радиальным штуцером М20×1,5. Установка на трубопроводе Ру до 16 кгс/см², Т до 225°С.	
	Прилагаемые документы	
А2.СО.1	Спецификация оборудования	
А2.СО.2	Спецификация щитов и пультов	
А2.ВМ	Ведомость потребности в материалах.	
АН2.1	Щит управления 2 ШУП (3 ШУП).	
	Эскиз общего вида	
АН2.2	Щит управления 4 ШУП	
	Эскиз общего вида	

Общие указания

Проектом предусмотрено:

- автоматизация приточной установки П1, обслуживающей вспомогательные помещения;
- автоматизация приточных установок П2, П3, обслуживающих отапливаемый склад;
- автоматизация приточной установки П4, обслуживающей неотапливаемый склад (работает только при $t_н$<-30°С).

Работа систем вентиляции сблокирована с работой установок автоматического пожаротушения. При срабатывании установок пожаротушения все системы вентиляции автоматически отключаются.

Отключение вентустановок при пожаре приведено в разделе ЭА2 (черт. ЭА2-4)

Типовой проект разработан в соответствии с действующими нормами и правилами и предусматривает мероприятия обеспечивающие взрывную взрывопожарную и пожарную безопасность при эксплуатации здания.

Главный инженер проекта Вайсбанд

Инв. № подл. | Подпись и дата | Взам. инв. №

Привязан

Инв. N

ТП.709-9-101.89 -А2

ГИП	Вайсбанд			Блок складов РТИ, спецодежды и стройматериалов вместимостью 1 тыс. тонн
Нач. отд.	Нижник			Бытовые помещения
Гл. спец.	Грозов			
Рук. гр.	Кимсен			
Техник	Ковалькова			Общие данные
Н. контр.	Коткина			

Стадия	Лист	Листов
РП	1	15

Госгражданпром СССР Киевский Промстройпроект

Копир. Денкина

Формат А2

Альбом 3

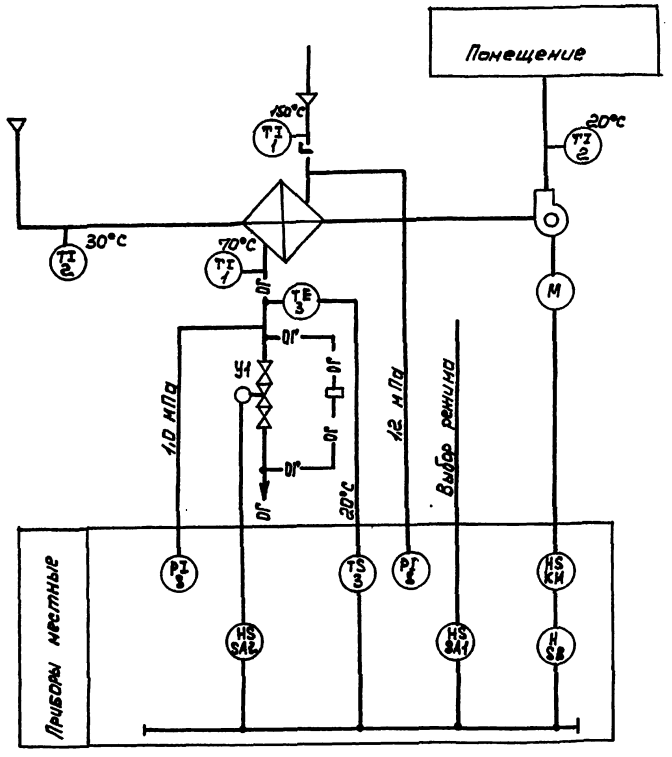

Схемой предусматривается:
- Управление электродвигателем приточного вентилятора;
- Защита воздухонагревателя от замерзания;

При запуске системы приточный вентилятор включится при условии протока теплоносителя через воздухонагреватель с температурой не ниже +20°С. При снижении температуры обратного теплоносителя ниже +20°С установка автоматически отключается.

Привязан

Инв.№

ГИП	Войсвано		07.89	Т.П. 709-9-102.89 - А2			
Нач.отд.	Нинник		07.89	Блок складов РТИ, спецодежды и стройматериалов вместимостью 1 тыс. тонн			
Гл.спец.	Горохов		07.89				
Рук.гр.	Елинсон		07.89	Бытовые помещения	Стадия	Лист	Листов
Техник	Короткова		07.89		РП	2	
Н.контр.	Котенко		07.89	Приточная установка П1 Схема функциональная	Госагропром СССР Укрсельгипрорансельстроя г. Киев		

Альбом 3

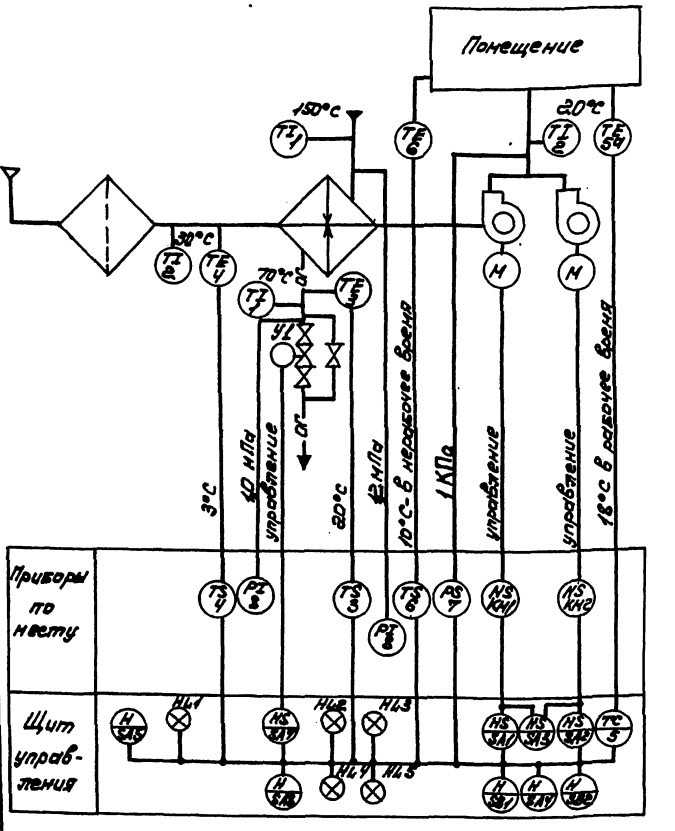

Схемой предусматривается работа установки в двух режимах:

1. Рабочий режим:

регулирование температуры приточного воздуха в помещении;

- автоматический прогрев воздухонагревателя перед включением приточного вентилятора;
- автоматическое подключение схемы регулирования при включении приточного вентилятора;
- автоматическое включение электродвигателя резервного вентилятора при отключении рабочего;
- контроль параметров воздуха и теплоносителя;
- защита воздухонагревателя от замерзания;
- сигнализация нормальной работы и аварийных режимов приточной установки.

2. Дежурный режим:

- Поддержание температуры в обслуживаемом помещении +10°С в нерабочее время.

Привязан

Инв.№

ГИП	Войсвано		07.89	Т.П. 709-9-102.89 - А2			
Нач.отд.	Нинник		07.89	Блок складов РТИ, спецодежды и стройматериалов вместимостью 1 тыс. тонн			
Гл.спец.	Горохов		07.89				
Рук.гр.	Елинсон		07.89	Бытовые помещения	Стадия	Лист	Листов
Техник	Короткова		07.89		РП	3	
Н.контр.	Котенко		07.89	Приточная установка П1 Схема функциональная	Госагропром СССР Укрсельгипрорансельстроя г. Киев		

Копировал: Четоклет

Формат А3

Альбом 3

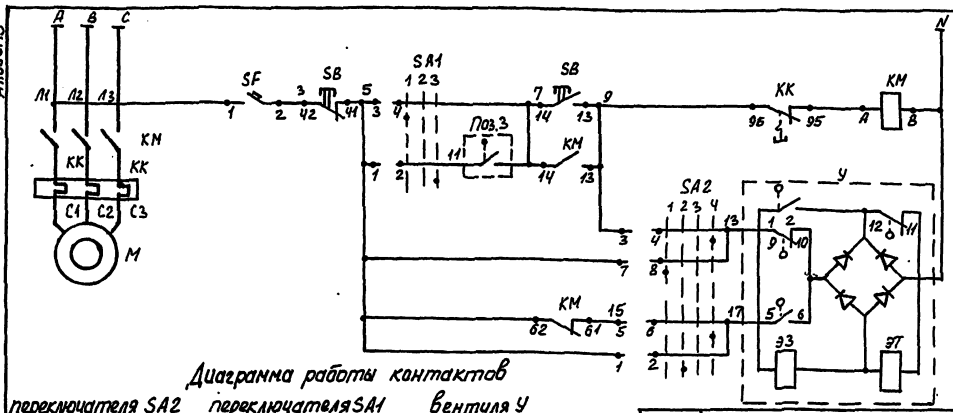

Диаграмма работы контактов

переключателя SA2

ПКУ3-38-Ф-2035У3				
N контакта	ручное открытие	ручное закрытие	отключено	автоматическое
	1	2	3	4
	-90°	-45°	0°	+45°
1-2		X		
3-4				X
5-6				X
7-8	X			

переключателя SA1

ПКУ3-38-С-0102У3			
N контакта	ручное	отключено	автоматическое
	1	2	3
	-45°	0°	+45°
1-2			X
3-4	X		

вентиля У

NN контактов	Проход вентиля открыт	закрыт
3-4		■
5-6	■	
7-8	■	
9-10		■

* Не используется

Термостата поз.3

ТУДЗ-4М1-П1В2.3	
Обозначение контактов	Температура обратного теплоносителя 0°С +20° +250°С
11 — 7	- ■

Поз. обозначение	Наименование	Кол.	Примечание
КК, КМ	Пускатель магнитный		Учтены в разделе ЭМ
У	Вентиль с электромагнитным приводом	1	Учтен в разделе ОВ
3	Устройство термореагирующее ТУДЗ-4М1-П1В2-3	1	
	0... 250° С. ТУ 25.022.81074-78		
SA1	Переключатель ПКУ3-38-С-0102У3 ТУ16-642.046-86	1	
SA2	Переключатель ПКУ3-38-Ф-2035У3 ТУ16-642.046-86	1	
SB	Пост кнопочный ПКЕ-212-2У3 ТУ16-642.006-83	1	
SF	Выключатель АП50Б-2М 1к-1,6б, отс3, 5ТУ16-522.139-78	1	

Привязан

Инв. N

				Т.П. 709-9-102.89 А2	
ГИП	Вайсбанд		02.89	Блок складов РТИ, спецодежды и стройматериалов вместимостью 1 тыс. тонн	
Нач.отд.	Нинник		02.89		
Гл.спец.	Горохов		02.89		
Рук.гр.	Елинсон		02.89	Бытовые помещения	Стадия: РП; Лист: 4; Листов:
Инж.	Приходько		02.89		
Н.контр.	Котенко		02.89	Приточная установка П1. Схема электрическая принципиальная управления	Госагропром СССР Изгипрапрансельстрой Киев

Копир. Денкина

Формат А3

Альбом 3

Наименование параметра и места отбора импульса	Температура: трубопровод прямого теплоносителя	трубопровод обратного теплоносителя	камера перед калорифером	приточный воздуховод	Давление: Тр-д теплоносителя до и после калорифера
Обозначение монтажного чертежа	ТМ4-144-75	ТМ4-170.15	ТМ4-142-75		ТК4-3139-70
Позиция	1	3	2		8

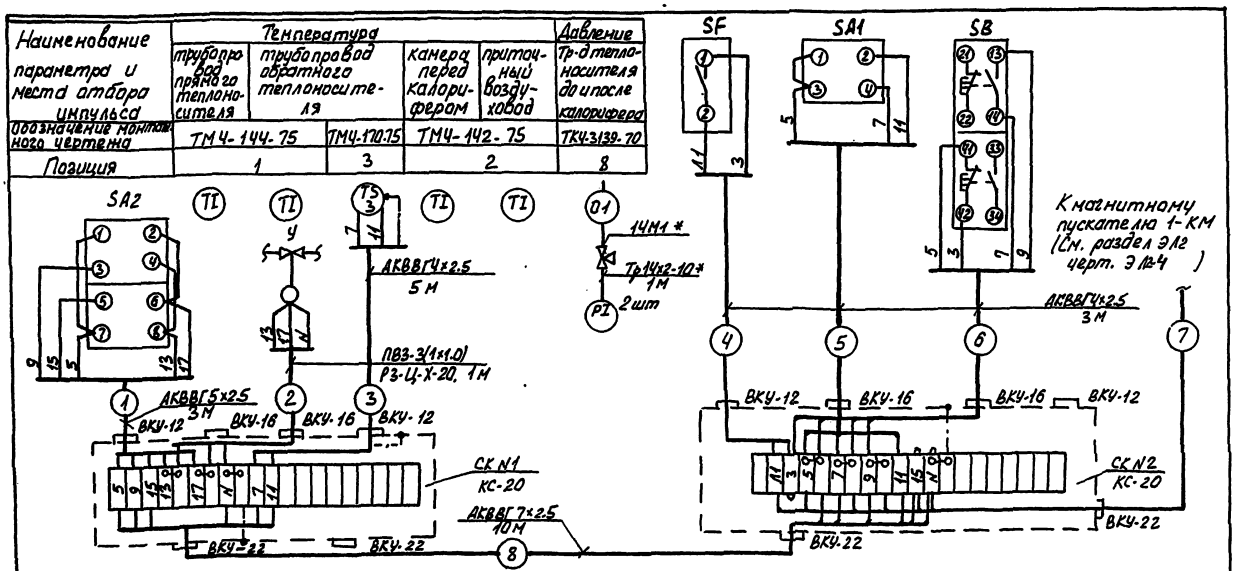

Поз. обозначение	Наименование	Кол.	Примечание
	Кабель АКВВГ ГОСТ 1508-78Е		
1	4х2.5 М	17	
2	5х2.5 М	3	
3	7х2.5 М	10	
4	Провод ПВ3, сеч.1.0 ГОСТ 6323-79* Е М	6	
5	Металлорукав Р3-Ц-Х-20 М	1	
6	Коробка соединительная КС-20, шт.	2	

*** — демонтировать

* Учтены на листе А2-9

Привязан

Инв. N

				Т.П. 709-9-102.89 - А2	
ГИП	Вайсбанд		02.89	Блок складов РТИ, спецодежды и стройматериалов вместимостью 1 тыс. тонн	
Нач.отд.	Нинник		02.89		
Гл.спец.	Горохов		02.89	Бытовые помещения	Стадия: РП; Лист: 5; Листов:
Рук.гр.	Елинсон		02.89		
Инж.	Приходько		02.89		
Н.контр.	Котенко		02.89	Приточная установка П1. Схема подключений.	Госагропром СССР Изгипрапрансельстрой Киев

Копир. Денкина

Формат А3

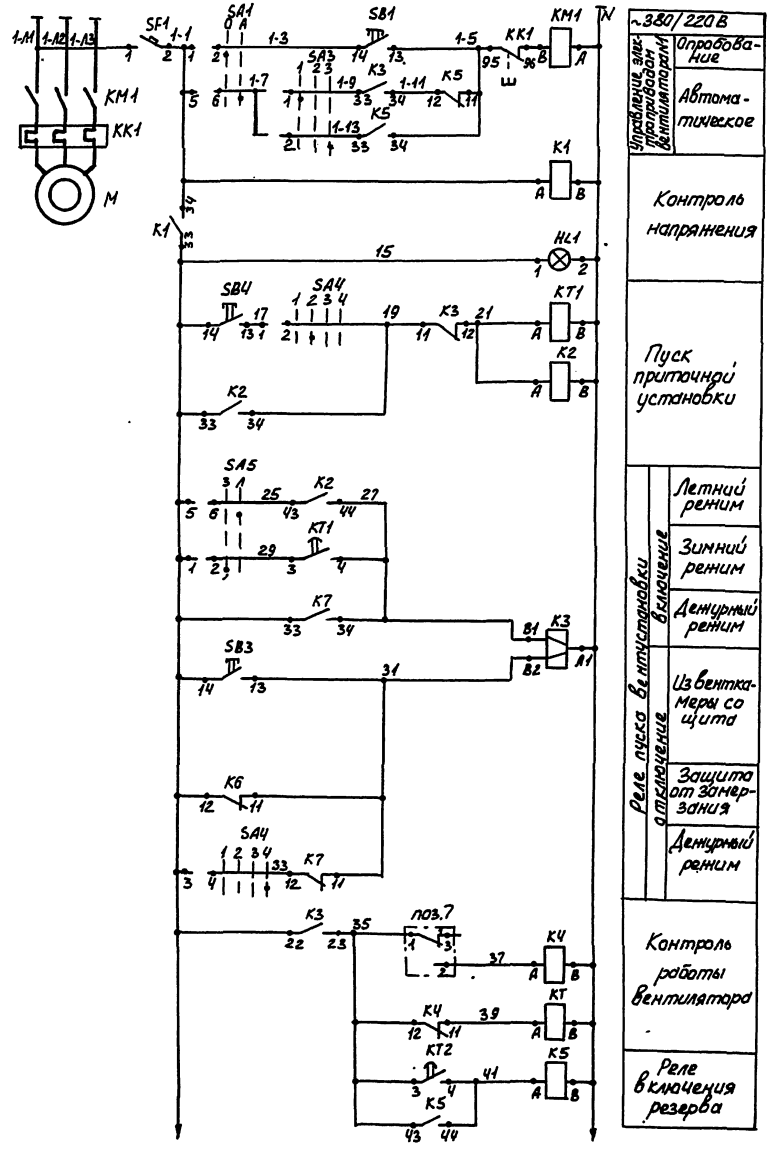

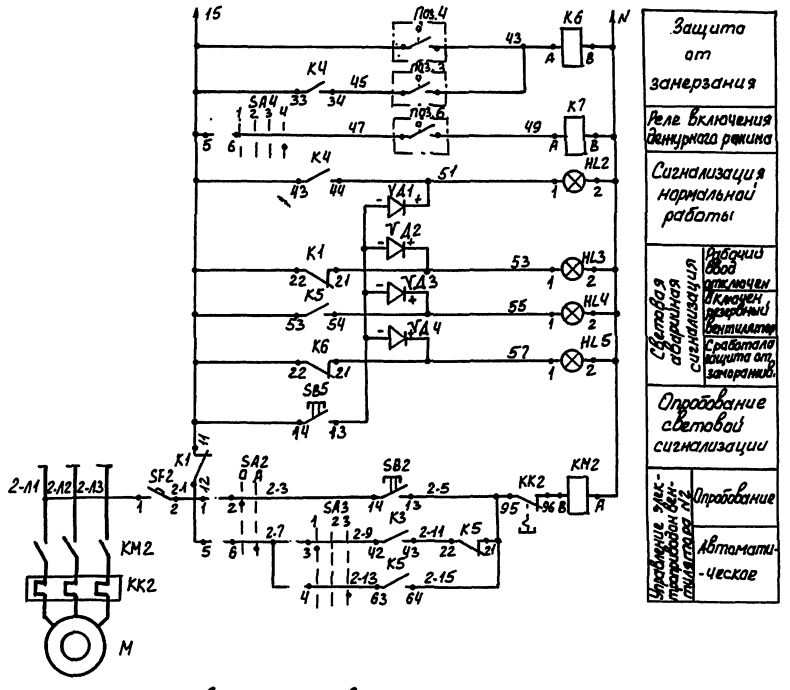

Контакты, используемые в схеме регулирования (черт. №2-8)

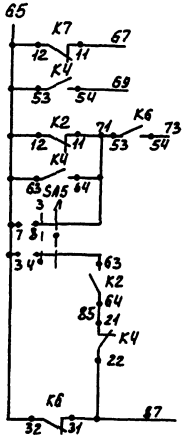

Привязан							
Инв. N							
ГИП	Бельканд			Т.П. 709-9-101.89-А2			
Нач.отд.	Нужник			Блок скорбов РТИ, спецодежды и строматериалов вместимостью 1 тыс. чел.			
Гл.спец.	Горохов						
Рук. гр.	Елисеев			Бытовые помещения	Стадия	Лист	Листов
Инж.	Прихоцка				РП	6	
				Приточная установка П1 Схема электрическая принципиальная	Госстроя СССР Сантехпроект		
Н.контр.	Котенков						

Копир. Демкина

Формат А2.

Инв. N подл. | Подпись и дата | Взам. инв. N

Альбом 3

Диаграммы работы контактов

Датчика температуры поз.4

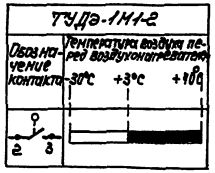

Датчика температуры поз.3

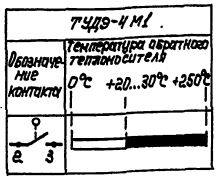

Датчика температуры поз.6

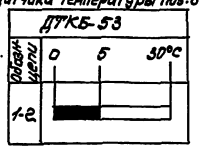

Датчика напора поз.7

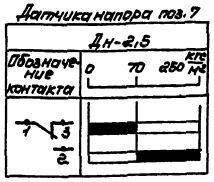

Переключателя SA1, SA2, SA5

УП5312-Ц43У3							
Ном. секции	Ном. конт.		0°		+45°		
	Л	П	Л	П	Л	П	
I	1	2	X	X			
II	3	4	X	X			
III	5	6			X	X	
IV	7	8			X	X	
Режим работы	SA1 SA2		Дрова-сушка		Зона отопления		Лето
	SA5						

Переключателя SA3

УП5312-С86У3									
Ном. секции	Ном. конт.	-45°		0°		+45°			
	Л	П	Л	П	Л	П	Л	П	
I	1	2	X						X
II	3	4	X						X
III	5	6	X						X
IV	7	8	X						X
Режим работы			1		2		3		
			1 рабочий		Отключено		2 рабочий		

Переключателя SA4

УП5312-Ф43У3У3										
Ном. секции	Номер конт.	Положение рукоятки								
		-90°		-45°		0°		+45°		
	Л	П	Л	П	Л	П	Л	П	Л	П
I	1	2			X	X				
II	3	4							X	X
III	5	6							X	X
IV	7	8	X	X						
Режим работы			1		2		3		4	
			Резервный		Местный		Отключено		Дистанционный	

* не используется

Поз. обозначение	Наименование	Кол.	Примечание
	Щит управления ЩУП		
SA1, SA2	Переключатель УП5312-Ц43У3		
SA5	ТУ16-524.074-75	3	
SA3	Переключатель УП5312-С86У3		
	ТУ16-524.074-75	1	
SA4	Переключатель УП5312-Ф43У3У3		
	ТУ16-524.074-75	1	
SF1	Выключатель ВА14-26-14-204УХЛ4У3		
SF2	для защиты электрических		
	цепей ~220В, 6А		
	ТУ16-6.44.004-84	2	
SB1, SB2	Выключатель КЕ-011У3 исп.4		
SB4	толк. черн. ТУ16.642-015-84	3	
SB3	выключатель КЕ-011У3 исп.4		
	толк. красн. ТУ16.642-015-84	1	
SB5	выключатель КЕ-011У3 исп.4		
	толк. черн. ТУ16.642-015-84	1	
HL1	Арматура АС120-14У2 ~220В		
	ТУ16.535.930-76	1	
HL2	Арматура АС120-13У2 ~220В		
	ТУ16.535.930-76	1	
HL3, HL4	Арматура АС120-14У2 ~220В		
HL5	ТУ16.535.930-76	3	
K1, K7	Реле ПЭ-37-22У3 ~220В		
	ТУ16-523.622-82	2	
K2, K4	Реле ПЭ-37-42У3 ~220В		
K5	ТУ16-523.682-82	3	
K6	Реле ПЭ-37-24У3 ~220В		
	ТУ16-523.622-82	1	
K3	Реле РП-12, ~220В ТУ16-523-072-75	1	
KT1, KT2	Реле РКВ11-33-111УХЛ4 ~220В		
	ТУ16-647.036-86	3	
VD1...VD4	Диод Д247, Uобр.=400В, Iв=1А		
	аАо.336.206 ТУ	4	

Поз. обозначение	Наименование	Кол.	Примечание
	По месту		
KM1, KM2	Пускатель магнитный		
KK1, KK2		2	Учтены в части ЭМ
4	Устройство терморегулирующее		
	ТУДЭ-1М1-2-П182-3 ТУ25.02.281074-78	1	
3	Устройство терморегулирующее		
	ТУДЭ-4М1-П182-3 ТУ25.02.281074-78	1	
6	Датчик температуры ДТКБ-53		
	ТУ25-02-888-75	1	
7	Датчик-реле напора Дн-2,5		
	ТУ25-02-160217-83	1	

Привязан

Инв. №

ГИП	Зарецкий		07.89	ТП. 709-9-192.89 Л2	
Нач.отд.	Нинник		07.89	Блок складов РТС, спецодежды и стройматериалов вместимостью 1 тыс. тонн	
Гл.спец.	Горохов		07.89	Бытовые помещения	Стадия / Лист / Листов: РП / 7
Рук.гр.	Елисеев		07.89		
Инж.	Прокопьев		07.89	Принципиальная установка П2 (П3) Схема электрическая принципиальная управления (включения)	Госагропром СССР Агропромэнергосельстрой г. Киев
Н.контр.	Котенко		07.89		

Инв. № подл. | Подпись и дата | Взам. инв. №

Копировал: Чистокнет

Формат А2

Альбом 3

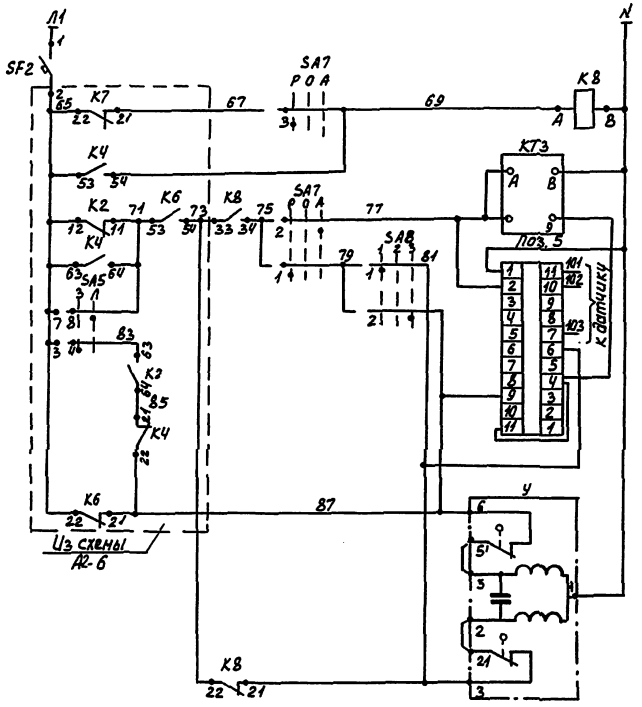

Диаграммы работы контактов

~ 220В	
Реле включения схемы регулирования	
Ступенчатый импульсный прерыватель	
Регулятор температуры приточного воздуха	Выше нормы
	Ниже нормы
Клапан на теплообменнике воздухонагревателя	Открытие
	Закрытие

Переключателя SA7

УП5311-С225У3

Режим работы	Ручное	Откл.	Автоматическ.
I	1 2		☒
II	3 4		☒

Переключателя SA8

УП5311-А225У3

Режим управления	Понижит.	Отключ.	Повышит.
I	1 2	☒	☒
II	3 4	☒	☒

Регулятора поз. 5

ТЭЧП3

Обозначение цепи	Температура приточного воздуха 0°С	ниже нормы	выше нормы	+40°С
11 10				
9				
5				
6				

Исполнительного механизма У

МЭО-0.63

Обозначение контактов	Ход выходного вала открыто	рабочий ход	закрыто
3 2			
3 1			

Поз. обозначение	Наименование	Кол.	Примечание
	Щит управления ЩУП		
5	Регулятор температуры электрический		
	ТЭЧП3 ~ 220В ТУ25-02.200353-84	1	
SA7	Переключатель УП5311-С225У3		
	ТУ16-524.074-75	1	
SA8	Переключатель УП5311-А225У3		
	ТУ16-524.074-75	1	
SF2	Выключатель ВА14-26-14-20УХЛ4 У3		
	для защиты электрических цепей,		
	~ 220В, 6А ТУ16-644.004-83	1	
K8	Реле РЭ-37-22У3 ~ 220В		
	ТУ16-523.622-82	1	
КТ3	Ступенчатый импульсный прерыватель		
	СИП-01-УМ ~ 220В ТУ50-58-76		
	По месту		
У	Исполнительный механизм МЭО-0.63	1	Учтен в разделе ОВ

ГИП	Войсбаум		02.89	Т.П. 709-9-102.89 - А2
Нач.отд.	Чинник		02.89	Блок складов РТИ, спецодежды, стройматериалов вместимостью 1 тыс. тонн
Гл.спец.	Горохов		02.89	Бытовые помещения
Рук.гр.	Еремсон		02.89	Стадия Лист Листов
Инж.	Пыхонова		02.89	РП 8
Н.контр.	Котенко		02.89	Приточная установка П2(П3) Схема электрическая принципиальная регулирования.
				Госстроя СССР Изиатпроектвентиляция Киев

Привязан

Инв. №

Копир. Денкина

Формат А2

Инв. № подл. | Подпись и дата | Взам. инв. №

Альбом 3

Наименование параметра и места отбора импульса	Температура								Давление	
	Обслуживаемое помещение		Приточный воздуховод	Камера перед калорифером		Трубопровод теплоносителя				Приточный воздуховод
						после калорифера	до калорифера		после калорифера	
Обозначение монт. черт.		ТМ4-41-73	ТМ4-142-75	ТМ4-172-75	ТМ4-142-75	ТМ4-170-75	ТМ4-144-75	ТМ4-144-75	ТК4-3139-70	ТМ4-307-83
Позиция	5а	6	2	4	2	3	1	1	8	7

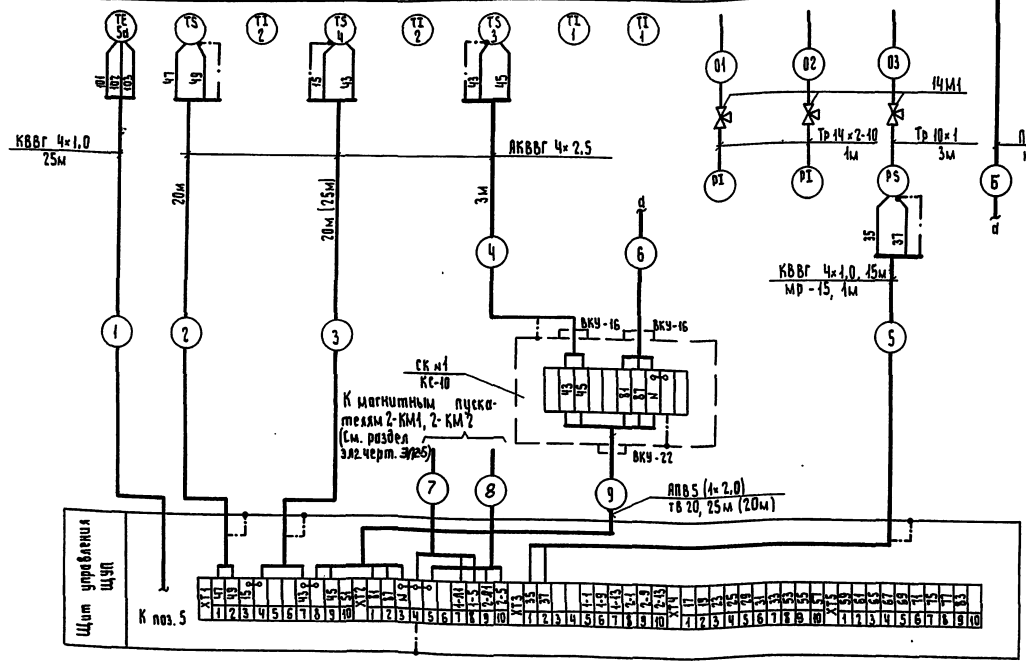

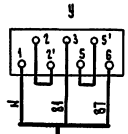

Поз. обозначение	Наименование		Кол.	Примечание
	Кабель	ГОСТ 1508-78* Е		
		АКВВГ 4×2,5 м	86	(96)
		КВВГ 4×1,0 м	80	
	Провод	ГОСТ 6323-79* Е		
		АПВ сеч. 2,0 м	250	(200)
		ПВ3 сеч. 1,0 м	12	
	Труба	ГОСТ 8734-75		
		14×2-10 м	6	
		10×1 м	6	
	Труба 20	ТУ 6-19-051-249-79 м	50	(40)
	Металлорукав	Р3-Ц-Х-15 ТУ 22-3988-77 м	4	
	Кран 14М1, Ду15	ГОСТ 21345-78	8	
	Коробка соединительная	КС-10	2	
	ТУ 36-2568-83Е			

В скобках указаны длины трасс для t=-40°С.

Привязан

Инв. №

ГИП	Власенко		02.89	Т.П. 709-9-102.88 - А2
Нач. отд.	Нимиц		02.89	Блок складов РТИ, спецодежды и стройматериалов вместимостью 1тыс. тонн
Гл. спец.	Гракав		02.89	Бытовые помещения
Рук. гр.	Елинсон		02.89	Стадия: РП; Лист: 9; Листов:
Инж.	Приходько		02.89	Приточная установка П2 (П3). Схема подключений.
Н. контр.	Катенко		02.89	Госгражданпроект СССР, Киевпромгражданпроект, Киев

Копировал: Гороховская

Формат А2

Инв. № подл. | Подпись и дата | Взам. инв. №

Альбом 3

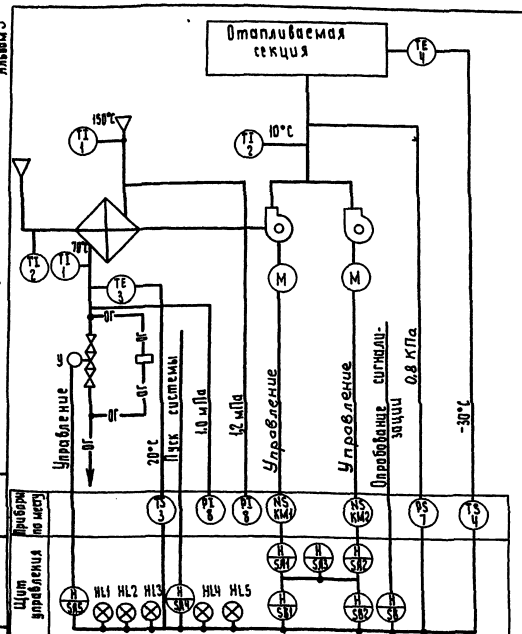

Схемой предусмотрено:

- поддержание температуры воздуха в помещении -30°С;
- защита воздухонагревателя от замерзания;
- автоматическое включение резервного вентилятора при выходе из строя рабочего.

Только для температуры - 40°С.

Привязан

Инв. №

				Т.П. 709-9-101.89 Л2			
ГИП	Бойбаев		07.89	Блок складов РТИ спецодежды и стройматериалов вместимостью 1 тыс. тонн			
Нач.отд.	Мужик		07.89				
Гл.спец.	Прохоров		07.89	Бытовые помещения.	Стадия	Лист	Листов
Рук.гр.	Елинсон		07.89		РП	10	
Техник	Короткова		07.89	Приточная установка П4. Схема функциональная.	Госагропром СССР Югзапгипропромсельстрой Киев		
Н.контр.	Катенко		07.89				

Формат А3

Поз. обозначение	Наименование	Кол.	Примечание
	Щит управления		
SA1...SA3	Переключатель УП5311-С225У3 ТУ16-524.074-75	3	
SA4	Переключатель УП5311-К125У3 ТУ16-524.074-75	1	
SA5	Переключатель УП5313-Ф39У3		
	ТУ16-524.074-75	1	
SF1, SF2	Выключатель ВА14-26-14-204ХЛ4У3 для		
	защиты электрических цепей ~220В, 6А		
	ТУ16-641-004-83	2	
SB	Выключатель КЕ-011У3 исп.1 толк. черн.		
	ТУ16.642-015-84	1	
SB1, SB2	Выключатель КЕ-011У3, исп.4 толк. черн.		
	ТУ16.642-015-84	2	
HL1	Арматура АС1201У2, ~220В ТУ16.535.930-76	1	
HL2...HL5	Арматура АС1201У2, ~220В ТУ16.535.930-76	4	
KT1	Реле РПЛ-131004У3, ~220В, ТУ16-523.554-78	1	
	Приставка ПВЛ-1204, ~220В, ТУ16-523.554-78	1	
K1, K5	Реле РЭ-37-2243, ~220В, ТУ16-523.622-82	2	
K2...K4	Реле РЭ-37-4443, ~220В, ТУ16-523.622-82	3	
VD1...VD4	Диод Д247, Uобр=400В, 7Б-1А		
	«Ав.336.206 ТУ	4	

Поз. обозначение	Наименование	Кол.	Примечание
	По месту		
KM1, KM2	Пускатель магнитный	2	Учтены в
KK1, KK2			разделе ЭМ
Y	Вентиль с электромагнитным	1	Учтен в разделе
	приводом		ОВ
3	Устройство терморегулирующее		
	ТУ Д3-ЧМ1-П1Б2-3 ТУ25.02.281074-78	1	
4	Устройство терморегулирующее		
	ТУ Д3-1-ЧМ1-П1Б2-3 ТУ25.02.281074-78	1	
7	Датчик-реле напора ДН-2,5		
	ТУ25-02-160217-83	1	

Только для температуры - 40°С.

Привязан

Инв. №

				Т.П. 709-9-101.89 Л2			
ГИП	Бойбаев		07.89	Блок складов РТИ, спецодежды и стройматериалов вместимостью 1 тыс. тонн			
Нач.отд.	Мужик		07.89				
Гл.спец.	Прохоров		07.89	Бытовые помещения	Стадия	Лист	Листов
Рук.гр.	Елинсон		07.89		РП	11	
Инж.	Приходько		07.89	Приточная установка П4. Схема электрическая, принципиальная управления I начала	Госагропром СССР Югзапгипропромсельстрой Киев		
Н.контр.	Катенко		07.89				

Копир. Горохавская

Формат А3

Альбом 3

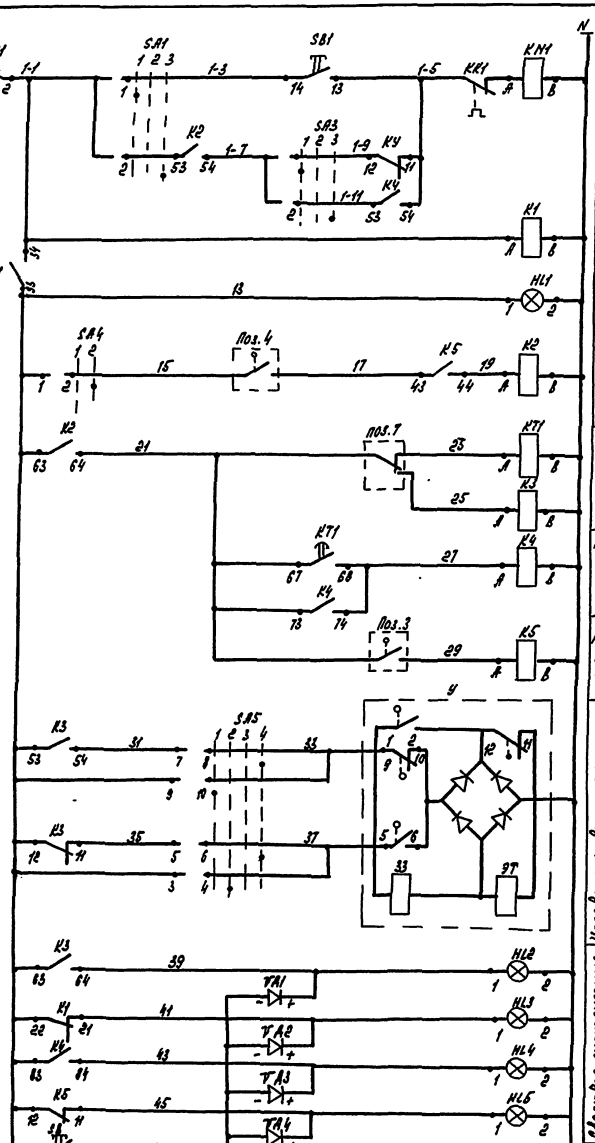

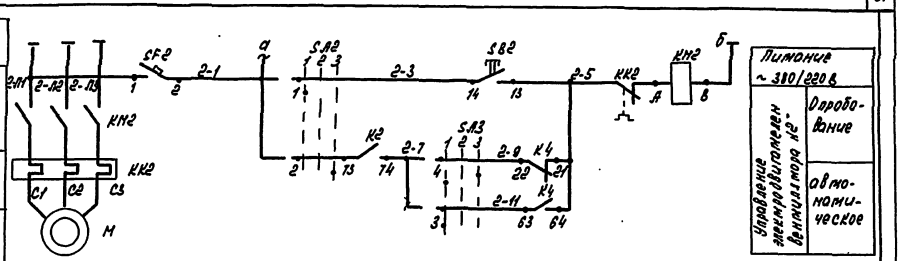

Диаграммы работы контактов

переключателя SA1...SA3

УП 5314-С225								
Номер секции	Номер контакта	-45°		0°		+45°		
		Л	П	Л	П	Л	П	
Т	1	2	×					
П	3	4	×					
Режим работы		Управление ЭД №1	Рабочий SA3	Отключено		Автомат. SA1, SA2	Резервный SA3	

переключателя SA5

УП 5313-Ф39										
Номер секции	Контр. контакта	Положение рукоятки								
		-90°		-45°		0°		+45°		
		1		2		3		4		
		Л	П	Л	П	Л	П	Л	П	Л	П
Т	1	2	×	×	×	×			×	×
П	3	4			×	×				
Л	5	6							×	×
Ф	7	8							×	×
Г	9	10	×	×						
Ф	11	12	×	×						
Режим работы		Ручное включение		Ручное выключение		Отключено		Автоматическое		

*

переключателя SA4

УП 5311-Ц25			
Положение ручки	К контакту	Контактная группа	
		1	2
		0°	+45°
1	1-2		×
2	3-4		×

Вентиля У

Н.К. контакта	Проход вентиля	
	Открыт	Закрыт
3-4		■ *
5-6	■	
7-8	■	
9-10		■

* Не используется

Термометра поз.3

ТУА9-4 Н1	
Обозначение контакта	Температура обратного теплоносителя
	0° +30° +250°
	■

Термометра поз.4

ТУА9-1Н1	
Обозначение контакта	Температура обратного теплоносителя
	-60° -30° +40°
	■

Только для температуры -40°С.

Привязан

Инв. №

ГИП	Войтенко		02.89	Т.П. 709-9-107.89-А2	
Нач. отд.	Нижник		02.89	Блок клапанов АТИ, спецсоединения измерительных приборов	
Гл. спец.	Горелов		02.89	Вентиляционная система 1 пус. пуск	
Вед. гр.	Елинсон		02.89	Бытовые помещения	Стадия: РП; Лист: 12; Листов:
Инж.	Прищепенко		02.89		
Н. контр.	Каменко		02.89	Приточная установка П4. Схема электрическая принципиальная управления (окончание)	Госгражданстрой СССР Укрсантехпроект г. Киев

Копировало: Косьяненко

Формат А2

Наименование термометра и места отбора импульса	Температура					Давление	
	Обслуживаемое помещение	Приточный воздуховод	Трубопровод теплоносителя после калорифера		Трубопровод теплоносителя до калорифера	Приточный воздуховод	Трубопровод теплоносителя до и после калорифера
Обозначение норм. чертежа	ТН4-41-73	ТН4-142-75	ТН4-110-75	ТН4-144-75	ТН4-144-75	ТН4-307-83	ТК4-3139-70
Позиция	4	2	3	1	1	1	8

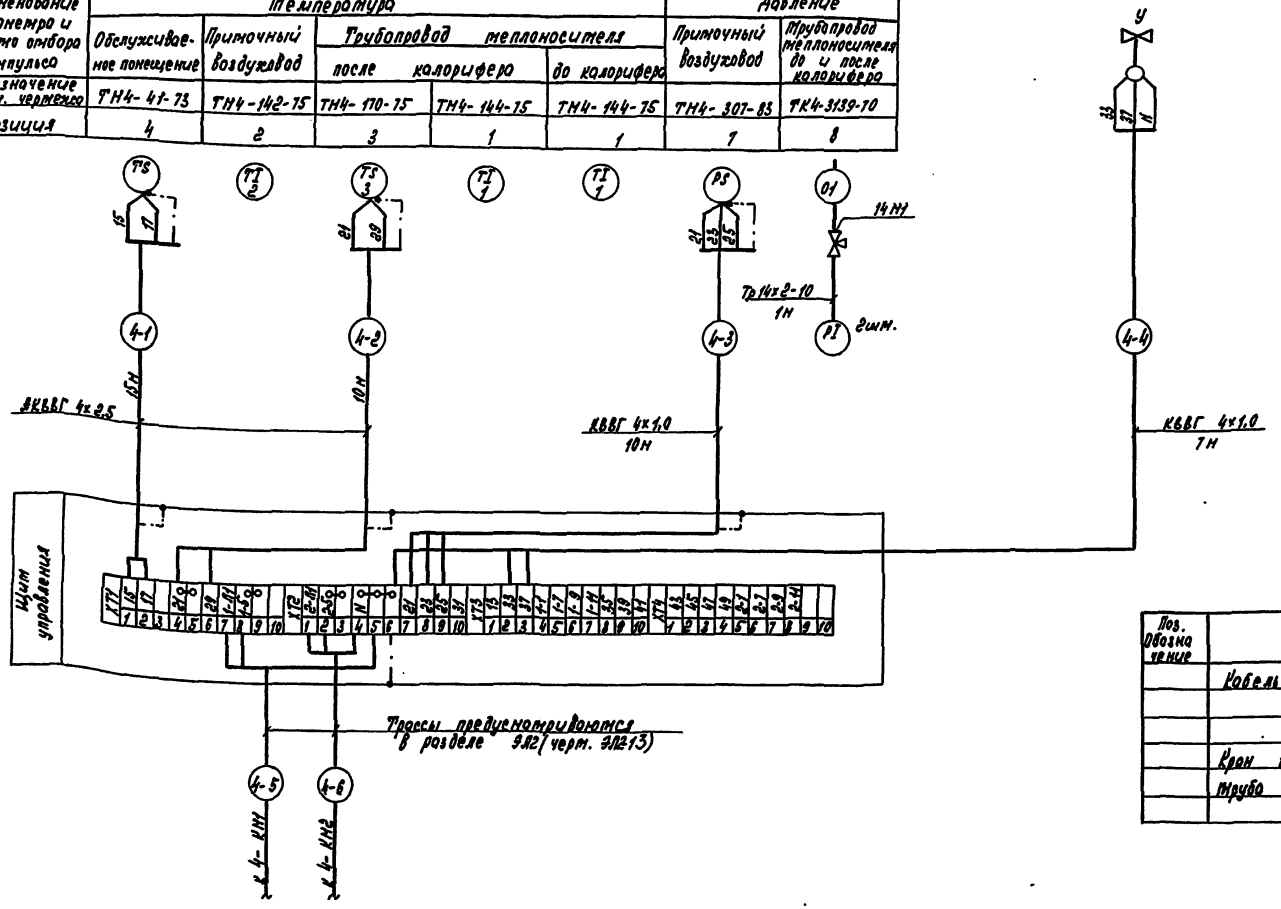

Поз. Обозначение	Наименование		Кол.	Примечание
	Кабель ГОСТ 1508-78Е			
	АКВВГ 4х2,5	м	25	
	КВВГ 4х1,0	м	17	
	Кран 14 н1, Ду 15 ГОСТ 21345-78	шт	2	
	Трубка 14х2-10 ГОСТ 8734-75	м	2	

Только для t = -40°С

ГИП	Колесова		07.85	Т.П. 709-9-102.89 - Л2
Нач.отд.	Кузнецов		07.85	Блок силовой РМИ, спецсоединения и строительные материалы
Гл.спец.	Пронзов		07.85	Высотность 1 этаж, тепл. зона
Рук.гр.	Елинсон		07.85	Бытовые помещение
Инж.	Дрозденко		07.85	Приточная установка П4. Схема подключения
Н.контр.	Ковенко		07.85	

Привязан

Инв. №

Стадия	Лист	Листов
Р/Г	13	

Госгражданпроект СССР Украинпромгражданпроект г. Киев

Формат А3

Копир: Косяненко

Альбом 3

Инв. № подл. | Подпись и дата | Взам. инв. №

Альбом 3

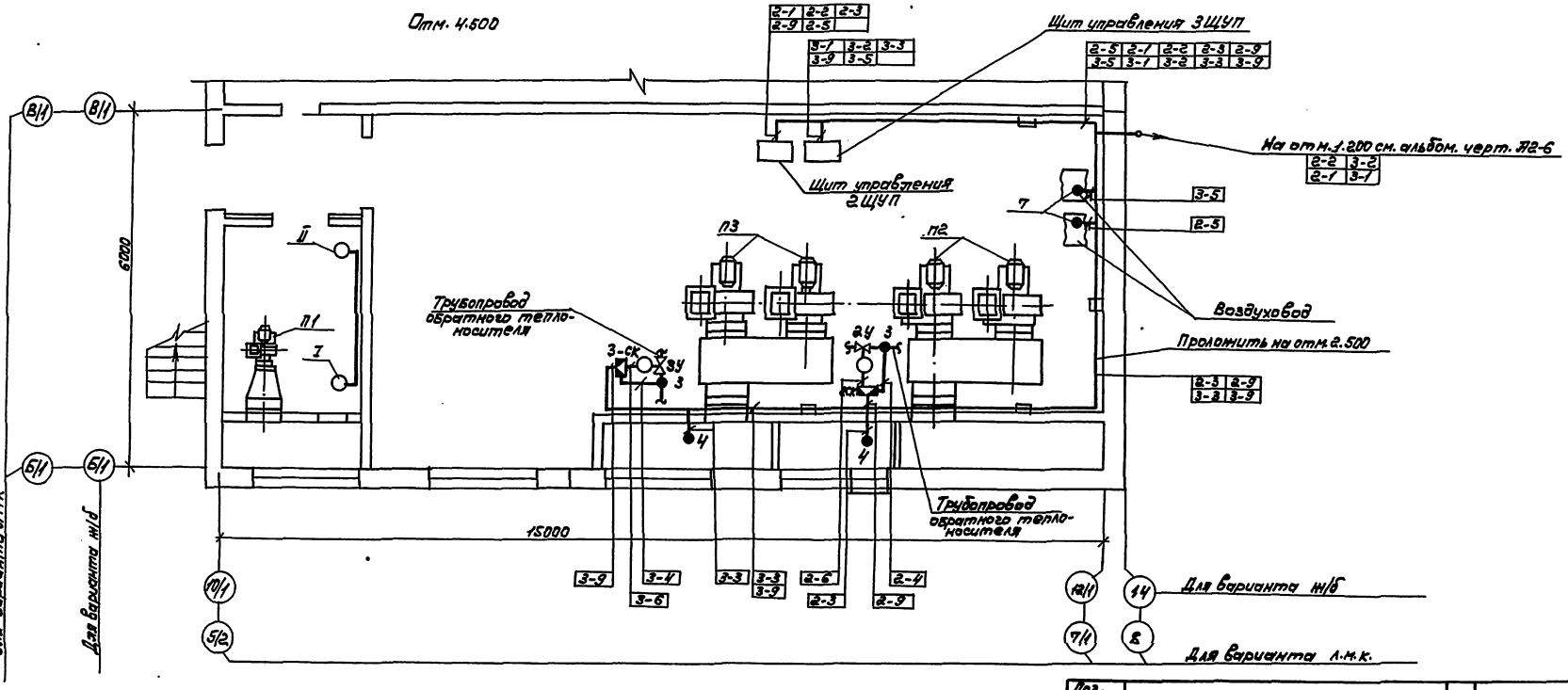

Поз. Обозначение	Наименование	Кол	Примечание
1	Стойка К115УЗ ТУ36.1496-82 шт	20	
2	Полка К116ГУЗ ТУ36.1496-82 шт	20	
3	Скоба К115ТУЗ ТУ36.1496-82 шт	40	
4	Лоток Л125У1 ТУ36.1113-84 шт	10	

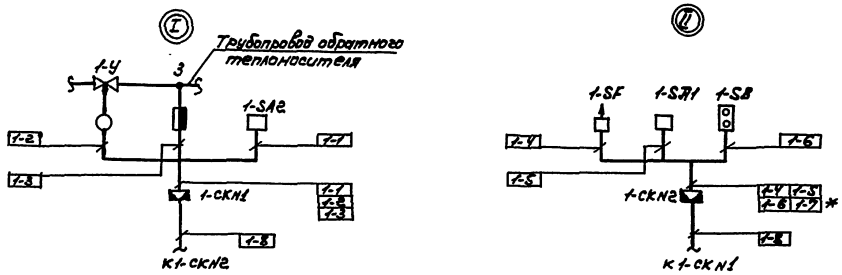

Привязан

Инв. №

ГИП	Бобешко		01.89	Т.П. 709-9-102.89 - Л2	
Нач.отд.	Нинник		01.89	Блок складов резино-технических изделий, спец.одежды и стройматериалов в постоянстве/пос.стану	
Гл.спец.	Горохов		01.89	Бытовые помещения	Стадия / Лист / Листов: РП / 14
Рук.гр.	Елисеев		01.89		
Техник	Короткова		01.89	Схема расположения (t = -20°, -30°C)	Госагропром СССР Госзаготзернопродукт г. Киев
Н.контр.	Котенко		01.89		

Копировал: Чистоклет

Формат А2

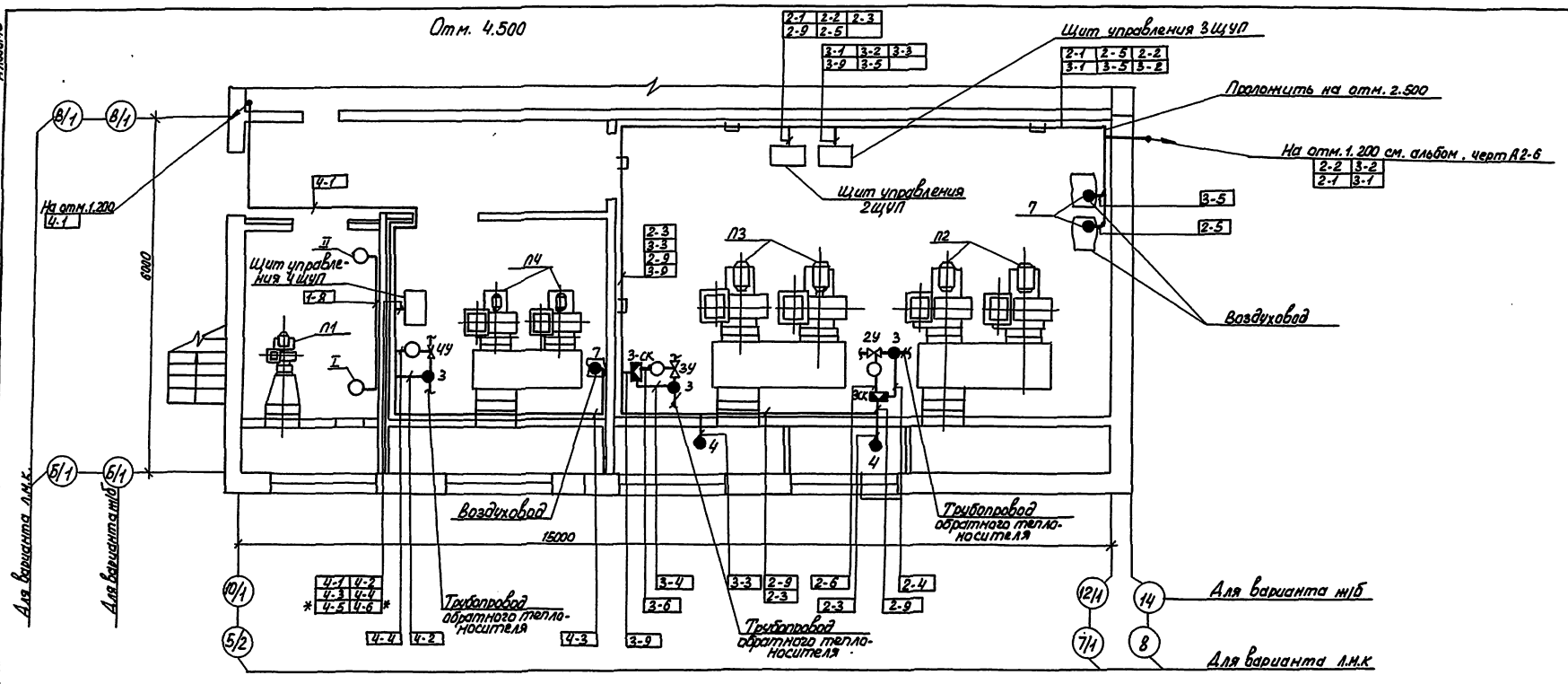

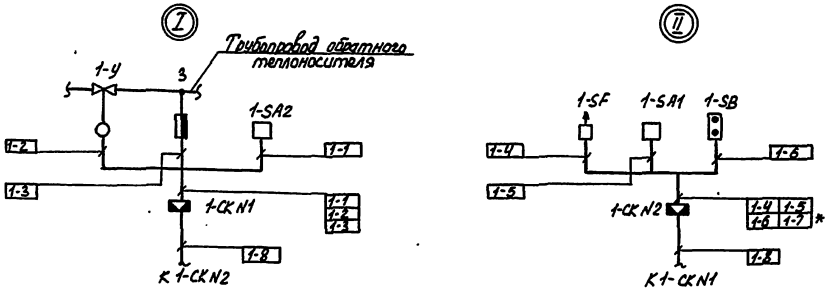

Поз. обозначение	Наименование	Кол.	Примечание
1	Стойка К115143 ТУ36.1496-8 шт	20	
2	Полка К116243 ТУ36.1496-82 шт	20	
3	Скоба К115143 ТУ36.1496-82 шт	40	
4	Лоток ЛП8541 ТУ36.1113-84 шт	10	

ГИП	Вайсбанд		07.89	Т.П. 709-9-102.89-А2	
Нач.отд.	Нинник		07.89	Блок складов резинотехнических изделий, спецодежды и стройматериалов 6 мест пропускной 1 тыс. тонн	
Гл.спец.	Фролов		07.89	Бытовые помещения	Стадия / Лист / Листов
Рук. гр.	Елисеев		07.89		РП / 15
Инж.	Полыгалка		07.89	Схема расположения (t = -40°С)	Госгражданпроект УССР, Киев
Н.контр.	Котенко		07.89		

Привязан

Инв. №

Копир. Дёнкина

Формат А2

Альбом 9

Вид на внутренние плоскости (развернуто)

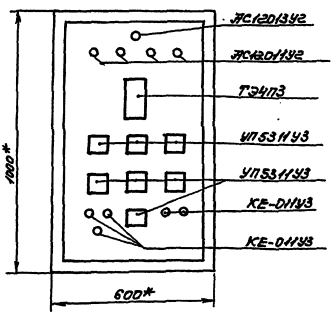

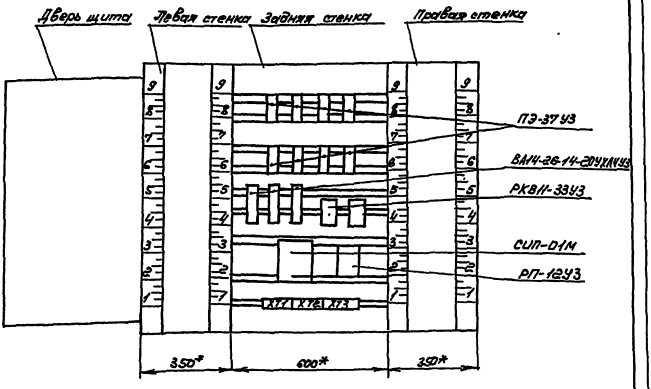

					Т.П. 709-9-102.89-ЛН2		
ГИП	Васильев		07.89	Блок складов РТИ, спецодежды и стройматериалов			
Нач.отд.	Нимник		07.89	Вместимостью 1 тыс.тонн			
Гл.спец.	Горохов		07.89	Бытовые помещения	Стадия	Лист	Листов
Рук.гр.	Елинсон		07.89		РП	1	
Техник	Карапкова		07.89				
Н.контр.	Котенко		07.89	Щит управления 3ЩУП (3АМ/П) Экспл общего вида.	Госагропром СССР Укрсельгипрорансстрой г. Киев		

Привязан

Инв.№

Формат А3

Вид на внутренние плоскости (развернуто)

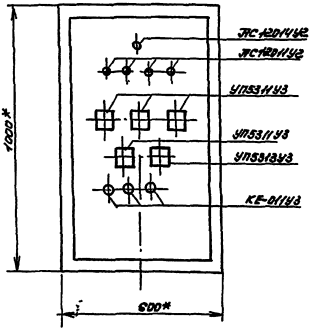

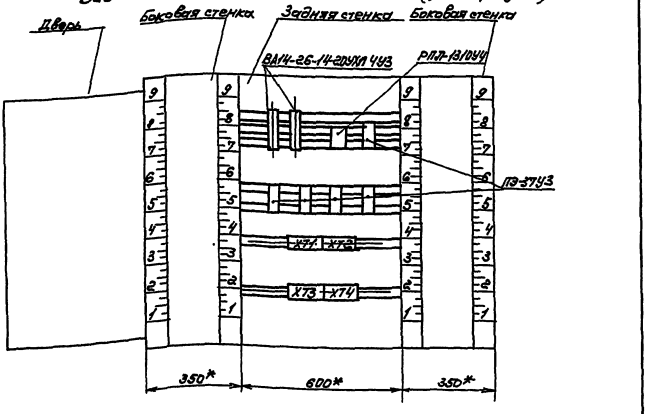

					Т.П. 709-9-102.89-ЛН2		
ГИП	Васильев		07.89	Блок складов РТИ, спецодежды и стройматериалов			
Нач.отд.	Нимник		07.89	Вместимостью 1 тыс.тонн			
Гл.спец.	Горохов		07.89	Бытовые помещения	Стадия	Лист	Листов
Рук.гр.	Елинсон		07.89		РП	2	
Техник	Карапкова		07.89				
Н.контр.	Котенко		07.89	Щит управления 4ЩУП. Экспл общего вида	Госагропром СССР Укрсельгипрорансстрой г. Киев		

Привязан.

Инв. №

Копировал: Чистоклет

Формат А3

Инв.№подл. | Подпись и дата | Взам.инв.№

Ведомость ссылочных и прилагаемых документов

Обозначение	Наименование	Примечание
	Прилагаемые документы	
СС2.СО	Спецификация оборудования	
СС2.ВМ	Ведомость потребности в материалах	

Общие указания.

Настоящий проектом предусматривается устройство сетей телефонизации, радиофикации.

Телефонизация.

Ввод телефонной сети выполняется кабелем марки ТППБ 10×2×0,4, прокладываемым в асбестоцементной трубе. Труба предусматривается строительной частью проекта. (Место ввода уточняется при привязке проекта).

В качестве абонентских устройств применяется телефонный аппарат типа „Спектр-301-308" ТЯ 11321.

Абонентская телефонная сеть выполняется проводом ТРП 2×0,4

Радиофикация.

Ввод радиосети предусматривается от радиотрансляционной сети базы, на территории которой будет размещен проектируемый склад.

Варианты ввода:

- через трубостойку проводом марки ПВН2 (1×1,4), прокладываемым в электросварной трубе;
- подземно кабелем марки ПРППМ2×1,2, прокладываемым в асбестоцементной трубе, предусматриваемой строительной частью проекта.

Вариант ввода радиосети определяется при привязке проекта. В местах возможных механических повреждений кабель прокладывается в электросварной трубе.

В качестве абонентских устройств применяются громкоговорители типа „Обь-305".

Абонентская сеть выполняется проводом ПТПЖ 2×1,2.

Монтаж устройств связи вести в соответствии с требованиями ВСН 600-81, ПУЭ, ПТБ.

Типовой проект разработан в соответствии с действующими нормами и правилами и предусматривает мероприятия, обеспечивающие взрывную, взрывопожарную и пожарную безопасность при эксплуатации здания.

Главный инженер проекта Вайсбанд

План на отм. 1,200

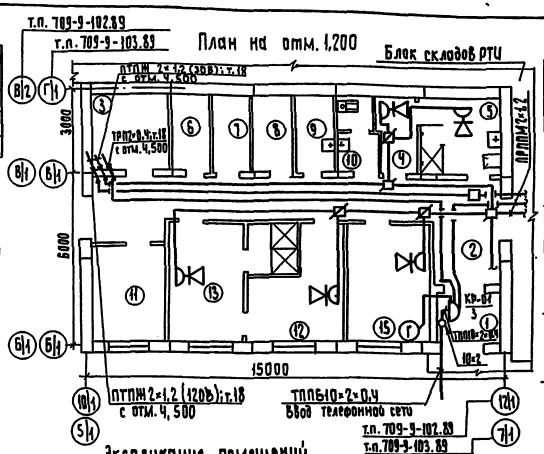

Экспликация помещений

Номер по плану	Наименование	Площадь м²
1	Тамбур	9,32
2	Коридор	34,9
3	Узел ввода	1,73
4	Женский гардероб уличной и домашней одежды на 5 шкафов	3,73
5	Женский гардероб специальной одежды на 5 шкафов	6,94
6	Кладовая грязной спецодежды	3,98
7	Курительная	3,98
8	Кладовая чистой спецодежды	4,12
9	Кладовая уборочного инвентаря	3,98
10	Уборная	3,76
11	Помещение для сушки спецодежды и обуви	8,76
12	Мужской гардероб уличной и домашней одежды на 10 шкафов	10,49
13	Мужской гардероб спецодежды на 10 шкафов	11,34
14	Душевая	5,1
15	Комната отдыха, приема пищи и обогрева	13,27
16	Бентокамера	19,4
17	Помещение ППЛ	44,73

План на отм. 4,500

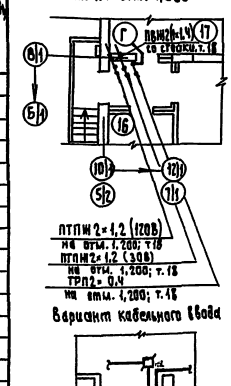

Вариант кабельного ввода

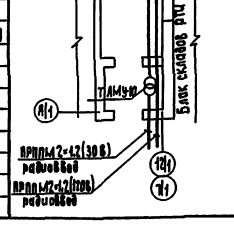

Спецификация

Марка, поз.	Обозначение	Наименование	Кол.	Примечание
		Телефонизация		
	РГ2.184.126-10	Аппарат „Спектр-301-308" ТЯ 11321	2	
	ТУ45-8662.0.362.016 ТУ	Коробка КРТУ-10	1	
		Кабель ТПП 10×2×0,4 ГОСТ 22498-88* Е	10	м
		Кабель ТППБ10×2×0,4 ГОСТ 22498-88* Е	5	м
		Провод ТРП 2×0,4 ГОСТ 20575-75* Е	45	м
		Муфта ПСП-12 ТУ 45-866 Е 0.446-000	1	
		Труба 18×1,6-Ш ГОСТ 10704-76* Б-6 Ст3 сп ГОСТ 10705-80	5	м
		Радиофикация		
	ТУ 45-866. Е.0.441.000 ТУ	Стойка РСВ-1600	1	
	ТУ 45-75 ТТО.473.004 ТУ	Трансформатор ТАМУ-10т	1	
	ГОСТ 5961-84	Громкоговоритель ГА-Ш „Обь-305"	5	
	ТУ 45.2Д0.364.011	Радиорозетка РПВ-1	5	
	ТУ 45-84 Б.Е0.362.013 ТУ	Коробка УК-П	1	
	ТУ 45-84 Б.Е0.362.013 ТУ	Коробка УК-Р	3	
	ГОСТ 2366-78* Е	Изолятор ТФ-2001	4	
		Провод ПВН 1×1,4	10	м
		ТУ 16 К 003.01-87 Провод ПТПЖ 2×1,2	100	м
		ТУ 16.К 003.01-87 Труба 18×1,6-Ш ГОСТ 10704-76 Б-6 Ст3 СП ГОСТ 10705-80	10	м
		Сталь В8 ГОСТ 2590-71* Ст3 Сп ГОСТ 535-79	20	м
		Сталь В12 ГОСТ 2590-71* Ст3 сп ГОСТ 535-79	15	м
		Полоса Б-2-40-4 ГОСТ 103-76 Ст3 кп ОСТ 14-2-208-87	15	м

Привязан

Инв. №

Т.п. 709-9-102.89 - СС2

ГИП	Вайсбанд		07.89
Нач.отд.	Мошкин		07.89
Зав.гр.	Елавых		07.89
Разраб.	Гелевра		07.89
Проверил	Елавых		07.89
Н. контр.	Каменко		07.89

Блок складов резинотехнических изделий, спецодежды и сверхнормативных материальных ценностей (1 мис. тонн)

Бытовые помещения

Стадия	Лист	Листов
РГ	1	

Общие данные. План на отм. 1,200. Сети телефонизации и радиофикации. Спецификация.

Госагропром СССР Госагропромстройпроект Киев

Копир. Гораховская

Формат А2

Альбом 3

Согласовано

Нач. отд. АСО Интенко

Нач. отд. СТО Колобанов

Инв. № подл. | Подпись и дата | Взам. инв. №

Альбом I

Ведомость чертежей основного комплекта ВК

Лист	Наименование	Примечание
1	Общие данные.	37
2	План на отм. 1.200 и 4.200. План кровли.	38
3	Схемы систем В1, Т3, К1, К2. Узел 1; 2.	39

Ведомость ссылочных и прилагаемых документов

Обозначение	Наименование	Примечание
	Ссылочные документы	
т. п. 820-2-07.85 с-86	Водомерные устройства	
серия 4.904-69	Детали крепления санитарно-технических приборов и трубопроводов	
серия 4.900-10	Типовые конструкции и детали зданий и сооружений	
выпуск I	Трубы	
выпуск II	Трубопроводная арматура	
	Прилагаемые документы	
ВК.СО	Спецификация оборудования	
ВК.ВМ	Ведомость материалов	

Основные показатели по чертежам водопровода и канализации

Наименование системы	Потребный напор на вводе; м	Расчетный расход					Установленная мощность электродвигателей, кВт	Примечание
		м³/сут	м³/ч	л/с	пуск по нужде л/с			
Водопровод хозяйственно-питьевой	20.8	2.85	1.50	1.27				
В том числе: горячее водоснабжение	13.0	1.43	0.84	0.76				
Канализация хозяйственно-бытовая		2.85	1.50	4.08				
Внутренние водостоки		—	—	1.08				

Общие указания

Проект водоснабжения и канализации бытовых помещений выполнен на основании задания на разработку типового проекта, утвержденного 12 февраля 1988 г. архитектурно-строительных решений и действующих норм.

В здании бытовых помещений запроектированы следующие системы:
- водопровод хозяйственно-питьевой;
- горячее водоснабжение;
- канализация хозяйственно-бытовая;
- внутренние водостоки

Система хозяйственно-питьевого водопровода предусматривает подачу воды в санузлы, к поливочным кранам. На вводе установлен водомерный узел ВСКМ 5/20ч с обводной линией.
Внутренние сети выполняются из полиэтиленовых напорных труб высокой плотности ф 16 ÷ 50 по ГОСТ 18599-83*

Система горячего водоснабжения предусматривает подачу воды к санитарным приборам, душевым, к внутреннему поливочному крану.
Ввод горячей воды предусмотрен из канала теплосети. На вводе установлен водомерный узел ВСКМ 5/20ч.

Внутренние сети выполняются из стальных водогазопроводных оцинкованных легких труб под накатку резьбы ф 15 ÷ 32 мм по ГОСТ 3262-75. На подающих трубопроводах, кроме подводок к водоразборным приборам предусмотрена тепловая изоляция.

Система хозяйственно-бытовой канализации предусматривает отвод сточных вод от санузлов и душевых помещений во внутриплощадочную сеть. Сеть монтируется из пластмассовых канализационных труб ф50,100 мм по ГОСТ 22689. 3-77.

Внутренние водостоки предусматривают отвод дождевых и талых вод с кровли здания. Внутренняя сеть монтируется из пластмассовых канализационных труб ф 100 мм по ГОСТ 22689. 3-77.

Монтаж и испытание трубопроводов производить согласно СНиП 3. 05. 01-85 и СН 478-80.
Условные обозначения приняты по ГОСТ 21.604-79*, 21.106-78.

Типовой проект разработан в соответствии с действующими нормами и правилами и предусматривает мероприятия, обеспечивающие взрывную, взрывопожарную и пожарную безопасность при эксплуатации сооружения.
Гл. инженер проекта Вайсбанд Д.М

Инв. № подл.	Подпись и дата	Взам. инв. №				
				привязан		
Инв. №						
Гип	Вайсбанд		07.87	709-3-182.88 - ВК2		
Нач. отд.	Ситникова		07.87	Блок селедора РТИ, спецпечать и строительных материалов вместимостью 1 тыс. тонн		
Гл. спец.	Шуль		07.87			
Зав. гр.	Валерьева		07.87	Бытовые помещения	Стадия	Лист	Листов
Разработал	Ивлева		07.87		РП	1	3
Пров.	Хитрова		07.87	Общие данные	Госгражданпроект Ленинградское отделение	
Н. конт.	Хитрова		07.87			

Копировал: Булах

Формат А2

План на отм. 4,500

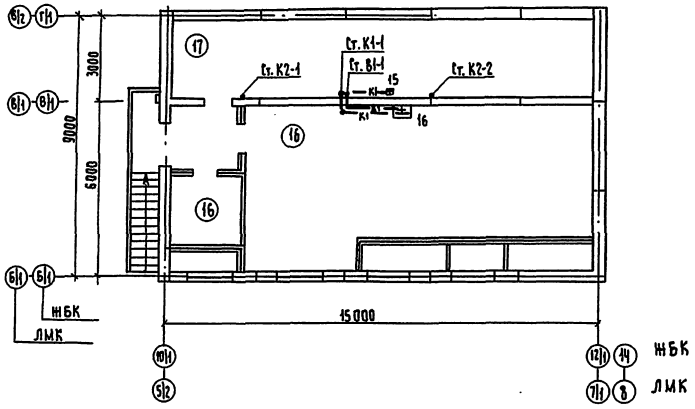

План кровли

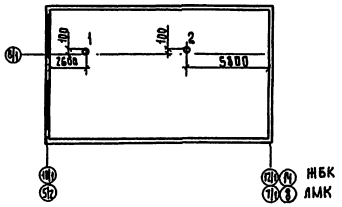

Таблица площадей и расходов

№ воронки	Площадь м²	Расход л/с	ф воронки, мм	Марка воронки
1	60,8	0,48	100	ВР-96
2	74,2	0,60	100	ВР-96

F общ. = 135,0 м²

Q общ. = 1,08 л/с

Экспликация помещений

Номер по плану	Наименование	Площадь, м²
1	Тамбур	9,32
2	Коридор	34,9
3	Узел ввода	7,73
4	Женский гардероб уличной и домашней одежды на 5 шкафов	3,73
5	Женский гардероб специальной одежды на 5 шкафов	6,91
6	Кладовая грязной спец-одежды	3,98
7	Курительная	3,98
8	Кладовая чистой спецодежды	4,12
9	Кладовая уборочного инвентаря	3,98
10	Уборная	3,76
11	Помещение для сушки спецодежды и обуви	8,76
12	Мужской гардероб уличной и домашней одежды на 10 шкафов	10,49
13	Мужской гардероб спецодежды на 10 шкафов	11,34
14	Душевая	5,1
15	Комната отдыха, приема пищи и обогрева	13,27
16	Венткамера	76,54
17	Помещение ППА для t° = -40°	41,74
1	Тамбур	14,91
16	Венткамера	69,45

План на отм. 1,200

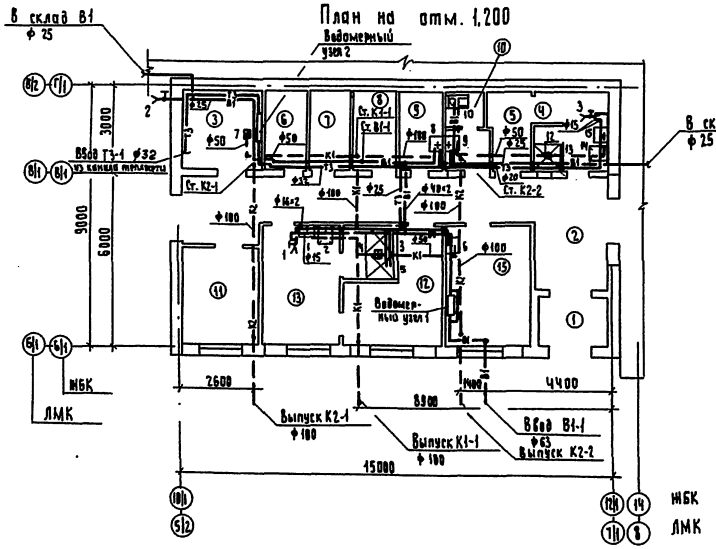

ГИП	Лефбанд		07.89
Нач. отд.	Лифшиц		07.89
Гл. спец.	Жуков		07.89
Зав. гр.	Змеевич		07.89
Разраб.	Шук		07.89
Пров.	Жуков		07.89
Н. контр.	Котенко		07.89

Привязан

Инв. №

Копир. Гороховская

ТП 709-9-102.89 - ВК2

Блок складов резинотехнических изделий, спецодежды и стройматериалов быстротвердеющих смесей

Бытовые помещения

План на отм. 1,200; 4,500. План кровли.

Стадия	Лист	Листов
РП	2	

Госгражданпроект СССР Укрсельпромпроектстрой г. Киев

Формат А2

Альбом 3

Нач. АСО-2 Нач. ЭТО Нач. ТХО

Взам. инв. №

Подпись и дата

Инв. № подл.

Альбом 3

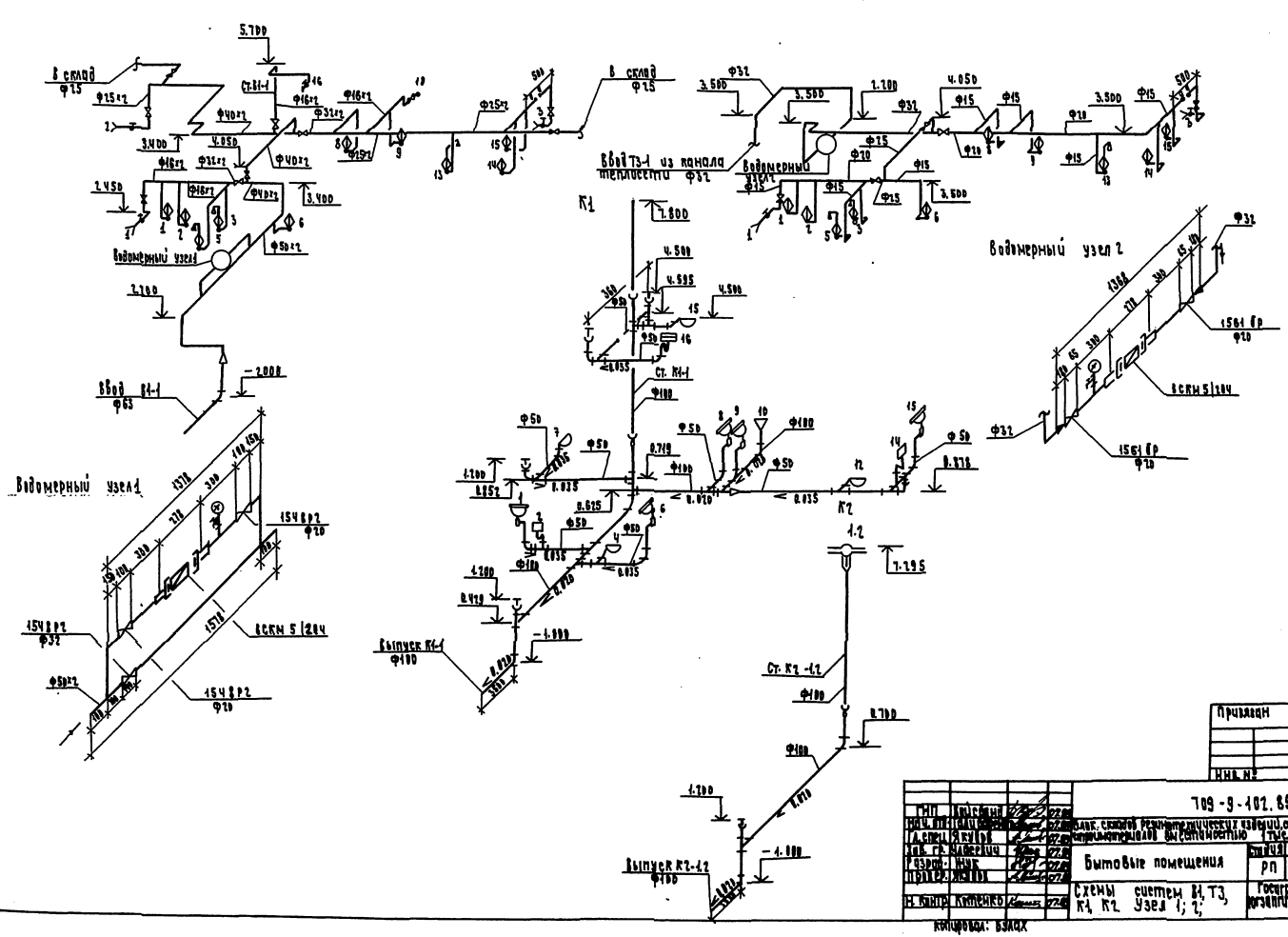

						Согласовано	
						Взам. инв. №	
						Подпись и дата	
						Инв. № подл.	

Привязан

Инв. №

ГИП	Кулешин		07.89	709-9-102.89 ВК2			
Нач. отдела			07.89	Блок. сметой рентгенотехнических кабинетов, спецпрачечной и гипербарической оксигенации 1 тыс. токн			
Д. спец.	Бакулин		07.89				
Вед. гр.	Малеева		07.89	Бытовые помещения	Стадия	Лист	Листов
Гл. инж.	Ник		07.89		РП	3	
Нач. пр.	Ник		07.89				
Н. контр.	Котенко		07.89	Схемы систем В1, Т3, К1, К2. Узел 1; 2.	Госстроя СССР Ленгипрогазоочистка		

Копировал: Власов

Формат А2