Типовой проект

0901-4-11.89

Заглубленный резервуар технической воды, сборно-монолитный железобетонный прямоугольный емкостью 50 м³ II, III, IV классов защиты

Альбом 2

Строительные изделия

23851-02
цена

Инв. №				

Типовой проект

0901-4-11.89

Заглубленный резервуар технической воды, сборно-монолитный железобетонный прямоугольный емкостью 50 м³ I, II, III классов защиты

Альбом 2

Строительные изделия

Утвержден Штабом ГО СССР
Протокол от 03.03.89 г № 40
Введен в действие Гипрокоммундортрансом
Приказ от 15.03.89 г № 37.

Разработан
Гипрокоммундортрансом
Главный инженер института В. И. Макаров
Главный инженер проекта В. В. Юдин

Альбом 2

Содержание

Обозначение	Наименование	Стр.
0901-4-11.89-ТУ	Технические условия	2
КЖИ.1	Каркас пространственный КП(КП1÷КП8)	3
КЖИ.2	Каркас пространственный КП	
	(КП9÷КП12)	5
КЖИ.3	Каркас пространственный КП	
	(КП13÷КП15)	6
КЖИ.4	Каркас плоский КР (КР1; КР2)	7
КЖИ.5	Каркас плоский КР (КР3; КР4)	7
КЖИ.6	Каркас плоский КР (КР5÷КР8)	8
КЖИ.7	Каркас плоский КР (КР9; КР10)	9
КЖИ.8	Сетка С (С1÷С14)	10
КЖИ.9	Сетка С (С15÷С17)	12
КЖИ.10	Лестница ЛМ-1	13
КЖИ.11	Изделие закладное МН-1	14
КЖИ.12	Изделие закладное МН-2	15

Взам.инв. | Подп. и дата | Инв.№подл.

Настоящие технические условия распространяются на арматурные изделия, предназначенные для монолитных железобетонных конструкций.

Рабочая и конструктивная арматура принята классов А-III и А-I по ГОСТ 5781-82*. Марка стали для арматуры класса А-III-35ГС или 25Г2С; для класса А-I-марка Ст3пс3. Закладные изделия изготавливаются из стали марки ст 3 сп.

Плоские арматурные каркасы и сетки должны изготавливаться при помощи контактной точечной электросварки в соответствии с ГОСТ 10922-75. Сварку стержней в каркасах и сетках производить во всех точках пересечения. Объединение плоских каркасов в пространственные производить в кондукторах при помощи электросварочных клещей.

Каждое арматурное изделие должно иметь бирку с указанием его марки.

Арматурные изделия должны быть приняты техническим контролем предприятия-изготовителя (поштучно) по ГОСТ 10922-75.

Предприятие-изготовитель должно сопровождать каждую, принятую техническим контролем, партию паспортом, в котором указываются: наименование и адрес предприятия-изготовителя, номер и дата выдачи паспорта, номер партии, дата изготовления изделий. Паспорт должен быть подписан лицом, ответственным за технический контроль предприятия-изготовителя.

Взам.инв. | Подп. и дата | Инв.№подл.

Привязан:

Инв.№

Нач.отд.	Федотов		12.88	ТП 0901-4-11.89 ТУ		
Н.контр.	Климов		12.88	Технические условия	Стадия	Лист	Листов
Гл.спец.	Климов		12.88		Р		1
Рук.гр.	Смольянинова		12.88		Гипрокоммундортранс г. Москва	
Исполн.	Анюшина		12.88			

Альбом 2

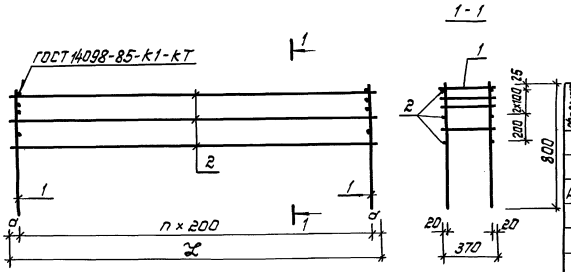

Обозначение	Марка	n	Размеры, мм a	Размеры, мм L	Масса кг
0901-4-11.89-КЖИ.1	КП1	30	425	6850	64,8
-01	КП2	30	425	6850	58,6
-02	КП3	22	375	5150	48,0
-03	КП4	22	375	5150	43,4
-04	КП5	22	75	4550	47,4
-05	КП6	22	75	4550	42,8
-06	КП7	14	25	2850	30,6
-07	КП8	14	25	2850	27,6

Формат	Зона	Позиц.	Обозначение	Наименование	Кол.	Примеч.
				Документация		
А4			0901-4-11.89 - ТУ	Технические условия		
				Переменные данные для исполнения:		
				0901-4-11.89-КЖИ.1		КП1
				Сборочные единицы		
А4		1	0901-4-11.89 - КЖИ.4	Каркас плоский КР1	31	
				Детали		
А3		2	0901-4-11.89-КЖИ.1.1	ФБАI ГОСТ 5781-82* Вг-6850	6	1,5 кг

Привязан

Инв. №

Нач.отд.	Федотов		12.88	ТП 0901-4-11.89 КЖИ.1	
Н.контр.	Климов		12.88	Каркас пространственный КП (КП1÷КП8)	Стадия: Р; Масса: см. табл.; Масшт.: б/м
Гл.спец.	Климов		12.88		Лист 1; Листов 2
Рук.гр.	Столяренко		12.88		Гипрокоммундортранс г. Москва
Вед.инж.	Сергеичев		12.88		
Исполн.	Кравова		12.88		

Инв.№ подл. | Подп. и дата | Взам.инв.№

копировал: Ольга 23851-02 4 формат: А4

Форм.	Зона	Позиц.	Обозначение	Наименование	Кол.	Примеч.
				0901-4-11.89-КЖИ.1-01		КП2
				Сборочные единицы		
А4		1	0901-4-11.89-КЖИ.4-01	Каркас плоский КР2	31	
				Детали		
А3		2	0901-4-11.89-КЖИ.1.1	ф 6АI ГОСТ5781-82*ℓ=6850	6	1.5кг
				0901-4-11.89-КЖИ.1-02		КП3
				Сборочные единицы		
А4		1	0901-4-11.89-КЖИ.4	Каркас плоский КР1	23	
				Детали		
А3		2	0901-4-11.89-КЖИ.1-02.1	ф6АI ГОСТ5781-82*ℓ=5150	6	1.1кг
				0901-4-11.89-КЖИ.1-03		КП4
				Сборочные единицы		
А4		1	0901-4-11.89-КЖИ.4-01	Каркас плоский КР2	23	
				Детали		
А3		2	0901-4-11.89-КЖИ.1-02.1	ф6АI ГОСТ5781-82*ℓ=5150	6	1.1кг
				0901-4-11.89-КЖИ.1-04		КП5
				Сборочные единицы		
А4		1	0901-4-11.89-КЖИ.4	Каркас плоский КР1	23	
				Детали		
А3		2	0901-4-11.89-КЖИ.1-04.1	ф6АI ГОСТ5781-82*ℓ=4550	6	1.0кг
				0901-4-11.89-КЖИ.1-05		КП6
				Сборочные единицы		
А4		1	0901-4-11.89-КЖИ.4-01	Каркас плоский КР2	23	

Форм.	Зона	Позиц.	Обозначение	Наименование	Кол.	Примеч.
				Детали		
А3		2	0901-4-11.89-КЖИ.1-04.1	ф6АI ГОСТ5781-82*ℓ=4550	6	1.0кг
				0901-4-11.89-КЖИ.1-06		КП7
				Сборочные единицы		
А4		1	0901-4-11.89-КЖИ.4	Каркас плоский КР1	15	
				Детали		
А3		2	0901-4-11.89-КЖИ.1-06.1	ф6АI ГОСТ5781-82*ℓ=2850	6	0,6кг
				0901-4-11.89-КЖИ.1-07		КП8
				Сборочные единицы		
А4		1	0901-4-11.89-КЖИ.4-01	Каркас плоский КР2	15	
				Детали		
А3		2	0901-4-11.89-КЖИ.1-06.1	ф 6АI ГОСТ 5781-82*ℓ=2850	6	0,6кг

Альбом 2

Взам. инв. № | Подп. и дата | Инв. № подл.

Привязан

Инв. №

ТП 0901-4-11.89 -КЖИ.1 Лист 2

Альбом 2

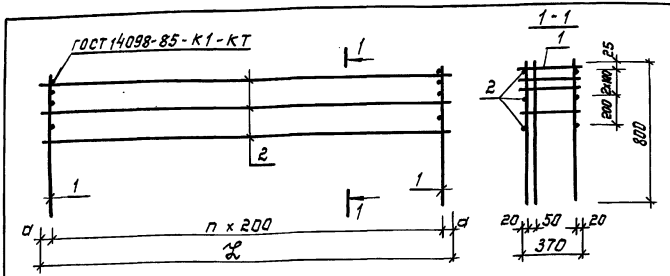

Обозначение	Марка	n	Размеры, мм a	Размеры, мм L	Масса кг
0901-4-11.89-КЖИ.2	КП9	22	375	5150	82,5
-01	КП10	22	375	5150	64,1
-02	КП11	14	25	2850	53,1
-03	КП12	14	25	2850	41,1

Форм.	Зона	Позиц.	Обозначение	Наименование	Кол.	Прим.
				Документация		
А4			0901-4-11.89 ТУ	Технические условия		
			Переменные данные для исполнения:			
				0901-4-11.89-КЖИ.2		КП9
				Сборочные единицы		
А4		1	0901-4-11.89 КЖИ.5	Каркас плоский КР3	23	
				Детали		
А3		2	0901-4-11.89 КЖИ.2.1	ФбАI ГОСТ 5781-82* l=5150	6	1.1 кг
				0901-4-11.89-КЖИ.2-01		КП10
				Сборочные единицы		
А4		1	0901-4-11.89-КЖИ.5-01	Каркас плоский КР4	23	

Форм.	Зона	Позиц.	Обозначение	Наименование	Кол.	Прим.
				Детали		
А3		2	0901-4-11.89-КЖИ.2.1	ФбАI ГОСТ 5781-82* l=5150	6	1.1 кг
				0901-4-11.89-КЖИ.2-02		КП11
				Сборочные единицы		
А4		1	0901-4-11.89-КЖИ.5	Каркас плоский КР3	15	
				Детали		
А3		2	0901-4-11.89-КЖИ.2-02.1	ФбАI ГОСТ 5781-82* l=2850	6	0,6 кг
				0901-4-11.89-КЖИ.2-03		КП12
				Сборочные единицы		
А4		1	0901-4-11.89-КЖИ.5-01	Каркас плоский КР4	15	
				Детали		
А3		2	0901-4-11.89-КЖИ.2-02.1	ФбАI ГОСТ 5781-82* l=2850	6	0,6 кг

Привязан:

Инв. №

Нач. отд.	Федотов		12.88
Н. контр.	Климов		12.88
Гл. спец.	Климов		12.88
Рук. гр.	Ямольянинова		12.88
Вед. инж.	Сергеичев		12.88
Исполнил	Хромова		12.88

ТП 0901-4-11.89 -КЖИ.2

Каркас пространственный КП (КП9÷КП12)

Стадия	Масса	Масшт.
Р	см табл.	б/м
Лист	Листов 1	

Гипрокоммундортранс г. Москва

Копировал: 23851-02 Формат: А4

Инв. № подл. | Подп. и дата | Взам. инв. №

Альбом 2

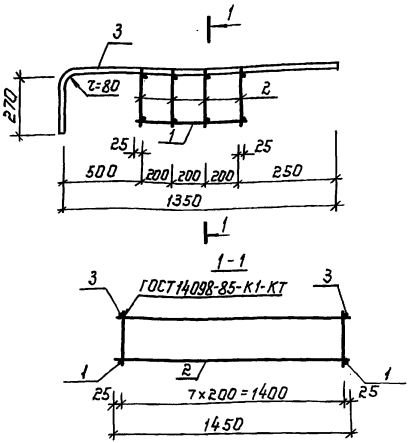

Форм.	Зона	Позиц.	Обозначение	Наименование	Кол.	Прим.
				Документация		
А4			0901-4-11.89 ТУ	Технические условия		
				Детали		
А3		1	0901-4-11.89-КЖИ.3.1	⌀6AI ГОСТ5781-82* ℓ=650	8	0,14кг
				Сборочные единицы		
А4		2	У-01-01/80.5-010-08	Каркас плоский КР79	4	
				Переменные данные для исполнений:		
				0901-4-11.89-КЖИ.3		КП13
				Детали		
Б4		3	0901-4-11.89-КЖИ.3.2	⌀16AIII ГОСТ5781-82* ℓ=1680	8	2.55кг
				0901-4-11.89-КЖИ.3-01		КП14
				Детали		
Б4		3	0901-4-11.89-КЖИ.3-01.1	⌀14AIII ГОСТ5781-82* ℓ=1680	8	1.95кг
				0901-4-11.89-КЖИ.3-02		КП15
				Детали		
Б4		3	0901-4-11.89-КЖИ.3-02.1	⌀12AIII ГОСТ5781-82* ℓ=1680	8	1.4кг

Обозначение	Марка	Масса кг
0901-4-11.89-КЖИ.3	КП13	30.7
-01	КП14	25.9
-02	КП15	21.5

Привязан:

Инв. №

Нач. отд.	Федотов		12.88
Н. контр.	Климов		12.88
Гл. спец.	Климов		12.88
Рук. гр.	Смольянинова		12.88
Вед. инж.	Сергеичев		12.88
Исполнил	Хромова		12.88

ТП 0901-4-11.89 -КЖИ.3

Каркас пространственный КП (КП13÷КП15)

Стадия	Масса	Масшт.
Р	см. табл.	б/м
Лист	Листов 1	

Гипрокоммунавтотранс г. Москва

Инв. N подл. | Подп. и дата | Взам. инв. N

Копировал: 23851-02 7 Формат: А3

Альбом 2

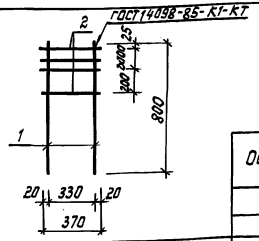

Обозначение	Марка	Масса кг
0901-4-11.89-КЖИ.4	КР1	1,8
-01	КР2	1,6

Форм.	Зона	Позиц.	Обозначение	Наименование	Кол.	Примеч.
				Документация		
А4			0901-4-11.89-ТУ	Технические условия		
				Детали		
А4		1	0901-4-11.89-КЖИ.4.1	Ф10А$\overline{\text{III}}$ ГОСТ 5781-82* ℓ=800	2	0,5кг
				Переменные данные для исполнений:		
				0901-4-11.89-КЖИ.4		КР1
				Детали		
А4		2	0901-4-11.89-КЖИ.4.2	Ф10А$\overline{\text{III}}$ ГОСТ 5781-82* ℓ=370	4	0,2кг
				0901-4-11.89-КЖИ.4-01		КР2
				Детали		
А4		2	0901-4-11.89-КЖИ.4-01.1	Ф8А$\overline{\text{III}}$ ГОСТ 5781-82* ℓ=370	4	0,15кг

Взам. инв. №

Привязан

Инв. №

Подпись и дата

Нач.отд.	Федотов		12.88
Н.контр.	Климов		12.88
Гл.спец.	Климов		12.88
Рук.гр.	Смольянинова		12.88
Вед.инж.	Сергеичев		12.88
Исполнил	Хромова		12.88

ТП 0901-4-11.89 -КЖИ.4

Каркас плоский КР (КР1; КР2)

Стадия	Масса	Масшт.
Р	см. табл.	б/м
Лист	Листов 1	

Гипрокоммундортранс г. Москва

Формат: А4

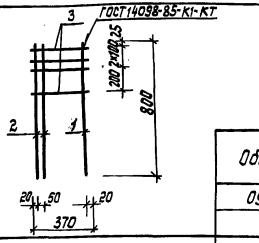

Обозначение	Марка	Масса кг
0901-4-11.89-КЖИ.5	КР3	3,3
-01	КР4	2,5

Форм.	Зона	Позиц.	Обозначение	Наименование	Кол.	Прим.
				Документация		
А4			0901-4-11.89-ТУ	Технические условия		
				Детали		
А4		1	0901-4-11.89-КЖИ.5.1	Ф10А$\overline{\text{III}}$ ГОСТ 5781-82* ℓ=800	1	0,5кг
				Переменные данные для исполнений:		
				0901-4-11.89-КЖИ.5		КР3
				Детали		
А4		2	0901-4-11.89-КЖИ.5.2	Ф14А$\overline{\text{III}}$ ГОСТ 5781-82* ℓ=800	2	1,0кг
А4		3	-КЖИ.5.3	Ф10А$\overline{\text{III}}$ ГОСТ 5781-82* ℓ=370	4	0,2кг
				0901-4-11.89-КЖИ.5-01		КР4
				Детали		
А4		2	0901-4-11.89-КЖИ.5-01.1	Ф12А$\overline{\text{III}}$ ГОСТ 5781-82* ℓ=800	2	0,7кг
А4		3	-КЖИ.5-01.2	Ф8А$\overline{\text{III}}$ ГОСТ 5781-82* ℓ=370	4	0,15кг

Взам. инв. №

Привязан:

Инв. №

Подпись и дата

Нач.отд.	Федотов		12.88
Н.контр.	Климов		12.88
Гл.спец.	Климов		12.88
Рук.гр.	Смольянинова		12.88
Вед.инж.	Сергеичев		12.88
Исполнил	Хромова		12.88

ТП 0901-4-11.89 -КЖИ.5

Каркас плоский КР (КР3; КР4)

Стадия	Масса	Масшт.
Р	см. табл.	б/м
Лист	Листов 1	

Гипрокоммундортранс г. Москва

Формат: А4

Альбом 2

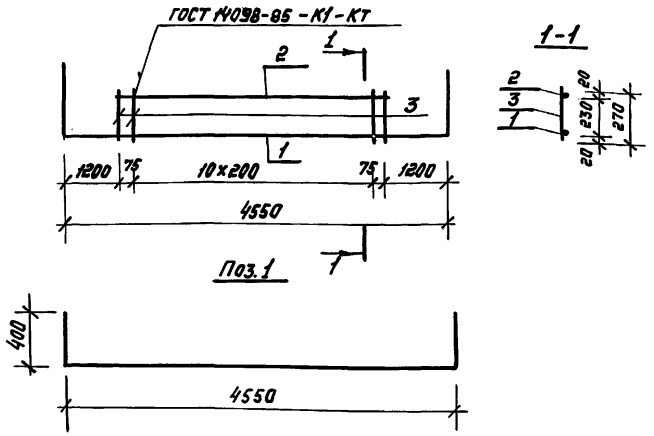

Обозначение	Марка	Масса кг
0901-4-11.89-КЖСИ.6	КР5	11.5
-01	КР6	8.2
-02	КР7	13.4
-03	КР8	9.9

Формат	Зона	Поз.	Обозначение	Наименование	Кол.	Примечан.
				0901-4-11.89-КЖСИ.6-01		КР6
				Детали		
Б4		1	0901-4-11.89-КЖСИ.6-01.1	ф12А III ГОСТ 5781-82* ℓ=5350	1	4.7 кг
Б4		2	-КЖСИ.6-01.2	ф12А III ГОСТ 5781-82* ℓ=3000	1	2.7 кг
Б4		3	-КЖСИ.6-01.3	ф6А III ГОСТ 5781-82* ℓ=270	13	0.06 кг
				0901-4-11.89-КЖСИ.6-02		КР7
				Детали		
Б4		1	0901-4-11.89-КЖСИ.6-02.1	ф16А III ГОСТ 5781-82* ℓ=5350	1	8.4 кг
Б4		2	-КЖСИ.6.2	ф14А III ГОСТ 5781-82* ℓ=3000	1	3.6 кг
Б4		3	-КЖСИ.6.3	ф8А III ГОСТ 5781-82* ℓ=270	13	0.11 кг
				0901-4-11.89-КЖСИ.6-03		КР8
				Детали		
Б4		1	0901-4-11.89-КЖСИ.6.1	ф14А III ГОСТ 5781-82* ℓ=5350	1	6.5 кг
Б4		2	КЖСИ.6-01.2	ф12А III ГОСТ 5781-82* ℓ=3000	1	2.6 кг
Б4		3	КЖСИ.6-01.3	ф6А III ГОСТ 5781-82* ℓ=270	13	0.06 кг

Формат	Зона	Поз.	Обозначение	Наименование	Кол.	Примеч.
				Документация		
А4			0901-4-11.89 ТУ	Технические условия		
			Переменные данные для исполнений			
				0901-4-11.89-КЖСИ.6		КР5
				Детали		
Б4		1	0901-4-11.89-КЖСИ.6.1	ф14А III ГОСТ 5781-82* ℓ=5350	1	6.5 кг
Б4		2	-КЖСИ.6.2	ф14А III ГОСТ 5781-82* ℓ=3000	1	3.6 кг
Б4		3	-КЖСИ.6.3	ф8А III ГОСТ 5781-82* ℓ=270	13	0.11 кг

Взам. инв.№ | Подпись и дата | Инв. № подл.

Привязан

Инв. №

Нач.отд.	Федотов		12.88
Н.контр.	Климов		12.88
Гл.спец.	Климов		12.88
Рук.гр.	Смольянинова		12.88
Вед.инж.	Сергеичев		12.88
Исполнил	Хромова		12.88

ТП 0901-4-11.89 -КЖСИ.6

Каркас плоский КР (КР5 ÷ КР8)

Стадия	Масса	Масштаб
Р	см. табл.	1/м
Лист	Листов 1	

Гипрокоммундортранс г. Москва

Копировал:

23851-02 9

Формат А4

Альбом 2

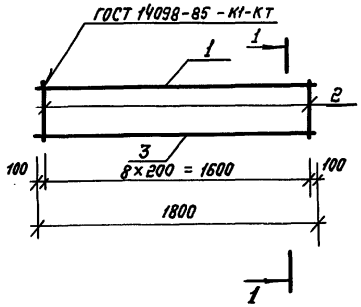

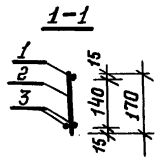

Формат	Зона	Поз.	Обозначение	Наименование	Кол.	Примеч.
				Документация		
А4			0901-4-11.89 -ТУ	Технические условия		
				Детали		
Б4		1	0901-4-11.89-КЖСИ.7.1	ф10 АI ГОСТ5781-82* ℓ=1800	1	1.1 кг
Б4		2	-КЖСИ.7.2	ф10 А III ГОСТ 5781-82* ℓ=170	9	0.10 кг
			Переменные данные для исполнений			
				0901-4-11.89-КЖСИ.7		КР9
				Детали		
Б4		3	0901-4-11.89-КЖСИ.7.3	ф25 А III ГОСТ5781-82* ℓ=1800	2	6.9 кг
				0901-4-11.89 КЖСИ.7-01		КР10
				Детали		
Б4		3	0901-4-11.89-КЖСИ.7-01.1	ф22 А III ГОСТ5781-82* ℓ=1800	2	5.4 кг

Обозначение	Марка	Масса, кг
0901-4-11.89-КЖСИ.7	КР9	16.0
-01	КР10	13.0

Привязан

Инв. №

Нач.отд.	Федотов		12.88
Н.контр.	Климов		12.88
Гл.спец.	Климов		12.88
Рук.гр.	Смольянинова		12.88
Вед.инж.	Сергеичев		12.88
Исполнил	Хромова		12.88

ТП 0901-4-11.89 -КЖСИ.7

Каркас плоский КР (КР9; КР10)

Стадия	Масса	Масштаб
Р	см. табл.	б/м
Лист	Листов 1	

Гипрокоммундортранс г. Москва

Копировал:

23851-02 10

Формат А4

Взам. инв. №

Подпись и дата

Инв. № подл.

Альбом 2

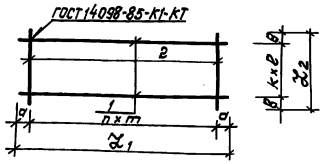

Обозначение	Марка	n	к	Размеры, мм m	ℓ	a	в	ℓ1	ℓ2	Масса кг
0901-4-11.89-КЖИ.8	С1	10	2	600	200	250	25	6500	450	32.9
-01	С2	10	2	600	200	250	25	6500	450	25.4
-02	С3	7	2	600	200	100	25	4400	450	22.1
-03	С4	7	2	600	200	100	25	4400	450	17.3
-04	С5	32	3	200	300	50	150	6500	1200	41.9
-05	С6	21	3	300	300	100	150	6500	1200	29.8
-06	С7	20	3	200	300	200	150	4400	1200	27.1
-07	С8	14	3	300	300	100	150	4400	1200	20.5
-08	С9	9	2	600	200	500	25	6400	450	75.7
-09	С10	9	2	600	200	500	25	6400	450	59.1
-10	С11	9	2	600	200	500	25	6400	450	48.4
-11	С12	6	2	600	200	275	25	4150	450	31.9
-12	С13	6	2	600	200	275	25	4150	450	26.2
-13	С14	6	2	600	200	275	25	4150	450	20.2

Форм.	Зона	Поз.	Обозначение	Наименование	Кол.	Прим.
				Документация		
А4			0901-4-11.89 ТУ	Технические условия		
				Переменные данные для исполнений:		
				0901-4-11.89-КЖИ.8		С1
				Детали		
Б4		1	0901-4-11.89-КЖИ.8.1	ф16АIII ГОСТ 5781-82* ℓ=6500	3	10.3 кг
Б4		2	-КЖИ.8.2	ф8АI ГОСТ 5781-82* ℓ=450	11	0.18 кг
				0901-4-11.89-КЖИ.8-01		С2
				Детали		
Б4		1	0901-4-11.89-КЖИ.8-01.1	ф14АIII ГОСТ 5781-82* ℓ=6500	3	7.8 кг
Б4		2	-КЖИ.8.2	ф8АI ГОСТ 5781-82* ℓ=450	11	0.18 кг
				0901-4-11.89-КЖИ.8-02		С3
				Детали		
Б4		1	0901-4-11.89-КЖИ.8-02.1	ф16АIII ГОСТ 5781-82* ℓ=4400	3	6.9 кг
Б4		2	-КЖИ.8.2	ф8АI ГОСТ 5781-82* ℓ=450	8	0.18 кг
				0901-4-11.89-КЖИ.8-03		С4
				Детали		
Б4		1	0901-4-11.89-КЖИ.8-03.1	ф14АIII ГОСТ 5781-82* ℓ=4400	3	5.3 кг
Б4		2	-КЖИ.8.2	ф8АI ГОСТ 5781-82* ℓ=450	8	0.18 кг

Привязан

Инв. №

Нач.отд.	Федотов		12.88
Н.контр.	Климов		12.88
Гл.спец.	Климов		12.88
Рук.гр.	Ульянинова		12.88
Вед.инж.	Сергеичев		12.88
Исполн.	Хромова		12.88

ТП 0901-4-11.89 -КЖИ.8

Сетка С (С1÷С14)

Стадия	Масса	Масшт.
Р	см. табл.	1/м

Лист 1 | Листов 2

Гипрокоммундортранс г. Москва

Взам.инв.№ | Подп. и дата | Инв.№подл.

Копировал: 23851-02 11 Формат: А3

Альбом 2

Формат	Зона	Позиц.	Обозначение	Наименование	Кол.	Примеч.
				0901-4-11.89-КЖИ.8-04		С5
				Детали		
Б4		1	0901-4-11.89 - КЖИ.8-04.1	ф6АI ГОСТ5781-82* ℓ=6500	4	1,4 кг
Б4		2	- КЖИ.8-04.2	ф12АIII ГОСТ5781-82* ℓ=1200	33	1,1 кг
				0901-4-11.89-КЖИ.8-05		С6
				Детали		
Б4		1	0901-4-11.89 - КЖИ.8-04.1	ф6АI ГОСТ5781-82* ℓ=6500	4	1.4кг
Б4		2	- КЖИ.8-04.2	ф12АIII ГОСТ5781-82* ℓ=1200	22	1,1кг
				0901-4-11.89-КЖИ.8-06		С7
				Детали		
Б4		1	0901-4-11.89-КЖИ.8-06.1	ф6АI ГОСТ 5781-82* ℓ=4400	4	1.0кг
Б4		2	- КЖИ.8-04.2	ф12АIII ГОСТ5781-82* ℓ=1200	21	1,1кг
				0901-4-11.89-КЖИ.8-07		С8
				Детали		
Б4		1	0901-4-11.89-КЖИ8-06.1	ф6АI ГОСТ5781-82* ℓ=4400	4	1.0кг
Б4		2	- КЖИ8-04.2	ф12АIII ГОСТ5781-82* ℓ=1200	15	1,1кг
				0901-4-11.89-КЖИ.8-08		С9
				Детали		
Б4		1	0901-4-11.89 - КЖИ.8-08.1	ф25АIII ГОСТ5781-82* ℓ=6400	3	24.6кг
Б4		2	-КЖИ8.2	ф8АI ГОСТ 5781-82* ℓ=450	10	0,18кг
				0901-4-11.89-КЖИ.8-09		С10
				Детали		
Б4		1	0901-4-11.89-КЖИ.8-09.1	ф22АIII ГОСТ5781-82* ℓ=6400	3	19,1кг
Б4		2	- КЖИ.8.2	ф8АI ГОСТ5781-82* ℓ=450	10	0,18кг
				0901-4-11.89-КЖИ.8-10		С11
				Детали		
Б4		1	0901-4-11.89-КЖИ.8-10.1	ф20АIII ГОСТ5781-82* ℓ=6400	3	15,8кг
Б4		2	КЖИ.8-10.2	ф6АI ГОСТ5781-82* ℓ=450	10	0.1кг
				0901-4-11.89-КЖИ.8-11		С12
				Детали		
Б4		1	0901-4-11.89 - КЖИ.8-11.1	ф20АIII ГОСТ5781-82* ℓ=4150	3	10,2кг

Формат	Зона	Позиц.	Обозначение	Наименование	Кол.	Примеч.
Б4		2	0901-4-11.89 - КЖИ.8.2	ф8АI ГОСТ5781-82* ℓ=450	7	0.18кг
				0901-4-11.89-КЖИ.8-12		С13
				Детали		
Б4		1	0901-4-11.89 - КЖИ.8-12.1	ф18АIII ГОСТ5781-82* ℓ=4150	3	8,3кг
Б4		2	- КЖИ.8.2	ф8АI ГОСТ5781-82* ℓ=450	7	0.18кг
				0901-4-11.89-КЖИ.8-13		С14
				Детали		
Б4		1	0901-4-11.89 - КЖИ.8-13.1	ф16АIII ГОСТ5781-82* ℓ=4150	3	6.5кг
Б4		2	- КЖИ.8-10.2	ф6АI ГОСТ5781-82* ℓ=450	7	0.1кг

Инв.№ подл. | Подп. и дата | Взам.инв.№

Привязан

Инв. №

ТП 0901-4-11.89 - КЖИ.8

Лист 2

Альбом 2

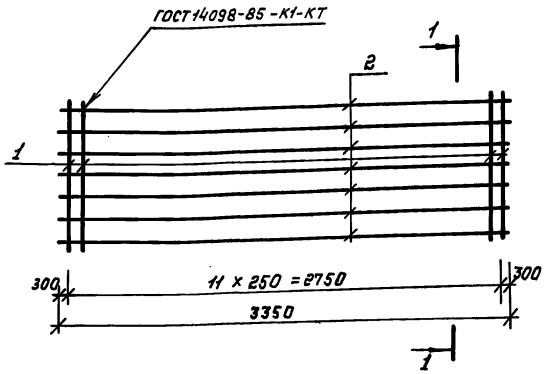

1-1

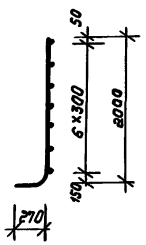

Поз.1

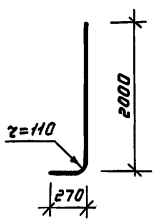

Обозначение	Марка	Масса, кг
0901-4-11.89-КЖСИ.9	С15	152.3
-01	С16	118.8
-02	С17	90.7

Форм.	Зона	Позиц.	Обозначение	Наименование	Кол.	Примеч.
				Документация		
А4			0901-4-11.89 ТУ	Технические условия		
			Переменные данные	для исполнений:		
				0901-4-11.89 - КЖСИ.9		С15
				Детали		
Б4		1	0901-4-11.89 - КЖСИ.9.1	ф28 А III ГОСТ 5781-82* ℓ=2950	12	11.0 кг
Б4		2	- КЖСИ.9.2	ф12 А I ГОСТ 5781-82* ℓ=3350	7	2.9 кг
				0901-4-11.89 - КЖСИ.9-01		С16
				Детали		
Б4		1	0901-4-11.89 - КЖСИ.9-01.1	ф25 А III ГОСТ 5781-82* ℓ=2950	12	8.7 кг
Б4		2	- КЖСИ.9-01.2	ф10 А I ГОСТ 5781-82* ℓ=3350	7	2.0 кг
				0901-4-11.89-КЖСИ.9-02		С17
				Детали		
Б4		1	0901-4-11.89-КЖСИ.9-02.1	ф22 А III ГОСТ 5781-82* ℓ=2950	12	6.8 кг
Б4		2	- КЖСИ.9-02.2	ф8 А I ГОСТ 5781-82* ℓ=3350	7	1.3 кг

Привязан

Инв. №

Нач.отд.	Федотов		12.88
Н.контр.	Климов		12.88
Гл.спец.	Климов		12.88
Рук.гр.	Смольянинова		12.88
Вед.инж.	Сергеичев		12.88
Исполн.	Хромова		12.88

ТП 0901-4-11.89 -КЖИ.9

Сетка С (С15 ÷ С17)

Стадия	Масса	Масшт.
Р	см. табл.	б/м
Лист	Листов 1	

Гипрокоммундортранс г. Москва

Инв.№ подл. | Подпись и дата | Взамен инв.№

Копировал: 23851-02 13 Формат: А4

Альбом 2

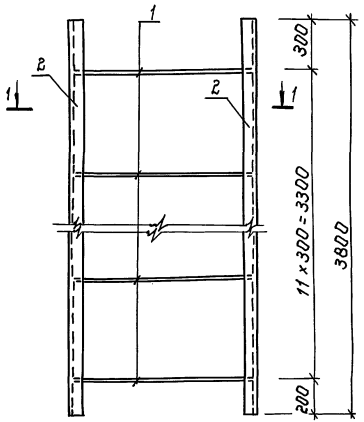

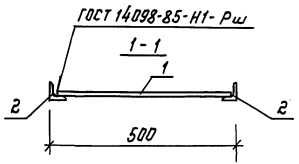

1. Металлическую лестницу тщательно очистить, загрунтовать одним слоем грунтовки ХС-010 (ГОСТ 9355-81)

Форм.	Зона	Позиц.	Обозначение	Наименование	Кол.	Прим.
				Документация		
А4			0901-4-11.89 - ТУ	Технические условия		
				Детали		
Б4		1	0901-4-11.89-КЖИ.10.1	Ф16АIII ГОСТ 5781-82* ℓ=485	12	0.77кг
Б4		2	КЖИ.10.2	Уголок $\frac{Б-56\times36\times4\ ГОСТ\ 8510-86}{Ст.3сп\ ГОСТ\ 535-79*}$ ℓ=3800	2	10,7кг

Привязан:

Инв. №

Нач.отд.	Федотов		12.88	ТП 0901-4-11.89 КЖИ.10			
Н.контр.	Климов		12.88	Лестница ЛМ-1	Стадия	Масса	Масшт.
Гл.спец.	Климов		12.88		Р	30,6	1/м
Рук. гр.	Ольянинова		12.88		Лист	Листов 1	
Вед.инж.	Сергеичев		12.88		Гипрокоммундортранс г. Москва		
Исполнил	Хромова		12.88				

Инв.№ подл. | Подп. и дата | Взам. инв.№

Альбом 2

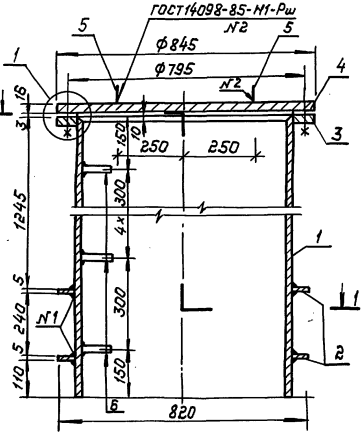

1-1

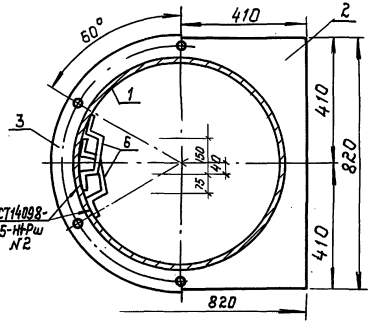

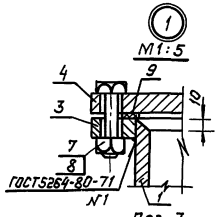

Поз. 3
М1:25

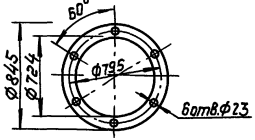

Поз. 4
М1:25

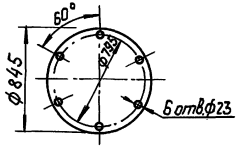

Поз. 5

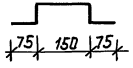

Поз. 6

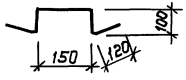

Поз. 2
М1:25

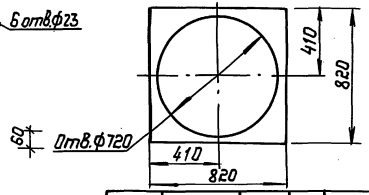

Формат	Зона	Поз.	Обозначение	Наименование	Кол.	Примеч.
				Документация		
А4			0901-4-11.89 ТУ	Технические условия		
				Детали		
Б4		1	0901-4-11.89-КЖИ.11.1	Труба 720×9 ГОСТ 8732-78* / ВСТ.3СП ГОСТ 8731-74* L=1610	1	254,1 кг
Б4		2	КЖИ.11.2	Полоса 65×820 ГОСТ 82-70* / Ст3СП ГОСТ 14637-79* L=820	2	10,42 кг
Б4		3	КЖИ.11.3	Полоса 616×845 ГОСТ 82-70* / Ст.3СП ГОСТ 14637-79* L=845	1	5,9 кг
Б4		4	КЖИ.11.4	Полоса 616×845 ГОСТ 82-70* / Ст.3СП ГОСТ 14637-79* L=845	1	70,2 кг
Б4		5	КЖИ.11.5	Ф8АI ГОСТ 5781-82* L=4,20	2	0,16 кг
Б4		6	КЖИ.11.6	Ф16АI ГОСТ 5781-82* L=600	6	0,95 кг
Б4		9	КЖИ.11.7	Прокладка А-700×3 ГОСТ 15180-86	1	
				Стандартные изделия		
		7		Болт М22х80 кл2-01 ГОСТ 7798-70*	6	
		8		Гайка М22 кл2-01 ГОСТ 5915-70*	6	

Привязан

Инв. N

Нач.отд.	Федотов		12.88
Н.контр.	Климов		12.88
Гл.спец.	Климов		12.88
Рук.гр.	Смольянинова		12.88
Исполнил	Сергичев		12.88

ТП 0901-4-11.89 КЖИ.11

Изделие закладное МН-1

Стадия	Масса	Масшт.
Р	356,8	1:10
Лист	Листов 1	

Гипрокоммундортранс г. Москва

Инв.N подл. | Подп. и дата | Взам.инв.

Копировал: 23851-02 15 Формат: А3

Альбом 2

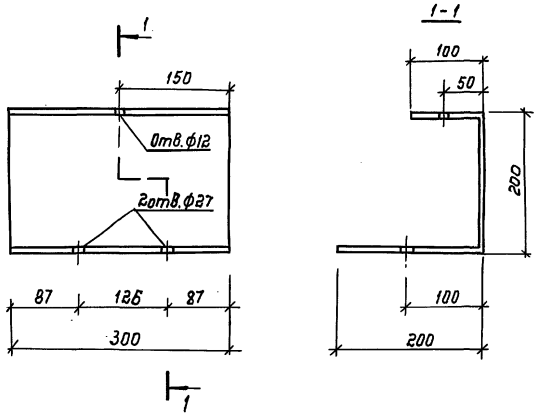

Длина развёртки - ℓ= 500

Привязан

Инв. N

Взам.инв.						
Подп.и дата						
Инв.N подл.	Нач.отд.	Федотов		12.88	ТП 0901-4-11.89 - КЖИ.12	
	Н.контр.	Климов		12.88	Изделие закладное МН-2	Стадия: Р; Масса: 3,9; Масшт.: 1:5
	Гл.спец.	Климов		12.88		Лист; Листов 1
	Рук.гр.	Смольянинова		12.88	Лист 3 ГОСТ 19903-74* Ст.3 СП ГОСТ 16523-70*	Гипрокоммундортранс г. Москва
	Исполн.	Тарасенкова		12.88		

Формат: А4

Взам.инв.						
Подп.и дата					КЖИ	
Инв.N подл.	Нач.отд.	Федотов				Стадия: Р; Масса; Масшт.
	Н.контр.	Климов				
	Гл.спец.	Климов				Лист; Листов 1
	Рук.гр.	Смольянинова				Гипрокоммундортранс г. Москва
	Исполн.					