ТИПОВОЙ ПРОЕКТ

272-18-6

УНИФИЦИРОВАННЫЙ ВСТРОЕННО-ПРИСТРОЕННЫЙ К ЖИЛЫМ ДОМАМ МАГАЗИН /БЛОК VI-А/ ТОРГОВОЙ ПЛОЩАДЬЮ 1000 КВ. МЕТРОВ

ТОВАРЫ ДЛЯ ДЕТЕЙ С ВАРИАНТАМИ: ТОВАРЫ ДЛЯ ЖЕНЩИН, ТОВАРЫ ДЛЯ МУЖЧИН, ТОВАРЫ ДЛЯ МОЛОДЕЖИ, КУЛЬТТОВАРЫ

АЛЬБОМ II

ОТОПЛЕНИЕ И ВЕНТИЛЯЦИЯ
ВОДОПРОВОД И КАНАЛИЗАЦИЯ
ЭЛЕКТРООБОРУДОВАНИЕ
АВТОМАТИЗАЦИЯ УСТРОЙСТВ ИНЖЕНЕРНОГО ОБОРУДОВАНИЯ
УСТРОЙСТВА СВЯЗИ

ТИПОВОЙ ПРОЕКТ

272-18-6

УНИФИЦИРОВАННЫЙ ВСТРОЕННО-ПРИСТРОЕННЫЙ К ЖИЛЫМ ДОМАМ МАГАЗИН /БЛОК VI-А/ ТОРГОВОЙ ПЛОЩАДЬЮ 1000 КВ. МЕТРОВ

ТОВАРЫ ДЛЯ ДЕТЕЙ С ВАРИАНТАМИ: ТОВАРЫ ДЛЯ ЖЕНЩИН, ТОВАРЫ ДЛЯ МУЖЧИН, ТОВАРЫ ДЛЯ МОЛОДЕЖИ, КУЛЬТТОВАРЫ.

АЛЬБОМ II

СОСТАВ ПРОЕКТА:

АЛЬБОМ I	АС 1	АРХИТЕКТУРНО-СТРОИТЕЛЬНЫЕ РЕШЕНИЯ
	АС 2	ВИТРАЖИ
	ТХ	ТЕХНОЛОГИЯ И МЕХАНИЗАЦИЯ
АЛЬБОМ II	ОВ	ОТОПЛЕНИЕ И ВЕНТИЛЯЦИЯ
	ВК	ВОДОПРОВОД И КАНАЛИЗАЦИЯ
	ЭО	ЭЛЕКТРООБОРУДОВАНИЕ
	АУ	АВТОМАТИЗАЦИЯ УСТРОЙСТВ ИНЖЕНЕРНОГО ОБОРУДОВАНИЯ
	УС	УСТРОЙСТВА СВЯЗИ
АЛЬБОМ III		ИЗДЕЛИЯ
		ИЖ 1 - ИЗДЕЛИЯ ЖЕЛЕЗОБЕТОННЫЕ К СЕРИИ ИИ-04
		ИЖ 2 - ИЗДЕЛИЯ ЖЕЛЕЗОБЕТОННЫЕ
		ИМ - ИЗДЕЛИЯ МЕТАЛЛИЧЕСКИЕ
		ИД - ИЗДЕЛИЯ ДЕРЕВЯННЫЕ
АЛЬБОМ IV	ЧАСТЬ I СМ стр 1-185	СМЕТЫ
	ЧАСТЬ II 186-284	СМЕТЫ

РАЗРАБОТАН
ЦНИИЭП ТОРГОВО-БЫТОВЫХ ЗДАНИЙ
И ТУРИСТСКИХ КОМПЛЕКСОВ

ГЛ. ИНЖЕНЕР ИНСТИТУТА ЛЕПСКИЙ В.И.
ГЛ. АРХИТЕКТОР ПРОЕКТА ЗАВЬЯЛОВ В.Н.

ТЕХНИЧЕСКИЙ ПРОЕКТ
УТВЕРЖДЕН ГОСГРАЖДАНСТРОЕМ
ПРИКАЗ №26 ОТ 28 ЯНВАРЯ 1980г.

РАБОЧИЕ ЧЕРТЕЖИ ВВЕДЕНЫ В ДЕЙСТВИЕ
ЦНИИЭП ТОРГОВО-БЫТОВЫХ ЗДАНИЙ И
ТУРИСТСКИХ КОМПЛЕКСОВ
ПРИКАЗ № 81 ОТ 14 АВГУСТА 1981 Г.

17412-02

Типовой проект 272-18-6 Альбом I

Типовой проект 272-18-6

ОВ Отопление и вентиляция:

Технический проект
Утвержден Госгражданстроем
Приказ № 26 от 28 января 1980г.

Рабочие чертежи введены в действие ЦНИИЭП торгово-бытовых зданий и туристских комплексов г. Москва
Приказ № 81 от 14 августа 1981г.

План схема

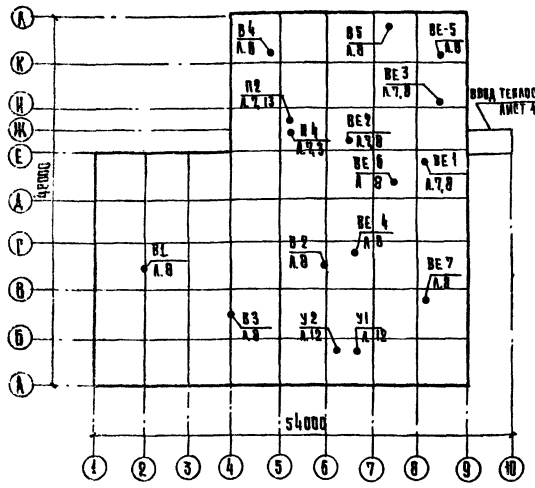

Таблица 1

Ведомость рабочих чертежей

Лист	Наименование	Примечание
1	Общие данные (начало)	
2	Общие данные (продолжение)	
3	Общие данные (продолжение)	
4	Общие данные (окончание)	
5	Отопление. План подвала. Экспликация помещений	
6	Отопление. План 1 этажа.	
7	Вентиляция. План подвала. Экспликация помещений	
8	Вентиляция. План 1 этажа.	
9	Схема системы отопления	
10	Установки приточных систем П1 и П2 (начало)	
11	Установки приточных систем П1 и П2 (продолжение)	
12	Установка систем У1 и У2	
13	Установка системы У3	
14	Схемы систем вентиляции: П1; П2; В1÷В5; У1÷У3; ВЕ1÷ВЕ10	
15	Схема теплоснабжения калориферов и отопления декоракадера	
16	Отопление и вентиляция фрагменты планов магазинов "Товары для женщин", "Товары для мужчин", "Товары для молодежи", "Хозтовары"	
17	Установка систем У1 и У2 для вариантов магазинов	

Таблица 2

Ведомость ссылочных и прилагаемых документов

Обозначение	Наименование	Примечание
	Ссылочные документы	
1.494-10; 1.494-8	Решетки щелевые регулирующие типа РиРРА	
5.904-5	Гибкие вставки к центробежным вентиляторам	
5.904-4	Двери и люки для вентиляционных камер	
1.494-11. В1 и В2	Заслонки воздушные унифицированные	
2.400-4 Выпуск 1	Тепловая изоляция трубопроводов	
1.494-32	Зонты и дефлекторы вентиляционных систем	
ТС-01-15. Выпуск 4	Тепловые пункты для жилых общественных и промышленных зданий и сооружений	
4.904-25	Подставки под калориферы	
1.494-27 вып. 2	Узлы воздухозабора	

Таблица 3

Коэффициент теплопередачи К, ккал/ч м² град

Наименование ограждений	К при расчетной т-ре °С		
	−20	−30	−40
Стеновая панель	1.12	0.95	0.81
Покрытие	0.77	0.61	0.51
Окно	2.5	2.5	2.5

Таблица 4

Показатели расхода черных металлов

Вид систем	Расход черных металлов			
	Всего т		На 1м² общей площади, кг.	
	стали	чугуна	стали	чугуна
Отопление	2.925	3.025	0.88	1.08
в том числе отопительные приборы	0.535	3.025	0.02	1.08
Вентиляция	1.825	—	0.70	—

Таблица 5

Основные показатели

Наименование	Показатель при расчетной т-ре °С		
	-20	-30	-40
Площадь здания полезная м²	2644	2644	2644
Удельный расход тепла на отопление на 1м² общей площ. здания	46	52	56
Расчетный расход тепла ккал/час.			
На отопление	121755	133625	146260
На горячее водоснабжение			
На приточную вентиляцию	110200	161200	207200
На тепловую завесу	253000		
Температура теплоносителя внешней сети °С	150-70		
Расчетная температура горячей воды °С в системе	55-5		
Отопления	150-70		
Горячего водоснабжения	55-5		
Теплоснабжения приточн. вентиляции	150-70		
Расчетные потери давления в системе отопления кгс/м²	1100	1100	1100
Установленная мощность электродвигателей, квт.	16.22		

Привязка настоящего типового проекта выполнена в соответствии с действующими нормами и правилами /в том числе по взрывопожарной безопасности/
Гл. инженер проекта привязки

Настоящий проект выполнен в соответствии с действующими нормами и правилами /в том числе по взрывопожарной безопасности/
Гл. инженер проекта /Голубовина/

Инв. № подл. | Подпись и дата | Взам. инв. №

Привязан:

272-18-6 - ОВ

Рук. маст.	Колчин		
Гл. инж.	Линецкий		
Гл. инж. пр.	Голубовина		
Рук. гр.	Гилл		
Инженер	Гилл		
Провер.	Голубовина		
Н. контр.	Минеева		

Унифицированный ветрепромышленный к жилым домам магазин (блок Ц-А) торговой пл. 1000 кв.м.

Стадия	Лист	Листов
Р	1	17

Общие данные (начало)

ЦНИИЭП торгово-бытовых зданий и туристских комплексов г. Москва

17412-02

Типовой проект 272-18-6 Альбом I

Характеристика отопительно-вентиляционных систем

Обозначение системы	Кол. систем	Наименование обслуживаемого помещения (технологического оборудования)	Тип вентиляционного агрегата	Вентилятор: тип	№	Схема исполнения	Направление	L м³/час	P кгс/м²	n об/мин	Электродвигатель: тип исполнение по взрывозащите	N квт	n об/мин	Воздухонагреватель: тип	№	Кол.	Угол нагрева °С от	до	Расход тепла ккал/час	ΔP кгс/м²	Примечания
П1		Торговый зал магазина	А8-2	Ц4-70	8	6	Пр0°	11500	50	755	4А112МВ6	4	960	КВБП	7	2	-9,5	+12	92000		
														КВСП	8	2	-19	+12	106000		
														КВСП	10	2	-29	+12	136000		
П2		Подсобные помещения и дебаркадер	А8,9100-1	Ц4-70	6,3	1	Л0°	6450	60	950	4А100L6	2,2	950	КВБП	6	2	-9,5	+12	38200		
														КВБП	6	2	-19	+12	55200		
														КВБП	7	2	-29	+12	71200		
В1		Торговый зал магазина	М302	КЦ3-90	5	1	–	5460	16	920	4А80А6У2	0,8	920	—	—	—	—	—	—	—	Зима и лето
В2		Торговый зал магазина	М302	КЦ3-90	5	1	–	5460	16	920	4А80А6У2	0,8	920	—	—	—	—	—	—	—	Зима и лето
В3		Торговый зал магазина	М302	КЦ3-90	5	1	–	5460	16	920	4А80А6У2	0,8	920	—	—	—	—	—	—	—	Лето
В4		Дебаркадер	М302	КЦ3-90	4	1	–	2560	14	920	4А71А6У2	0,4	920	—	—	—	—	—	—	—	
В5		Мусорокамера	—	ОБ-300	4	—	—	200	14	1400	4АА56А4	0,12	1400	—	—	—	—	—	—	—	
У1		Входной тамбур	А5,105-1	Ц4-70	5	1	Л90°	4100	35	930	4А80А6	0,8	930	КВБП	7	1	+15	+45	35000	—	
У2		Входной тамбур	А5,105-1	Ц4-70	5	1	Пр90°	4100	35	930	4А80А6	0,8	930	КВБП	7	1	+15	+45	35000	—	
У3		Ворота дебаркадера	А10-2	Ц4-70	10	6	Л0°	18000	58	600	4А132S6	5,5	970	КВБП	11	1	+10	+45	183000	—	

Общие данные

1. Проект разработан для климатических районов с расчетной температурой наружного воздуха -20°С; -30°С; -40°С. При привязке проекта принятые в нем толщины стен и утеплителя покрытия проверить и при необходимости скорректировать с учетом фактического объемного веса и экономически целесообразного для данного района сопротивления теплопередачи ($R_{0^{эк}}$) руководствуясь СНиП
2. Теплоснабжение здания предусматривается от внешних тепловых сетей с параметрами теплоносителя 150°-70°С.
3. Системы отопления, теплоснабжения калориферов вентиляционных систем имеют непосредственное подключение к тепловой сети. Горячее водоснабжение - централизованное
4. Система отопления принята попутная, с нижним розливом, двухтрубная. Трубопроводы прокладываются над полом и в подпольных каналах
5. Трубопроводы закладываемые в подпольных каналах над полом изолировать минеральной ватой δ=40мм с последующим оштукатуриванием асбестоцементным раствором толщиной 10мм.
6. Нагревательные приборы: радиаторы „М-140-АО" ребристые трубы; в торговом зале магазина - конвекторы „Ритм" КО20-2,4П
7. Регулировку теплоотдачи нагревательных приборов производить кранами двойной регулировки, присоединение приборов на паронитовых прокладках
8. Неуказанные на схемах диаметры приняты - 15мм.
9. Воздухоудаление из систем отопления осуществляется через воздухоспускные краны. на приборах и стояках в наивысших точках
10. Вентиляция приточно-вытяжная с механическим и естественным побуждением. Воздухообмены в торговых залах магазина расчитаны на поглощение избытков тепла от людей и солнечной радиации. Воздухообмены в остальных помещениях расчитаны по СНиП II-А7-70г
11. Воздуховоды в вентиляционных камерах и фронтальные части с асбестоцементным воздуховодом - металлические. В остальных помещениях - воздуховоды асбестоцементные.
12. Монтаж систем отопления и вентиляции производить в соответствии со СНиП III-28-75г

Привязан:			
Инв. №			

Гл.инж.пр.	Колчин		
Гл.инж.пр.	Линецкий		
Гл.инж.пр.	Тополовина		
Рук.гр.	Гмаль		
Разраб.	Гмаль		
Провер.	Тополовина		
Н.контр.	Минаева		

272-18-6-ОВ

Унифицированный ветрено-приточное здание к жилым домам магазин (дебаркадер) - А1 торговой пл. 1000 кв. м.

Общие данные (продолжение)

Стадия	Лист	Листов
Р	2	

ЦНИИЭП торгово-бытовых зданий и туристских комплексов г. Москва

Инв. № подл. | Подпись и дата | Взам. инв. №

Типовой проект 272-18-6 Альбом I

Спецификация систем отопления и вентиляции

Марка поз.	Обозначение	Наименование	Количество А*	Б	В	Г	Масса ед. кг.	Примечание
		Отопление						
		Трубопровод из водогазопроводных труб по ГОСТ 3262-75						
		То же ф15м	325/185	325/185	325/185	325/185		
		То же ф20м	210/190	210/190	210/190	210/190		
		То же ф25м	75/75	60/60	60/60	60/60		
		То же ф32м	205/205	185/185	185/185	185/185		
		То же ф40м	30/30	30/30	30/30	30/30		
		То же ф50м	10/10	10/10	10/10	10/10		
	ГОСТ 10944-75	Кран двойной регулировки						
	"	КДР 15	25	22	22	22		
	"	КДР 20	12	12	12	12		
	ГОСТ 18161-72	Вентиль запорный муфтовый						поставка
	"	То же 15кч 18п ф20	2	2	2	2		заказчика
	"	То же ф32	2	2	2	2		
	"	То же ф40	2	2	2	2		
	ГОСТ 9086-75	Кран воздушный ф15	3	3	3	3		
	СТД 7073В	Кран воздушный д/радиатора	37	34	34	34		
	ГОСТ 2704-66	Кран спускной 11ч6бк ф20	6	6	6	6		
		Нагревательные приборы:						
		Расчетная температура -20°С						
	ГОСТ 20849-75	Конвектор "Ритм" КО20-24 (3км / шт.)	77.8/38	72/30	72/30	72/30		
	ГОСТ 8690-75	Радиатор "М-140-АО" (3км / секц.)	84.4/184	59.95/165	59.95/165	59.95/165		
	ГОСТ 1816-75	Труба ребристая ℓтр=2м (3км / шт.)	21.6/9	21.6/9	21.6/9	21.6/9		
		Расчетная температура -30°С						
	ГОСТ 20849-75	Конвектор "Ритм" КО20-24 (3км / шт.)	86.4/36	79.2/33	79.2/33	79.2/33		
	ГОСТ 8690-75	Радиатор М-140-АО (3км / секц.)	67.55/193	60.70/172	60.70/172	60.70/172		
	ГОСТ 1816-75	Труба ребристая ℓтр=2м (3км / шт.)	28.08/12	28.08/12	28.08/12	28.08/12		

* А - "Товары для детей"
Б - "Товары для женщин" (Товары для мужчин) - Вариант
В - "Товары для молодежи (Вариант)
Г - "Культтовары (Вариант)

продолжение

Марка поз.	Обозначение	Наименование	Количество А*	Б	В	Г	Масса ед. кг.	Примечание
		Расчетная температура -40°С						
	ГОСТ 20849-75	Конвектор "Ритм" КО20-24 (3км / шт.)	93.6/36	86.4/36	86.4/36	86.4/36		
	ГОСТ 8690-75	Радиатор "М-140-АО" (3км / секц.)	77.10/205	64.05/195	64.05/195	64.05/195		
	ГОСТ 1816-75	Труба ребристая ℓтр-2м (3км / шт.)	28.08/12	28.08/12	28.08/12	28.08/12		
	ТС-01-15 вып.4	Тепловой узел ВЯП-2 компл.	1	1	1	1		
	п/о ОМ 2161/7	Ручной насос "Родник"						
		с обвязкой компл.	1	1	1	1		
		Теплоснабжение						
		калориферов						
		Трубопровод из водогазопроводных труб ГОСТ 3262-75						
		То же ф20м	5	5	5	5		
		То же ф25м	40	25	25	25		
		То же ф32м	240	240	240	240		
		То же ф40м	25	40	40	40		
		Труба стальная бесшовная						
		ГОСТ 10704-75 ф50п.м.	30	30	30	30		
		То же ф76×3 п.м.	70	70	70	70		
	ГОСТ 18161-72	Вентиль запорный муфтовый 15к 4 18п ф15	10	10	10	10		поставка заказчика
	"	То же ф25	8	8	8	8		
	ГОСТ 18162-72	Вентиль фланцевый ф32	6	6	6	6		
		То же ф40	4	4	4	4		
	ГОСТ 9086-75	Кран воздушный ф15	10	10	10	10		
	ГОСТ 2704-66	Кран спускной ф20	5	5	5	5		

В числителе указана общая длина труб,
в знаменателе в том числе количество изолируемых труб.
Продолжение спецификации см. лист 4

Согласовано

Инв. № подл. | Подпись и дата | Взам. инв. №

Привязан

Инв. №

Рук. маст.	Колчин		
Гл. инж.	Линецкий		
Гл. инж. пр.	Потолоблина		
Рук. гр.	Рыль		
Разраб.	Рыль		
Провер.	Потолоблина		
Н. контр.	Минаева		

272-18-6 -ОВ

Унифицированный встроенно-пристроенный жилым домам магазин (блок Д-А) торговой пл. 1000 кв.м

Стадия	Лист	Листов
Р	3	

Общие данные (продолжение)

ЦНИИЭП торгово-бытовых зданий и туристских комплексов г. Москва

17412-02

Типовой проект 272-18-8 Альбом II

Спецификация систем отопления и вентиляции (продолжение)

Марка поз.	Обозначение	Наименование	Количество А	Б	В	Г	Масса ед., кг.	Примечание
		Вентиляция						
	272-18-6-ВВ АА10,11	Установка приточных						
		систем П1ИП2 в венткамере	1	1	1	1		
	А-13	Установка воздушно-тепло-						
		вой завесы У3 в венткамере	1	1	1	1		
	А-12	Установка воздушно-тепло-						
		вой завесы У1(12) в венткамере	1	1	1	1		
	Вентиляционный вентиля-	Крышный ц/б вентилятор						поставка
	торный з-д г. Вентспилс	КЦ3-90 №5 с эл. двигателем						заказчика
		4А80А6У2; N=0.9 квт						
		n=920 об/мин.	3	3	3	3		
	Учреждение А 3-308/89	Осевой вентилятор ОБ-300 №4						поставка
	г. Днепропетровск	с эл. двигателем 4АА56А4						заказчика
		N=0.12 квт; n=1380 об/мин.	1	1	1	1		
	Вентиляционный вентиля-	Крышный ц/б. вентилятор						поставка
	торный з-д г. Вентспилс	КЦ3-90 №4 с эл. двигателем						заказчика
		4А71А-6У2; N=0.4 квт						
		n=920 об/мин.	1	1	1	1		
	1.494.10	Решетка щелевая Р150	14	13	13	13		
	"	То же Р200	58	55	55	50		
	1.494-9	Решетка воздухоприточная						
	"	То же РРА4 400×200	3	3	3	3		
	"	То же РРА5 600×200	21	21	21	21		
	272-18-6-АС, А 45	Воздуховод асбестоцементный						
	"	То же 150×150 п.м	15	15	15	15		
	"	То же 200×200 п.м	20	15	15	15		
	"	То же 200×250 п.м	15	15	15	15		
	"	То же 400×250 п.м	80	80	80	70		

Продолжение

Марка поз.	Обозначение	Наименование	Количество А*	Б	В	Г	Масса ед., кг.	Примечание
	272-18-6-АС; А45	Воздуховод асбестоцементный						
		То же 500×400 п.м	12	12	12	12		
		То же 1000×500 п.м	35	35	35	35		
		Воздуховод металлический						
		ГОСТ 19903-74 δ=0.7мм 800×500 п.м	35	35	35	35		
		То же 700×600 п.м	25	25	25	25		
		То же 400×250 п.м	12	12	12	12		
	1.494-32	Зонт 450×450	2	2	2	2		
	"	То же 580×720	–	1	1	1		
	"	То же 720×720	4	4	4	4		
	"	То же 900×900	1	—	—	—		
	ГОСТ 3826-66	Сетка металлическая №10	1.8	1.8	1.8	1.8		
	ГОСТ 7338-65	Резина морозостойкая						
		листовая δ=5мм под						
		крышный вентилятор кг.	3.5	3.5	3.5	3.5		
	Машиностроительный	Лебедка ручная ДР-1	3	3	3	3		
	З-д „Красная Гвардия"							
	ГОСТ 8509-72	Прокатная сталь						
		для креплений кг	180	180	180	180		

Согласовано

Инв. № подл. | Подпись и дата | Взам. инв. №

Привязан

Инв. №

Рук.маст.	Колчин		
Гл.инж.	Линецкий		
Гл.инж.пр.	Толоконина		
Рук.гр.	Гилл		
Разраб.	Гилл		
Провер.	Толоконина		
Н.контр.	Минаева		

272-18-6-ОВ

Унифицированный ветроэнергоустановочный комплекс домов магазин (БАСК-1) торговой пл. 1000 кв. м.

Общие данные (окончание)

Стадия	Лист	Листов
Р	4	

ЦНИИЭП торгово-бытовых зданий и туристских комплексов г. Москва

1742-02

Типовой проект 272-18-6 Альбом 5

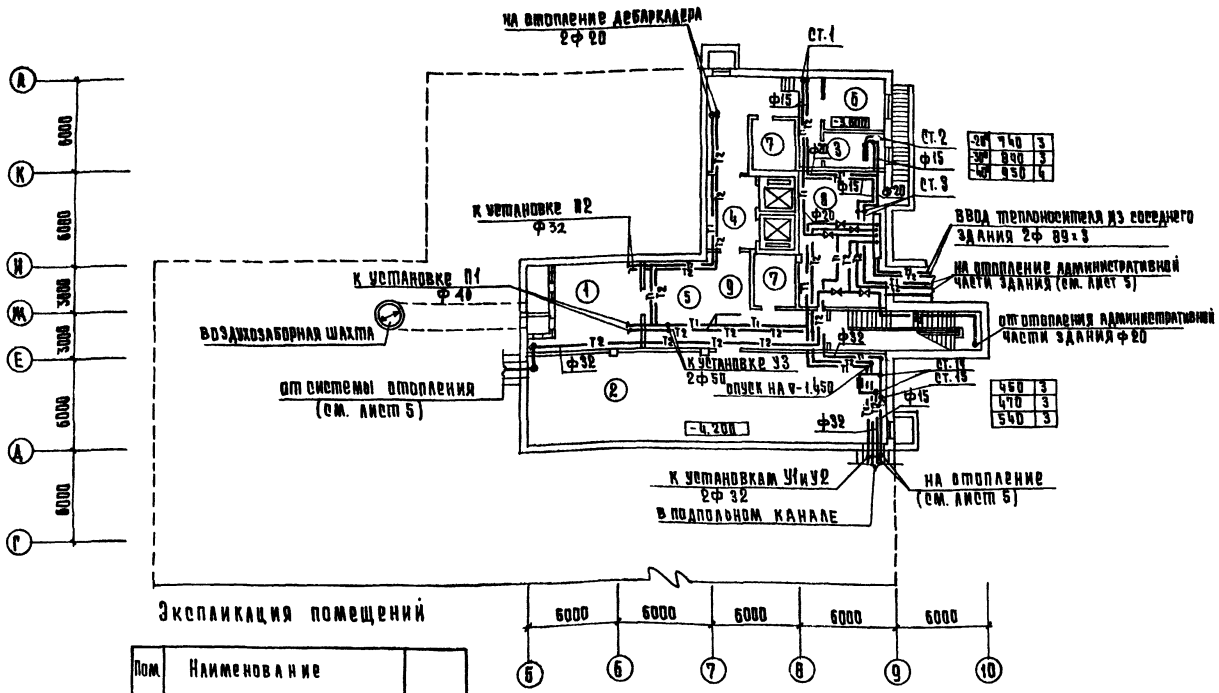

Экспликация помещений

Пом.	Наименование	
	Товары для детей	
	Подвал	
1	Венткамера	
2	Кладовая игрушек, канцтоваров, спортов.	
3	Радиоузел	
4	Разгрузочная	
5	Хранение тележек	
6	Электрощитовая	
7	Машинное отделение лифта	
8	Тепловой пункт	
9	Коридоры	

Экспликация помещений

Пом.	Наименование	
	Товары для детей	
	1 этаж	
10	Торговый зал	
11	Тамбур главного входа	
12	Венткамера	
13	Помещение для прессовки сум. отходов	
14	Разгрузочный двор на 2 машины	
15	Разгрузочная платформа на 2 машины	
16	Камера для мусора	
17	Кладовая хранения тары	
18	Мастерская ремонта оборудования	
19	Рекламно-декорационная мастерская	
20	Кладовая уборочного инвентаря	
21	Кладовая упаковочного материала	
22	Коридоры	
23	Кабинет директора секретарь	
24	Гардероб верхней одежды	
	комнаты переодевания	
25	Уборные и душевые	
26	Контора	
27	Главная касса	
28	Комнаты персонала	
29	Вестибюль для персонала	
30	Тамбур служебного входа	
31	Кафетерий на 12 мест	
32	Подсобное помещение кафетерия	
33	Комната персонала кафетерия	
34	Уборная персонала	
35	Тамбур служебного входа кафетерия	
36	Гладильная	
37	Кладовая готового платья, трикотажа, спорттоваров, обуви, товаров для юного техника	
38	Мастерская подгонки готового платья	

Согласовано:
ГА МИНЖ ПР-ТА ЖИЛИЕВА
ГА МИНЖ ПР-ТА ГАВРИЛОВ
ГА МИНЖ ПР-ТА РОГОВЦЕВ
ГА МИНЖ ПР-ТА ШАПОВАЛОВ

Взам. инв. № | Подп. и дата | Инв. № подл.

Гл. инж. пр. ВК	Жилиева		
Гл. инж. пр. ТГ	Грязева		
Гл. инж. пр. ЭС	Шишкин		

Привязан

Инв. №

272-18-16-ОВ

Рук. маст.	Колчин		
Гл. инж.	Линецкий		
Гл. инж. пр.	Голобокина		
Рук. гр.	Гиль		
Разраб.	Гиль		
Провер.	Голобокина		
Н. контр.	Минаева		

Унифицированный ветрено-инсеторельный комплект домов магазина (блок Ц-А) торговой пл. 1800 кв.м.

Стадия	Лист	Листов
Р	5	

Отопление. План подвала. Экспликация помещений.

ЦНИИЭП торгово-бытовых зданий и туристских комплексов г. Москва

17412-02

Типовой проект 272-18-6 Альбом

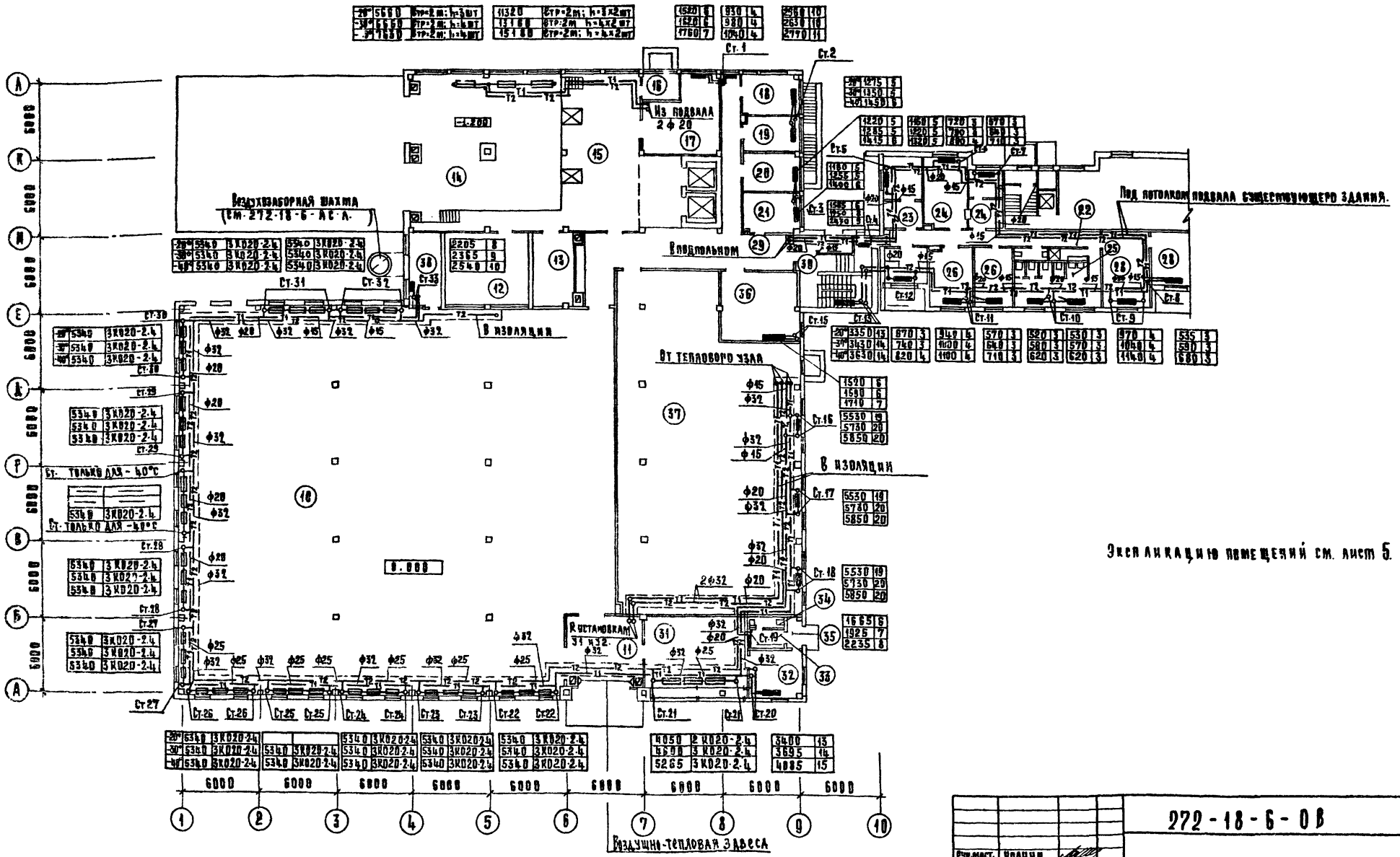

Экспликацию помещений см. лист 5.

Рук. маст.	Колчин		
Гл. инж.	Линецкий		
Гл. инж. пр.	Голоболина		
Рук. гр.	Гиль		
Разраб.	Гиль		
Проверил	Голоболина		
Н. контр.	Минаева		

Привязан

Инв. №

272-18-6-ОВ

Экспериментальный встроенно-пристроенный к жилым домам магазин (блок VI-А) торговой пл. 1000 кв. м.

Отопление. План 1 этажа.

Стадия	Лист	Листов
Р	6	

ЦНИИЭП г. Москва

Госгражданстрой СССР. Институт зданий и сооружений комплексов

17412-02

Типовой проект 272-18-6 Альбом

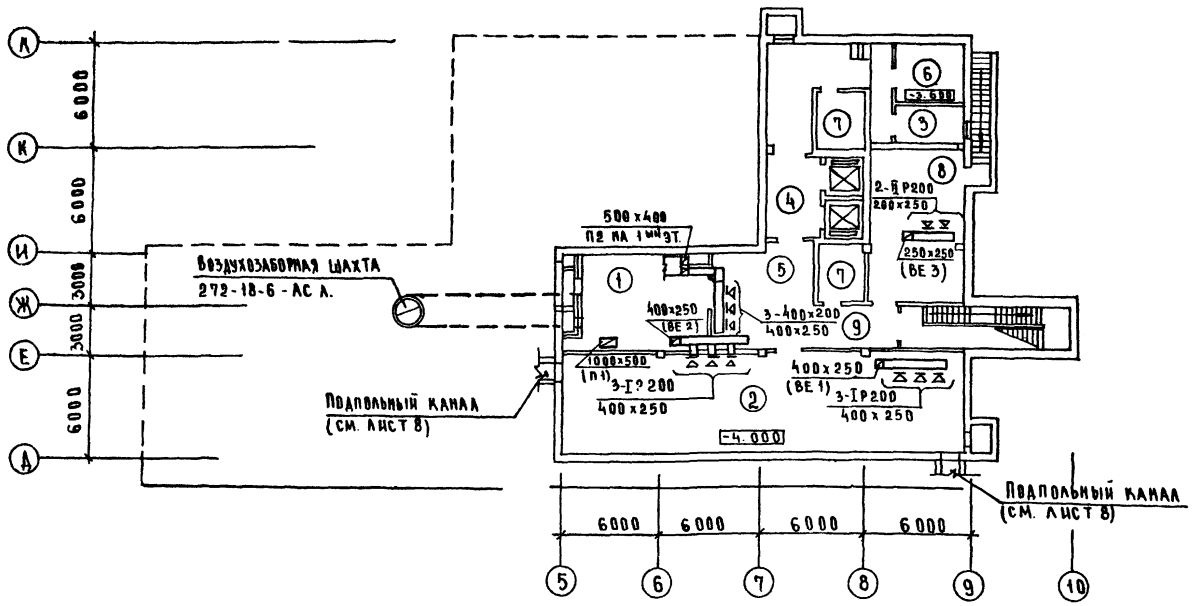

Экспликация помещений

Пом	Наименование	
	Товары для детей	
	Подвал	
1	Венткамера	
2	Кладовая игрушек, канцтоваров, спорттоваров	
3	Радиоузел	
4	Разгрузочная	
5	Хранение тележек	
6	Электрощитовая	
7	Машинное отделение лифта	
8	Тепловой пункт	
9	Коридоры	

Экспликация помещений

Пом	Наименование	
	Товары для детей	
	1 этаж	
10	Торговый зал	
11	Тамбур главного входа	
12	Венткамера	
13	Помещение для прессовки бумажных отходов	
14	Разгрузочный двор на 2 машины	
15	Разгрузочная платформа на 2 машины	
16	Камера для мусора	
17	Кладовая хранения тары	
18	Мастерская ремонта оборудования	
19	Рекламно-декорационная мастерская	
20	Кладовая уборочного инвентаря	
21	Кладовая упаковочного материала	
22	Коридоры	
23	Кабинет директора, секретарь	
24	Гардероб верхней одежды, комнаты переодевания	
25	Уборные и душевые	
26	Контора	
27	Главная касса	
28	Комнаты персонала	
29	Вестибюль для персонала	
30	Тамбур служебного входа	
31	Кафетерий на 12 мест	
32	Подсобное помещение кафетерия	
33	Комната персонала кафетерия	
34	Уборная персонала кафетерия	
35	Тамбур служебного входа кафетерия	
36	Гладильная	
37	Кладовая готового платья, трикотажа, спорттоваров, обуви, товаров для юного техника, колясок.	
38	Мастерская подгонки готового платья	

Согласовано

Гл. инж. пр. ВН	Зайцева	
Гл. инж. пр. теплоэлектросетей	Грабова	
Гл. инж. пр. ув	Пронштейн	
Гл. инж. пр. ТА	Базаров	
Гр. инж. пр. ТА	Соболев	
Гл. инж. пр. ЭО	Шарыгина	

Взам. инв. № | Подп. и дата | Инв. № подл.

Привязан

Инв. №

Рук. маст.	Кочин	
Гл. инж.	Линецкий	
Гл. инж. пр.	Толоконина	
Рук. гр.	Гиль	
Разраб.	Гиль	
Провер.	Толоконина	
Н. контр.	Микаева	

272-18-6-ОВ

Унифицированный встроенно-пристроенный к жилым домам магазин (блок VI-А) торговой пл. 1000 кв. м

Стадия	Лист	Листов
Р	7	

Вентиляция. План подвала. Экспликация помещений.

ЦНИИЭП торгово-бытовых зданий и туристских комплексов г. Москва

17412-02

Типовой проект 272-18-6 Альбом II

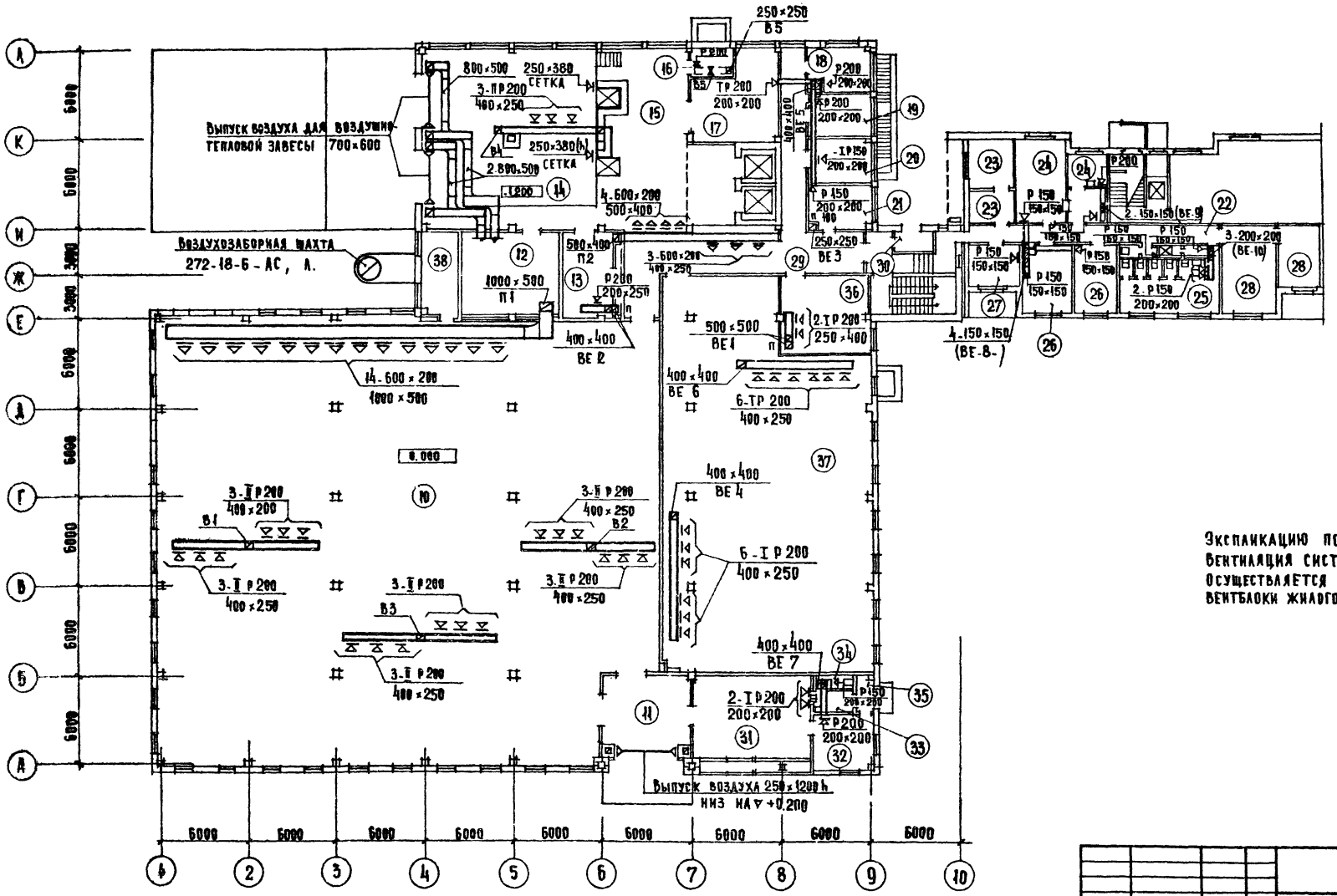

Экспликацию помещений см. лист 7
Вентиляция систем ВЕ-8; ВЕ-9 и ВЕ-10 осуществляется через существующие вентблоки жилого здания.

Рук.маст	Квачин		
Гл.инж.	Линецкий		
Гл.инж.пр.	Толобовина		
Рук.гр.	Гиль		
Разраб.	Гиль		
Провер.	Толобовина		
Н.контр.	Минаева		

Привязан

Инв. №

272-18-6-ОВ

Унифицированный встроенно-пристроенный к жилым домам магазин (блок-А) торговой пл. 1000 кв.м.

Вентиляция. План 1го этажа

Стадия	Лист	Листов
Р	8	

ЦНИИЭП торгово-бытовых зданий и туристских комплексов г. Москва

17412-02

Согласовано: Гл. арх. пр. та Бабьяков; Гл. инж. пр. тс Соболев; Гл. инж. пр. эо Шкурошаков; Гл. инж. пр. вк Занчева; Гл. инж. пр. тхн Рябова; Гл. инж. пр. ус Принштейн

Инв. № подл. | Подп. и дата | Взам. инв. №

Типовой проект 272-18-6 Альбом

Схема системы отопления

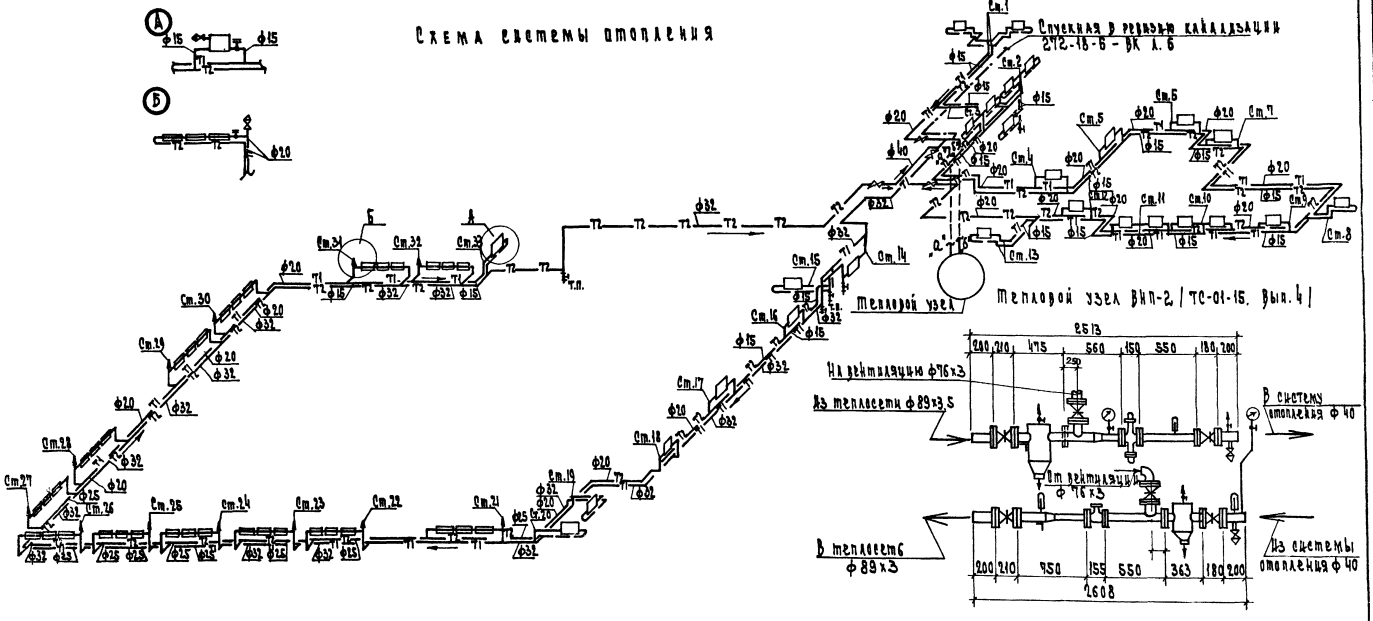

						272-18-6 ОВ		

Типовой проект 272-18-6 Альбом II

Разрез 1-1

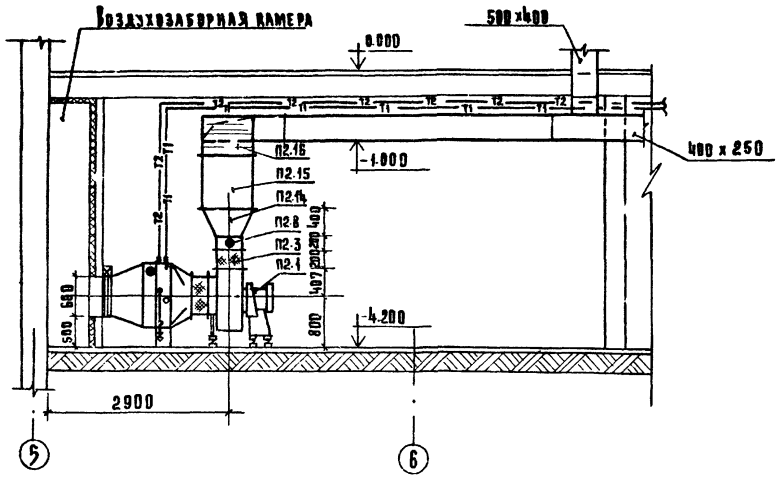

Разрез 2-2

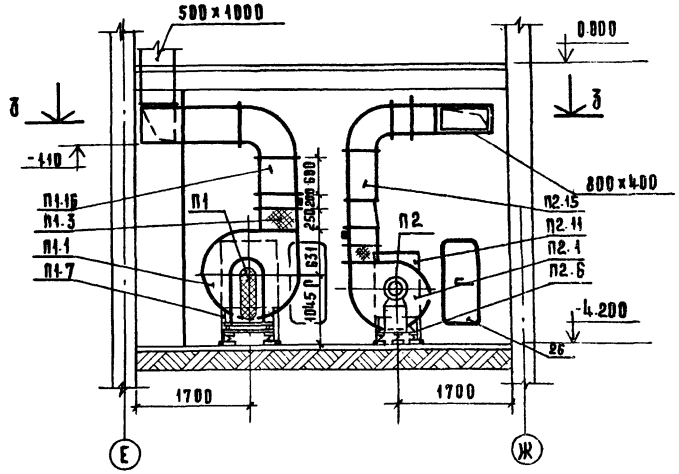

План

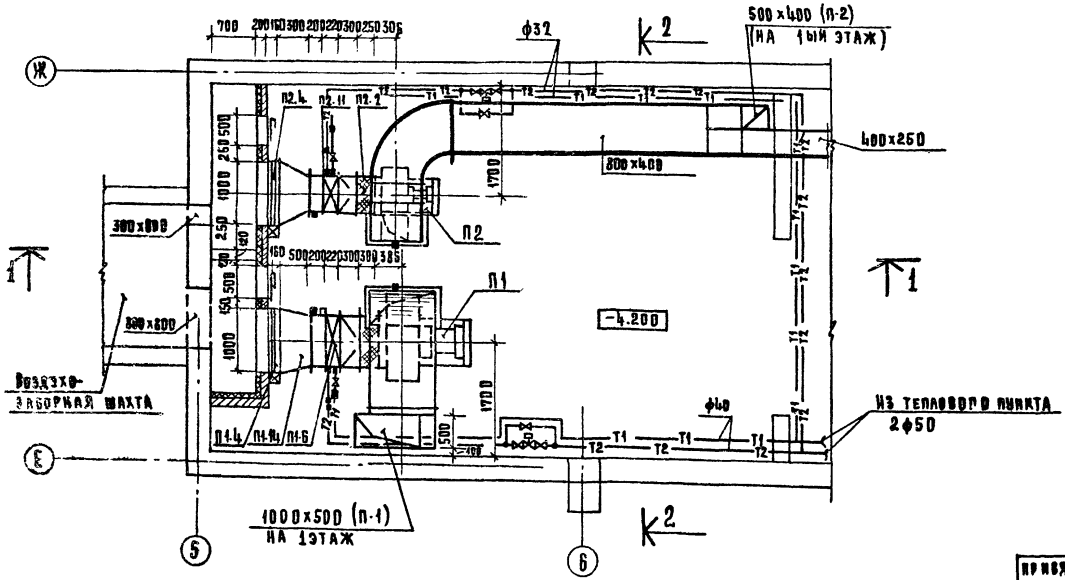

Спецификацию на установки П1 и П2 см. лист 11

				272-18-6-ОВ			
Рук. маст.	Колчин			Энергосберегающий встроенно-пристроенный к жилым домам магазин (блок VI-А) торговой пл. 1000 кв.м.	Стадия	Лист	Листов
Гл. инж. п.	Линецкий				Р	10	
Гл. инж. пр.	Толоболина						
Рук. гр.	Риль			Установка приточных систем П1 и П2 (начало)	ЦНИИЭП жилища		
Разраб.	Линкевич				г. Москва		
Проверил	Толоболина						
Н. контр.	Минаева						

Привязан

Инв. №

19412-02

Типовой проект 272-18-6 Альбом

Поз. обозначение	Обозначение	Наименование	Кол.	Масса ед., кг	Примечание
1	2	3	4	5	6
		П1			
П1.1	Учреждение УЮ-400/5	Агрегат вентиляторный АВЗ-2 комплект:	1		Поставка заказчика
		а) Вентилятор центробежный Ц4-70 №8 исп.6, пол. Р0°			
		б) Электродвигатель 4А112М2У3			
		n=950 об/мин; N=4 квт			
П1.2	Серия 5.904-5	Вставка ВВ8	1		
П1.3	То же	Вставка ВНА 8	1		
П1.4	Вентиляционный ремонтный завод	Заслонка утепленная КУУ 600×1000 с электроприводом и электроподогревом	1		Поставка заказчика
П1.5	Производственное объединение „Эра" г. Пенза	Электрический исполнительный механизм ПР-1м	1		
П1.6	ГОСТ 7201-70	Калорифер пластинчатый			
		Расчетная температура:			
		tн.в -9,5°С КВБ-7п	2		Поставка заказчика
		tн.в -19°С КВС-8п	2		
		tн.в -28°С КВС-10п	2		
П1.7	Серия 4.904-25	Подставка под калорифер	4		
П1.8	Серия 5.904-4	Дверь утепленная герметическая 1,5×1,5×0,5	1		
П1.9	Изделия главмонтажмонтажа	Бобышка БОМ 27×2	2		
П1.10	Автоматика	Бобышка БП1-М27-SS			
		Расширитель Д76 Н320	2		
П1.11	То же	Бобышка БОМ 18×1,5	1		
П1.12	"	Бобышка Б 45° М18×1,5			
		Расширитель Д133 Н400	1		
П1.13	"	Бобышка БОМ 36×1,5	1		
П1.14	ГОСТ 19903-74	Диффузор 1000×500 на 1065×750; δ=500; δ=0,7 мм	1		
П1.15	То же	Диффузор 1003×780 на ф 800; δ=0,7 мм; R=300 м	1		
П1.16	То же	Диффузор 560×560 на 1000×500; δ=0,7; R=500	1		
П1.17	ГОСТ 19903-74	Воздуховод 1000×500 п.м	1		
П1.18	То же	Отвод 1000×500 п.м	1		

1	2	3	4	5	6
		П2			
П2.1	Учреждение УЮ-400/4	Агрегат вентиляторный АВЗ-100-2 комплект	1		Поставка заказчика
		а) Вентилятор центробежный Ц4-70 №6,3 исп. 1; пол. Л0°			
		б) Электродвигатель 4А 100 L2 У3 N=2,2 квт; n=950 об/мин			
П2.2	Серия 5.904-5	Вставка ВВ6,3	1		
П2.3	То же	Вставка ВНА 6,3	1		
П2.4	Вентиляционный ремонтный завод	Заслонка утепленная КУУ 800×1000 с электроприводом и электроподогревом	1		Поставка заказчика
П2.5	Производственное объединение „Эра" г. Пенза	Электрический исполнительный механизм ПР-1м	1		
П2.6	Серия 4.904-25	Подставка под калорифер h=500	4		
П2.7	Серия 5.904-4	Дверь герметическая утепленная 1,25×0,5	1		
П2.8	Изделия главмонтажмонтажа	Бобышка БОМ 27×2	2		
П2.9		Бобышка БП1-М27-SS			
	То же	Расширитель Д76 Н320	2		
П2.10	То же	Бобышка Б 45 М18×1,5			
		Расширитель Д133 Н400	1		
П2.11	ГОСТ 7201-70	Калорифер пластинчатый			
		Расчетная температура:			
		tн.в -9,5°С КВБ-6п	2		Поставка заказчика
		tн.в -19°С КВБ-6п	2		
		tн.в -28°С КВБ-7п	2		
П2.12	ГОСТ 19903-74	Диффузор 1000×500 на 1065×750; R=500; δ=0,7	1		
П2.13	То же	Диффузор 1065×550 на ф 630; R=500; δ=0,7	1		
П2.14	То же	Диффузор 441×441 на 800×400; δ=0,7; R=400;	1		
П2.15	ГОСТ 19903-74	Воздуховод 800×400 п.м	5		
П2.16	То же	Отвод 800×400	3		

Привязан

Инв. №

Рук. мас. Колесник
Н. инж. Мальницкий
Гл. инж. пр. Голубовский
Рук. гр. Рыс
Разраб. Данкевич
Провер. Полбокин
Н. контр. Шкадова

272-18-6 ОВ

Экспериментальный ремонтно-эксплуатационный завод к жилым домам магазин (блок Ц-А) торговой площадью 1000 кв. м

Стадия	Лист	Листов
Р	11	

Установка. Проточных систем. Лист 2 (продолжение)

ЦНИИЭП торгово-бытовых зданий и комплексов г. Москва

17412-02

Альбом I

Типовой проект 272-18-6

Разрез 1-1

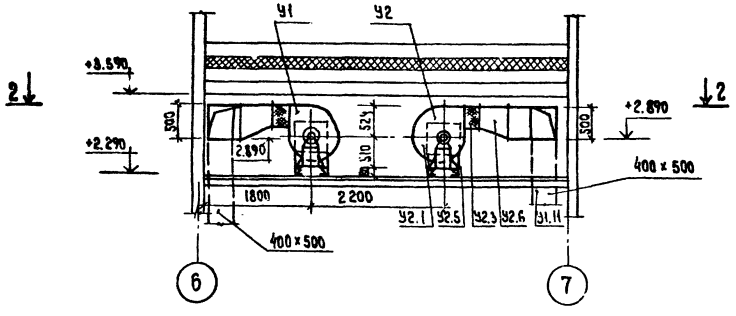

План

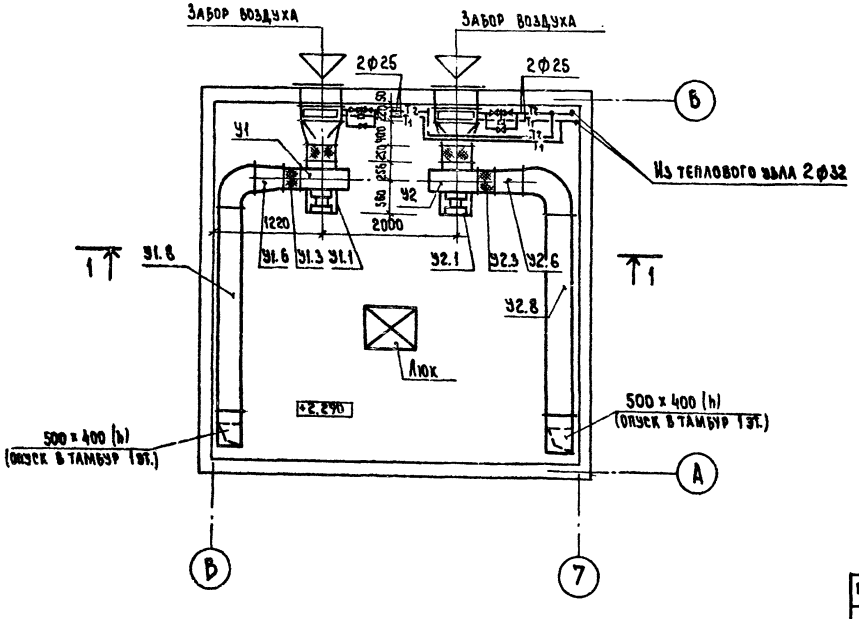

Поз. обознач.	Обозначение	Наименование	Кол.	Масса ед. т	Примечание
		У-1 (У-2)			
У1.1	Учреждение	Агрегат вентиляторный			поставка
	У10-400/4	А5.105-1 комплектно	2		заказчика
		а) вентилятор центробежный			
		Ц4-70 № 5, исп. 1; пол. пр 90°			
		б) электродвигатель 4А80 А6			
		N=0.8 квт; n=930 об/мин.			
У1.2	Серия 5.904-5	Вставка ВВ-5	2		
У1.3	То же	Вставка ВНА-5	2		
У1.4	ГОСТ 7201-70	Калорифер пластинчатый			поставка
		КВБ7-П	2		заказчика
У1.5	Серия 4.904-25	Подставка под калорифер			
		h=500	8		
У1.6	ГОСТ 19903-74	Диффузор 350x350			
		на 400x500; δ=0.7; Р=300	2		
У1.7	ГОСТ 19903-74	Диффузор 503x655 на			
		ф500; Р=400; δ=0.7	2		
У1.8	ГОСТ 19903-74	Воздуховод 400x500 п.м.	15		
У1.9	Изделие главмонтаж-автоматики	Расширитель Д76, Н320 с бобышкой БП-Н27-55	4		
У1.10	ГОСТ 3826-66	Сетка металлическая Н10	1		$м^2$
У1.11	ГОСТ 19903-74	Отвод 500x400; δ=0.7	4		

Спецификация дана для двух установок У1 и У2.

Согласовано:
Гл. арх. пр-та Давыдов
Гл. инж. пр-та Соболев
Гл. инж. пр-та Кирилюк
Гл. инж. пр-та Ж. Ж. Н.
Гл. инж. пр-та Ж. Ж. Н.
Гл. инж. пр-та (Гипрогаз)

Инв. № подл. | Подпись и дата | Взам. инв. №

Привязан

Инв. №

Рук. мас.	Колчин		
Гл. инж. м.	Линецкий		
Гл. инж. пр.	Голобланка		
Рук. тр.	Тиль		
Разраб.	Линкевич		
Провер.	Голобланка		
Н. контр.	Минаева		

272-18-6-ОВ

Унифицированный встроенно-пристроенный к жилым домам магазин (блок VI-А) торговой пл. 1000 кв. м.

Установка систем У1 и У2.

Стадия	Лист	Листов
Р	12	

ЦНИИЭП торгово-бытовых зданий и туристских комплексов г. Москва

17412-02

Типовой проект 272-18-6 Альбом I

Разрез 1 1

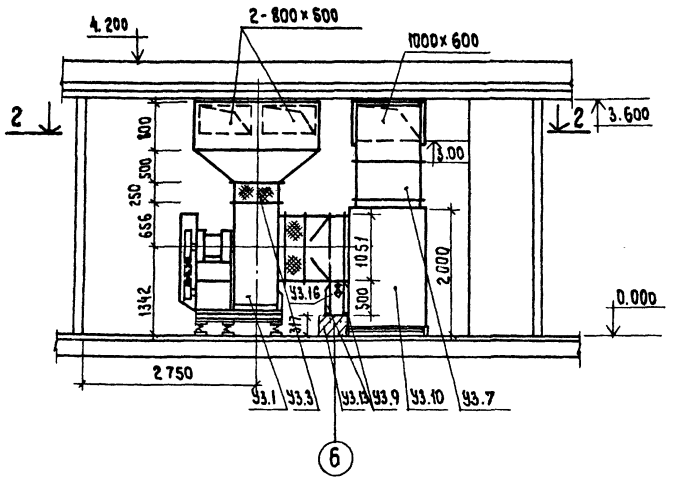

План

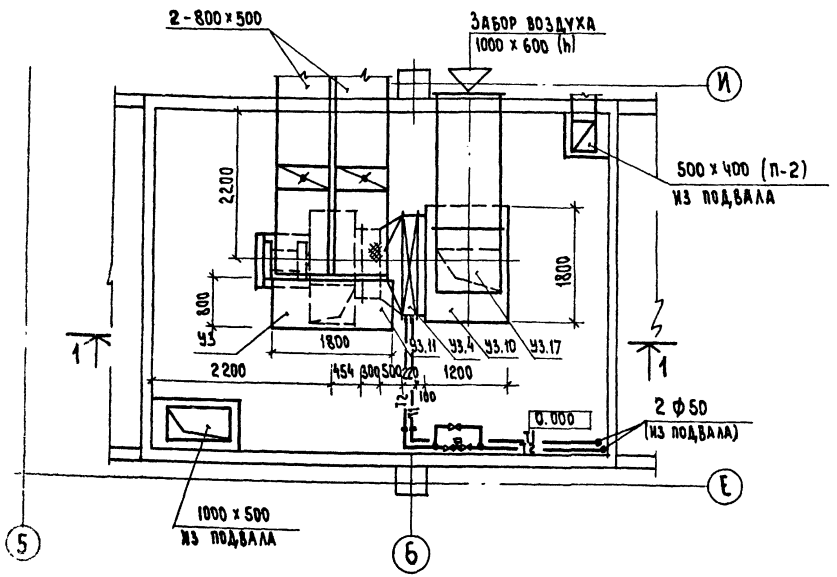

Поз. обознач.	Обозначение	Наименование	Кол.	Масса ед.т	Примечание
1	2	3	4	5	6
		У3			
У3.1	Учреждение УЮ-400\5	Агрегат вентиляторный			Поставка
		А10-2 комплектно:	1		заказчика
		а) вентилятор центробежный			
		Ц4-70 № 10 исп. 6; пол. ЛО			
		б) электродвигатель			
		А132 S6; n=960 об/мин N 5.5 квт.			
У3.2	Серия 5.904-5	Вставка ВВА 10 шт.	1		
У3.3	То же	Вставка ВНА 10	1		
У3.4	ГОСТ 7201-70	Калорифер пластичный			Поставка
		КВБ-НП	1		заказчика
У3.5	ГОСТ 19903-74	Диффузор 700×700 на 1800×800; Р=500	1		
У3.6	ГОСТ 19903-74	Диффузор 1005×1655 на 1000; Р=500	1		
У3.7	ГОСТ 19903-74	Воздуховод 1000×600 п.м.	3		
У3.8	То же	Воздуховод 800×500	5.5		
У3.9	Серия 4.904-25	Подставка под			
		калорифер h=500	4		
У3.10	272-18-6-АС, л.	Короб 1200×1800×200 (h)	1		
У3.11	То же	Короб 1800×800×800 (h)	1		
У3.12	Изделие главмонтаж-	Бобышка БП1-М27-55			
	автоматики	Расширитель Д76, Н320	2		
У3.13		Бетонное основание			
		450×1800×317 (h)			
У3.14	1.494-14. в.2	Заслонка воздушная			Поставка
		прямоугольного сечения			заказчика
		Р 500×800 Э	2		
У3.15	ГОСТ 19903-74	Воздуховод, 800×500 п.м.	4.5		
У3.16	То же	То же 1000×500	4.5		
У3.17	То же	Отвод, 600×1000	1		

Рук. мас.	Колчин	272-18-6-08	
Гл. инж. м.	Линецкий	Унифицированный ветрозенно-пристроенный к жилым домам магазин (блок VI-А) торговой пл. 1000 кв.м	Стадия Р, Лист 13, Листов
Гл. инж. пр.	Толоболина		
Рук. тр.	Гиль		
Разраб.	Линкевич	Установка системы У3.	ЦНИИЭП торгово-бытовых зданий и туристских комплексов г. Москва
Провер.	Толоболина		
Н. контр.	Минаева		

Привязан

Инв. №

17412-02

Типовой проект 272-18-6 Альбом II

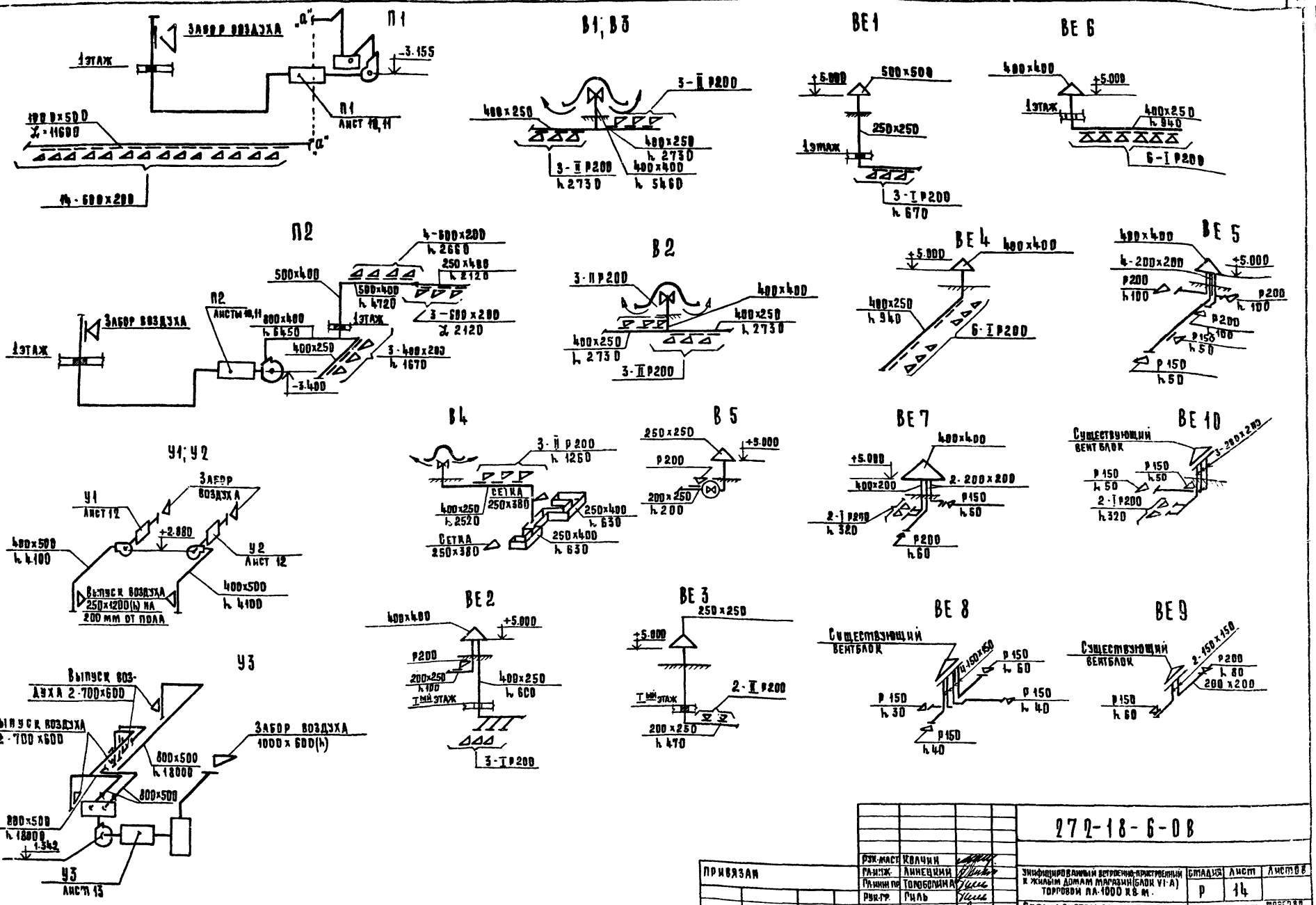

Согласовано:

Инв. № подл. | Подпись и дата | Взам. инв. №

Рук. маст.	Колчин		
Гл. инж.	Линецкий		
Гл. инж. пр.	Тороболина		
Рук. гр.	Риль		
Разраб.	Линкевич		
Пров.	Тороболина		
Н. контр.	Минаева		

Привязан

Инв. №

272-18-6-ОВ

Унифицированный встроенно-пристроенный к жилым домам магазин (блок VI-А) торговой пл. 1000 кв. м.

Схемы систем вентиляции П1; П2; В1÷В5; У1÷У3; ВЕ1÷ВЕ10.

Стадия	Лист	Листов
Р	14	

ЦНИИЭП г. Москва

Госгражданстрой Типовых зданий и типовых конструкций

17412-02

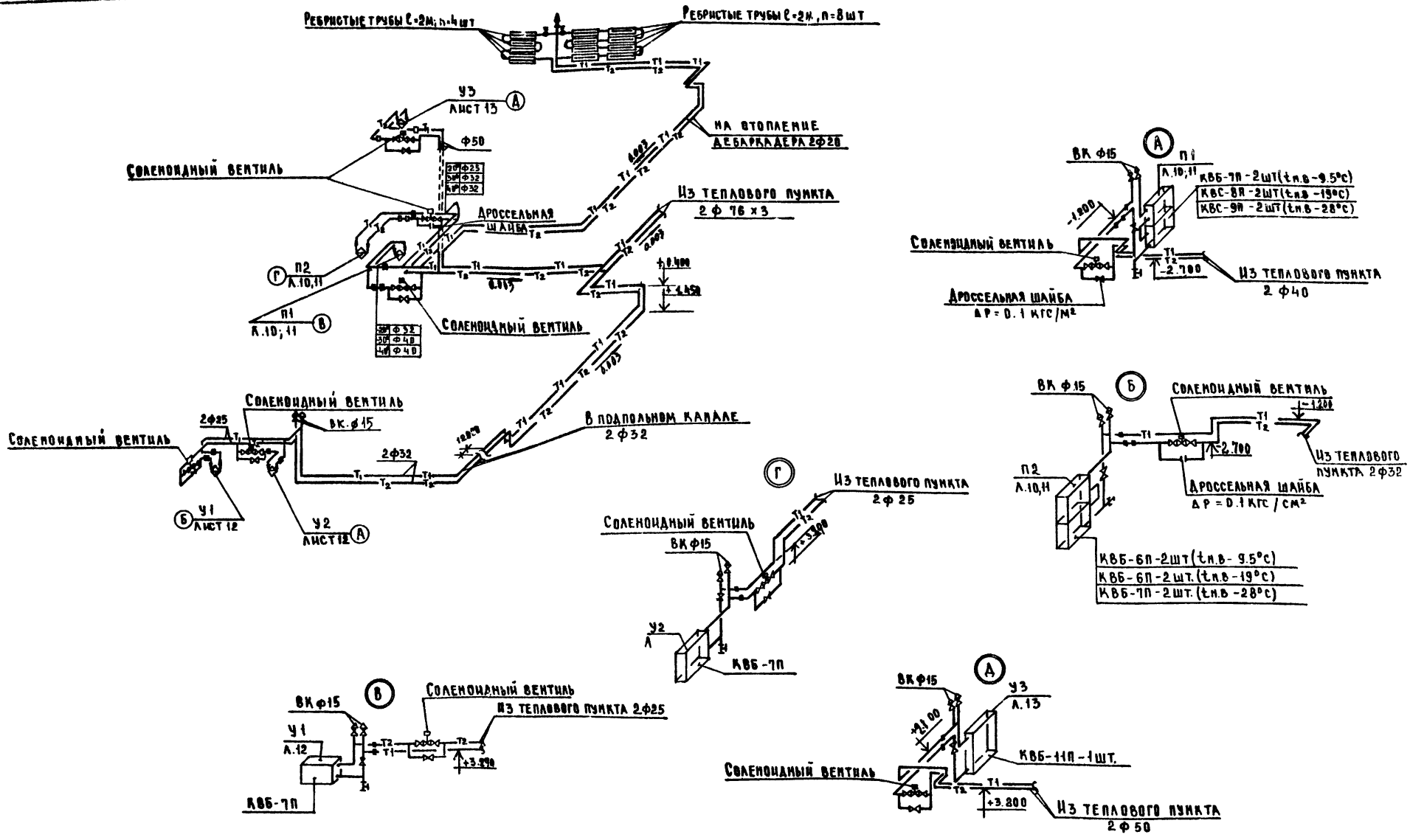

				272-18-6-ОВ			
		Рук.маст	Колчин				
Привязан		Гл.инж.	Лцнецкий	Унифицированный встроенно-пристроенный к жилым домам магазин (блок VI-А) торговой пл. 1000 кв.м	Стадия	Лист	Листов
		Гл.инж.пр	Толоболина		Р	15	
		Рук.гр.	Гиль				
		Разраб	Гиль	Схема теплоснабжения калориферов и отопления дебаркадера.	ЦНИИЭП торгово-бытовых зданий и туристских комплексов г.Москва		
		Пров.	Толоболина				
Инв. №		Н.контр.	Минаева				

1742-02

Типовой проект 272-18-6 Альбом II

„Культтовары"
Фрагмент плана 1 этажа

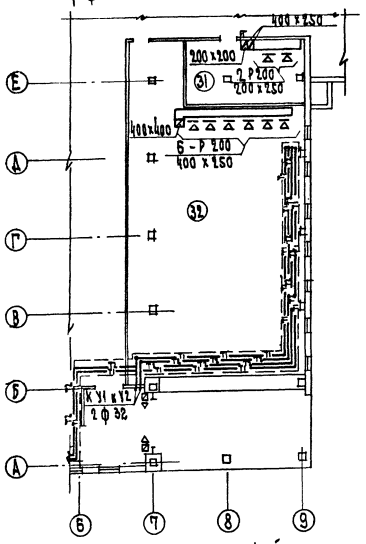

Экспликация помещений

Пом.	Наименование	
	Культтовары	
	Подвал	
2	Кладовая канцтоваров, игрушек	
	1 этаж	
31	Мастерская по проверке радиотоваров	
32	Кладовая радиотоваров, музтоваров, фототоваров, оптики и игрушек	
33	Кладовая	

„Товары для женщин", „Товары для мужчин"
Фрагмент плана 1 этажа

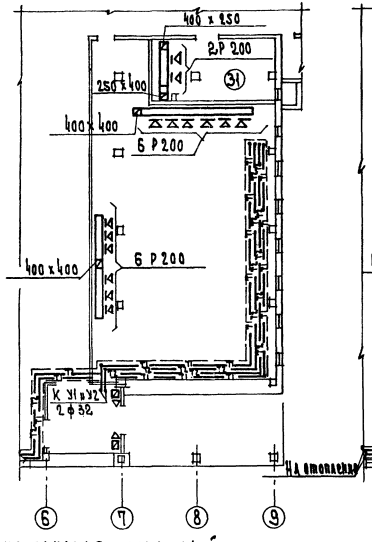

Экспликация помещений

Пом.	Наименование	
	Товары для женщин	
	Подвал	
2	Кладовая обуви, тканей	
	1 этаж	
31	Гладильная	
32	Кладовая готового платья, белья, трикотажа	
33	Мастерская подгонки готового платья	
	Товары для мужчин	
	Подвал	
2	Кладовая тканей, белья, трикотажа, парфюмерии	
	1 этаж	
31	Гладильная	
32	Кладовая готового платья, головных уборов, обуви	
33	Мастерская подгонки готового платья	

„Товары для молодежи"
Фрагмент плана 1 этажа

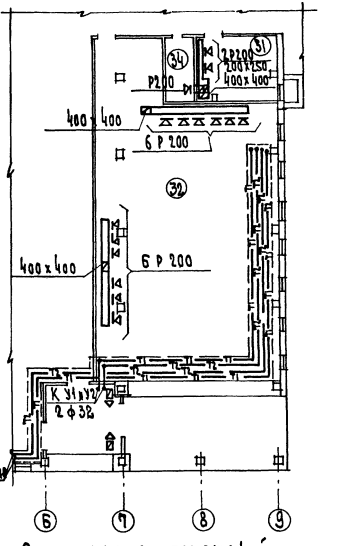

Экспликация помещений

Пом.	Наименование	
	Товары для молодежи	
	Подвал	
2	Кладовая канцтоваров, спорттоваров	
	1 этаж	
31	Гладильная	
32	Кладовая готового платья, головных уборов, белья, трикотажа, обуви	
33	Мастерская подгонки готового платья	
34	Мастерская по проверке радиотоваров	

Привязан

Инв. N

Рук. маст.	Колчин		
Гл. инж. пр.	Ланский		
Гл. инж. пр.	Полевщиков		
Рук. гр.	Гвай		
Разраб.	Гвай		
Провер.	Поболодина		
Н. контр.	Минеева		

272-18-6 ОВ

Индивидуальный непрерывно-проточный кипяльник домам магазин блок 4-А торговой пл. 1000 кв. м.

Отопление и вентиляция отделения товаров для женщин, товаров для мужчин, товаров для молодежи, „Культтовары"

Стадия	Лист	Листов
Р	16	

ЦНИИЭП торгово-бытовых комплексов и предприятий общественного питания г. Москва

17 412-02

Типовой проект 272-18-6 Альбом II

Разрез 1-1

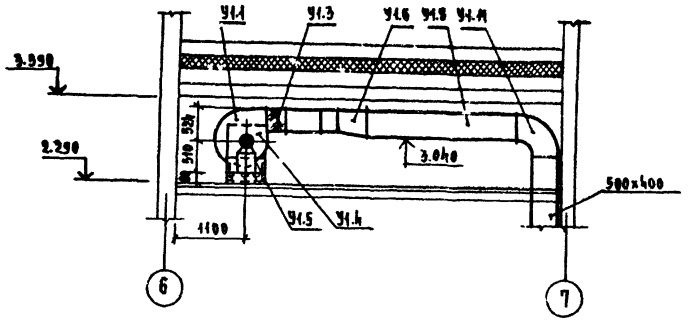

План

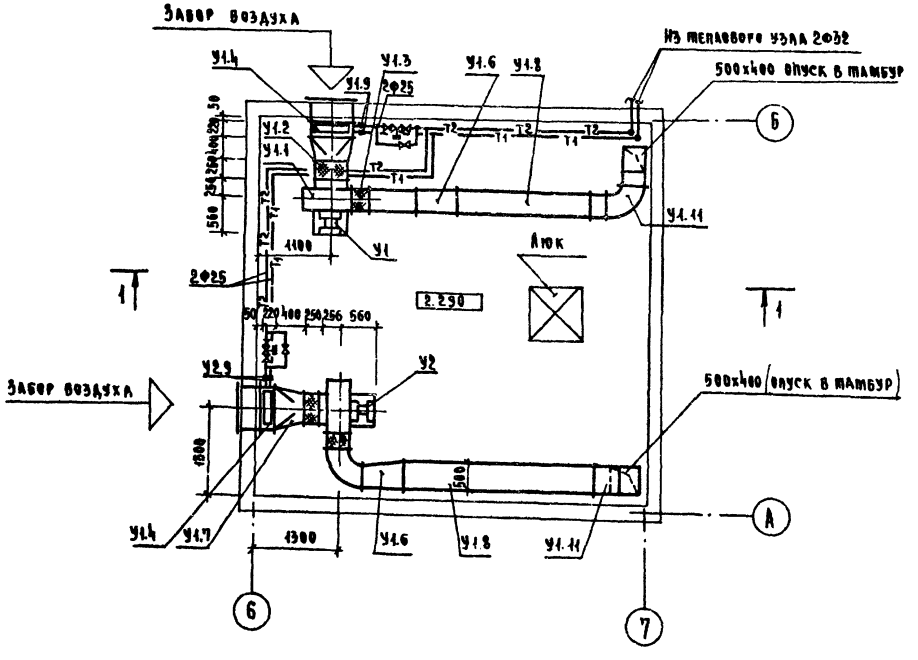

Марка поз.	Обозначение	Наименование	Кол.	Масса ед. кг	Примечание
		У1 (У2)			
У1.1		Агрегат вентиляторный			Поставка заказчика
		АВ105-1 компл.	2		
		в. Вентилятор центро-			
		бежный Ц4-70 №5 исполнен.1			
		положение А90			
		б. Электродвигатель 4А80А6			
		N=0.8 квт n=930 об/мин.			
У1.2	5.904-5	Вставка ВВ-5	2		
У1.3	то же	Вставка ВНА-5	2		
У1.4	ГОСТ 7201-70	Калорифер КВБ-7П	2		Поставка заказчика
У1.5	4.904-25	Подставка под калорифер	8		
У1.6	ГОСТ 13904-74	Диффузор (350x350) на			
		(500x400); ℓ=600; δ=0,7	2		
У1.7	то же	Диффузор (705x555)			
		на Ф500; ℓ=400; δ=0,7	2		
У1.8	то же	Воздуховод 500x400м	12		
У1.9	Изделие Гаабмонтаж	Расширитель Д76 Н320			
	автоматики	с бобышкой БП1-М27-55	4		
У1.10		Сетка металлическая			
		№10 м²	1.5		
У1.11	ГОСТ 13904-74	Отвод 500x400	4		

Спецификация дана для двух установок У1 и У2

Согласовано

Гл. арх. пр-та	Завьялов	
Гл. инж. пр-та	Собалев	
Гл. ОВК	Зайцева	

Гл. инж.	Жарковский	
Гл. ВВ и К	Рябова	
Гл. электр.	Гринберг	

Инв. № подл. | Подп. и дата | Взам. инв. №

Привязан

Инв. №

Рук. маст.	Колчин		
Гл. инж. пр.	Линецкий		
Гл. инж. пр.	Голоболика		
Рук. гр.	Гиль		
Разработ.	Гиль		
Проверил	Голоболика		
Н. контр.	Минаева		

272-18-6-ОВ

Специализированный встроенно-пристроенный к жилым домам магазин (блок VI-А) торговой пл. 1000 кв.м.

Установка систем У1 и У2 для вариантов магазинов

Стадия	Лист	Листов
Р	17	

ЦНИИЭП торг. зд. бытового обслуживания и туристского комплексов г. Москва

17412-02

Типовой проект 272-18-6 Альбом

ТИПОВОЙ ПРОЕКТ

ВК Водопровод и канализация

Технический проект утвержден Госгражданстроем Приказ № 26 от 28 января 1980г.

Рабочие чертежи введены в действие ЦНИИЭП торгово-бытовых зданий и туристских комплексов Приказ № 81 от 14 августа 1981г.

Таблица 1

Основные показатели по чертежам водопровода и канализации

Наименование системы	Потребный напор на вводе, м.вод.ст.	Расчетный расход м³/сут	м³/ч	л/сек	при пожаре л/сек.	Установленная мощность электродвигателей квт	Примечание
Водопровод	13,0	14,8	3,16	1,05	3,55		
Горячее водоснабжение	17,0	8,2	2,34	0,95	—		
Канализация		16,4	5,5	2,55	—		

Показатели расхода черных металлов

Вид системы	Расход черных металлов, всего: стали, т	чугуна, т	на 1м² общей площади: стали, кг	чугуна, кг
Водоснабжение	1,36	—	0,52	—
Канализация	—	0,9	—	0,35

Привязка настоящего типового проекта выполнена в соответствии с действующими нормами и правилами /в том числе по взрыво-пожарной безопасности/

Гл. инж. проекта

Настоящий проект выполнен в соответствии с действующими нормами и правилами /в том числе по взрыво-пожарной безопасности/

Гл. инж. проекта Зайцева

Таблица 2

Ведомость рабочих чертежей

Лист	Наименование	Примечание
1	Общие данные	
2	Спецификация систем водопровода и канализации	
3	Водопровод. Канализация. План подвала. Фрагменты планов 1 этажа вариантов „Товары для молодежи", „Культтовары"	
4	Водопровод. Канализация. План 1 этажа. Фрагмент плана 1 этажа варианта „Товары для женщин", „Товары для мужчин"	
5	Водопровод. Канализация. Фрагменты.	
6	Водопровод. Схема систем В1, Т3.	
7	Канализация. Разрезы К1; К2, К3.	
8	Экспликация помещений. Воронка.	

Таблица 3

Ведомость прилагаемых и ссылочных документов

Обозначение	Наименование	Примечание
Типовой проект 4.901-8	Водомерный узел со счетчиком воды ВВ-50 по схеме №4	

План-схема

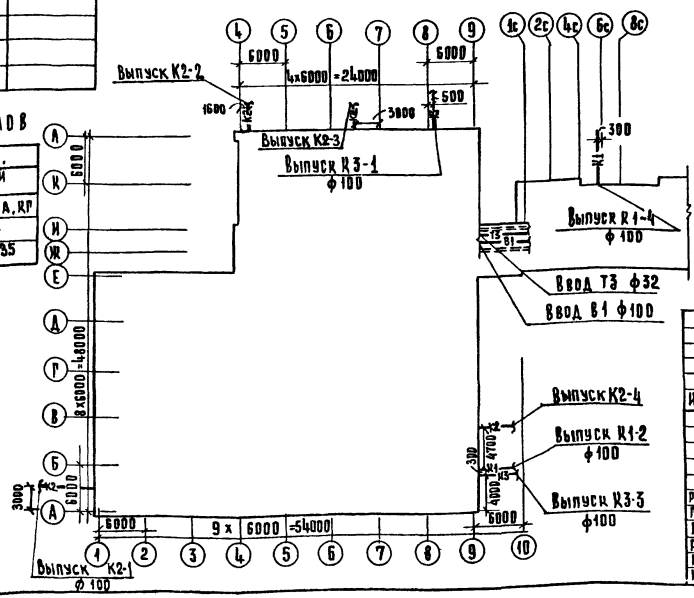

Общие указания.

Монтаж и приемку санитарно-технических устройств производить в соответствии со СНиП III-28-75 „Санитарно-техническое оборудование зданий и сооружений. Правила производства и приемки работ".

Трубопроводы холодного и горячего водоснабжения монтируются из стальных водогазопроводных оцинкованных труб на резьбе.

Магистральные трубопроводы холодного и горячего водоснабжения изолируются минераловатными матами толщиной 30мм, обертываются пергамином или рубероидом и оштукатуриваются асбестоцементным раствором толщиной 10мм по металлической сетке.

Привязки внутренних трубопроводов даны от чистой отделки стен или перегородок.

Крепление трубопроводов холодного и горячего водоснабжения, канализации производить в точном соответствии со СНиП III-28-75.

Деталь пропуска вентиляционного стояка канализации через покрытие смотри архитектурно-строительные чертежи.

Трубопроводы холодного и горячего водоснабжения, прокладываемые по полу, закрываются плинтусом.

Трубопроводы, прокладываемые открыто, окрашиваются масляной краской в цвет отделки помещений.

Трубопроводы холодной и горячей воды к раковинам и душам прокладываются скрыто в бороздах стен.

Трубы горячего водоснабжения в местах пересечения с внутренними стенами и перегородками должны заключаться в гильзы из кровельной стали, заделанные заподлицо с поверхностью стен или выше уровня чистого пола на 20мм.

Условные обозначения трубопроводов даны согласно ГОСТ 21.106-78.

Основные показатели и показатели расхода черных металлов даны для основного варианта.

При привязке проекта в случае необходимости установить пожарный насос в помещении теплового пункта.

Привязан

Инв. №

272-18-6 ВК

Рук. маст.	Колчин		
Гл. инж. пр.	Линецкий		
Рип	Зайцева		
Раз. раб.	Покровская		
Проверил	Зайцева		
Н. контр.	Похлян		

Унифицированный встроенно-пристроенный к жилым домам магазин (ЛСК VI-А) торговой пл. 1000 кв.м.

Общие данные

Стадия	Лист	Листов
Р	1	8

ЦНИИЭП г. Москва — Проектный институт торговых зданий и туристских комплексов

Инв. № подл. | Подп. и дата | Взам. инв. №

17412-02

Марка поз.	Обозначение	Наименование	Кол. Iв	IIв	IIIв	IVв	Масса ед. кг	Примечание
		Водопровод						
		Хозяйственно-питьевой и						
		противопожарный						
	Т.пр. 4.904-1	Тип.ый водомерный узел ВВ						
		счетчиком воды ВВ-50, монта-	1	1	1	1		
		вентиль муфтовый запорный с						
		муфтой и цапкой 15кч 1кр со шлангом						
	ГОСТ 18161-72	длиной 20м и диаметром пушкой 16мм ф14	7	7	7	7		
		Кран поливочный ф25	5	5	5	5		
	ГОСТ 9086-74	Вентиль запорный муфтовый 15б3р ф15	11	10	9	7		
		15б3к ф20	4	3	3	3		
		То же ф25	7	6	6	6		
	Каталог ЦКБА	Задвижка фланцевая 30ч47бр ф50	3	3	3	3		
		Трубопровод из водоразводящих						
		оцинкованных труб по ГОСТ 3262-75 ф15×2,5	60	50	50	40		
		ф20×2,5	26	25	25	25		
		ф25×2,5	95 / 30	85 / 70	85 / 30	85 / 30		
		ф50×3,0	170 / 82	170 / 82	170 / 82	170 / 82		
	ГОСТ 20275-74	Кран водоразборный ф15	1	—	—	—		
		Горячее водоснабжение						
	ГОСТ 9086-74	Вентиль запорный муфтовый 15б1р ф15	1	1	1	1		
		То же ф20	4	3	3	3		
		ф25	3	2	2	2		
	ГОСТ 18161-72	Вентиль запорный муфтовый из ковкого чугуна 15кч 13р ф15	1	1	1	1		
		Смеситель для душа со стацио-						
	ГОСТ 19974-75	нарной душевой сеткой ф15	1	1	1	1		
		Кран поливочный ф20	3	2	2	2		
		Трубопровод из водогазопроводных						
		оцинкованных труб по ГОСТ 3262-75 ф15×2,5	40	35	35	35		
		То же ф20×2,5	37 / 15	35 / 15	35 / 15	35 / 15		
		" ф25×2,8	50 / 35	30 / 15	30 / 15	30 / 15		
		" ф40×3,0	10	10	10	10		
		Канализация бытовая						
		Унитаз "Компакт" керамический с						
	ГОСТ 22847-77	косым выпуском, сиденьем комп.	6	5	5	5		
		Умывальник 550×420×150 тип II						
		с выпуском ВСУ, сифоном СФ6Б	7	6	6	6		
	ГОСТ 14360-69	со смесителем СМ-УМ-НК комп.						
		Ванна стальная эмалирован-						
		ная с цельнолитой спинкой, двух-						
		оборотным сифоном-ревизией						
		СФ-110Д, настенным смесителем						
	ГОСТ 8631-75	с верхним изливом комп.	1	1	1	1		
		Поддон душевой чугунный						
	ГОСТ 18161-73	эмалированный комп.	1	1	1	1		

Марка поз.	Обозначение	Наименование	Кол. Iвар	IIвар	IIIвар	IVвар	Масса ед. кг	Примечание
	ГОСТ 1811-73	Трап чугунный эмалированный ф50	3	3	3	3		
		Трубопровод из чугунных канали-						
	ГОСТ 6942.3-69	зационных труб по ГОСТ 6942.3-69 ф50	42/5	35	35	35		
		То же ф100	40/5	30	30	30		
		Ревизия РК-100 по ГОСТ 6942.30-69	3	2	2	2		
		муфта по ГОСТ 8954-75 ф40	3	2	2	2		
		То же ф80	3	2	2	2		
		Пробка по ГОСТ 8963-75 ф40	3	2	2	2		
		То же ф80	3	2	2	2		
		Канализация производственная						
		Ванна стальная эмалированная						
		цельнолитой спинкой, двухоборот-						
		ным сифоном-ревизией, СФ-110Д,						
		настенным смесителем, с верх-						
	ГОСТ 8631-75	ним изливом комп.	3	2	2	2		
	ГОСТ 1811-73	Трап чугунный эмалированный ф100	3	1	1	1		
		Трубопровод из чугунных кана-						
		лизационных труб по ГОСТ 6942.3-69 ф50	9/2	6	6	6		м
		То же ф100	45/13	25	25	25		м
		ревизия РК-100 по ГОСТ 6942.30-69	3	2	2	2		
		Муфта по ГОСТ 8954-75 ф80	2	1	1	1		
		Пробка по ГОСТ 8963-75 ф80	2	1	1	1		
		Воронка стальная сварная	2	—	—	—		
		Сифон-ревизия двухоборотный ф50	2	—	—	—		
		Канализация дождевая						
		Задвижка чугунная водопроводная						
	Каталог ЦКБА	фланцевая 30ч6бр ф200	1	1	1	1		
	ГОСТ 8732-78	Трубопровод из ст. бесшовных труб ф219×6	1,5	1,5	1,5	1,5		м
		Трубопровод из асбестоцементных						
		труб ВТ-6 по ГОСТ 539-73 ф100	50/30	50/30	50/30	50/30		м
		Воронка водосточная ВР-9	3	3	3	3		
	ГОСТ 6942.3-15	Конгисадионный раструб ф100	1	1	1	1		
		Ревизия РК 100 по ГОСТ 6942.30-69	3	3	3	3		
		Муфта по ГОСТ 8954-75 ф80	4	4	4	4		
		Пробка по ГОСТ 8963-75 ф80	4	4	4	4		
		Тройник ТК-45° 100-100 по ГОСТ 6942.22-69	3	3	3	3		
		Раструб чугунный по ГОСТ 5525-74 ф200	1	1	1	1		
		Отвод 135° 100 по ГОСТ 6942.12-69	23	23	23	23		
	ГОСТ 1255-67	Фланец ст. приварной ф315	2	2	2	2		

Ввод водопровода, выпуски канализации в спецификации не учтены.

В спецификации водоснабжения количество труб дано дробью: в числителе - общее количество труб; в знаменателе - количество труб, подлежащих изоляции.

В спецификации канализации количество труб дано дробью; в числителе общее количество труб; в знаменателе - количество труб, проходящих в земле.

I вариант - магазин „Товары для детей"

II вариант - магазин „Товары для женщин" „Товары для мужчин"

III вариант - магазин „Товары для молодежи"

IV вариант - магазин „Культтовары"

Привязан		Рук. маст.	Колчин
		Гл. инж. пр.	Линецкий
		Рип	Зайцева
		Разраб.	Покровская
		Пров.	Зайцева
Инв. №		Н. контр.	Гохман

272-18-6 ВК

Экспериментальный встроенно-пристроенный к жилым домам магазин (блок VI-А) торговой пл. 1000 кв.м

Спецификация систем водопровода и канализации

Стадия	Лист	Листов
Р	2	

ЦНИИЭП торгово-бытовых зданий и туристских комплексов г. Москва

Типовой проект 272-18-6 Альбом III

Инв. № подл. | Подпись и дата | Взам. инв. №

17412-02

Типовой проект 272-18-6 Альбом II

План подвала

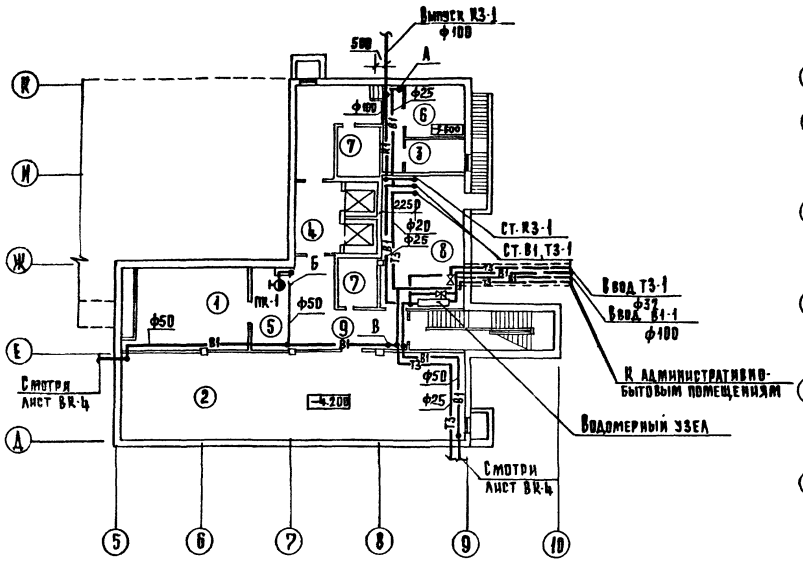

Фрагмент плана подвала вариантов „Товары для молодежи" „Товары для женщин" „Товары для мужчин" „Культтовары"

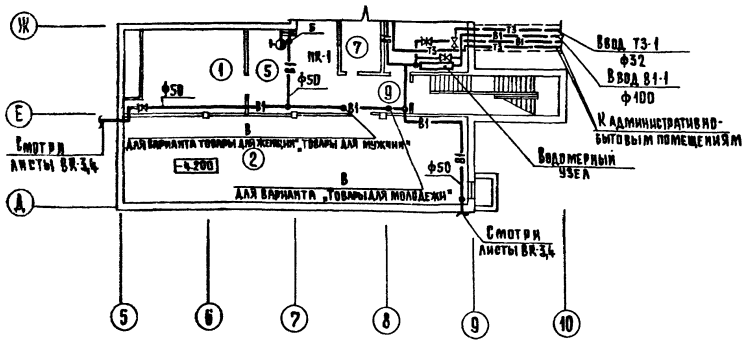

Фрагмент плана 1 этажа варианта „Товары для молодежи"

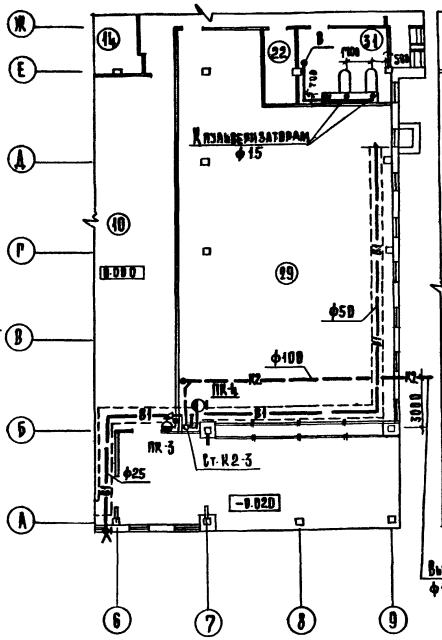

Фрагмент плана 1 этажа варианта „Культтовары"

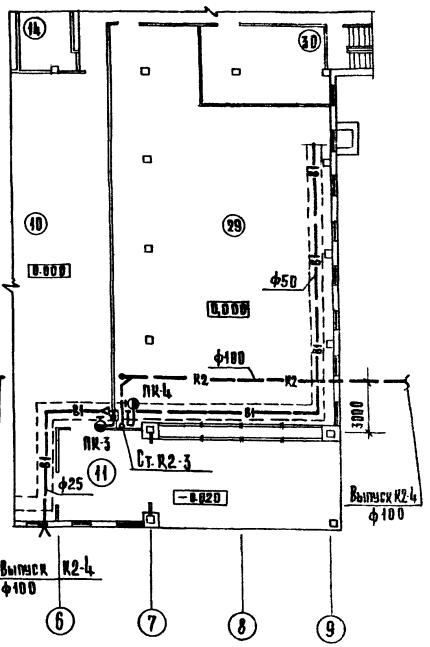

Рук. маст.	Колчин		
Гл. инж. пр.	Линецкий		
РИП	Зайцева		
Разраб.	Покровская		
Провер.	Зайцева		
Н. контр.	Рохман		

Привязан

Инв. №

272-18-Б-ВК

Унифицированный встроенно-пристроенный к жилым домам магазин (блок VI-А) торговой пл. 1000 кв.м

Водопровод. Канализация. План подвала. Фрагменты планов 1 этажа вариантов „Товары для молодежи" „Культтовары"

Стадия	Лист	Листов
Р	3	

ЦНИИЭП торгово-бытовых зданий и туристских комплексов г. Москва

17412-02

Типовой проект 272-18-6 Альбом

ПЛАН 1 ЭТАЖА

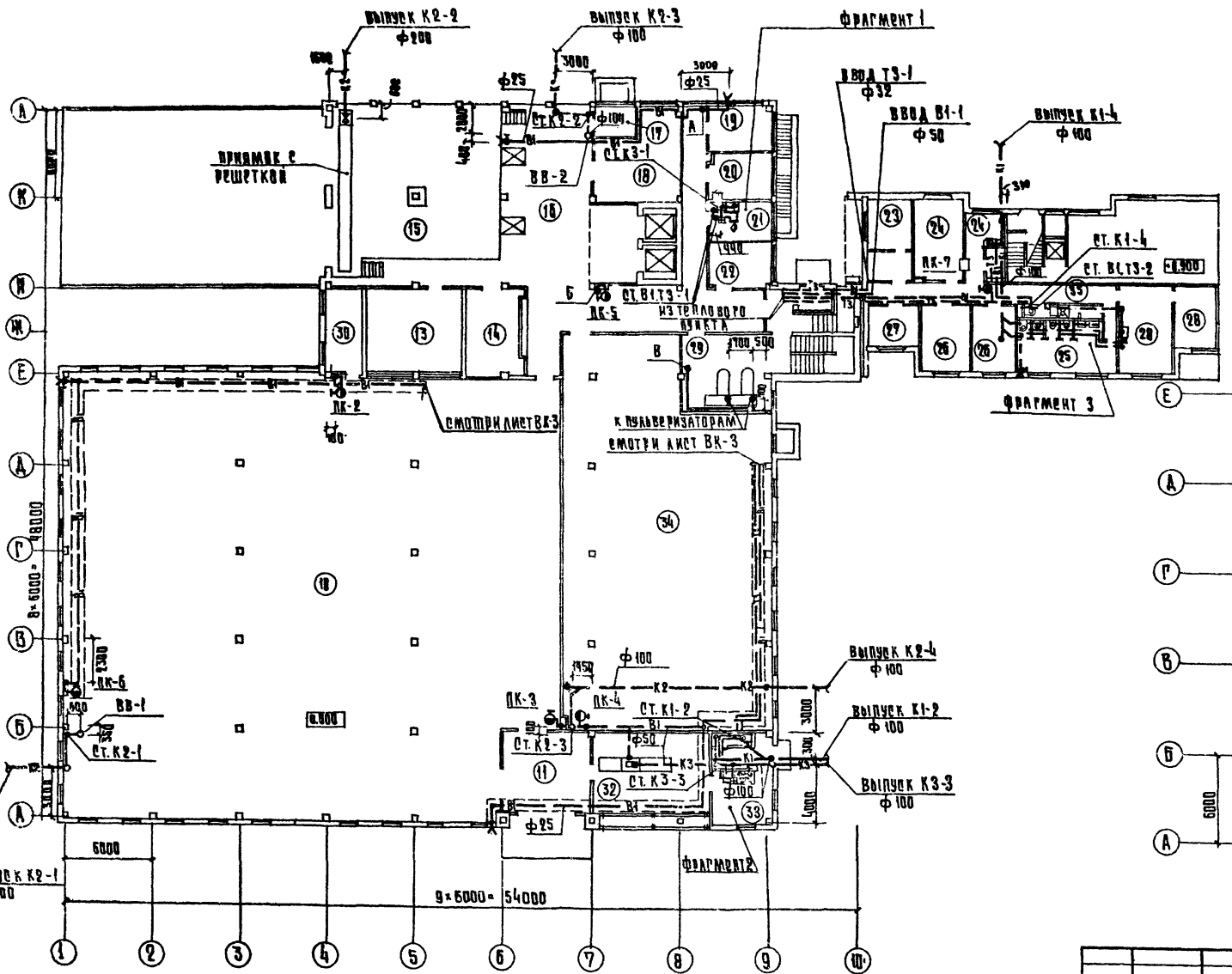

Фрагмент плана 1 этажа варианта „Товары для женщин", „Товары для мужчин"

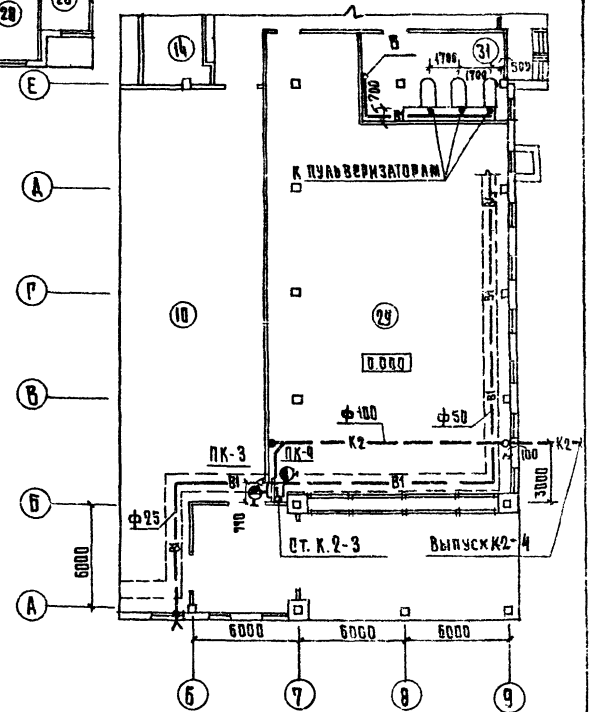

Привязан			
Инв. №			

Рук.мест.	Колчин		272 - 18 - 6 ВК				
Гл.инж.пр.	Линецкий		Унифицированный встроенно-пристроенный к жилым домам магазин (6 блок 2) - торговой пл. 1000 кв.м	Стадия	Лист	Листов	
ГИП	Зайцева			Р	4		
Разраб.	Покровская		Водопровод Канализация. План 1 этажа. Фрагмент плана 1 этажа варианта „Товары для женщин", „Товары для мужчин"	ЦНИИЭП	Товары бытовых изделий и торговых комплексов		
Пров.	Зайцева			г. Москва			
Н.контр.	Рохман						

17412-02

Типовой проект 272-18-6 Альбом II

Водопровод
Фрагмент 3

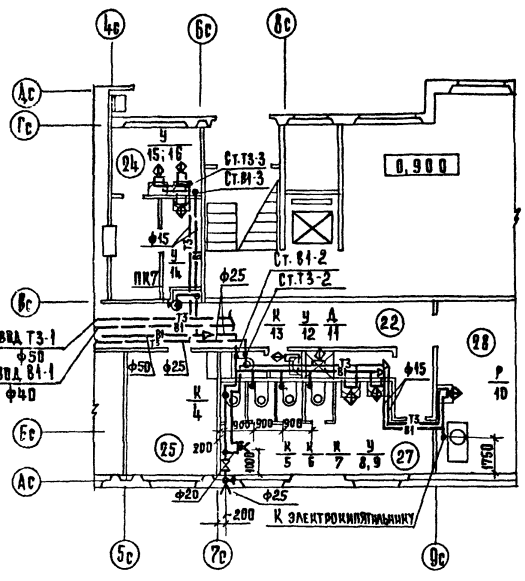

Канализация
Фрагмент 3

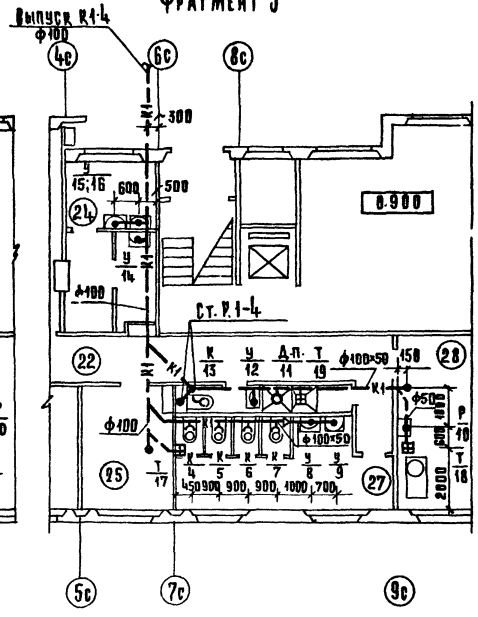

Водопровод
Фрагмент 1

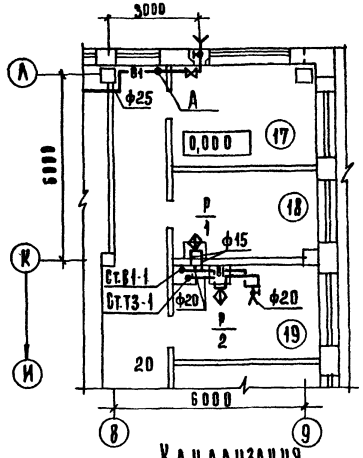

Канализация
Фрагмент 1

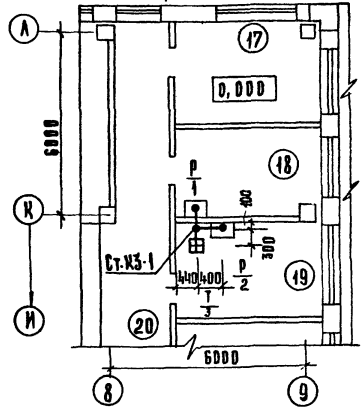

Водопровод
Фрагмент 2

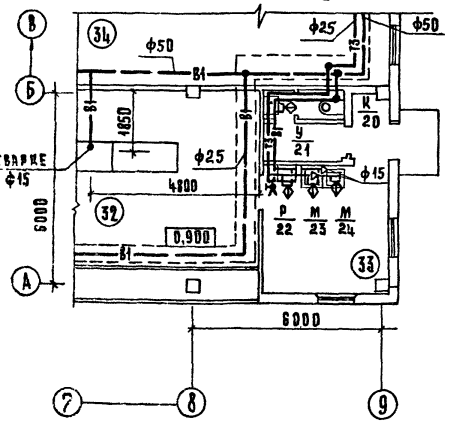

Канализация
Фрагмент 2

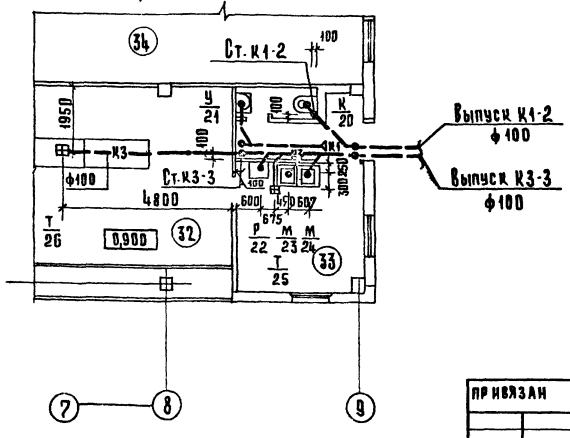

Согласовано: Электроснабж. Слаботочные устройства Отопл. и вент.				272-18-6 ВК			
Гип Зайцева				Унифицированный встроенно-пристроенный к жилым домам магазин (блок VI-А) торговой пл. 1000 кв.м.	Стадия	Лист	Листов
Рук. гр. Зайцева					Р	5	
Инж. Ковтун				Водопровод. Канализация. Фрагменты.	ЦНИИЭП торгово-бытовых зданий и туристских комплексов г. Москва		

Привязан	Рук. маст.	Ковтун	
	Гл. инж. пр.	Линецкий	
	Гип	Зайцева	
	Разраб.	Покровская	
	Проверил	Зайцева	
Инв. №	Н. контр.	Гохман	

Инв. № подл. | Подп. и дата | Взам. инв. №

17412-02

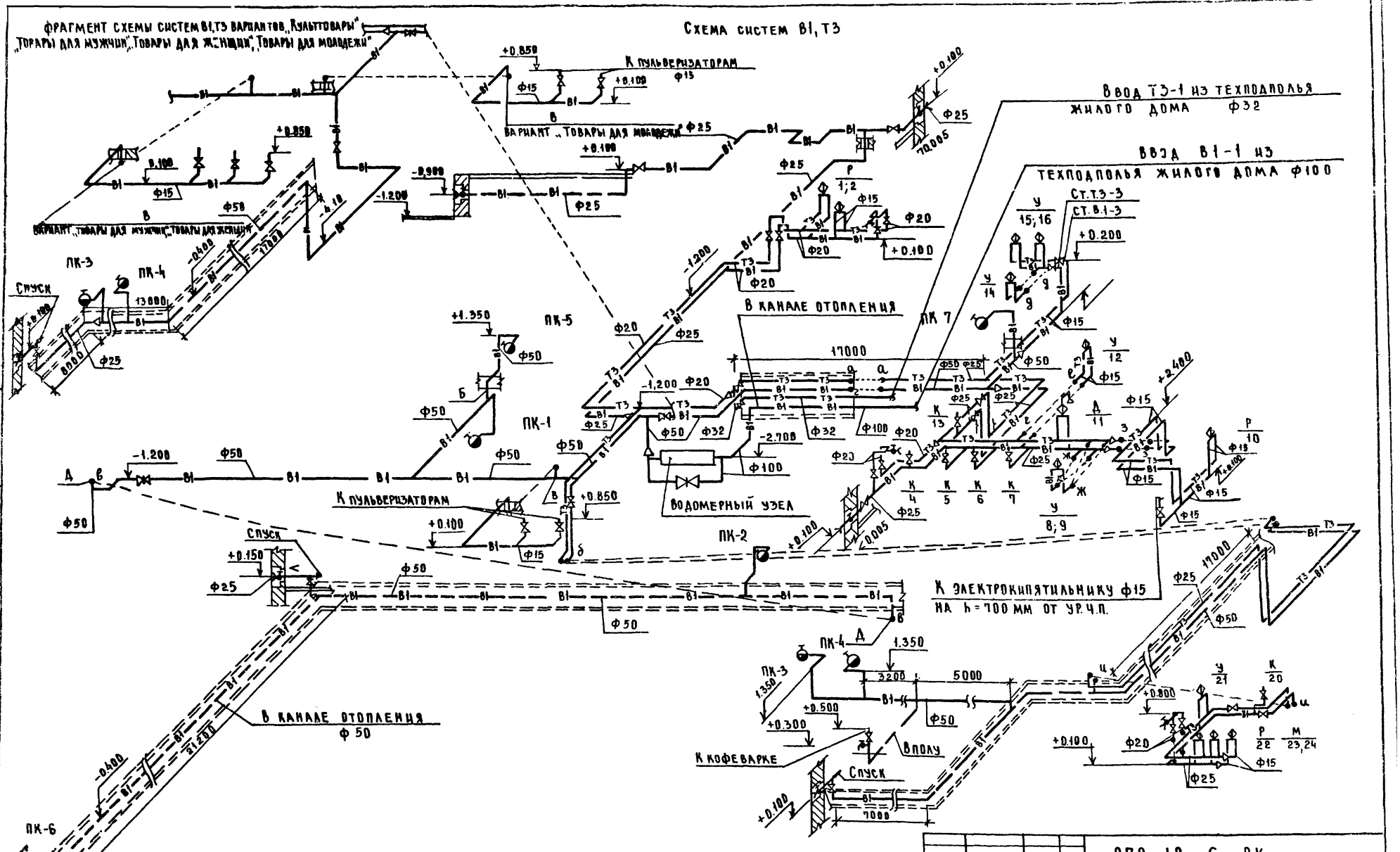

Привязан				272-18-6 ВК			
				Унифицированный встроенно-пристроенный к жилым домам магазин (блок VI-А) торговой пл. 1000 кв. м	Стадия	Лист	Листов
					Р	6	
Инв. №	Рук. К.Ф.С.Т.	Колчин		Водопровод Схема систем В1, Т3	ЦНИИЭП торгово-бытовых зданий и туристских комплексов г. Москва		
	Гл. инж. М	Лицецкий					
	ГИП	Зайцева					
	Разраб.	Покровская					
	Пров.	Зайцева					
	Н. контр.	Гохман					

17412-02

Типовой проект 272-18-6 Альбом III

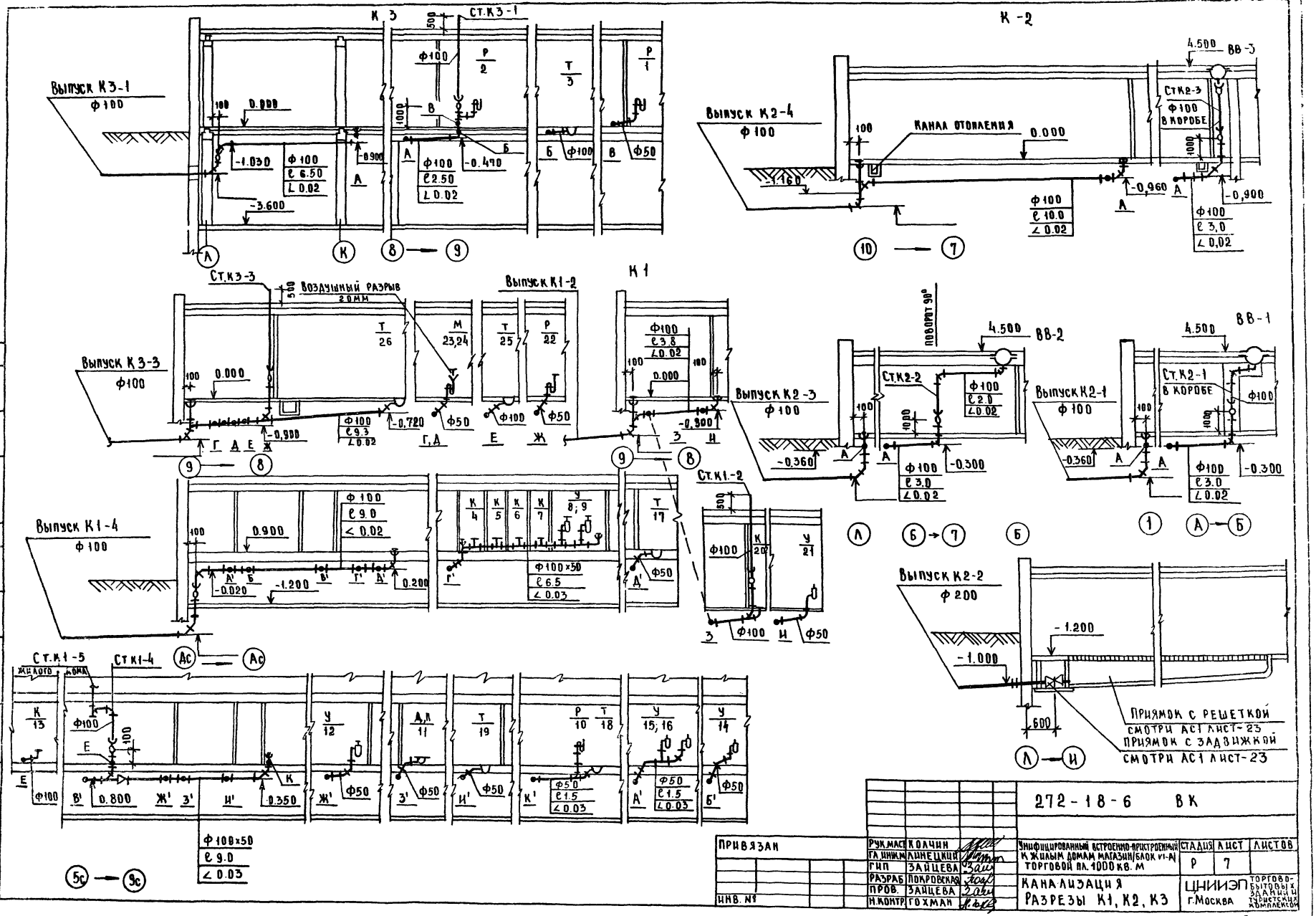

Привязан	Рук.мас	Колчин	Унифицированный встроенно-пристроенный к жилым домам магазин/блок VI-А торговой пл. 1000 кв. м	272-18-6 ВК		
	Гл.инж.пр	Линецкий				
	ГИП	Зайцева				
	Разраб	Покровская	Канализация Разрезы К1, К2, К3	Стадия	Лист	Листов
	Пров.	Зайцева		Р	7	
Инв. №	Н.контр	Гохман	ЦНИИЭП торгово-бытовых зданий и туристских комплексов г.Москва			

Согласовано

Инв. № подл. | Подпись и дата | Взам. инв. №

17412-02

Типовой проект 272-18-6 Альбом I

Экспликация помещений

Поз.	Наименование
	Товары для детей вариант трансформации
	1 этаж
10	Торговый зал
20	Кладовая уборочного инвентаря
21	Кладовая упаковочного материала
36	Гладильная
	Товары для женщин
	подвал
2	Кладовая обуви, тканей
	1 этаж
31	Гладильная
32	Кладовая готового платья, белья, трикотажа, парфюмерии
33	Мастерская подгонки готового платья
	Товары для мужчин
	подвал
2	Кладовая тканей, белья, трикотажа, парфюмерии
	1 этаж
31	Гладильная
32	Кладовая готового платья, головных уборов, обуви
33	Мастерская подгонки готового платья
	Товары для молодежи
	Подвал
2	Кладовая канцтоваров, спорттоваров

Поз.	Наименование
	1 этаж
31	Гладильная
32	Кладовая готового платья, головных уборов, белья, трикотажа, обуви, музыкальных товаров
33	Мастерская подгонки готового платья
34	Мастерская по проверке радиотоваров
	Культтовары
	подвал
2	Кладовая канцтоваров, игрушек
	1 этаж
31	Мастерская по проверке радиотоваров
32	Кладовая радиотоваров, музтоваров, фототоваров, оптики, и игрушек
33	Кладовая
	Товары для детей
	Подвал
1	Венткамера
2	Кладовая игрушек, канцтоваров, спорттоваров
3	Радиоузел
4	Разгрузочная
5	Хранение тележек
6	Электрощитовая
7	Машинное отделение лифта
8	Тепловой пункт
9	Коридоры
	1 этаж
10	Торговый зал
11	Тамбур главного входа
12	Венткамера.
13	Помещение для прессовки бумажных отходов

Поз.	Наименование
14	Разгрузочный двор на 2 машины
15	Разгрузочная платформа на 2 машины
16	Камера для мусора
17	Кладовая хранения тары
18	Мастерская ремонта оборудования
19	Рекламно-декорационная мастерская
20	Кладовая уборочного инвентаря
21	Кладовая упаковочного материала
22	Коридоры
23	Кабинет директора, секретаря
24	Подсобное помещение для комнаты переодевания
25	Уборные и душевые
26	Контора
27	Главная касса
28	Комнаты персонала
29	Вестибюль для персонала
30	Тамбур служебного входа
31	Кафетерий на 12 мест
32	Подсобное помещение кафетерия
33	Комната персонала кафетерия
34	Уборная персонала кафетерия
35	Тамбур служебного входа кафетерия
36	Гладильная
37	Кладовая готового платья, трикотажа, спорттоваров, обуви, товаров для юного техника, коллекц
38	Мастерская подгонки готового платья

Разрез 1-1

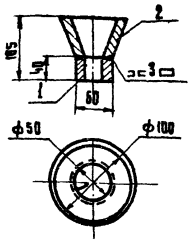

Воронка

Развертка по контуру стальные

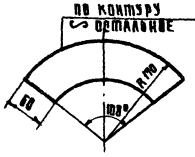

поз. 2

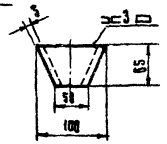

Спецификация

Марка поз.	Обозначение	Наименование	Кол.	Масса ед. кг.	Примечание
1		Патрубок стальной			
		по ГОСТ 3262-75 ф50	1		
2		Воронка стальная из ст.3			
		по ГОСТ 19903-74 ф50	1		

Привязан				272-18-6 ВК			
				Унифицированный встроенно-пристроенный к жилым домам магазин (блок 1-А) торговой пл. 1000 кв.м.	Стадия	Лист	Листов
					Р	8	
Инв. №				Экспликация помещений. Воронка	ЦНИИЭП г. Москва		Торгово-бытовых зданий и туристских комплексов

Рук. маст.	Колчин	
Гл. инж.	Линецкий	
Гип	Залицева	
Разраб.	Покровская	
Пров.	Залицева	
Н. контр.	Сахцая	

Инв. № подл. | Подпись и дата | Взам. инв. №

174-12

380/220В

ТИПОВОЙ ПРОЕКТ
272-18-6
ЭО ЭЛЕКТРООБОРУДОВАНИЕ

Технический проект утвержден Госгражданстроем приказ № 26 от 28 января 1980г.

Рабочие чертежи введены в действие ЦНИИЭП торгово-бытовых зданий и туристских комплексов приказ № 81 от 14 августа 1981г.

Таблица 1

Основные показатели.

Наименование	Кол.
Напряжение, В	380/220
Установленная мощность I ввода, кВт	52.5
Установленная мощность II ввода, кВт	58.0
Суммарная установленная мощность, кВт	110,5
Расчетная мощность I ввода, кВт	45,1
Расчетная мощность II ввода, кВт	37,3
Суммарная расчетная мощность, кВт	82.4
Коэффициент мощности I ввода	0.89
Коэффициент мощности II ввода	0.88

Таблица 2

Ведомость рабочих чертежей

Лист	Наименование	Примечание
2	Общие данные (начало)	
2	Общие данные (окончание)	
3	Спецификация (начало)	
4	Спецификация (окончание)	
5	Схема питающих сетей. Схема автоматического отключения вентиляции при пожаре	
6	Силовое электрооборудование. Расчетная схема ЩС1, ЩС2	
7	Силовое электрооборудование. Питающие сети. Электроосвещение. План подвала	
8	Силовое электрооборудование. Питающие сети. План 1 этажа и фрагменты планов магазинов	
9	Электроосвещение. План 1 этажа и фрагменты планов магазинов по вариантам.	
10	Размещение электрооборудования и прокладка электросетей в электрощитовой. Опросный лист.	

Схема генплана

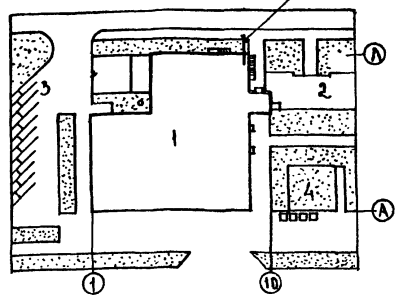

Экспликация генплана

1. Унифицированный блок магазина торговой пл. 1000 кв. м
2. Крупнопанельный жилой дом серии 90
3. Стоянка легковых машин
4. Площадка для отдыха

Условные обозначения

- Электродвигатель
- Магнитный пускатель
- Кнопка управления с сигнальной лампой

Привязка настоящего типового проекта выполнена в соответствии с действующими нормами и правилами /в том числе по взрывопожарной безопасности./

Гл. инженер проекта / /

Настоящий проект выполнен в соответствии с действующими нормами и правилами /в том числе по взрывопожарной безопасности/

Гл. инженер проекта /Ширшаков/

Типовой проект 272-18-6 Альбом II

Инв. № подл. | Подпись и дата | Взам. инв. №

Инв. №

Нач. отд.	Вепринский		
Гип	Ширшаков		
Рук. гр	Горель		
Разраб	Горель		
Провер	Ширшаков		
Н. контр.	Арабаджи		

Привязан

272-18-6-90

Унифицированный встроенно-пристроенный к жилым домам магазин (блок V1-А) торговой пл. 1000 кв. м

Общие данные (начало)

Стадия	Лист	Листов
Р	1	10

ЦНИИЭП торгово-бытовых зданий и туристских комплексов г. Москва

17-412-02

Типовой проект 272-18-6 Альбом II

Общие указания

380/220в

Проект электрооборудования здания магазина разработан в соответствии с действующими „Правилами устройства электроустановок", инструкцией ВСН 19-74 и СНиП II-А.7-70.

Токоприемники здания по условию обеспечения электроснабжения относятся к потребителям II категории. Прибор охранно-пожарной сигнализации питается самостоятельными линиями от двух вводов.

Напряжение сети принято 380/220в при глухозаземленной нейтрали трансформатора.

Схема распределения электроэнергии, представленная однолинейной расчетной схемой, предусматривает электроснабжение здания по двум взаиморезервируемым кабельным линиям. Переключение на исправную линию осуществляется посредством переключателей с ручным приводом, устанавливаемых на вводной панели вводно-распределительного устройства.

В здании запроектировано два вида освещения: рабочее и аварийное (эвакуационное). Рабочее освещение обеспечивает необходимую освещенность в нормальных условиях. При отключении рабочего освещения необходимая освещенность обеспечивается аварийным освещением.

Светильники аварийного освещения должны иметь специальные знаки.

Величины освещенностей помещений приняты в соответствии с СНиП II-4-79 и инструкцией ВСН 19-74.

Расчет освещения произведен методом удельной мощности.

Светильники в технических помещениях устанавливать после монтажа венторобов.

Управление рекламным освещением осуществляется автоматически посредством устройства АО. Управление освещением торгового зала магазина осуществляется автоматами с осветительных щитков; в остальных помещениях - выключателями по месту.

Выключатели для управления освещением кладовых устанавливать вне кладовых в ящиках с приспособлением для пломбирования.

В конторских помещениях предусмотрены штепсельные розетки для местного освещения, а в вентокамерах - розетки на пониженном напряжении для ремонта и осмотра оборудования.

Силовыми токоприемниками здания являются электродвигатели вентустановок, насосов, холодильного, подъемного и технологического оборудования, а также электронагревательные элементы технологического оборудования.

Проектом предусматривается автоматическое отключение вентиляции при возникновении пожара. Управление приточными вентсистемами разрабатывается в разделе „Автоматизация". Управление крышными вентиляторами осуществляется дистанционно и по месту установки вентилятора. Управление остальными силовыми токоприемниками осуществляется по месту установки токоприемника.

Питающие сети выполняются проводом марки АПВ-380в пластмассовых трубах, прокладываемых открыто по стенам с креплением скобами.

Силовые распределительные и групповые осветительные сети выполняются проводом марки АПВ-380, прокладываемым в пластмассовых трубах скрыто в подготовке полов, в утеплителе кровли и бороздах стен. В кладовых групповые осветительные сети выполняются кабелем марки АВВГ открыто. Спуски к выключателям выполняются проводом марки АПВ без труб под слоем штукатурки.

Исключения из указанных видов проводки приведены на планах.

Высота установки от чистого пола:

- выключателей - 1.5 м
- штепсельных розеток - 0.8 м.
- щитков - 1.7 м до верха щитков.

Вводно-распределительное устройство (ВРУ) комплектуется из панелей серии ВРУ1. Опросный лист для заказа ВРУ приведен на листе 10.

В качестве силовых распределительных щитов используются щиты серии СУ9500. В качестве групповых осветительных щитков используются щитки серии УОЩВ и СУ9400.

Учет потребляемой электроэнергии принят единым для силовых и осветительных потребителей в соответствии с прейскурантом N 09-01 от 1 июля 1967г на электро и тепловую энергию. Приборы учета устанавливаются на вводной панели ВРУ.

Все металлические нетоковедущие части электроустановок заземлить. Заземление выполнить в соответствии с ПУЭ-1-7 и СН 102-76.

Условные обозначения и расчетные данные на схемах приняты в соответствии с ВСН 33-77.

Чертежи, на которых не указан конкретно вариант магазина, действительны для всех вариантов.

Ведомость ссылочных документов

Обозначение	Наименование	Примечание
4.407-263	Прокладка кабелей и проводов на сварных лотках	
4.407-232	Прокладка винипластовых труб в непожароопасных и невзрывоопасных помещениях.	
4.407-208	Установка аппаратуры и подвод питания к крышным вентиляторам	
4.407-229	Установка одиночных магнитных пускателей серии ПМЕ и токоподводы	
4.407-235	Установка одиночных ящиков с рубильниками, автоматов, кнопок ПКЕ, ПКУ и сигнальных аппаратов	

Нач.отд	Вепринский		
Гл.п	Ширшаков		
Рук.гр.	Горель		
Разраб	Горель		
Провер.	Ширшаков		
Н.контр	Арабаджи		

272-18-6-90

Унифицированный встроенно-пристроенный к жилым домам магазин (блок V-А) торговой пл. 1000 кв.м

Общие данные (окончание)

Стадия	Лист	Листов
Р	2	

ЦНИИЭП торгово-бытовых зданий и туристских комплексов г. Москва

Инв. № подл. | Подп. и дата | Взам. инв. №

Привязан

Инв. №

17412-02

380/220в

Марка поз	Обозначение	Наименование	Количество при вариантах I	II	III	IV	V	Примечание
		Электрооборудование						
	Заводы ГЭМ	Вводно-распределительный щит.	1	1	1	1	1	
		комплектуется из панелей						
		серии ВРУ 1.						
		Опросный лист на листе 10.						
	Электроаппаратный завод	Силовой распределительный щит	1	1	1	1	1	
	г. Зеленокумск	типа СУ9542-13, на щите уста-						
		навливается автомат типа АЕ2056						
		с расцепителем на ток 16а	6	6	6	6	6	
	То же	То же типа СУ9543-11, на щите	1	1	1	1	1	
		устанавливается автомат типа						
		АЕ2056 с расцепителем на ток 16а	10	10	10	10	10	
	Московский завод НВА	Магнитный пускатель типа						
		ПМЕ-121 с катушкой на 220в	1	1	1	1	1	
	То же	То же типа ПАЕ-321 с катуш-						
		кой на 220в	1	1	1	1	1	
	То же	То же типа ПМЕ-122 с катуш-						
		кой на 220в с ТРН-10 на ток 0,5а	1	1	1	1	1	
	То же	То же с ТРН-10 на ток 1,6а	1	1	1	1	1	
	То же	То же с ТРН-10 на ток 2,5а	5	5	5	5	5	
	То же	То же с ТРН-10 на ток 6,3а	1	1	1	1	1	
	То же	То же типа ПМЕ-222 с катушкой						
		на 220в с ТРН-25 на ток 11,3а	1	1	1	1	1	
	То же	То же с ТРН-25 на ток 14,4а	1	1	1	1	1	
	То же	То же типа ПМЕ-124 с катушкой						
		на 220в с ТРН-10 на ток 4,0а	3	3	3	3	—	
		Материалы электрооборудования						
	Завод „Эстопласт"	Выключатель однополюсный						
	г. Таллин	клавишный с квадратной крышкой						
		инд. 02323 6а, 250в	35	35	35	35	35	
	То же	То же сдвоенный инд. 340-2-82	12	12	12	12	12	
	То же	То же сдвоенный инд. 02811	4	4	4	4	4	
	То же	То же для открытой установки						

Марка поз.	Обозначение	Наименование	Количество при вариантах I	II	III	IV	V	Примечание
		инд. 02020 6а, 250в	35	35	35	35	35	
	Завод „Эстопласт"	То же брызгонепроницаемый						
	г. Таллин	арт. 02620	13	13	13	13	13	
	„Средазэлектроаппа-	пакетный выключатель трехполюсный						
	-рат" г. Ташкент	ПВ3-1093-30	5	5	5	5	3	
	Завод эл. техниче-	Штепсельная розетка двухполюсная						
	ских изделий г. Киев	6а, 250в инд. 03270	20	20	20	20	20	
	То же	То же с 3-им заземляющим						
		контактом типа У-94	18	18	18	18	18	
	То же	То же трехполюсная с четвертым						
		заземляющим контактом типа						
		А-700 КОМ	1	1	1	1	—	
	Завод „Реостат"	Кнопка управления типа ПКЕ-712-2	5	5	5	5	5	
	г. Великие Луки	То же типа ПКЕ-721-2	4	4	4	4	4	
	То же	То же типа ПКЕ-212-3	3	3	3	3	—	
	То же	То же типа ПКУ 15-17, 131-4093	8	8	8	8	8	
	Завод НВА	Автоматический выключатель						
	г. Черкесск	типа АЕ 2036 с расцепителем на ток 16а	1	—	—	—	—	
	То же	То же с расцепителем на ток 4,0а	1	—	—	—	—	
	То же	То же с расцепителем на ток 1,0а	1	1	1	1	—	
	п/я ЮА45/35 г. Бе-	Ящик с трехполюсным рубиль-						
	лая Церковь	ником на 100а типа ЯРВ-6113	3	3	3	3	3	
	Заводы ГЭМ	Ящик с понижающим трансфор-						
		матором типа ЯТП-0,25-220/36в	6	6	6	6	6	
	Арзамасский завод	Кнопка звонковая 250в типа 0703	10	10	10	10	10	
	ГОСТ 7220-66*	Звонок безискровой	1	1	1	1	1	
		Электрооборудование освещения						
	Заводы ГЭМ	Групповой осветительный						
		щиток типа УОЩВ-6, на щитке	2	2	2	2	2	
		устанавливаются:						

В проекте приняты следующие сокращения: вариант I - магазин „Товары для детей", вариант II - магазин „Товары для женщин", вариант III - магазин „Товары для мужчин", вариант IV - магазин „Товары для молодежи", вариант V - магазин „Культтовары."

Типовой проект 272-18-6 Альбом II

Инв. № подл. | Подп. и дата | Взам. инв. №

Нач. отд.	Непринский		
ГИП	Ширшаков		
Рук. гр.	Горель		
Разраб.	Горель		
Провер.	Ширшаков		
Н. контр.			

Привязан

Инв. №

272-18-6-90

Унифицированный встроенно-пристроенный к жилым домам магазин (блок VI-А) торговой пл. 1000 кв. м.

Спецификация (начало)

Стадия	Лист	Листов
Р	3	

ЦНИИЭП г. Москва

Корректор

17412-02

Типовой проект 272-18-6 Альбом 3

380/220в

Марка поз.	Обозначение	Наименование	Количество при вариантах I	II	III	IV	V	Примечание
		а) автомат без расцепителя типа А3114/7	1	1	1	1	1	
		б) то же типа А3161 с расцепителем						
		на ток 15а.	6	6	6	6	6	
	Заводы ГЭМ	То же типа ОЩВ-6, на щитке устанавливаются:	1	1	1	1	1	
		а) автомат без расцепителя типа						
		А3114/7	1	1	1	1	1	
		б) то же типа А3161 с расцепителем						
		на ток 15а.	6	6	6	6	6	
	То же	То же, типа УОЩВ-12, на щитке	1	1	1	1	1	
		устанавливаются:						
		а) автомат без расцепителя типа А3114/7	1	1	1	1	1	
		б) то же, типа А3161 с расцепителем						
		на ток 15а.	12	12	12	12	12	
	ХЭМЗ	То же, типа СУ9443-11, на щите	1	1	1	1	1	
		устанавливается автомат типа						
		А3161 с расцепителем на ток 15а.	16	16	16	16	16	
	Московский	Устройство автоматического управ-						
	завод, НВА	ления освещением типа АО-77	1	1	1	1	1	
		Материалы электроосвещения.						
	Рижский свето-	Светильник люминесцентный						
	технический з-д,	типа ЛП002 2×40.	178	172	172	172	172	
	То же	То же, типа ЛП002 1×40	10	10	10	10	10	
	То же	То же, типа ЛП013 2×40	3	4	4	4	4	
	Амурский светотех.з.	То же, типа ЛСП02 2×40	55	54	54	57	45	
	светотехн	То же, типа ЛСП02 2×40	89	87	87	87	90	
	п/о „Ватра"	Светильник с лампой накалива-						
	г. Тернополь	ния типа НБ005 1×60	6	4	4	4	4	
	То же	То же, типа НПО19 1×60	5	4	4	4	4	
	То же	То же, типа НПО20 1×60	8	6	6	6	6	
	Бельцский завод,	То же, типа ПО-02 1×150	2	2	2	2	2	
	Алатырский эл.	То же, типа ИСП02 1×100	6	6	6	6	6	
	механич. з-д,	То же, типа ИСП09 1×900	24	24	24	24	24	
	„Эстопласт" г. Таллин	То же, типа АРТ 38	—	10	10	10	10	
	Заводы ГЭМ	Световой указатель „Выход"	3	3	3	3	3	

Марка поз.	Обозначение	Наименование	Количество при вариантах I	II	III	IV	V	Примечание
	Московский электро-	Лампа люминесцентная ЛБ-4	660	644	642	650	682	
	ламповый завод,	Стартер СК-220	482	470	470	476	462	
	Рижский светотех-	Лампа накаливания НБК-220-60	6	6	6	6	6	
	нический	То же, НБК-220-60	15	22	22	22	22	
	завод,	То же, НБК-220-100	17	15	15	15	15	
	То же	То же, НБК-220-150	25	25	25	25	25	
	То же	То же, НБК-220-200	6	6	6	6	6	
		Провода, трубы, кабели.						
	Заводы кабельной	Провод марки АПВ-380 сечением						
	промышленнос-	2.5 мм².	9170	8735	8735	8735	8106	
	ти	То же, сечением 6 мм²	730	730	730	730	730	
	То же	То же, сечением 10 мм²	350	300	300	300	300	
	То же	То же, сечением 16 мм²	255	115	115	115	115	
	То же	То же, сечением 35 мм²	170	170	170	170	170	
	То же	Кабель марки АВВГ сечением 2×2.5 мм²	770	770	770	770	770	
	То же	То же, сечением 3×2.5 мм²	400	400	400	400	400	
	То же	То же, марки КРПТ сечением 4×1.2 мм²	55	55	55	55	55	
	Союзглавхим	Труба пластмассовая из						
		винилопласта МН1427-61 диамет-						
		ром 20 мм.	2845	2735	2735	2735	2735	
	То же	То же, диаметром 25 мм	325	325	325	325	325	
	То же	То же, диаметром 32 мм	85	85	85	85	85	
	То же	То же, диаметром 40 мм	85	40	40	40	40	
	То же	То же, диаметром 51 мм	45	45	45	45	45	
		Труба стальная электросварная						
		ГОСТ 10704-76 диаметром —						
		20 мм.	165	180	180	180	30	

Наименование вариантов см. лист 3.

Привязан		Нач. отд.	Белринский
		ГИП	Ширшаков
		Рук. гр.	Горель
		Разраб.	Горель
Инв. №		Провер.	Ширшаков
		Н. конт.	Арабаджи

272-18-6-30

Типифицированный встроенно-пристроенный к жилым домам магазин (блок VI-А) торговой пл. 1000 кв.м

Спецификация (окончание)

Стадия	Лист	Листов
Р	4	

ЦНИИЭП торгово-бытовых зданий и туристских комплексов г. Москва

Инв. № подл. | Подпись и дата | Взам. инв. №

17412-02

380/220 в

Ключ к надписям на питающих линиях

Номер линии	Расчетная мощность, квт	Расчетный ток, а	Расчетная длина, м	Момент нагрузки, квт/м	Потеря напряжения, %
Марка провода и способ прокладки					

Однолинейная расчетная схема питающих сетей

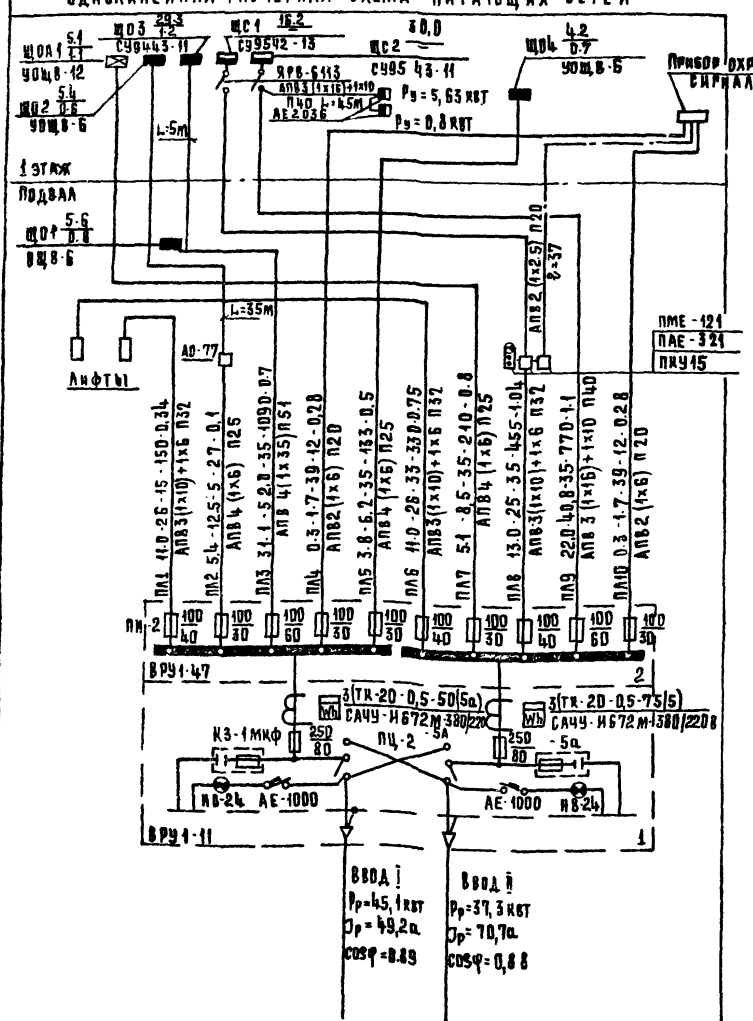

Схема электрическая принципиальная

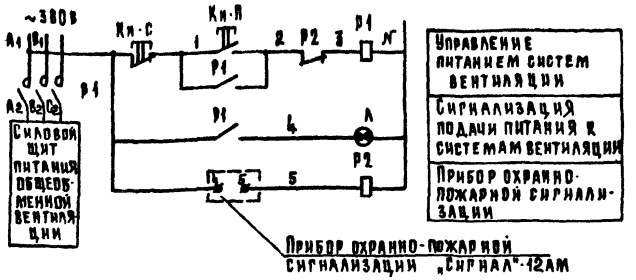

Схема внешних соединений

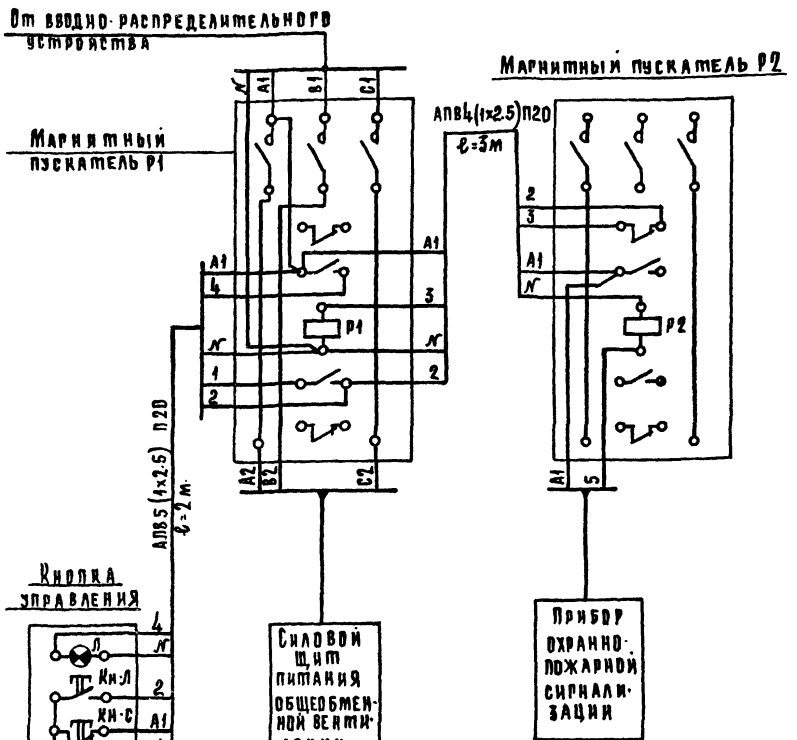

Схемой предусмотрена установка магнитных пускателей Р1 и Р2. При нормальной работе контакты прибора пожарной сигнализации разомкнуты, магнитный пускатель Р2 обесточен, катушка магнитного пускателя Р1 находится под напряжением и замкнутые блоккконтакты магнитного пускателя Р1 обеспечивают подачу питания в силовой цепи систем вентиляции. При срабатывании автоматической системы обнаружения пожара, замыкаются их контакты, включается магнитный пускатель Р2, обесточивается магнитный пускатель Р1, отключая питание систем вентиляции.
При включенном магнитном пускателе Р1 и подаче питания к системам вентиляции постоянно горит лампа Л по месту установки магнитных пускателей. При отсутствии питания к силовому щиту вентиляции лампа расчет. Включение магнитного пускателя Р1 и подача питания на силовой щит вентиляции после ликвидации пожара, а также опробование магнитных пускателей Р1 и Р2, осуществляется кнопкой Кн-С, Кн-Л.

Нач. отд.	Ветринский		
Гип	Ширшаков		
Рук. гр.	Горель		
Разраб.	Горель		
Провер.	Ширшаков		
Н. контр.	Арабаджи		

Привязан

Инв. №

272-18-6-ЭО

Унифицированный встроенно-пристроенный к жилым домам магазин (блок V1-А) торговой пл. 1000 кв.м.

Схема питающих сетей. Схема автоматического включения вентиляции при пожаре.

Стадия	Лист	Листов
Р	5	

ЦНИИЭП торгово-бытовых зданий и туристских комплексов г. Москва

17412-02

Распределительный щит: Тип отключающего аппарата	Тип автомата	Номинальный ток расцепителя, А	Распределительная сеть: № группы	Расчетная мощность, кВт	Расчетный ток, А	Марка, сечение провода и способ прокладки	Длина, м	Пусковая аппаратура: Автомат: Выключатель	Номинальный ток расцепителя, А	Пускатель	Ток теплового реле, А	Потребители: Марка, сечение провода и способ прокладки	Длина, м	№ токоприемника	Токоприемник	Номинальная мощность, кВт	Номинальный ток, А	cos φ	Наименование токоприемника
ЩС1 16.2 СУ9542-13	АЕ 2056	16	11	6.2	14.5	АПВ 4 (1×2.5) п 20	6			ПМЕ-222	ТРН-25 11.3	АПВ 4 (1×2.5) п 20	9	1		4.0	9.1	0.79	Электродвигатель вентилятора П-1 (4А112М6б)
						АПВ 4 (1×2.5) п 20	1		ПКЕ 712-2	ПМЕ-122	ТРН-10 6.3	АПВ 4 (1×2.5) п 20	9	2		2.2	5.4	0.77	Электродвигатель вентилятора П-2 (4А100L6б)
	АЕ 2056	16	12	2.25	7.2	АПВ 4 (1×2.5) п 20	2			ПМЕ-122	ТРН-10 2.5	АПВ 7 (1×2.5) п 25	41	3		0.75	2.4	0.71	Электродвигатель вентилятора В-1 (крышный 4А80А6)
						АПВ 4 (1×2.5) п 20	1			ПМЕ-122	ТРН-10 2.5	АПВ 7 (1×2.5) п 25	23	4	ПКЕ-721-2	0.75	2.4	0.71	Электродвигатель вентилятора В-2 (крышный 4А80А6)
						АПВ 4 (1×2.5) п 20	1			ПМЕ-122	ТРН-10 2.5	АПВ 7 (1×2.5) п 25	36	5	ПКЕ-721-2	0.75	2.4	0.71	Электродвигатель вентилятора В-3 (крышный 4А80А6)
ЯРВ-6Н3	АЕ 2056	16	13	1.5	4.8	АПВ 4 (1×2.5) п 20	2	3(ПКУ15-17)	131-40	ПМЕ-122	ТРН-10 2.5	АПВ 7 (1×2.5) п 25	41	6	ПКЕ-721-2	0.75	2.4	0.71	Электродвигатель тепловой завесы У-1 (4А80А6)
						АПВ 4 (1×2.5) п 20	1			ПМЕ-122	ТРН-10 2.5	АПВ 7 (1×2.5) п 25	41	7	ПКЕ-712-2	0.75	2.4	0.71	Электродвигатель тепловой завесы У-2 (4А80А6)
	АЕ 2056	16	14	5.5	12.0	АПВ 4 (1×2.5) п 20	20	2(ПКУ15-17)	131-40	ПМЕ-222	ТРН-25 14.4	АПВ 4 (1×2.5) п 20	20	8	ПКЕ-712-2	5.5	12.0	0.81	Электродвигатель тепловой завесы У-3 (4А132-S6)
	АЕ 2056	16	15	0.49	1.85	АПВ 4 (1×2.5) п 20	20		ПКЕ 712-2	ПМЕ-122	ТРН-10 1.6	АПВ 7 (1×2.5) п 25	17	9		0.37	1.4	0.65	Электродвигатель вентилятора В-4 (крышный 4АА6)
	АЕ 2056	16		Резерв		АПВ 4 (1×2.5) п 20	1		2(ПКУ15-17)	ПМЕ-122	ТРН-10 0.5	АПВ 4 (1×2.5) п 20	6	10	ПКЕ-721-2	0.12	0.45	0.72	Электродвигатель вентилятора В-5 (4АА56А4)
	АЕ 2056	16	21	0.5	1.0	АПВ 4 (1×2.5) п 20	50							11÷20	У-94	10×0.05	0.3	—	Кассовые аппараты (10 шт.)
	АЕ 2056	16	22	3.0	7.0	АПВ 4 (1×2.5) п 20	10	ПВЗ-1093		ПМЕ-124	ТРН-10 4.0	АПВ 4 (1×2.5) т 20	22	21	Фазы чередовать	1.5	3.5	0.81	Вешало конвейерное (для вариантов I, II, III)
						АПВ 4 (1×2.5) т 20	1		ПКЕ-212-3	ПМЕ-124	ТРН-16 4.0	АПВ 4 (1×2.5) т 20	22	22		1.5	3.5	0.81	То же
	АЕ 2056	16	23	1.5	3.5	АПВ 4 (1×2.5) п 20	10	ПВЗ-1093	ПКЕ-212-3	ПМЕ-124	ТРН-16 4.0	АПВ 4 (1×2.5) т 20	22	23		1.5	3.5	0.81	То же
	АЕ 2056	16	24	3.6	9.4	АПВ 4 (1×2.5) п 20	11	ПВЗ-1093	ПКЕ-212-3			АПВ 4 (1×2.5) т 20	15	24		0.6	1.8	0.72	Станок для бракеража тканей (для вариантов I, II, III).
30.0-I 31.3-II и III 31.9-IV и V						АПВ 4 (1×2.5) т 20	17					КРПТ 4×1.5	25	25		1.5	3.8	0.75	Кран-штабелер.
						АПВ 4 (1×2.5) п 20	16					КРПТ 4×1.5	26	26		1.5	3.8	0.75	То же
ЩС2 СУ9543-11	АЕ 2056	16	25	3.7	8.6	АПВ 4 (1×2.5) п 20	30							27	3 комп.	0.72	2.0	0.76	Настольно-сверлильный станок
						АПВ 3 (1×2.5) п 20	30							28,29	2 шт	2×0.6	2.8	0.98	Электроутюг (для вариантов I и IV, для вариантов II и III - 3 шт.)
						АПВ 2 (1×2.5) п 20	10							30,31	2 шт	2×0.6	3.1		Силовые розетки (для варианта IV)
						АПВ 2 (1×2.5) п 20	33							32÷36	5 шт	5×0.6	3.1		То же (для варианта I)
ЯРВ-6Н3	АЕ 2056	16	26	4.05	6.3	АПВ 4 (1×2.5) п 20	50							37÷39	A B C	3×1.35	6.3	0.98	Электросушитель
	АЕ 2056	16	27	6.0	9.3	АПВ 5 (1×2.5) п 20	46							40		6.0	9.3	0.98	Электрокипятильник
	АЕ 2056	16	28	7.0	9.0	АПВ 4 (1×2.5) п 20	40							41,42	2 шт	2×1.16	5.8	0.9	Поломоечная машина
												АПВ 4 (1×2.5) п 20	70	43÷46	Фазы чередовать 4 шт.	4×1.16	5.8	0.9	То же
	АЕ 2056	16	29	3.07	6.93	АПВ 4 (1×2.5) п 20	8	ПВЗ-1093				АПВ 4 (1×2.5) т 20	10	47		2.8	6.1	0.85	Малогабаритный пресс
	АЕ 2056	16		Резерв		АПВ 4 (1×2.5) п 20	15	3 АЕ2056	1.0					48		0.27	0.83	0.75	Швейная машина (для вариантов I÷IV)
	АЕ 2036	16		5.63	10.1	АПВ 5 (1×2.5) п 20	47							49		5.23	8.2	0.97	Электрокофеварка (для варианта I)
												АПВ 3 (1×2.5) п 20	6	50		0.4	1.9	0.98	Электротермостат (для варианта I)
	АЕ 2036	40		0.8	2.6	АПВ 4 (1×2.5) п 20	43							51	ВСТР.	0.5	1.6	0.72	Прилавок-витрина (для варианта I)
												АПВ 4 (1×2.5) п 20	12	52	ВСТР.	0.3	1.0	0.78	Холодильный шкаф (для варианта I)

1. Наименование вариантов см. лист 3.
2. Токоприемники, у которых нет примечаний в каких вариантах они применяются; устанавливаются в магазинах всех пяти вариантов.

Типовой проект 272-18-6 Альбом I

Привязан	Нач. отд.	Вепринский	272-18-6-30
	ГИП	Ширшаков	
	Рук. гр.	Горель	
	Разраб.	Горель	Унифицированный встроенно-пристроенный к жилым домам магазин (блок VI-А) торговой пл. 1000 кв. м.
	Провер.	Ширшаков	Силовое электрооборудование. Расчетная схема ЩС1, ЩС2.
Инв. №	Н. контр.	Арабаджи	

Стадия	Лист	Листов
Р	6	

ЦНИИЭП торгово-бытовых зданий и туристских комплексов г. Москва

17412-02

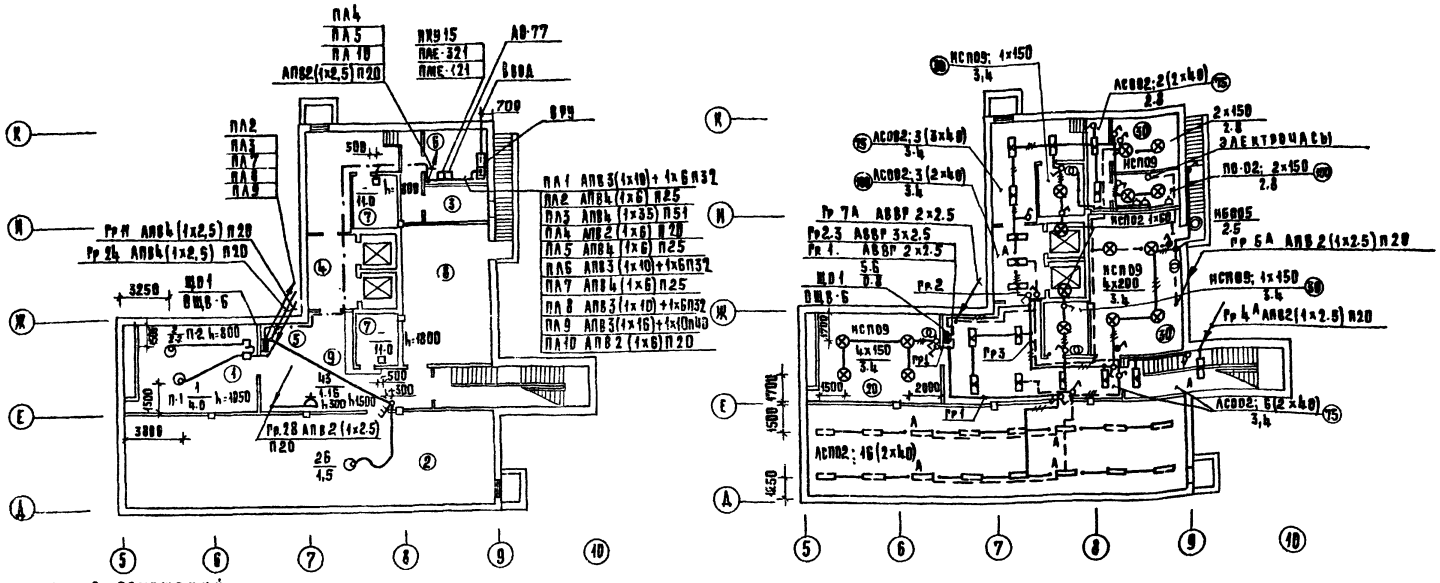

Экспликация помещений

поз.	наименование
	Товары для детей
	подвал
1	Вестибюль
2	Кладовая игрушек, канцтоваров, спорттоваров
3	Радиоузел
4	Разгрузочная
5	Хранение тележек
6	Электрощитовая
7	Машинное отделение лифта
8	Тепловой пункт
9	Коридоры
	1 этаж
10	Торговый зал
11	Тамбур главного входа
12	Вестибюль
13	Помещение для прессовки бумажных отходов
14	Разгрузочный двор на 2 машины
15	Разгрузочная платформа на 2 машины
16	Камера для мусора
17	Кладовая хранения тары
18	Мастерская ремонта оборудования
19	Рекламно-декорационная мастерская
20	Кладовая уборочного инвентаря
21	Кладовая упаковочного материала
22	Коридоры
23	Кабинет директора, секретарь
24	Гардероб верхней одежды, комнаты переодева
25	Уборные и душевые
26	Контора
27	Главная касса
28	Комнаты персонала
29	Вестибюль для персонала
30	Тамбур служебного входа
31	Кафетерий на 12 мест
32	Подсобное помещение кафетерия
33	Комната персонала кафетерия
34	Уборная персонала кафетерия
35	Тамбур служебного входа кафетерия
36	Гладильная
	Кладовая готового платья, трикотажа, спорт

37	Товаров, обуви, товаров для микро техника, колясок
38	Мастерская подгонки готового платья
	Товары для женщин
	подвал
2	Кладовая обуви, тканей
	1 этаж
31	Гладильная
32	Кладовая готового платья, белья, трикотажа парфюмерии
33	Мастерская подгонки готового платья
	Товары для мужчин
	подвал
2	Кладовая тканей, белья, трикотажа, парфюмерии
	1 этаж
31	Гладильная
32	Кладовая готового платья, головных уборов обуви
33	Мастерская подгонки готового платья

	Товары для молодежи
	подвал
2	Кладовая канцтоваров, спорттоваров
	1 этаж
31	Гладильная
32	Кладовая готового платья, головных уборов, трикотажа, обуви, музыкальных товаров
33	Мастерская подгонки готового платья
34	Мастерская по проверке радиотоваров
	Культтовары
	подвал
2	Кладовая канцтоваров, игрушек
	1 этаж
31	Мастерская по проверке радиотоваров
32	Кладовая радиотоваров, музтоваров, фототоваров, оптики и игрушек
33	Кладовая

1. Групповую сеть освещения подвала выполнить кабелем марки АВВГ с сечением жил 2,5 мм².
2. Номера помещений см. на плане силового электрооборудования.
3. Места установки светильников для освещения лифтовых шахт согласовать с организацией, монтирующей лифты.
4. Общие указания по монтажу см. лист 2.

Нач. отд.	Великинский		
ГИП	Ширшаков		
Рук. гр.	Горель		
Разраб.	Горель		
Провер.	Ширшаков		
Н. контр.	Драбаджи		

Привязан

Инв. №

272-18-6-ЭО

Унифицированный ветрено-пристроенный к жилым домам универсам (блок VI-А) торговой пл. 1000 кв.м.

Силовое электрооборудование питающие сети. Электроосвещение. План подвала

Стадия	Лист	Листов
Р	7	

ЦНИИЭП г. Москва

Торгово-бытовые здания и комплексы

17412-02

380/220в

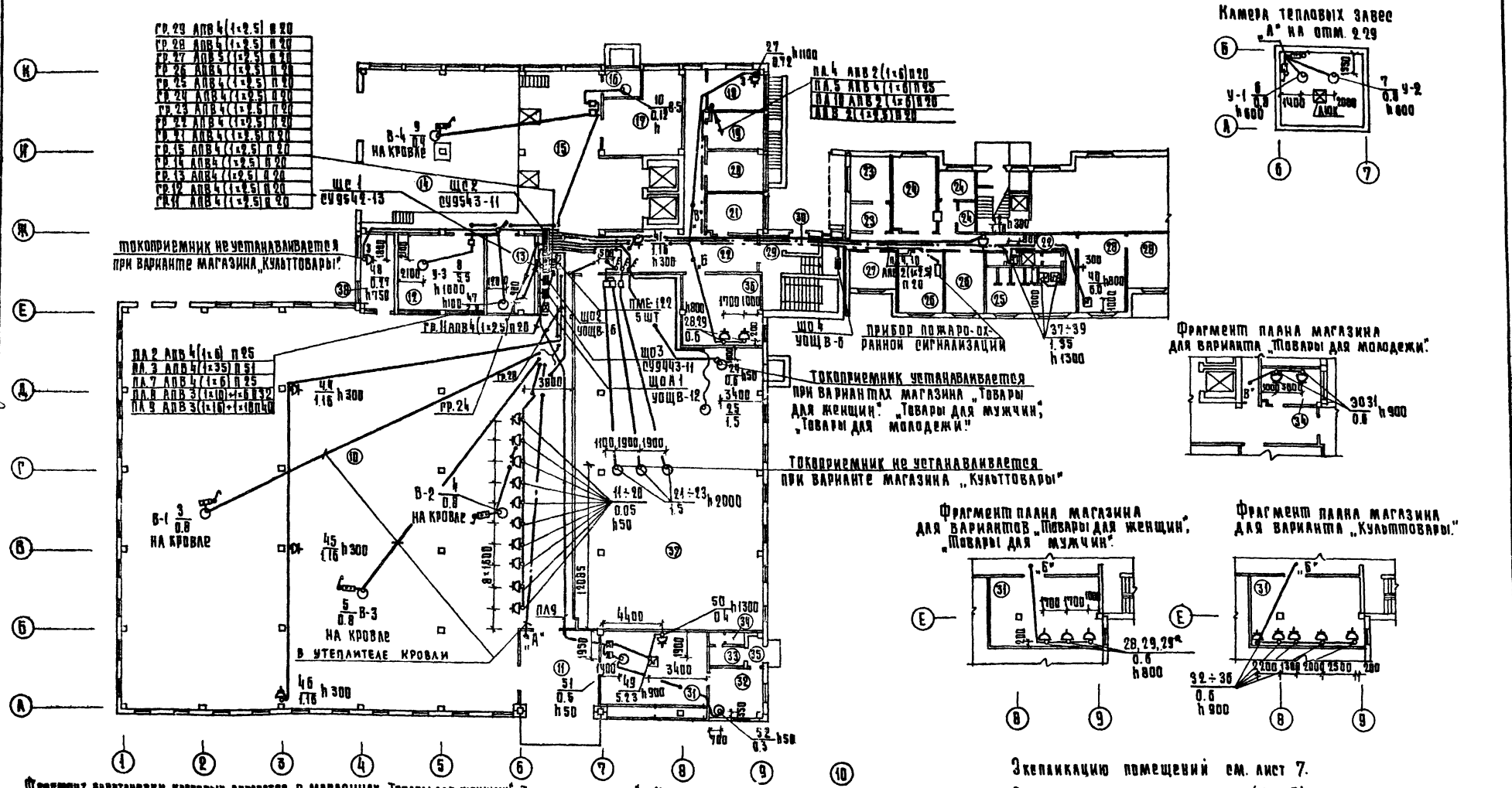

Привязан					272-18-6 ЭО		
Инв. №				Нач. отд. Вепринский; ГИП Ширшаков; Рук. гр. Горель; Разраб. Горель; Провер. Ширшаков; Н. контр. Арабаджи	Унифицированный бетонно-панельный к жилым домам магазин (блок VI-А) торговой пл. 1000 кв.м.	Стадия Р	Лист 8	Листов
					Силовое электрооборудование. Питающие сети. План 1 этажа и фрагменты планов магазинов	ЦНИИЭП торгово-бытовых зданий и туристских комплексов г. Москва		

Типовой проект 272-18-6 Альбом II

Согласовано: ГИП ВК Сливуль; ГИП ТХ Сидорова; ГИП СК Гладкова; ГИП ЭО Ширшаков

Инв. № подл. | Подп. и дата | Взам. инв. №

1742-02

Типовой проект 272-18-6 Альбом I

380/220в

Фрагмент плана магазина для вариантов „Товары для женщин", „Товары для мужчин"

Фрагмент плана магазина для варианта „Товары для молодежи"

Фрагменты плана магазина для „Варианта „Кулеттовары"

Экспликацию помещений см. лист 9

Камера тепловых завес на отм. 2.29

Питание рекламы вывести на фасад

(Реклама)	Гр 1А, 2А АПВ 3 (1х2,5) П20
	Гр 3А АПВ 3 (1х2,5) П20
	Гр 4А АПВ 3 (1х2,5) П20
	Гр 5А АПВ 2 (1х2,5) П20
	Гр 6А АПВ 2 (1х2,5) П20
	Гр 7А АПВ 2 (1х2,5) П20
	Гр 1,2,3,4,5,6,7 АПВ 3 (1х2,5) П15
	Гр 8,9,10 АПВ 4 (1х2,5) П20
	Гр 11 АПВ 2 (1х2,5) П20
	Гр 12 АПВ 2 (1х2,5) П20
	Гр 13,14 АПВ 3 (1х2,5)
	Гр 15 АПВ 2 (1х2,5) П20
(Вывески)	Гр 1,2,3 АПВ 4 (1х2,5) П20
	Гр 4 АПВ 2 (1х2,5) П20

Изм.	Кол. уч.	Лист	№ док.	Подпись	Дата	272-18-6 ЭО	
Разработан						Индивидуальный ведомственный проект магазина к жилым домам. Магазин II-А I торговой пл. 1000 кв.м.	Стадия Р / Лист 9 / Листов
Нач. отд.	Федорисская						
Гл. I.П.	Шершакова						
Рук. гр.	Орлов					Электроосвещение. План и фрагменты планов магазина по вариантам.	ЦНИИЭП торгово-бытовых зданий Госгражданстроя г. Москва
Разраб.	Орлов						
Провер.	Шершаков						
Н. контр.	Раскадин						
Инв. №							

17412-02

Типовой проект 272-18-6 Альбом II

380/220в

Выноска из плана

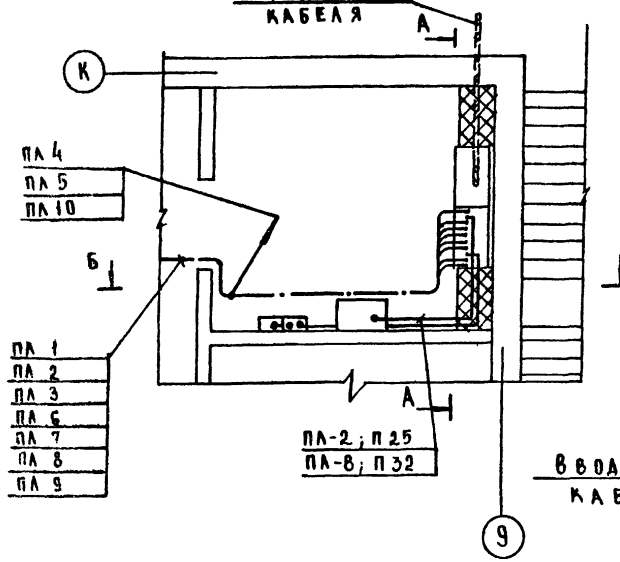

А-А
М1:50

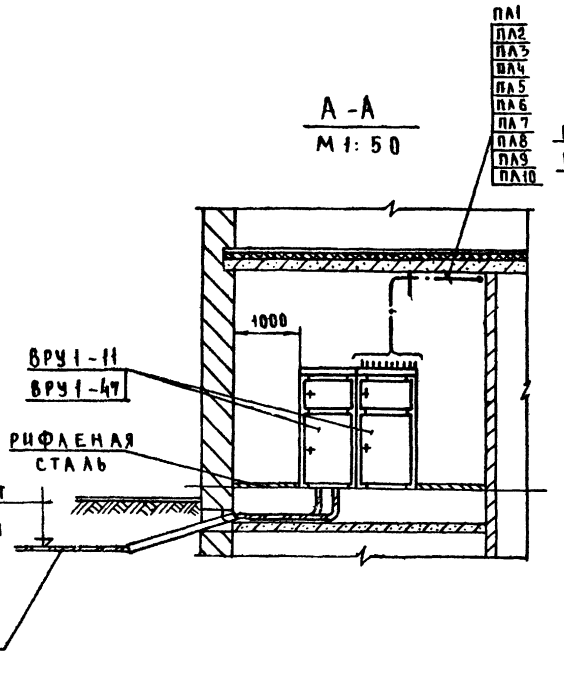

Б-Б
М1:50

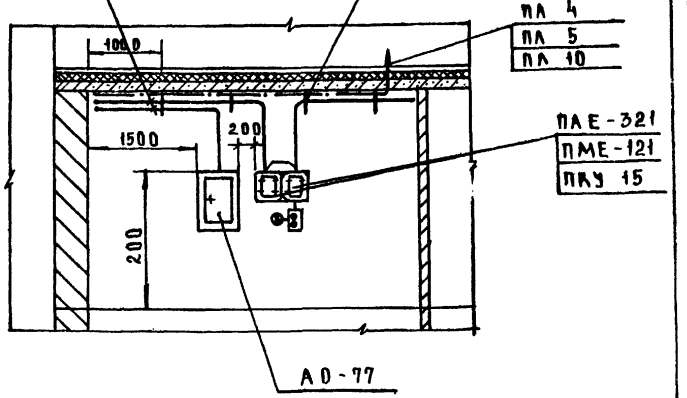

Указание по монтажу:

Питающие линии электрических сетей прокладывать открыто. Трубы крепить на металлоконструкциях, с шагом крепления металлоконструкций -1метр.

Опросный лист

Схема межпанельных соединений													
Схема ВРУ1													
Тип панели	ВРУ1-47									ВРУ1-11			
№№ групп	ПЛ-1	ПЛ-2	ПЛ-3	ПЛ-4	ПЛ-5	ПЛ-6	ПЛ-7	ПЛ-8	ПЛ-9	ПЛ-10	Ввод №1		Ввод №2	
Номинальный ток плавкой вставки А	40	30	60	30	30	40	30	40	60	30	ПЦ 250	ПН-2 250/80	ПЦ 250	ПН-2 250/80
Тип и технические данные счетчика	—										2 САЧУ-И672М-380/220			
Тип и технические данные тр-ра тока	—										3(ТК-20-0.5-0.5-50/5)		3(ТК-20-0.5-0.5-75/5)	

Привязан					272-18-6-90		
			Нач отд	Велрпинский	Унифицированный встроенно-пристроенный к жилым домам магазин (блок VI-А) торговой пл. 1000 кв.м	Стадия	Лист	Листов
			Гл п	Щирщаков		Р	10	
			Рук гр	Горель				
			Разраб	Белькович	Размещение электрооборудования и прокладка электросетей в электрощитовой. Опросный лист	ЦНИИЭП г.Москва	Торгово-выставочных зданий и туристских комплексов	
Инв.№			Провер	Горель				
			Н.контр	Арабаджи				

1742-02

Согласовано

Взам инв №

Подпись и дата

Инв №

Типовой проект 272-18-6

АУ Автоматизация устройств инженерного оборудования

Технический проект утвержден Госгражданстроем Приказ №26 от 28 января 1980г.

Рабочие чертежи, введены в действие ЦНИИЭП торгово-бытовых зданий и туристских комплексов Приказ № 81 от 14 августа 1981г

Таблица 1

Ведомость рабочих чертежей

Лист	Наименование	Примечание
1	Общие данные	
2	Системы П1,П2. Схемы функциональная и	
	электрическая принципиальная	
3	Системы П1,П2. Схема внешних проводок	
4	Системы У1,У2. Схемы функциональная, электрическая	
	принципиальная и внешних проводок	
5	Системы П1,П2,У1,У2. План расположения	
6	Система У3. Схемы функциональная и	
	электрическая принципиальная	
7	Система У3, схема внешних проводок	
8	Система У3. План расположения	

Таблица 2

Ведомость ссылочных и прилагаемых документов

Обозначение	Наименование	Примечание
	Ссылочные документы	
ТМ4-41-73	Датчик температуры ДТКБ	
	Установка на стене	
ТМ4-142-75	Термометр технический ртутный	
	в оправе. Установка на трубопро-	
	воде Д>76мм или металлической	
	стенке	
ТМ4-143-75	Термометр технический ртутный	
	в оправе.	
ТМ4-149-75	Термометр сопротивления, термометр	
	термоэлектрический. Установка	
	на трубопроводе Д45...76мм	
ТМ4-219-76	Способ установки и крепления	
	мостов кабельных, лотков, труб	
	и кабелей.	

Таблица 3

Ведомость спецификаций

Лист	Наименование	Примечание
2	Спецификация элементов систем П1,П2	
3	Спецификация элементов систем П1,П2	
4	Спецификация элементов систем У1,У2	
5	Спецификация элементов систем П1,П2,У1,У2	
6	Спецификация элементов системы У3	
7	Спецификация элементов системы У3	
8	Спецификация элементов системы У3	

Общие указания

Проектом предусмотрена автоматизация следующих систем:
- приточных систем П1; П2.
- воздушно-тепловых завес для дверей У1,У2;
- воздушно-тепловой завесы для ворот У3.

Схема автоматизации приточных систем П1,П2 производительностью менее 10 тыс. $м^3/ч$ предусматривает:
- автоматическую защиту калорифера от замораживания;
- блокировку клапана наружного воздуха с вентилятором;
- местное управление электродвигателем вентилятора с электронагревателем клапана наружного воздуха;
- блокировку соленоидного вентиля, установленного на трубопроводе обратной воды калорифера, с вентилятором;
- ручное опробование исполнительных механизмов клапана наружного воздуха и соленоидного вентиля;
- местный контроль температуры воздуха и воды.

Защита калорифера от замораживания обеспечивается терморегулятором типа ТУДЭ, установленным на трубопроводе обратной воды калорифера, а так же постоянным обводом у соленоидного вентиля (обводная труба Д15 без вентиля с дроссельной шайбой), обеспечивающим постоянный небольшой проток воды через калорифер при неработающей системе и при включении системы.

Схема автоматизации воздушно-тепловых завес для дверей У1,У2 предусматривает:
- местное управление электродвигателем вентилятора;
- блокировку соленоидного вентиля, установленного на трубопроводе обратной воды калорифера, с вентилятором.

Схема автоматизации воздушно-тепловой завесы для ворот У3 предусматривает:
- местное управление электродвигателем вентилятора;
- блокировку соленоидного вентиля, установленного на трубопроводе обратной воды калорифера, с вентилятором;
- двухпозиционное регулирование температуры воздуха вблизи каждых из двух ворот включением и отключением вентилятора и открытием и закрытием соответствующего воздушного клапана.

Трассы внешних проводок выполнены кабелями типа АКРВГ.

Приборы и аппаратура, к которым подводится напряжение свыше 42в, должны быть заземлены.

Установка первичных приборов и отборных устройств должна производиться по нормализованным чертежам, указанным на схеме внешних проводок. Монтаж приборов и средств автоматизации выполнить согласно СНиП III-34-74.

Общие указания о привязке типового проекта.

При привязке типового проекта к конкретному объекту необходимо составить заказные спецификации оборудования и материалов по форме ВСН 202-76 в соответствии с требованиями РМ4-59-78 на основании спецификаций, указанных в табл.3. При замене приборов и средств автоматизации следует вести соответствующие изменения во все документы типового проекта

Привязка настоящего типового проекта выполнена в соответствии с действующими нормами и правилами /в том числе по взрывопожарной безопасности/

Гл. инженер проекта

Настоящий проект выполнен в соответствии с действующими нормами и правилами /в том числе по взрывопожарной безопасности/

Гл. инженер проекта [Е. Гринграуз]

Согласовано

Инв. № подл. | Подп. и дата | Взам. инв. №

Нач.отд.	Беприянский		
Гип	Гринграуз		
Рук.гр.	Старостина		
Разраб.	Речицкая		
Провер.	Гринграуз		
Н.контр.	Нестерова		

Привязан:

Инв. №

272-18-6-АУ

Унифицированный встроенно-пристроенный к жилым домам магазин (блок Ц-А) торговой пл. 1000 кв.м.

Стадия	Лист	Листов
Р	1	8

Общие данные

ЦНИИЭП торгово-бытовых зданий и туристских комплексов г. Москва

17412-02

Типовой проект 272-18-6 Альбом II

Схема функциональная

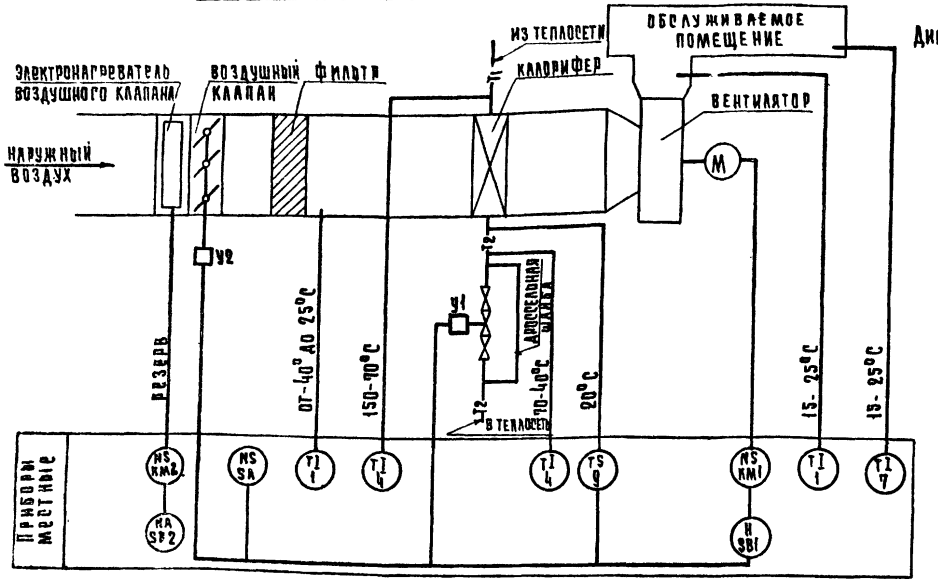

Механизм электрический У2
Диаграмма работы конечных выключателей

Контакты	Ход выходного вала: Открыт	Рабочий ход	Закрыт
1-5		■	
2-5	■		

Вентиль У1
Диаграмма работы контактов

	Ход выходного вала: Открыт	Закрыт	
1-1		■	
2-2	■		*
3-3		■	*
4-4	■		

* не используется

Переключатель пакетный SA
Диаграмма работы контактов

Контакты	Положение рукоятки: 0 Отключено	I Ручное открытие	II Автоматическое	III Ручное закрытие	
C1-1л		■			
C1-2л			■		
C1-3л				■	
C2-1л		■			*
C2-2л			■		*
C2-3л				■	*

* не используется

Устройство терморегулирующее SK
Диаграмма работы контактов

Температура обратного теплоносителя: 0° — 20° — 250°

Дифференциал 4°С

Спецификация элементов систем П1, П2

Марка поз.	Обозначение	Наименование	Кол.	Масса ед. кг.	Примечание
		Схема функциональная			
1	По „Термоприбор",	Термометр технический			с оправой
	г. Клин	У2-1° 240-441	4	0,5	типа 13
4	То же	Термометр технический			с оправой
		У 6-1° 240-104	4	0,5	типа 23
7	То же	Термометр бытовой ТБ-2м	2	0.1	
9	Приборостроительный завод,	Устройство терморегулирующее			
	г. Каменец-Подольский	с КО контактом ТУДЭ-4	2	2	
		Схема электрическая			
		принципиальная			
		Аппаратура по мест			
КМ1		Пускатель магнитный с			по комп-
		тепловым реле КК	2		лекту 30
КМ2		Пускатель магнитный	2		то же
SA	Электротехнический завод	Переключатель пакетный			
	г. Ташкент	ППП2-10/н3	2		
SB1		Пост управления			По комп-
		кнопочный	2		лекту 30
SB2		Пост управления кнопочный			
		сигнальной лампой НЛ	2		То же
SK	Приборостроительный завод	Устройство терморегулиру-			
	г. Каменец-Подольский	ющее ТУДЭ-4	2	2	поз. 9
S1	Арматурный завод	Вентиль с электромагнитным			
	г. Семенов	приводом, Ду25мм, 15кч892п3	2	27.2	
У2		Механизм электрический			По комплек
		пр-1м	2		ТУ ОВ

Схема электрическая принципиальная

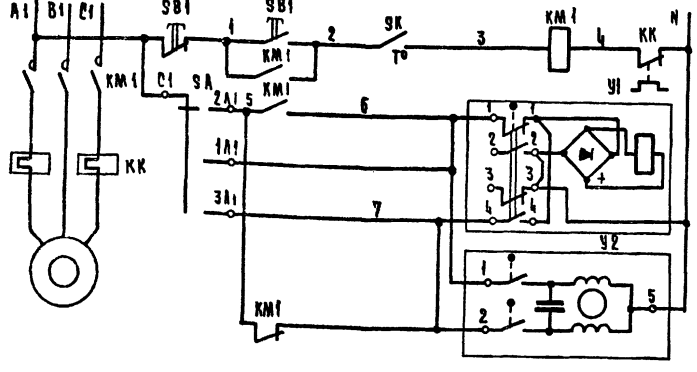

Питание ~220В	
Местное	Управление электродвигателем вентилятора
Открытие	Управление соленоидным механизмом вентилем на теплоносителе
Закрытие	
Открытие	Управление исполнительным механизмом воздушного клапана наружного воздуха
Закрытие	

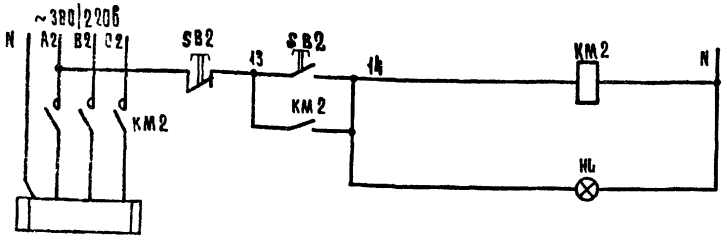

Питание ~220В	
Местное	Управление электронагревателем воздушного клапана наружного воздуха резерв
Сигнализация нормальной работы	

Схемы составлены для одной приточной системы и применимы для систем П1, П2.

Привязан				272-18-6-АУ			
Инв. №				Унифицированный ветроепо-пристроенный к жилым домам магазин (БАСК Ц-А) торговой пл. 1000 кв.м.	Стадия	Лист	Листов
					Р	2	
				Системы П1, П2 Схемы функциональная и электрическая принципиальная	ЦНИИЭП торгово-бытовых зданий и комплексов г. Москва		

Нач.отд. Воронинский; ГИП Гринграуз; Рук.гр. Старостина; Разраб. Бочкова; Провер. Гринграуз; Н.контр. Нестерова

Согласовано: Гипробытмаш

Инв. № подл. | Подпись и дата | Взам. инв. №

17412-02

Наименование параметра	—	—	Температура	—	—
Место отбора импульса	Приточный вентилятор	Трубопровод обратного теплоносителя калорифера		Воздушный клапан наружного воздуха	По месту
Закладная конструкция	—	Д25 L 160	Расширитель Д133 L400 Бобышка 645°М18-1,5	—	—
Установочная нормаль	—	—	ТМ4-149-75	—	—

Альбом I

Типовой проект 272-18-6

Спецификация элементов систем П1, П2

Таблица 1

Марка поз.	Обозначение	Наименование	Кол.	Масса ед. кг.	Примечание
1		Кабель контрольный с			
		алюминиевыми жилами			
		сеч. 4×2.5 мм², АКВВГ	36		М
2		То же, сеч. 7×2.5 мм², АКВВГ	39		М
3	Гальмонтажавтоматика	Коробка соединительная			
		КСК-16	2	2,4	

Длины кабелей систем П1, П2

Таблица 2

Система	Длина кабелей, м				
	С-1	С-2	С-3	С-4	С-5
П1	П1-1	П1-2	П1-3	П1-4	П1-5
	3	10	13	15	3
П2	П2-1	П2-2	П2-3	П2-4	П2-5
	3	5	8	12	3

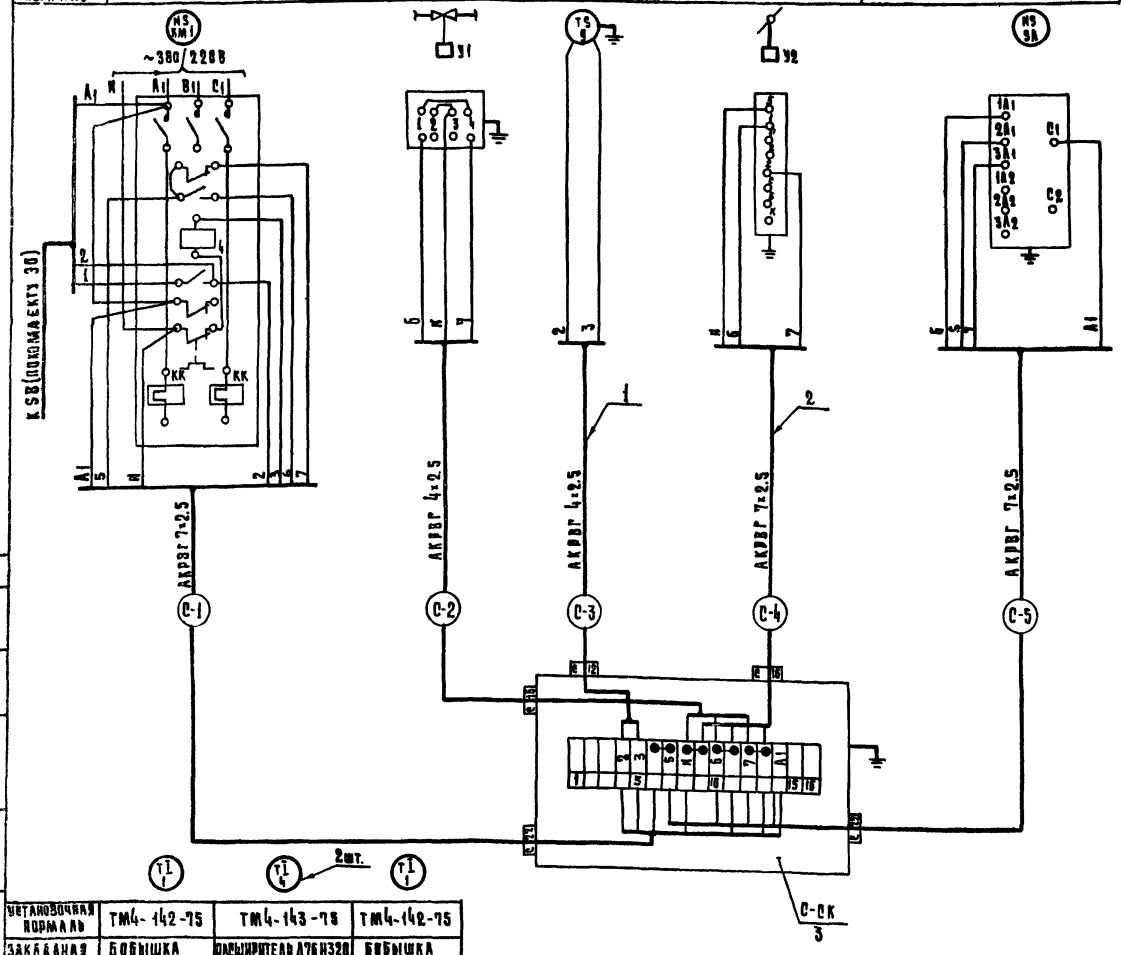

1. Схема внешних проводок составлена для одной приточной системы и применима для систем П1, П2.
2. В маркировке кабелей вместо индекса „С" проставить номер системы согласно табл. 2

Установочная нормаль	ТМ4-142-75	ТМ4-143-75	ТМ4-142-75
Закладная конструкция	Бобышка БОМ 27×2	Расширитель Д76 L320 Бобышка БП-М27-55	Бобышка БОМ 27×2
Место отбора импульса	Камера перед калорифером	Трубопровод прямого и обратного теплоносителя	Приточный воздуховод
Наименование параметра	Температура		

Согласовано:

Инв. № подл. | Подпись и дата | Взам. инв. №

Привязан:

Инв. №

Нач. отд.	Белинкевич	
ГИП	Грингауз	
Рук. гр.	Старостина	
Разраб.	Речицкая	
Провер.	Грингауз	
Н. контр.	Нестерова	

272-18-6 - АУ

Унифицированный ветроэлектронагревателя к жилым домам магазин (блок Ш-А) торговой пл. 1000 кв. м.

Системы П1, П2. Схема внешних проводок

Стадия	Лист	Листов
Р	3	

ЦНИИЭП торгово-бытовых зданий и туристских комплексов г. Москва

17212-02

Типовой проект 272-18-6 Альбом II

Схема функциональная

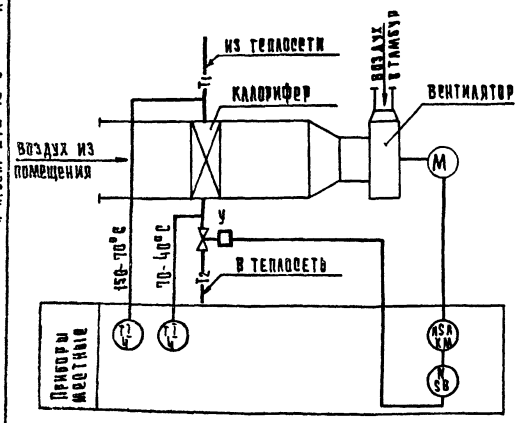

Схема электрическая принципиальная

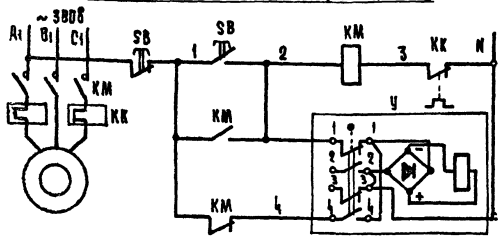

Питание ~220в	
Местное управление электродвигателем вентилятора	
Открытие	Управление соленоидным вентилем
Закрытие	

Вентиль У

Диаграмма работы контактов

Контакты	Ход выходного вала: Открыт	Закрыт	
1-1		■	
2-2	■		*
3-3		■	*
4-4	■		

* не используется

Схема внешних проводок

Наименование параметра	—	—	Температура
Место отбора импульса	Вентилятор	Трубопровод обратного теплоносителя	Трубопровод прямого и обратного теплоносителя
Закладная конструкция	—	Д25 L 160	Расширитель А1Б ГОСТ 9128-84, бобышка БП1-М27-Б6
Установочная норма ль	—	—	ТМ4-143-75
Наименование системы	Воздушно-тепловая завеса		

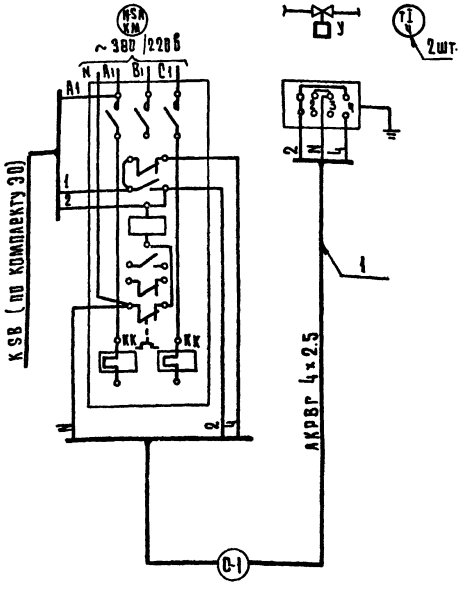

Спецификация элементов систем У1, У2

Таблица 1

Марка поз.	Обозначение	Наименование	Кол.	Масса ед., кг	Примечание
		Схема функциональная			
4	по „Термоприбор", г. Киев	Термометр технический У-6-1ф 240-104	4	0.5	справочн. типа 2У
		Схема электрическая принципиальная			
		Аппаратура по месту:			
КМ		Пускатель магнитный с тепловым реле КК	2		по комплекту 30
У	Арматурный завод, г. Семенов	Вентиль с электромагнитным приводом Ду 25 мм 15 кч 892 п3	2	27.2	
		Схема внешних проводок			
1		Кабель контрольный с алюминиевыми жилами, сеч. 4х2.5 мм² АКВВГ	68		м

Таблица 2

Длины кабелей систем У1, У2

Система	Длина кабеля, м: С-1
У1	У1-1: 36
У2	У2-1: 32

1 Схемы составлены для одной воздушно-тепловой завесы и применимы для систем У1, У2.

2 В маркировке кабелей в месте индекса „С" проставить номер системы согласно табл. 2

Согласовано			
Инв. № подл.	Подпись и дата	Взам. инв. №	
Инв. №			
Привязан			
Инв. №			

Нач. отд.	Белринский		
Гип	Грингауз		
Рук. гр.	Старостина		
Разраб.	Речицкая		
Провер.	Грингауз		
Н. контр.	Нестерова		

272-18-6-АУ

Унифицированный встроенно-пристроенный жилым домам магазин (блок У1-А) торговой пл. 1000 кв. м.

Системы У1, У2. Схемы функциональная, электрическая принципиальная и внешних проводок

Стадия	Лист	Листов
Р	4	

ЦНИИЭП г. Москва

Средовых зданий и туристских комплексов

17412-02

Типовой проект 272-18-6

План подвала

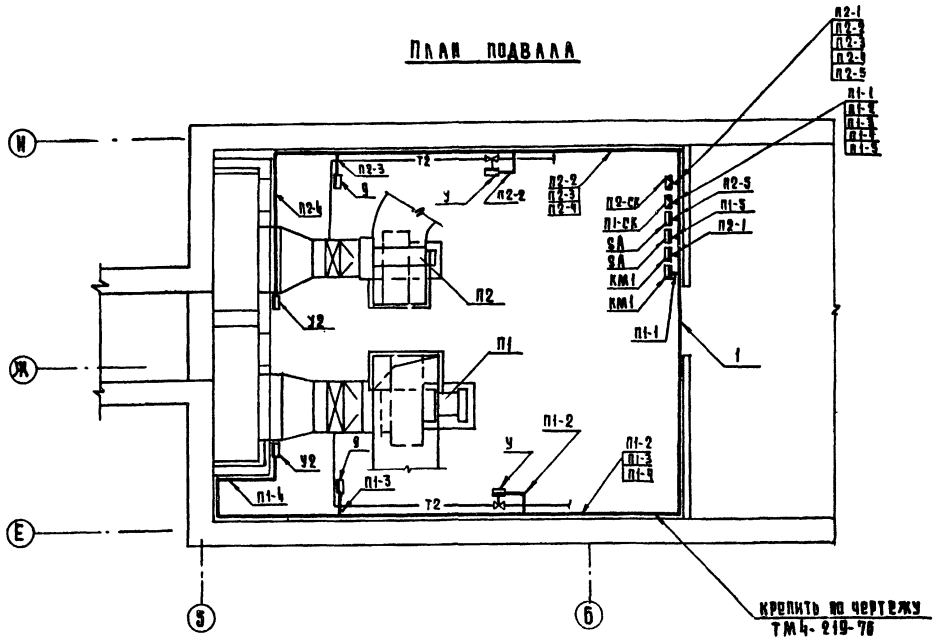

План 1 этажа

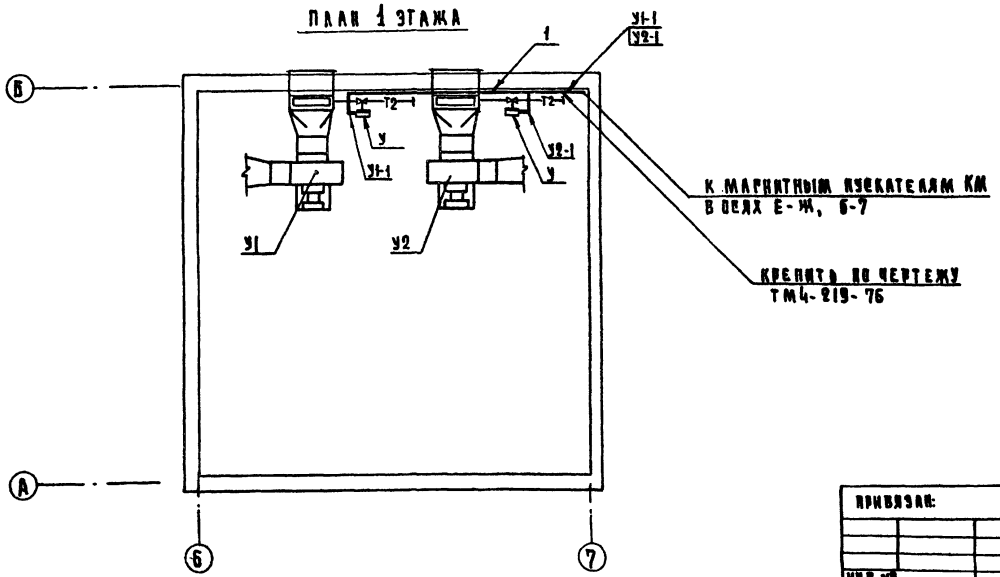

Таблица 1

Спецификация элементов систем П1,П2,У1,У2

Марка, поз	Обозначение	Наименование	Кол.	Масса ед. кг.	Примечание
1	Гадвмонтажавтоматика	Профиль ZП 160	60	0,55	

Таблица 2

Условные графические обозначения

Обозначение	Наименование
▭	Прибор, регулятор, исполнительный механизм, электроаппаратура и другое оборудование, устанавливаемое вне щита

1 Соединительные коробки П1-СК, П2-СК установить на стене на высоте 2.20м от пола.
2 Переключатели SA установить на стене на высоте 1,5 м от пола.
3 Трассы П1, П2 вести по стене на высоте 2,5 м от пола
4 Схемы внешних проводок даны на листах 3 и 4

Согласовано: ГИП ОВ Голубчиков; ГИП ЭО Шифшиков; ГАП Завьялов

Инв. № подл. | Подп. и дата | Взам. инв. №

Привязан:

Инв. №

Нач. отд.	Белринский		
ГИП	Гринглуз		
Рук. гр.	Старостина		
Разраб.	Печицкая		
Провер.	Гринглуз		
Н. контр.	Нестерова		

272-18-6-АУ

Унифицированный встроенно-пристроенный к жилым домам магазин торговой пл. 1000 кв. м. Блок И-А

Стадия	Лист	Листов
Р	5	

Системы П1,П2,У1,У2. План расположения

ЦНИИЭП г. Москва — Госгражданстроя при Госстрое СССР

17412-02

Схема функциональная

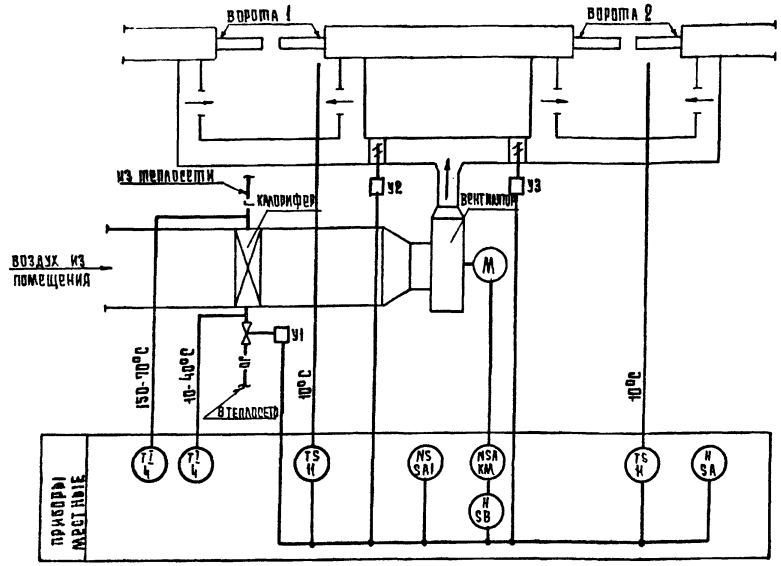

Схема электрическая принципиальная

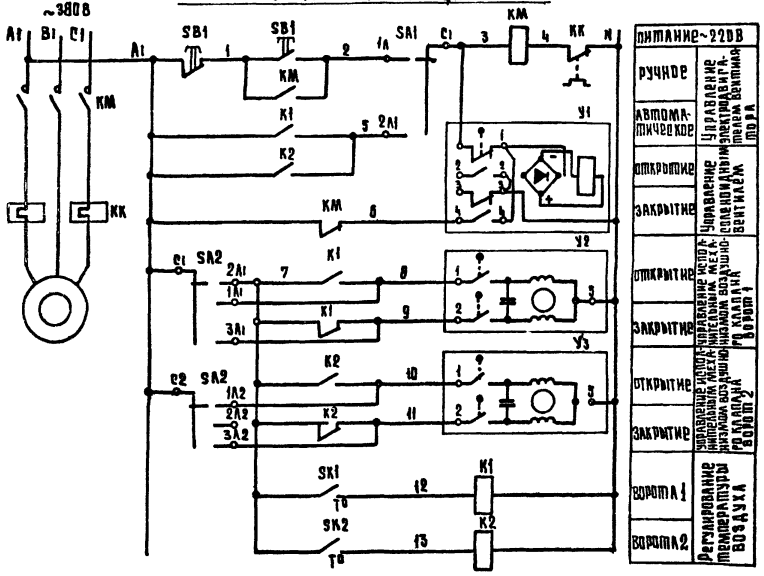

переключатель пакетный SA2
диаграмма работы контактов

Контакты	положение рукоятки 0	I	II	III
	отключено	ручное открытие	автоматическое	ручное открытие
C1-1A1		X		
C1-2A1			X	
C1-3A1				X
C2-1A2		X		
C2-2A2			X	
C2-3A2				X

* не используется

Переключатель пакетный SA1
диаграмма работы контактов

Контакты	положение рукоятки 0	I	II	III
	откл.	ручное	откл.	автоматическое
C1-1A1		X		
C1-2A1				X
C2-1A2		X		
C2-2A2				X

* не используется

Вентиль У1
диаграмма работы контактов

Контакты	ход выходного вала: открыт	закрыт
1-1		■
2-2	■	
3-3		■
4-4	■	

* не используется

Датчики температуры SK1, SK2
диаграмма работы контактов

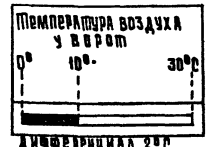

дифференциал 2°С

Спецификация элементов системы У3

Марка поз	Обозначение	Наименование	Кол.	Масса ед. кг.	Примечание
		Схема функциональная			
4	По „Термоприбор"	Термометр технический			справой
	г. Клин	У-6-1Р-240-104	2	0.5	пила 2У
11	Учреждение УК-161/8	Датчик температуры			
	г. Кустанай	Дифференциал 2°С.			
		ДТК Б-53	2	0.3	
		Схема электрическая			
		принципиальная			
		Аппаратура по месту:			
К1, К2	Завод им. Ленина	Пускатель магнитный			
	г. Фрунзе	ПМЕ-121~220В.	2	1	
КМ1		Пускатель магнитный			по комп
		с тепловым реле КК	1		лектуЭО
SA1	Электротехнический	Переключатель пакетный			
	завод г. Ташкент	ГПП2-10/Н2	1	3	
SA2	То же	Переключатель пакетный			
		ГПП2-10/Н3	1	3	
SB1		Пост управления кно-			по комп-
		почный	1		лектуЭО
SK1, SK2	Учреждение УК 161/8,	Датчик температуры			
	г. Кустанай	ДТКБ-53	2	0.3	поз. 11
У1	Арматурный завод	Вентиль с электромаг-			
	г. Семенов	нитным приводом			
		Ду 25мм 15кч 892п.3	1	27.2	
У2, У3		Механизм электрический			по комп
		ПР-1М	2		лектуЭО

Привязан:			
Инв. №			

Нач.отд.	Вепринский		
ГИП	Гринглуз		
Рук.гр.	Старостина		
Разраб.	Речицкая		
Провер.	Гринглуз		
Н.контр.	Нестерова		

272-18-6 - АУ

Унифицированный ветренно-конструктивный к жилым домам магазин (блок VI-А) торговой пл. 1000 кв.м.

Система У3. Схемы функциональная и электрическая принципиальная

Стадия	Лист	Листов
Р	6	

ЦНИИЭП торгово-бытовых зданий и туристских комплексов г. Москва

17412-02

272-18-6 Альбом проект

Типовой проект 272-18-6 Альбом I

Наименование параметра	—	—	—	—	—
Место отбора импульса	Вентилятор	по месту	по месту	по месту	по месту
Закладная конструкция	—	—	—	—	—
Установочная нормаль	—		—	—	—

Спецификация элементов системы УЗ

Марка поз.	Обозначение	Наименование	Кол	Масса ед. кг	Примечание
1		Кабель контрольный			
		АКРВГ с алюминиевыми			
		жилами сеч. 4×2.5 мм²	64		м
2		То же АКРВГ			
		сеч. 7×2.5 мм²	12		
3	Главмонтажавтоматика	Коробка соединительная КСК-32	1	3,9	

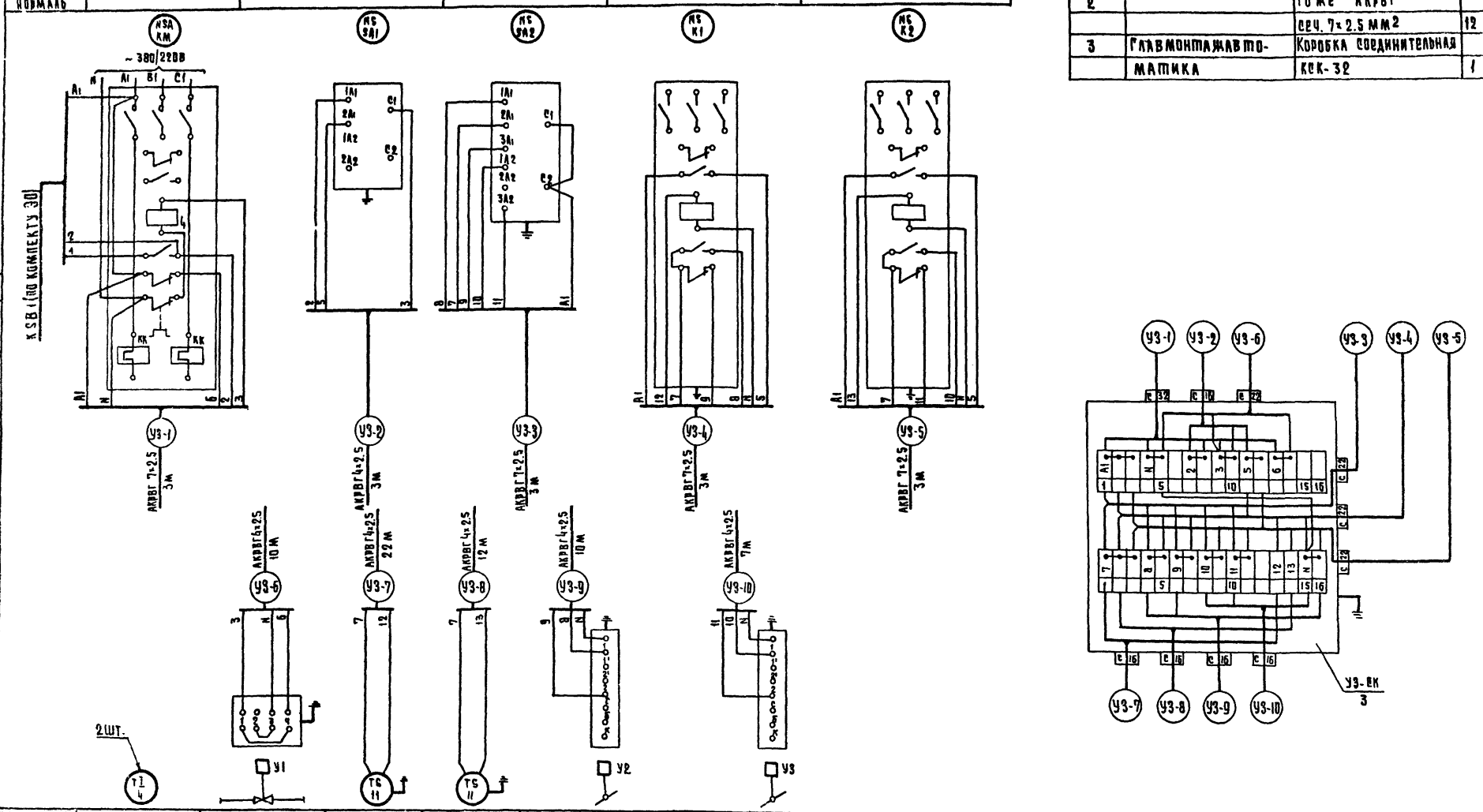

Установочная нормаль	ТМЧ 143-75	—	ТМЧ-41-73	ТМЧ-41-73	—	—
Закладная конструкция	Расширитель Д76 Н320 бобышка Б1-М27-55	Д 25 L 160	—	—	—	—
Место отбора импульса	Трубопровод прямого и обратного теплоносителя	Трубопровод обратного теплоносителя	Рядом с воротами 1	Рядом с воротами 2	Воздушный клапан ворот 1	Воздушный клапан ворот 2
Наименование параметра	Температура	—	Температура		—	—

Согласовано:

Инв. № подл. | Подпись и дата | Взам. инв. №

Привязан:

Инв. №

Нач. отд.	Белринскин	
Гип	Гринграуз	
Рук. гр.	Старостина	
Разраб.	Речицкая	
Провер.	Гринграуз	
Н. контр.	Неотерова	

272-18-6 АУ

Унифицированный встроенно-пристроенный к жилым домам магазин (блоки А) торговой пл. 1000 кв. м

Система УЗ. Схема внешних проводок

Стадия	Лист	Листов
Р	7	

ЦНИИЭП торгово-бытовых зданий и туристских комплексов г. Москва

1742-02

Типовой проект 272-18-6 Альбом II

План 1 этажа

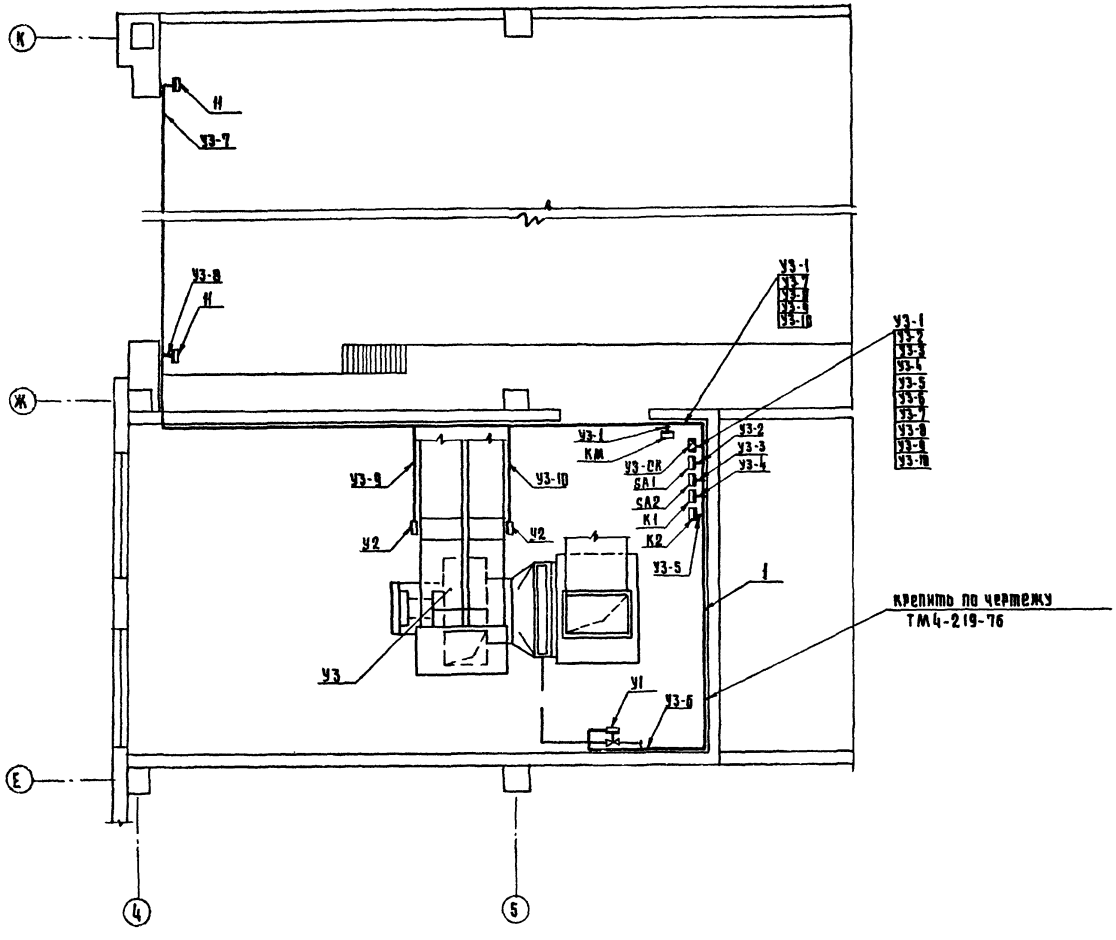

Таблица 1

Спецификация элементов системы УЗ

Марка поз.	Обозначение	Наименование	Кол.	Марка ед. кг	Примечание
1	Главмонтажавтоматика	профиль ZП 160	35	0,55	

Таблица 2

Условные графические обозначения

Обозначение	Наименование
▭	Прибор, регулятор, исполнительный механизм, электроаппаратура и другое оборудование, устанавливаемое вне щита

1 Датчики температуры поз. 11 установить на стене на высоте 2.0м от пола.
2 Соединительную коробку УЗ-СК установить на стене на высоте 2,5м от пола.
3 Переключатели SA1, SA2 и магнитные пускатели К1, К2 установить на стене на высоте 1,5м от пола.
4 Трассы вести по стене на высоте 2,5м от пола
5 Схема внешних проводок дана на листе 7

Согласовано: ГИП ОВ Головкина; ГИП ЭО Шумакова; ГИП Барышова				272-18-6-АУ			
Взам. инв. №							
Подп. и дата							
Инв. № подл.							
Привязан:				Унифицированный встроенно-пристроенный к жилым домам магазин (блок VI-А) торговой пл. 1000 кв.м	Стадия	Лист	Листов
Инв. №					Р	8	
				Система УЗ. План расположения	ЦНИИЭП г. Москва		

Нач. отд.	Безринский	
ГИП	Гринраух	
Рук. гр.	Старостина	
Разраб.	Речицкая	
Провер.	Гринраух	
Н. контр.	Нестерова	

174-12-6

Типовой проект 272-18-6 Альбом II

Типовой проект

272-18-6

УС. Устройства связи

Технический проект утвержден Госгражданстроем Приказ №26 от 28 января 1980г.

Рабочие чертежи введены в действие ЦНИИЭП торгово-бытовых зданий и туристских комплексов Приказ № 81 от 14 августа 1981г

Ведомость рабочих чертежей — Таблица 1

Лист	Наименование	Примечание
1	Общие данные.	
2	Спецификация /начало/.	
3	Спецификация /окончание/.	
4	Устройства связи. Схемы.	
5	Устройства связи. План подвала. План размещения оборудования в радиоузле. Схема звукофикации.	
6	Устройства связи. План 1 этажа.	
7	Охранно-пожарная сигнализация. Схема. Схемы блокировки окон, дверей и витражей	
8	Охранно-пожарная сигнализация. План подвала. Экспликация помещений.	
9	Охранно-пожарная сигнализация. План 1 этажа.	
10	Устройства связи. Схемы для вариантов.	
11	Устройства связи. Фрагменты планов магазинов по вариантам.	
12	Охранно-пожарная сигнализация. Схемы для вариантов.	
13	Охранно-пожарная сигнализация. Фрагменты планов магазинов по вариантам.	
14	Узлы скрытой проводки.	
15	Люк Л-1 /подпольная коробка/. Общий вид.	
16	Люк Л-1 /подпольная коробка/. Рамка и крышка.	

Привязка настоящего типового проекта выполнена в соответствии с действующими нормами и правилами /в том числе по взрывопожарной безопасности/

Гл. инженер проекта привязки

Настоящий проект выполнен в соответствии с действующими нормами и правилами /в том числе по взрывопожарной безопасности/

Гл. инженер проекта /Проштейн/

Основные показатели — Таблица 2.

Наименование	Кол.
Городская телефонизация.	
Емкость телефонного ввода, пар	18
в том числе используемых в здании	
количество абонентов	7
Радиотрансляция	
Количество абонентских точек	14
Электрочасофикация	
Количество устанавливаемых	
вторичных часов	11
Озвучение	
Мощность усилителя Вт	100
Количество абонентских точек	8

Условные обозначения

- КГ-00 (7) — Коробка телефонная распределительная с указанием номера и загрузки
- БКТ30×2 (22) — Бокс кабельный телефонный с указанием загрузки
- Т — Телефонный аппарат ГТС
- КМ-11 — Телефонный аппарат директорской связи с указанием номера коробки
- Комплекс оперативной связи „Каскад-205"
- №3 — Радиорозетка с указанием номера
- Коробка ответвительная УК-2П
- Коробка ограничительная УК-2С
- Трансляционный усилитель
- №2 — Звуковая колонка с указанием номера
- ЭВ — Электровторичные часы
- №3 — Электровторичные часы с указанием номера
- Прибор охранно-пожарной сигнализации
- Выпрямитель
- 17/31 — Извещатель пожарный ДТЛ с указанием номера луча /в числителе/ и номера извещателя /в знаменателе/
- 2 — Датчик ВМ-12 с указанием количества
- 2 — Датчик СМК с указанием количества
- 2 — Выключатель ВПК 3000 с указанием количества
- П-25 — Блокировка деревянных дверей проводом МГШВ-0,2
- П-25 ТРП (ЭЧ) — Трубы, прокладываемые в полу. С указанием количества труб и марки провода
- П-25 ТРП /л. 21/ — То же, в полу вышележащего этажа и в слое утеплителя
- Подпольная коробка
- /ГТ, ДС, ЭЧ, РС, ЭФ, Д12, ТВ/ — Сеть: городская телефонная, директорская, электрочасофикации, радиофикации, звукофикации, лучи охранно-пожарной сигнализации, телевидения

Схема генплана

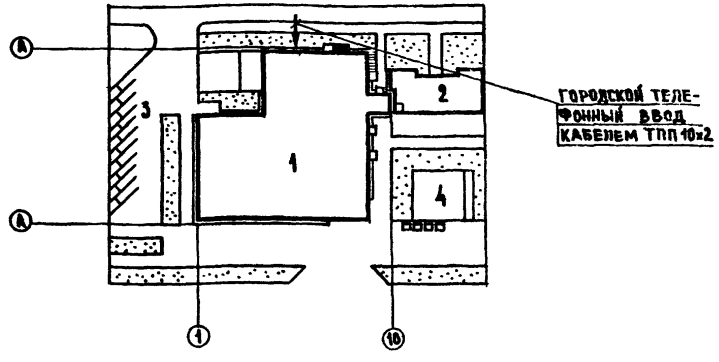

Экспликация

1. Унифицированный блок магазина торговой пл. 1000 кв.м
2. Крупнопанельный жилой дом серии 90.
3. Стоянка легковых автомашин
4. Площадка для отдыха

Указания по монтажу

Сети устройств связи и сигнализации выполняются скрытым способом в винипластовых трубах и открыто

Указания по привязке

При привязке проекта к конкретным условиям решаются следующие вопросы:

1. Телефонный и радиотрансляционный ввод
2. Диаметр жилы кабеля городской телефонной сети в соответствии с номерами на затухание
3. Подача сигнала тревоги на ПЦН.

Согласовано: Завлаб

Инв. № подл. | Подпись и дата | Взам. инв. № | АП

Привязан			
Инв №			
272-18-6-УС			
Нач.отд.	Вепринский	Унифицированный встроенно-пристроенный к жилым домам магазин /блок VI-А/ торговой пл. 1000 кв. м	Стадия: Р; Лист: 1; Листов: 16
ГИП	Проштейн		
Разраб.	Манусова	Общие данные	ЦНИИЭП торгово-бытовых зданий и туристских комплексов г. Москва
Провер.	Моисеева		
Н.контр.	Шишова		

1741-02

Марка, поз.	Обозначение	Наименование	Кол. по назначению I	II	III	IV	Масса ед., кг	Примечание
		Городская телефонная						
		сеть						
	г.Рига, завод „ВЭФ"	Телефонный аппарат						
		системы АТС	7	6	6	6		
	ГОСТ 8525-78	Коробка распреде-						
		лительная КРТП-10	1	1	1	1		
	ТУ16 538.149-72	Муфта соедини-						
		тельная на кабеле						
		емкостью 10×2	1	1	1	1		
	ТУ16.505.131-70	Кабель ТПП10×2×0.5,м	70	70	70	70		
	ГОСТ 6436-75*	Провод ТРП1×2×0.5, м	250	200	200	200		
		Директорская связь						
	г.Ленинград, опытный	Комплекс оператив-						
	электромеханический	ной связи						
	завод	„Каскад-205", к-т	1	1	1	1		
	ГОСТ 8525-78	Коробка распреде-						
		лительная КРТП-10	2	2	2	2		
	ТУ16.538.149-72	Муфта соедини-						
		тельная на кабеле						
		емкостью 10×2	2	2	2	2		
	то же	Муфта разветви-						
		тельная на кабеле						
		емкостью 20×2	1	1	1	1		
	ТУ16.505.131-70	Кабель ТПП20×2×0.5,м	25	25	25	25		
	то же	Кабель ТПП10×2×0.5,м	35	35	35	35		
	ГОСТ 6436-75*	Провод ТРП1×2×0.5,м	350	350	400	400		
		Радиотрансляционная						
		сеть						
	Ширпотреб	Громкоговоритель						
		абонентский мощ-						
		ностью 0.15 вт	14	13	14	14		
	ГОСТ 10040-75*	Коробка ответви-						
		тельная УК-2П	8	7	7	7		

Марка, поз.	Обозначение	Наименование	Кол. по назначению I	II	III	IV	Масса ед., кг	Примечание
	ГОСТ 10040-75*	Коробка ограничи-						
		тельная УК-2С	16	15	16	16		
	0 3450	Розетка двухполюс-						
		ная 220в, 6А	12	11	12	12		
	МРТУ 45.1147-67	Радиорозетка	3	3	3	3		
	ГОСТ 10254-75	Провод ПТПЖ2×1.2, м	25	25	25	25		
	то же	Провод ПТПЖ2×0.6,м	300	280	300	300		
		Сеть звукофикации						
	г. Славгород, завод	Трансляционная						
	радиоаппаратуры	установка						
		ТУ-100 БУЧ2, к-т	1	1	1	1		
	Ширпотреб	Магнитофон „Тембр"	1	1	1	1		
	г.Калуга, завод	Звуковая колонка						
	радиооборудования	2К3-7	8	8	8	8		
	ГОСТ 10040-75*	Коробка ответви-						
		тельная УК-2П	10	10	10	10		
	МРТУ 16.505.045-70	Кабель ПРППМ2×1.0,м	170	170	170	170		
		Сеть						
		телевидения						
	ТУ27-06-737-71	Коробка развет-						
		вительная КРТ-2М			1	1		
	МРТУ 45692-65	Коробка распреде-						
		лительная КРТ-6			3	3		
	РСТ 11326.12-79	Кабель РК75-9-13, м			100	100		

I - „Товары для детей"
II - „Товары для женщин" или „Товары для мужчин"
III - „Товары для молодежи"
IV - „Культтовары"

Типовой проект 272-18-6 Альбом III

Согласовано:

Инв. № подл. | Подп. и дата | Взам. инв. №

Привязан

Инв. №

272-18-6-УС

Нач. отд.	Белринский		
ГИП	Пронштейн		
Разраб.	Манусова		
Провер.	Моисеева		
Н.контр.	Шишова		

Унифицированный встроенно-пристроенный к жилым домам магазин/блок IV-А/ торговой пл. 1000 кв.м

Спецификация/начало/

Стадия	Лист	Листов
Р	2	

ЦНИИЭП торгово-бытовых зданий и туристских комплексов г.Москва

1741С-03

Марка, поз.	Обозначение	Наименование	Кол. по назначению I	II	III	IV	Масса ед. кг	Примечание
		Сеть						
		Электрочасофикации						
	г. Ленинград, завод	Электропервичные						
	„Хронотрон"	часы ПЧМЗ-2БР-Р24-012	1	1	1	1		
	предприятие	выпрямительный						
	п/я В-2472	агрегат ВУ-24/0.6А	1	1	1	1		
	г. Орджоникидзе,	Электровторичные						
	приборостроительный	часы ВЧС1-МII ПВ24Р-200						
	завод	в корпусе 326К	11	11	12	10		
	ГОСТ 10040-75*	Коробка ответви-						
		тельная УК-2П	15	15	16	13		
	ГОСТ 6436-75*	Провод ТРП1×2×0.5, м	170	170	180	140		
		Охранно-пожарная						
		сигнализация						
	г. Калуга, завод	Концентратор малой						
	радиооборудования	емкости „Комар-						
		сигнал-12АМ"	2	2	2	2		
	то же	Приставка „Комар-						
		сигнал-12Б"	5	5	5	5		
	г. Нальчик, завод	Выпрямитель се-						
	„Севкавэлектроприбор"	ленoвый КВ-24М	1	1	1	1		
	г. Тбилиси, завод	Извещатель по-						
	„Тбилприбор"	жарный тепловой						
		ДТА	230	210	210	210		
	г. Белгород, предприя-	Микровыключатель						
	тие п/я Д-7847	ВМ-12М	150	150	150	150		
	г. Иваново, объедине-	сигнализатор маг-						
	ние „Промэнергоре-	нитоконтактный						
	монт"	СМК-1	90	90	90	90		
	г. Харьков, электро-	выключатель путевой						
	аппаратный завод	серии ВПК 3000	5	5	5	5		
	г. Москва, 2-й опытный	Гребенка переход-						
	завод „Промсвязь"	ная 10-ламельная	7	7	7	7		
	ГОСТ 10040-75*	Коробка ответви-						
		тельная УК-2П	300	300	300	300		
	г. Нальчик, з-д телемеха	Прибор объектовый						
	нической аппаратуры	„Сигнал-31"	3	2	2	2		

I - „Товары для детей."
II - „Товары для женщин" или „Товары для мужчин."
III - „Товары для молодежи"
IV - „Культтовары"

Марка, поз.	Обозначение	Наименование	Кол. по назначению I	II	III	IV	Масса ед. кг	Примечание
	ГОСТ 23052-78	Бокс кабельный						
		телефонный БКТ 30×2	1	1	1	1		
	ГОСТ 8525-78	Коробка распреде-						
		лительная КРТП-10	1	1	1	1		
	г. Нальчик, завод	Звонок громкого						
	„Севкавэлектроприбор"	боя МЗ-1	1	1	1	1		
	ТУ 16.538.149-72	Муфта соединитель-						
		ная на кабеле						
		емкостью 30×2	1	1	1	1		
	то же	Муфта соединитель						
		ная на кабеле						
		емкостью 10×2	1	1	1	1		
	ТУ 16.505.131-70	Кабель ТПП 30×2×0.5, м	35	35	35	35		
	то же	Кабель ТПП 10×2×0.5, м	10	10	10	10		
	МРТУ 2.017.1-62	Провод МГШВ-0.2, м	900	900	900	900		
	ГОСТ 6323-79	Провод АППВС 2×2.5, м	15	15	15	15		
	ГОСТ 6436-75*	Провод ТРП1×2×0.5, м	2400	2300	2400	2400		
		Канализация						
	Листы 15, 16	Коробка подпольная	25	24	24	24		
	г. Рига, механичес-	Коробка подштука-						
	кий завод	турная КП-04	25	25	25	25		
	то же	Крышка декора-						
		тивная У-89АМ	25	25	25	25		
	ГОСТ 8594-70	Коробка стальная У-196	28	25	28	25		
	ТУ 36.1449-70	Коробка ответвитель						
		ная У-198	110	100	100	100		
	ТУМХП 4251-54	Труба винипластовая						
		среднего типа, наруж-						
		ным диаметром 50мм, м	20	20	20	20		
	то же	Труба винпластовая,						
		среднего типа, наруж-						
		ным диаметром 25мм, м	1200	1100	1100	1100		
	"	Труба винпластовая,						
		среднего типа, наруж-						
		ным диаметром 20мм, м	450	400	400	400		

Привязан

Инв. №

Нач. отд.	Вепринский		
ГИП	Бронштейн		
Разраб.	Манусова		
Провер.	Морозов		
Н. контр.	Шишова		

272-18-6-УС

Унифицированный встроенно-пристроенный к жилым домам магазин (блок И-А) торговой пл. 1000 кв м

Спецификация/окончание

Стадия	Лист	Листов
Р	3	

ЦНИИЭП торгово-бытовых зданий и туристских комплексов г. Москва

Типовой проект 272-18-6 Альбом III

Согласовано:

Инв. № подл. | Подп. и дата | Взам. инв. №

Типовой проект 272-18-6 Альбом II

Схема городской телефонной сети

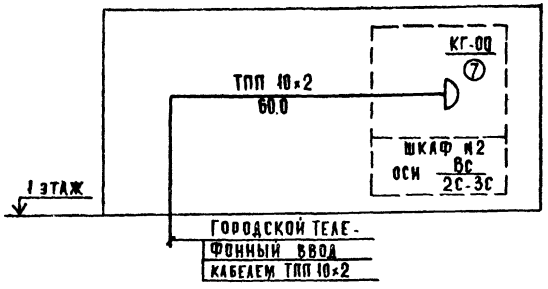

Схема директорской телефонной сети

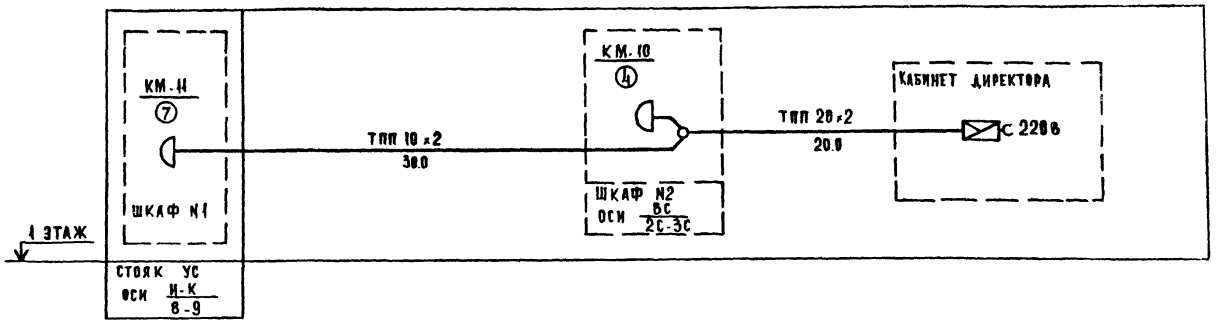

Схема электрочасофикации

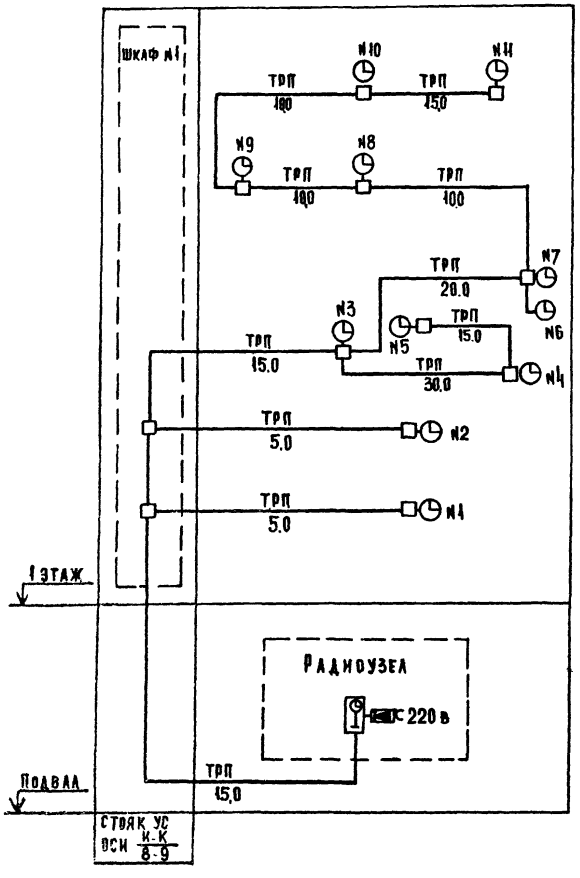

Схема радиофикации

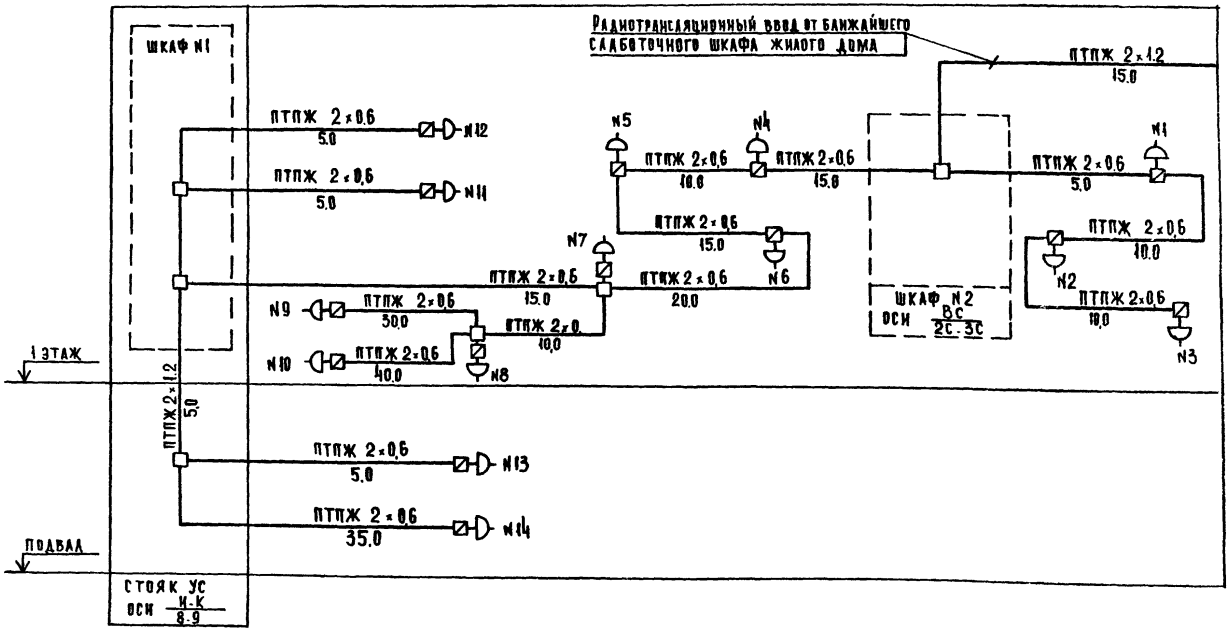

1. Условные обозначения см. лист 1.
2. Схему звукофикации см. лист 5.

Привязан:				272-18-6-УС			
			Нач. отд.	Вепринский	Унифицированный встроенно-пристроенный к жилым домам магазин (блок VI-А) торговой пл. 1000 кв. м	Стадия	Лист	Листов
			ГИП	Пронштейн		Р	4	
			Разраб.	Манусова	Устройства связи. Схемы.	ЦНИИЭП торгово-бытовых зданий и туристских комплексов г. Москва		
			Провер.	Моисеева				
Инв. №			Н.контр.	Шишова				

С. Коморохова

Типовой проект 272-18-6 Альбом II

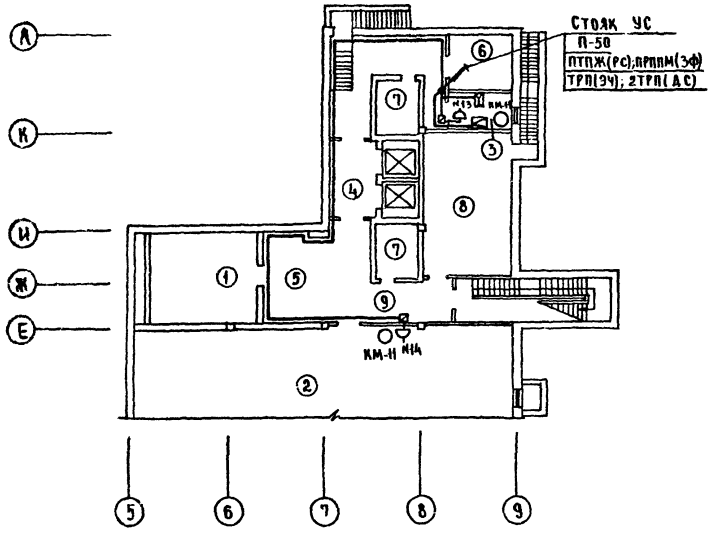

План размещения оборудования в радиоузле (выколировка из плана подвала М1:50)

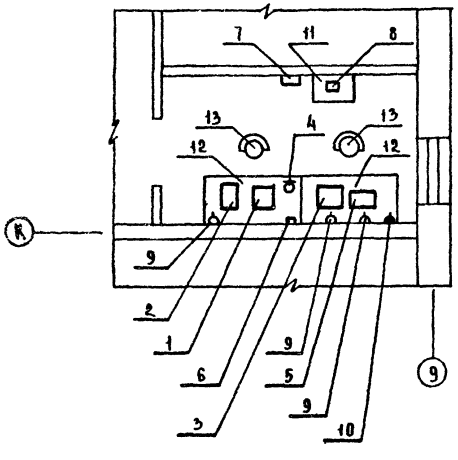

Схема звукофикации

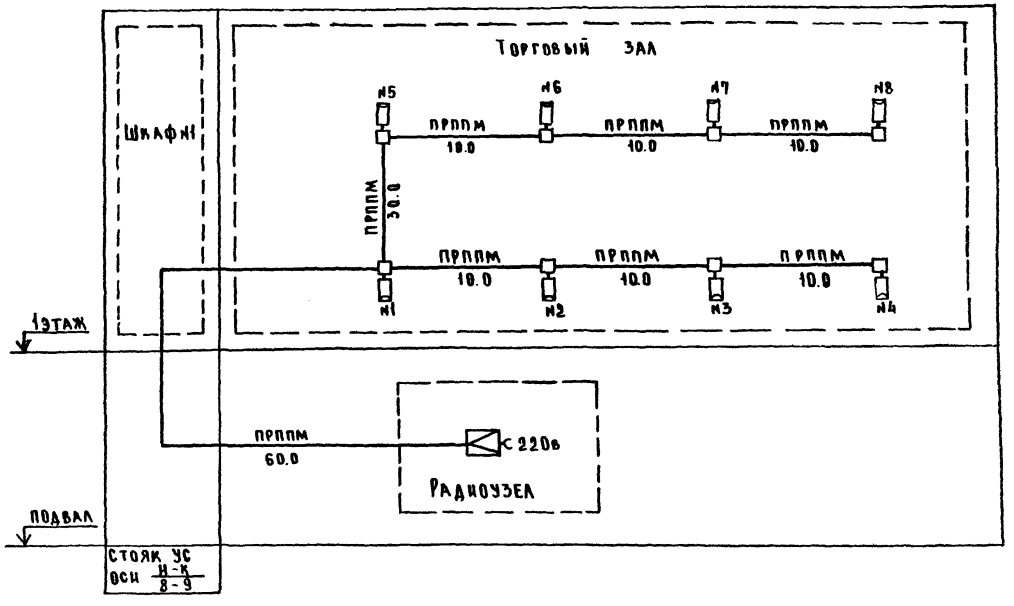

Экспликация оборудования в радиоузле

Поз.	Наименование	Кол.	Примечание
1	Предварительный усилитель	1	
2	Оконечный усилитель	1	
3	Магнитофон „Тембр"	1	
4	Микрофон МД-200	1	
5	Электропроигрывающее устройство	1	
6	Контрольный громкоговоритель	1	
7	Часы электрические первичные		
	показывающие ПЧМЗ-2бр-р24-012	1	
8	Выпрямительный агрегат ВУ-24/0.6А	1	
9	Электророзетка 6А, 220в	3	Учтено проектом ЭО
10	Электророзетка 36в	1	то же
11	Шкаф-тумба ШТ-1	1	
12	Стол	2	
13	Стул	2	

1. Условные обозначения см. лист 1.
2. Схемы городской и директорской телефонных сетей, электрочасофикации и радиофикации см. лист 4.
3. Узлы скрытой проводки см. лист 14.
4. Экспликацию помещений см. лист 8.

Согласовано: ГИП ЭО Ширшакова; ГАП Сахарова; ГИП ОВ Гнаберник; ГИП ВК Замцева

Инв. № подл. | Подп. и дата | Взам. инв. №

Привязан

Инв. №

Нач. отд.	Вепринский		
ГИП	Пронштейн		
Разраб.	Манусова		
Провер.	Моисеева		
Н. контр.	Шишова		

272-18-6-УС

Унифицированный встроенно-пристроенный к жилым домам магазин (блок VI-А) торговой пл. 1000 кв.м

Устройства связи. План подвала. План размещения оборудования в радиоузле. Схема звукофикации.

Стадия	Лист	Листов
Р	5	

ЦНИИЭП г. Москва — Торгово-бытовых зданий и технических комплексов

7742-02

Типовой проект 272-18-6 альбом III

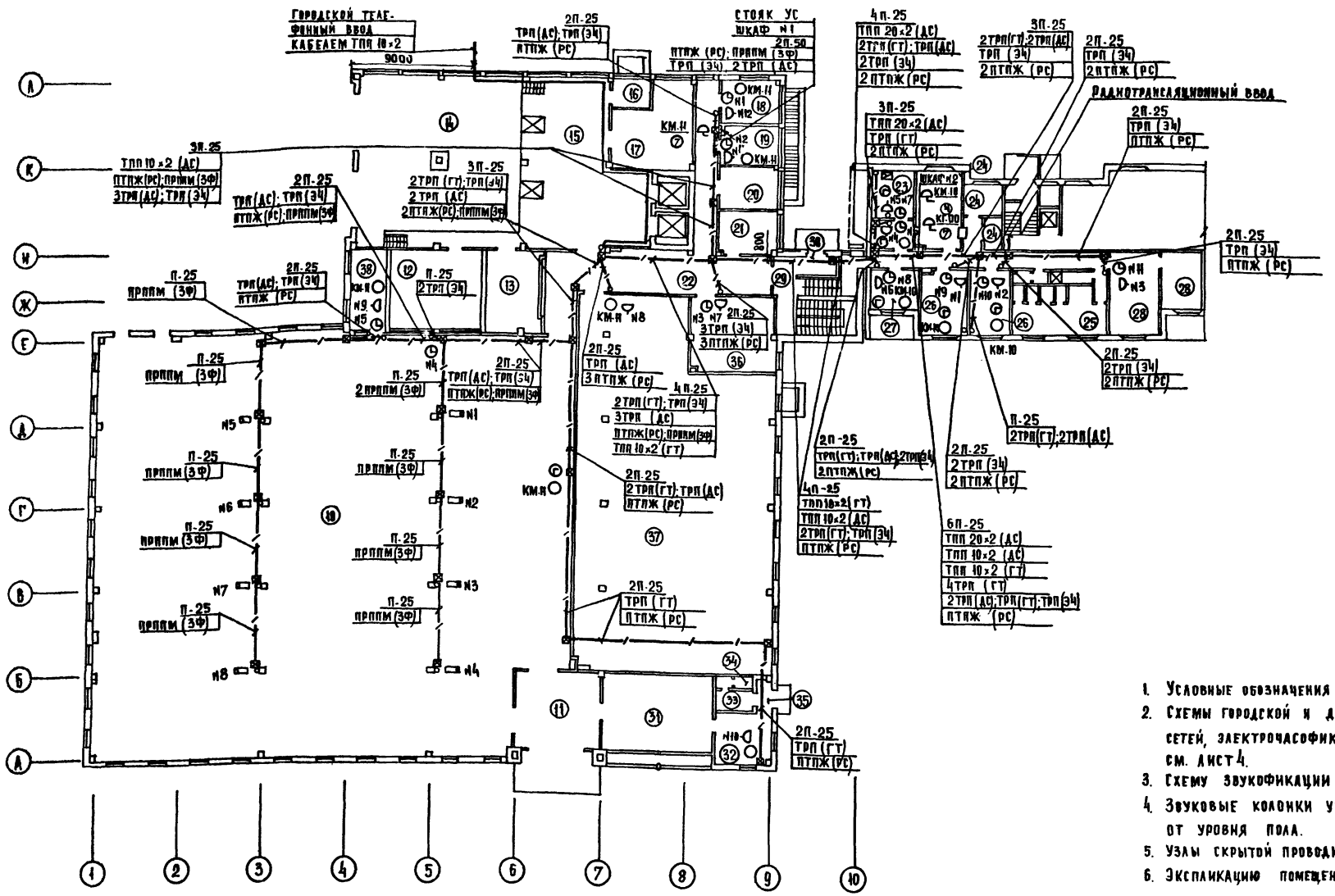

1. Условные обозначения см. лист 1
2. Схемы городской и директорской телефонных сетей, электрочасофикации и радиофикации см. лист 4.
3. Схему звукофикации см. лист 5.
4. Звуковые колонки устанавливать на отм. 2.50 от уровня пола.
5. Узлы скрытой проводки см. лист 14.
6. Экспликацию помещений см. лист 8.

Согласовано: ГАП Заньковский; ГИП ОБ Тиленский; ГИП ВК Зайцева				272-18-6-УС			
Привязан				Унифицированный встроенно-пристроенный к жилым домам магазин/блок И-А/ торговой пл. 1000 кв.м	Стадия	Лист	Листов
Инв. №	Нач.отд.	Беринский			Р	6	
	ГИП	Ярошитейн					
	Разраб.	Манусова		Устройства связи. План 1 этажа	ЦНИИЭП торгово-бытовых зданий и туристских комплексов г. Москва		
	Проверил	Моисеева					
	Н.контр.	Шишова					

Взам. инв. № | Подп. и дата | Инв. № подл.

Жирицкая | ГИП Эд

17412-02

Типовой проект 272-18-6 Альбом II

Схема охранно-пожарной сигнализации

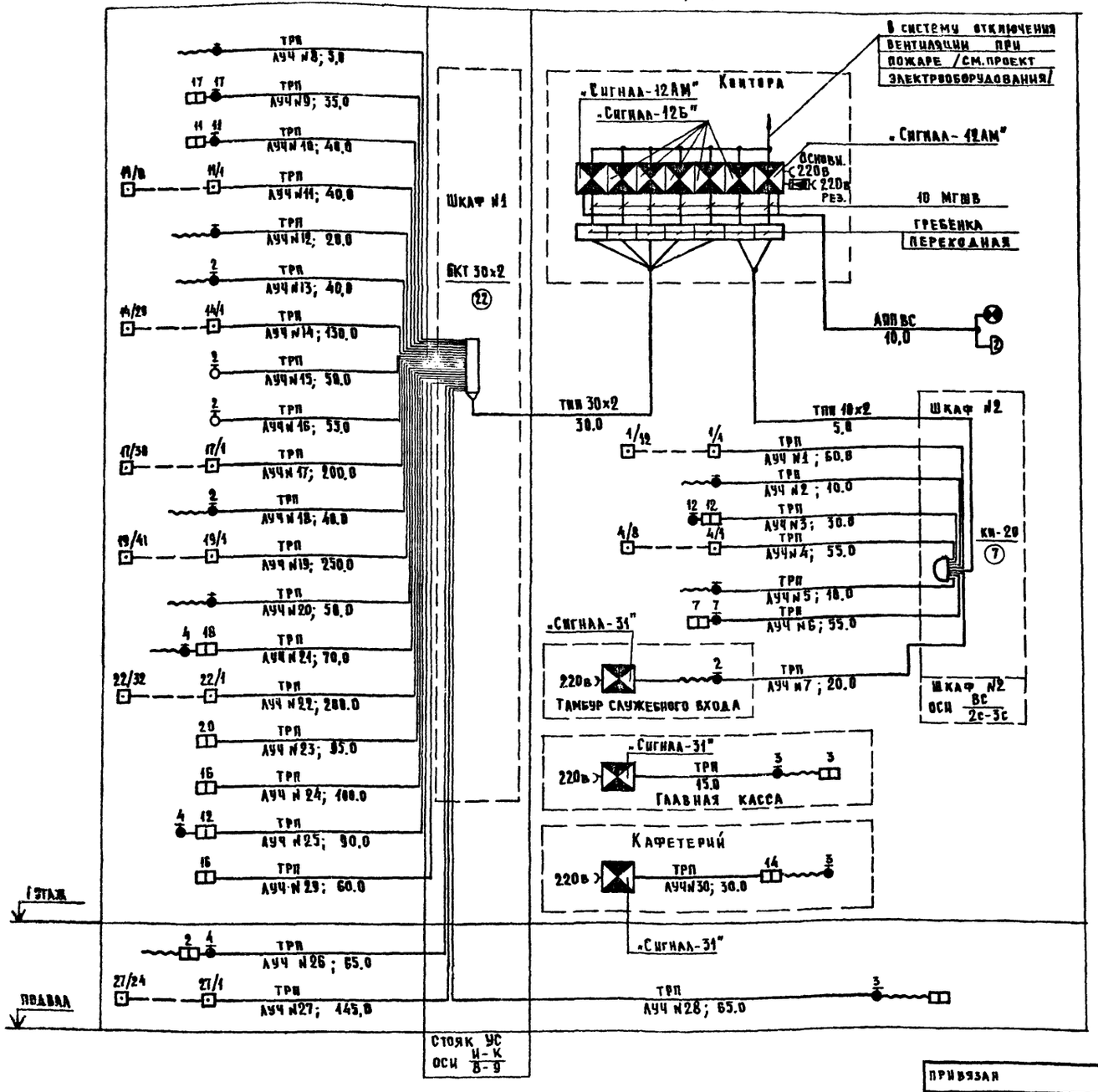

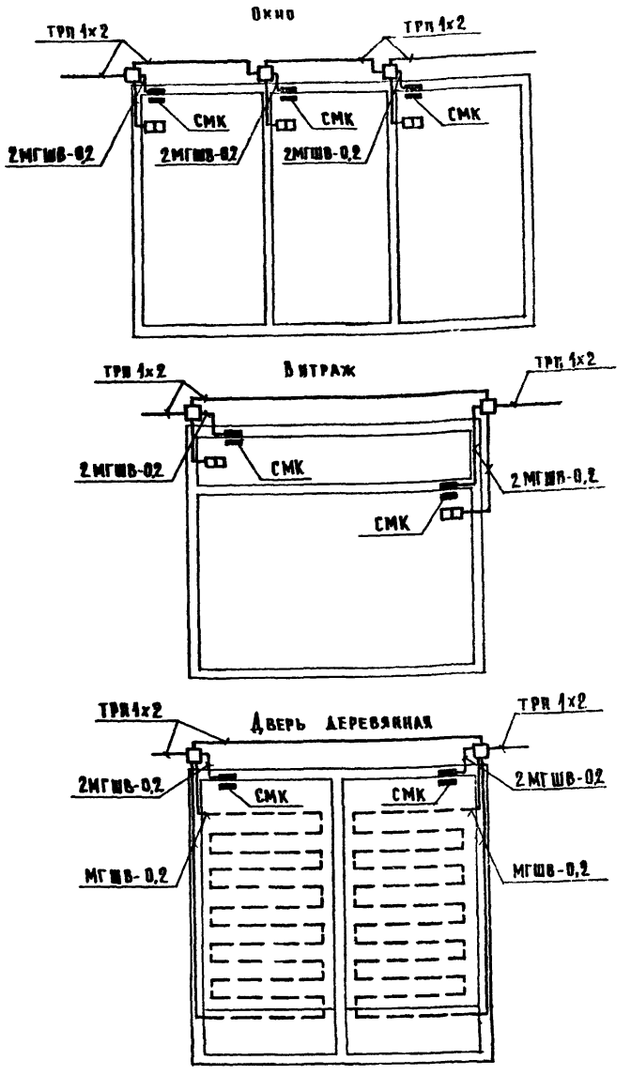

Нач. отд.	Вепринский			272-18-6-УС			
ГИП	Пронштейн			Унифицированный встроенно-пристроенный к жилым домам магазин /блок И-Д/ торговой пл. 1000 кв. м	Стадия	Лист	Листов
Разраб.	Манусова				Р	7	
Провер.	Моисеева			Охранно-пожарная сигнализация. Схема. Схемы блокировки окон, дверей и витражей.	ЦНИИЭП г. Москва		
Н. контр.	Зикова						

Привязан

Инв. №

Согласовано: Завьялов

Инв. № подл. | Подпись и дата | Взам. инв. №

Типовой проект 272-18-6 Альбом II

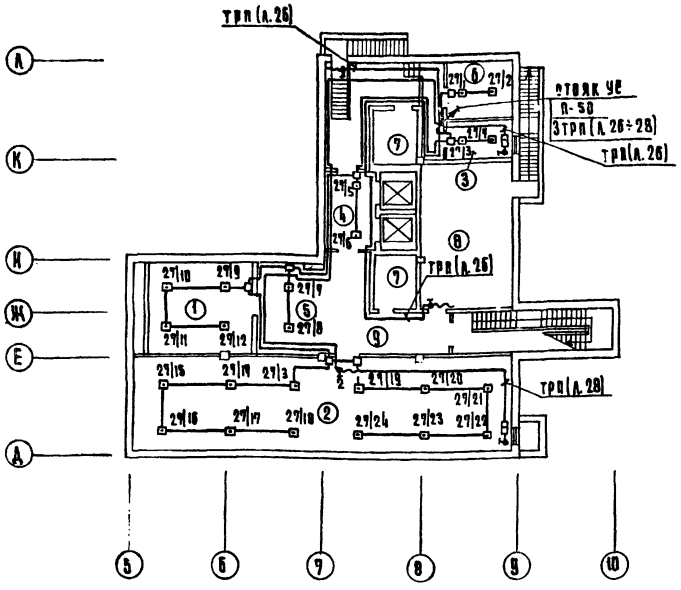

Экспликация помещений

пом.	Наименование
	Товары для детей
	Подвал
1	Венткамера
2	Кладовая игрушек, канцтоваров, спорттоваров
3	Радиоузел
4	Разгрузочная
5	Хранение тележек
6	Электрощитовая
7	Машинное отделение лифта
8	Тепловой пункт
9	Коридоры
	1 этаж
10	Торговый зал
11	Тамбур главного входа
12	Венткамера
13	Помещение для прессовки бумажных отходов
14	Разгрузочный двор на 2 машины
15	Разгрузочная платформа на 2 машины
16	Камера для мусора
17	Кладовая хранения тары
18	Мастерская регионта оборудования
19	Рекламно-декорационная мастерская
20	Кладовая уборочного инвентаря
	Коридоры
	Кабинет директора, секретарь

пом.	Наименование
	Гардероб верхней одежды, комнаты переодевания
	Уборные и душевые
	Контора
	Главная касса
	Комнаты персонала
	Вестибюль для персонала
	Тамбур служебного входа
	Кафетерий на 12 мест
	Подсобное помещение кафетерия
	Комната персонала кафетерия
	Уборная персонала кафетерия
	Тамбур служебного входа кафетерия
	Гладильная
	Кладовая готового платья, трикотажа, спорттоваров, обуви, товаров для юного техника, калясок.
	Мастерская подгонки готового платья
	Товары для женщин
	1 этаж
	Гладильная
	Кладовая готового платья, белья, трикотажа, парфюмерии
	Мастерская подгонки готового платья

пом.	Наименование
	Товары для мужчин
	1 этаж
	Гладильная
	Кладовая готового платья, головных уборов, обуви
	Мастерская подгонки готового платья
	Товары для молодежи
	1 этаж
	Гладильная
	Кладовая готового платья, головных уборов, белья, трикотажа, обуви, музыкальных товаров
	Мастерская подгонки готового платья
	Мастерская по проверке радиотоваров
	Культтовары
	1 этаж
	Мастерская по проверке радиотоваров
	Кладовая радиотоваров, музтоваров, фототоваров, оптики, игрушек
	Кладовая

1 Условные обозначения см. лист 1
2 Пожарные извещатели устанавливать после монтажа электросветильников
3 Установку ответвительных коробок УК-2п для пожарной сигнализации см. узлы скрытой проводки лист 14, для охранной сигнализации схемы блокировки окон, дверей и витражей лист 7

Согласовано: Зарудов, Подобедова, Канцева

ГИП ЭО Кирщакова

Инв. № подл.	Подпись и дата	Взам. инв. №	ГИП	ОВ	
			ГИП	ВК	

Привязан

Инв. №

Нач. отд.	Белринский		
ГИП	Прокштейн		
Разраб.	Казанцева		
Контрол.	Алексеева		

272-18-6-ЭО

Унифицированный встроенно-пристроенный к жилым домам магазин блок Ю-А/ торговой пл. 1300 кв.м.

Охранно-пожарная сигнализация. План. Ведомость. Экспликация помещений.

Стадия	Лист	Листов
Р	8	

ЦНИИЭП торгово-бытовых зданий туризма и комплексов г. Москва

17412-02

Типовой проект 272-18-6 Альбом III

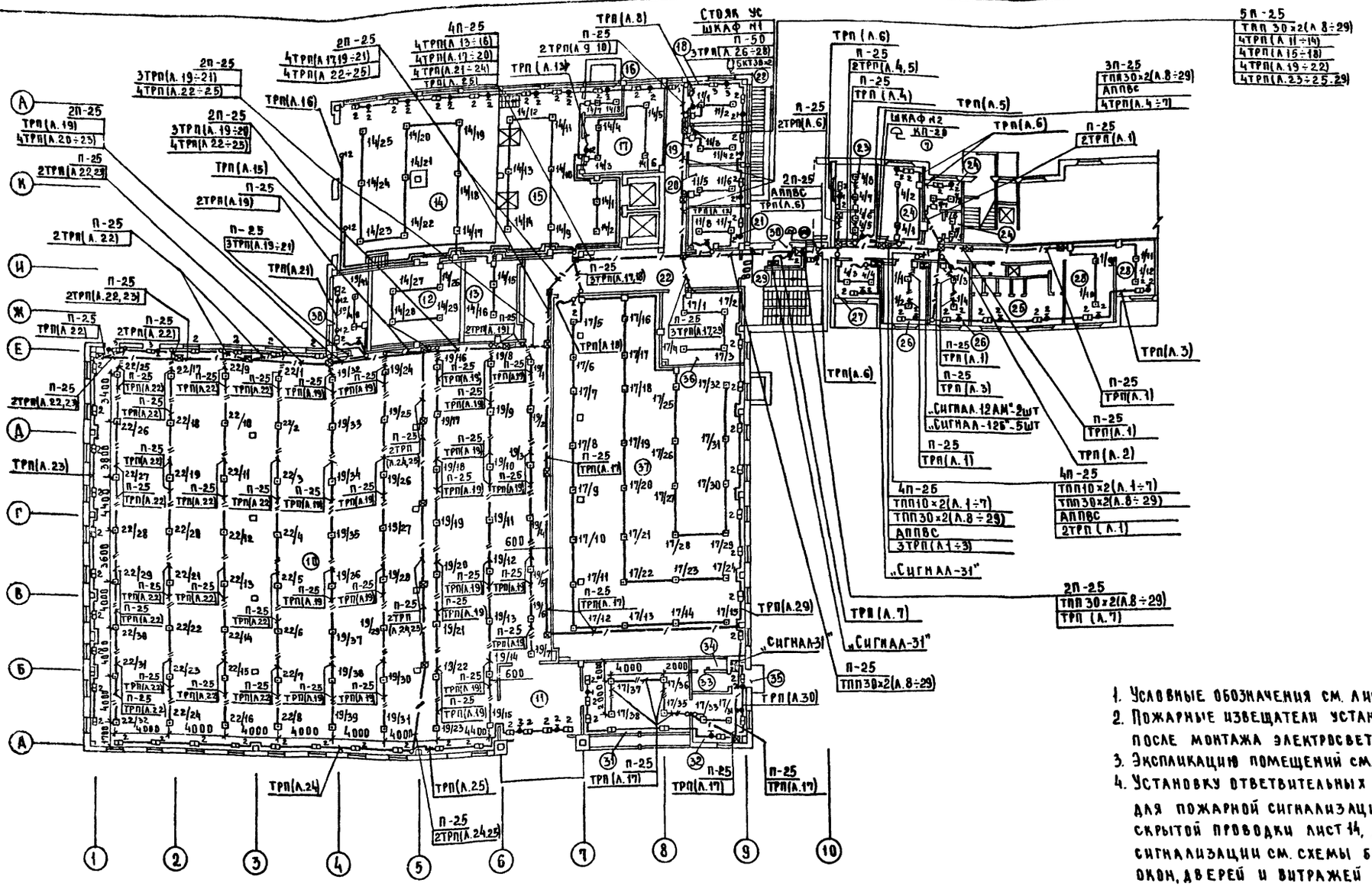

1. Условные обозначения см. лист 1.
2. Пожарные извещатели устанавливать после монтажа электросветильников.
3. Экспликацию помещений см. лист 8.
4. Установку ответвительных коробок УК-2П для пожарной сигнализации см. узлы скрытой проводки лист 14, для охранной сигнализации см. схемы блокировки окон, дверей и витражей лист 7.

Согласовано								
ГАП	Шаповалов							
ГИП ОВ	Тонкоглазов							
ГИП ВК	Данцева							
ГИП ЭО	Шитрышкова							
Инв.№ подл.	Подпись и дата	Взам. инв.№						

Привязан

Инв.№

Нач.отд.	Вепринский		Унифицированный встроенно-пристроенный к жилым домам магазин/блок VI-А торговой пл. 1000 кв.м	Стадия	Лист	Листов
ГИП	Промытейн			Р	9	
Разраб.	Манусова		Охранно-пожарная сигнализация. План 1 этажа	ЦНИИЭП торгово-бытовых зданий и туристских комплексов г. Москва		
Провер.	Моисеева					
Н.контр.	Шишова					

272-18-6-УС

17412-ос

Типовой проект 272-18-6 Альбом II

Схема городской телефонной сети для вариантов „Товары для женщин", „Товары для мужчин", „Товары для молодежи", „Культтовары"

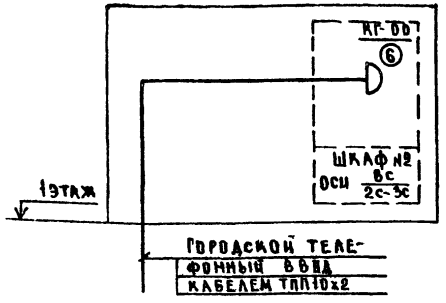

Схема директорской телефонной сети для вариантов „Товары для молодежи", „Культтовары"

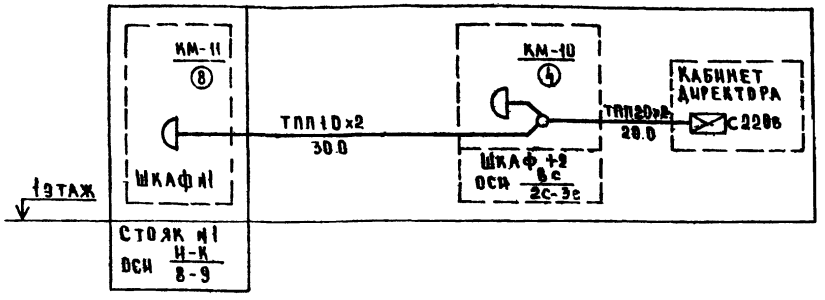

Схема телевидения для вариантов „Товары для молодежи", „Культтовары"

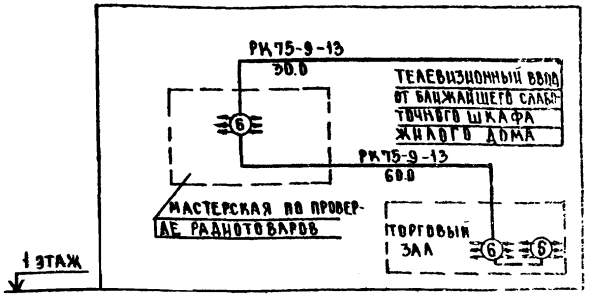

Схема радиофикации для варианта „Товары для женщин", „Товары для мужчин".

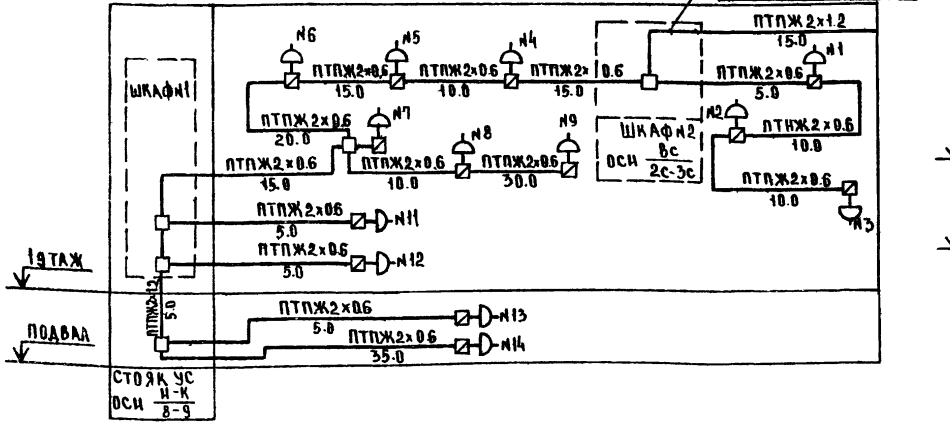

Схема электрочасофикации для варианта „Товары для молодежи"

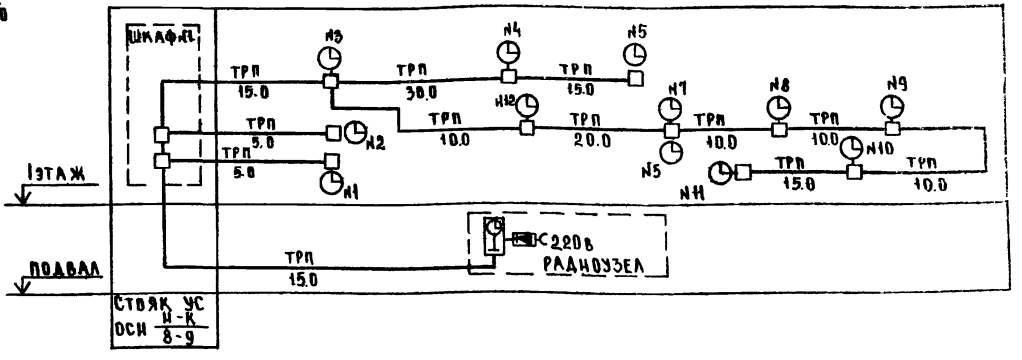

Схема радиофикации для вариантов „Товары для молодежи", „Культтовары"

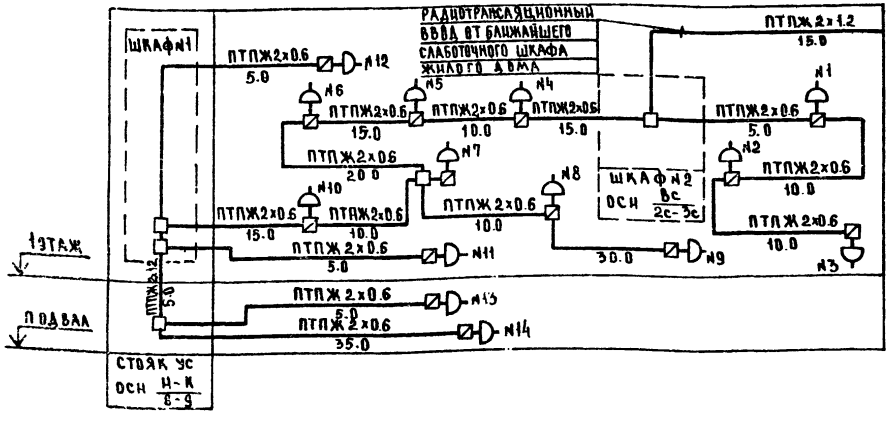

Схема электрочасофикации для варианта „Культтовары"

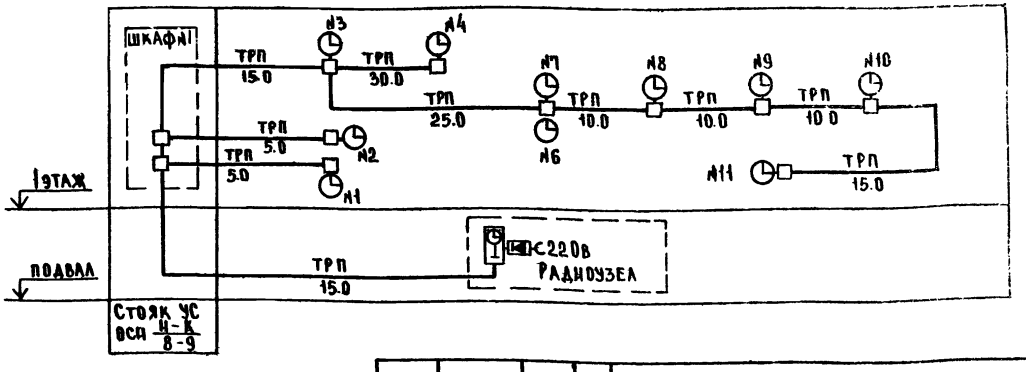

Привязан					272-18-6-УС		
Инв. №							
			Нач. отд.	Белринский	Унифицированный встроенно-пристроенный к жилым домам магазин/блок VI-А/ торговой пл. 1000 кв.м	Стадия	Лист	Листов
			ГИП	Пронштейн		Р	10	
			Разраб.	Манусова	Устройства связи Схемы для вариантов	ЦНИИЭП торгово-бытовых зданий и туристских комплексов г. Москва		
			Провер.	Моисеева				
			Н. контр.	Шишова				

Согласовано

Инв. № подл. | Подп. и дата | Взам. инв. №

17412-02

Типовой проект 272-18-6 Альбом II

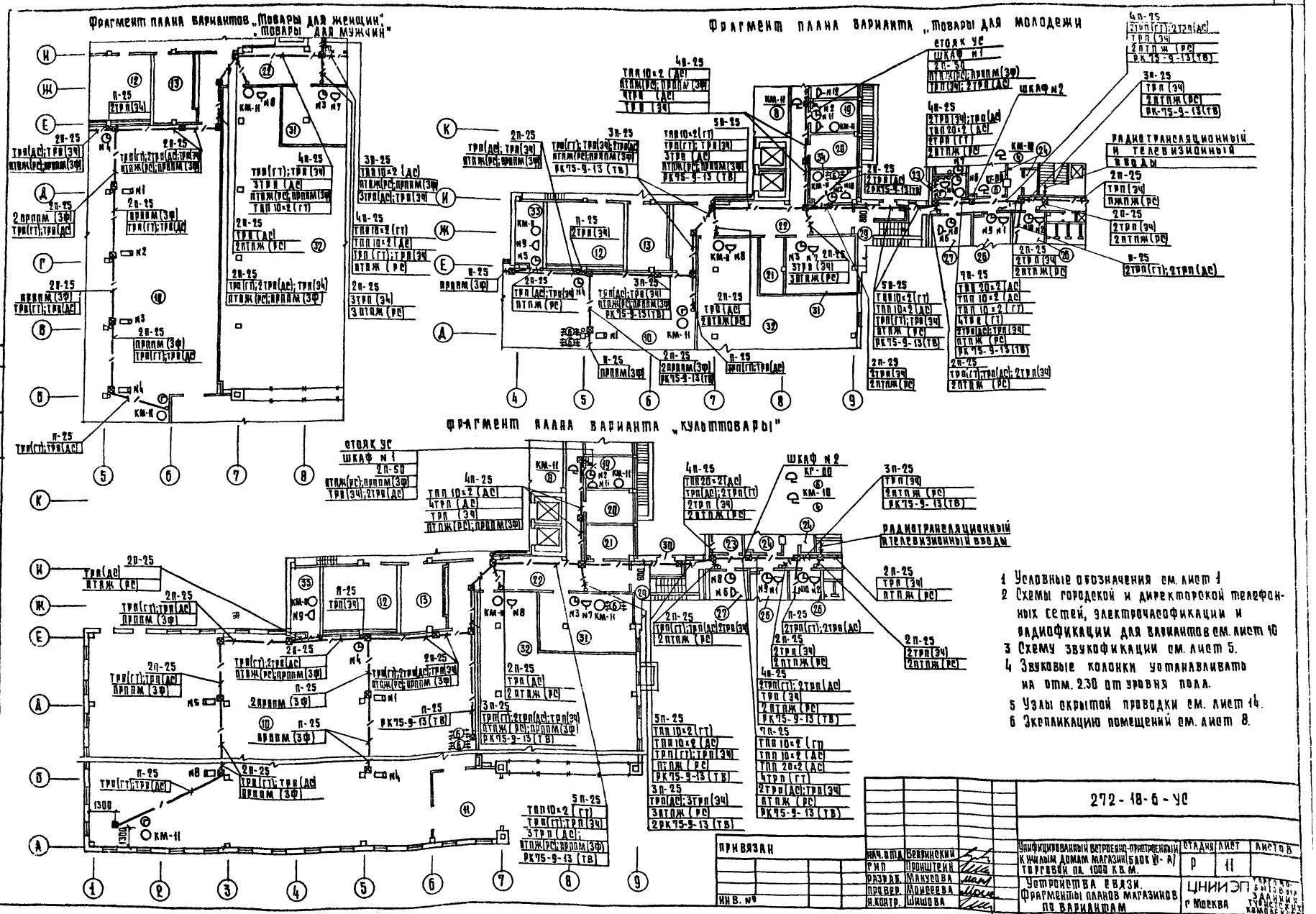

1 Условные обозначения см. лист 1
2 Схемы городской и директорской телефонных сетей, электрочасофикации и радиофикации для вариантов см. лист 10
3 Схему звукофикации см. лист 5.
4 Звуковые колонки устанавливать на отм. 2.30 от уровня пола.
5 Узлы скрытой проводки см. лист 14.
6 Экспликацию помещений см. лист 8.

Нач. отд.	Бернинский		272-18-6-УС				
ГИП	Пронштейн						
Разраб.	Манусова						
Пр. пров.	Мирнова						
Н. контр.	Шишова						
Инв. №							
Привязан							

Унифицированный встроенно-пристроенный к жилым домам магазин (блок № 1) торговой пл. 1000 кв. м.

Устройства связи. Фрагменты планов магазинов по вариантам

Стадия	Лист	Листов
Р	11	

ЦНИИЭП г. Москва

Инв. № подл. | Подп. и дата | Взам. инв. №

17412-02

Типовой проект 272-18-6 Альбом III

Схема охранно-пожарной сигнализации для вариантов „Товары для женщин", „Товары для мужчин"

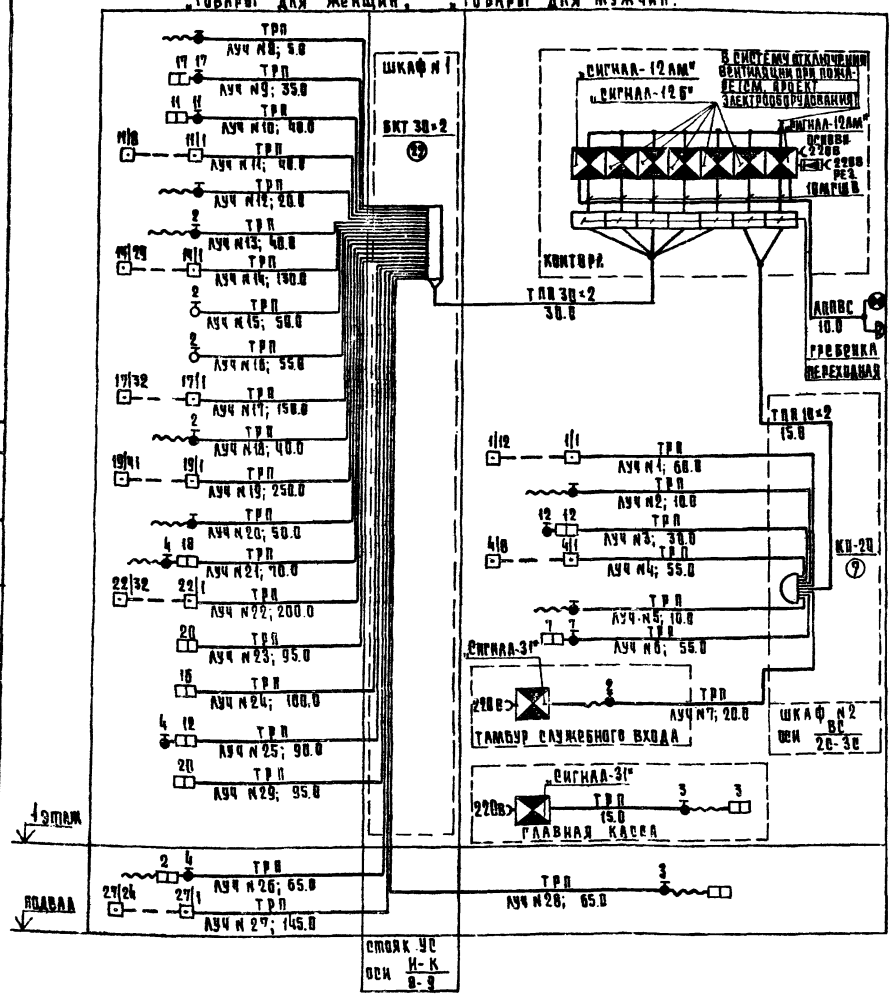

Схема охранно-пожарной сигнализации для вариантов „Товары для молодежи", „Культтовары"

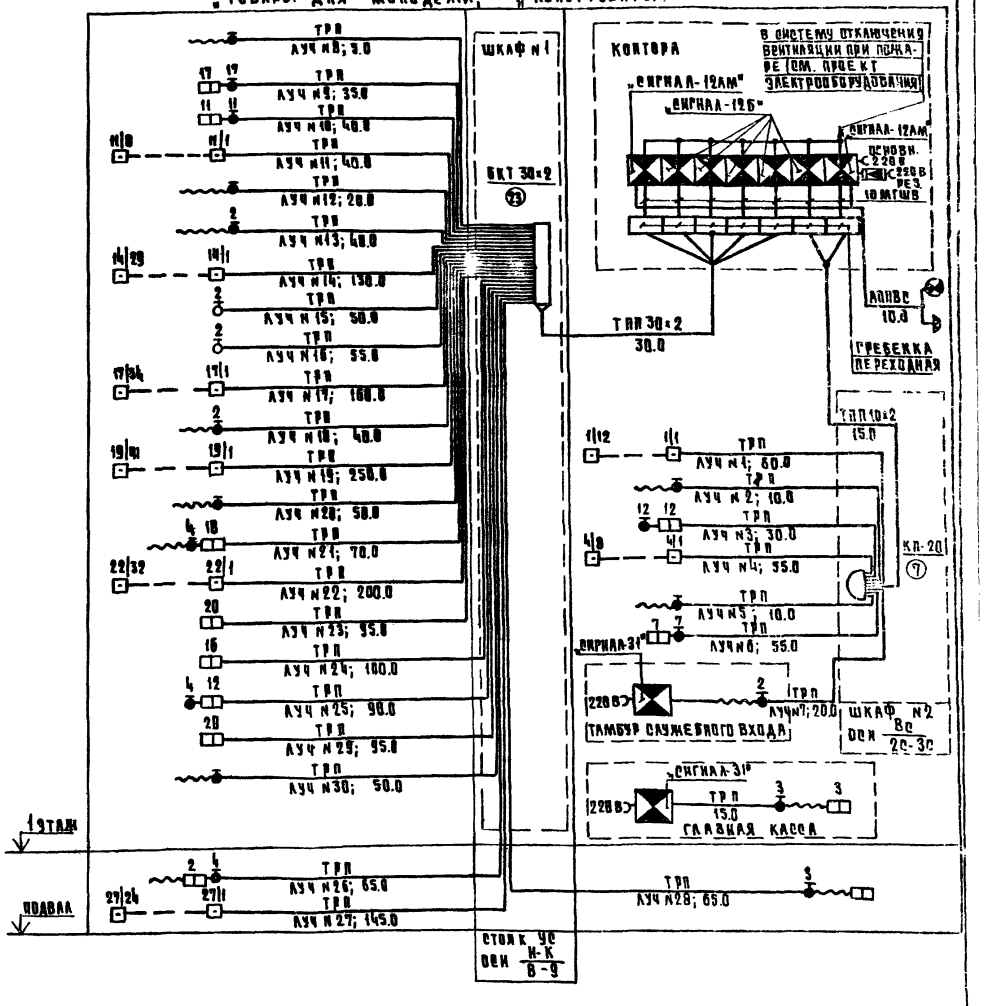

Привязан					272-18-6-УС		
Инв. №							
				Нач.отд. Белянинский	Унифицированный встроенно-пристроенный к жилым домам магазин (блоки И-К) торговой пл. 1000 кв.м	Стадия Р	Лист 12	Листов
				Сил. Пронштейн				
				Разраб. Манусова	Охранно-пожарная сигнализация. Схемы для вариантов.	ЦНИИЭП г. Москва		
				Пров. Моисеева				
				Н.контр. Шишова				

17412-02

Типовой проект 272-18-6 Альбом 6

Фрагмент плана вариантов „Товары для женщин", „Товары для мужчин"

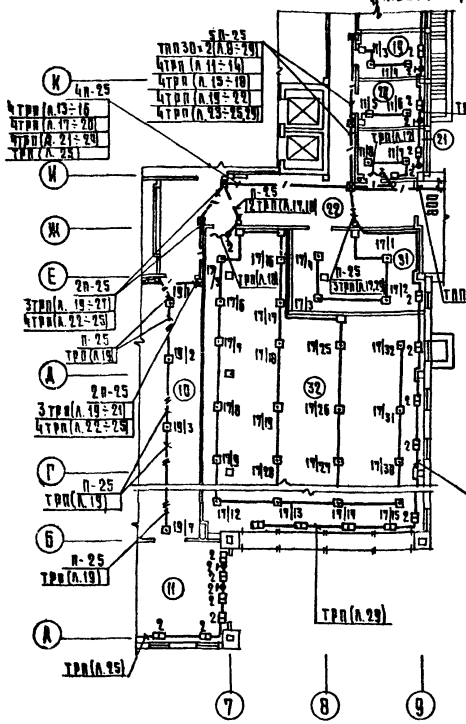

Фрагмент плана варианта „Товары для молодежи"

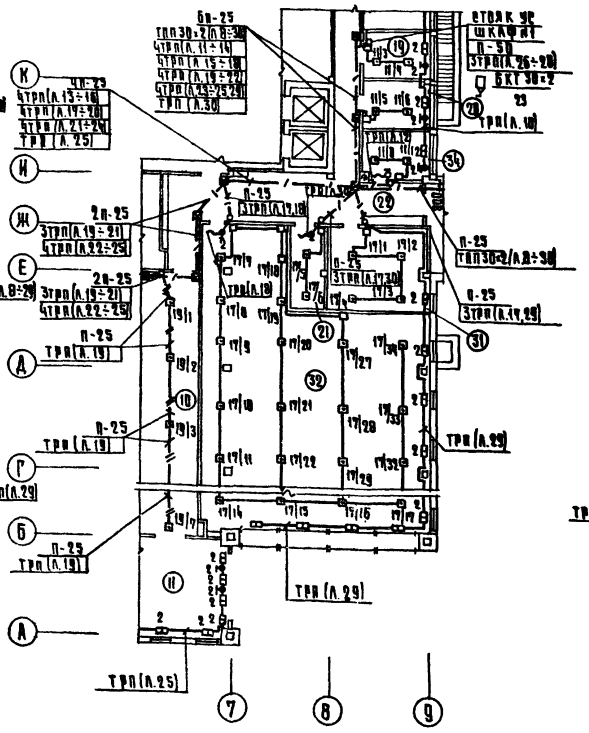

Фрагмент плана варианта „Культтовары"

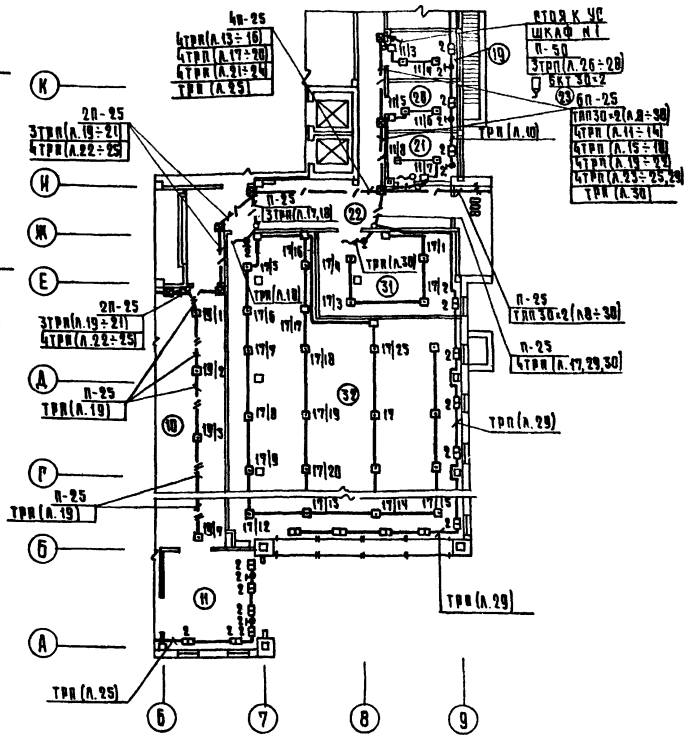

1 Условные обозначения см. лист 1
2 Пожарные извещатели устанавливать после монтажа электросветильников.
3 Экспликацию помещений см. лист 8.
4 Установку ответвительных коробок УК-2П для пожарной сигнализации см. узлы скрытой проводки лист 14, для охранной сигнализации схемы блокировки окон, дверей и витражей лист 7
5 Схемы охранно-пожарной сигнализации см. лист 12

Привязан					272-18-6-УС			
				Нач.отд. Вепринский	Унифицированный встроенно-пристроенный к жилым домам магазин блок 21-А/ торговой пл. 1000 кв.м.	Стадия	Лист	Листов
				ГИП Прошлецкий		Р	13	
				Разраб. Манусова	Охранно-пожарная сигнализация Фрагменты планов магазинов по вариантам	ЦНИИЭП торгово-бытовых зданий и туристских комплексов г. Москва		
Инв. №				Провер. Клокерова				
				Н.контр. Шишова				

Согласовано: Гипрокоммунстрой, Гипрокоммунстрой

Инв. № подл. | Подп. и дата | Взам. инв. №

17412-02

Альбом II

Типовой проект 272-18-6

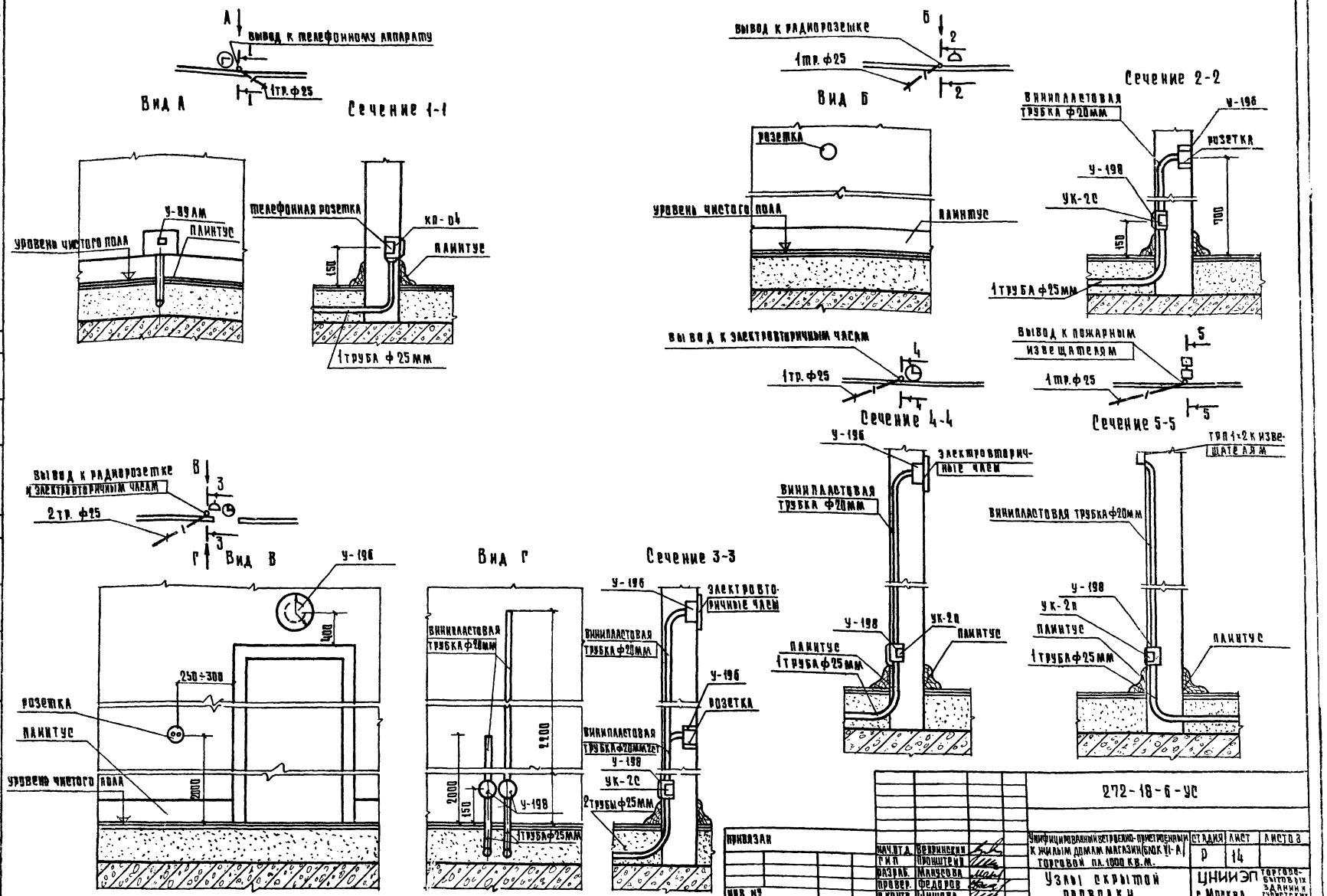

Привязан			
Инв. №			
Нач.отд.	Зверинский		
ГИП	Пронштейн		
Разраб.	Мануцова		
Провер.	Федоров		
Н.контр.	Шишова		

272-18-6-УС

Унифицированный деревянно-приспособленный к жилым домам магазин (блок II-А) торговой пл. 1000 кв.м.

Узлы скрытой проводки

Стадия	Лист	Листов
Р	14	

ЦНИИЭП торгово-бытовых зданий и туристских комплексов г. Москва

Согласовано: Заявлов

Подпись и дата. Взам. инв. №. Инв. № подл.

17412-02

Типовой проект 272-18-6 Альбом IX

План люка Л-1

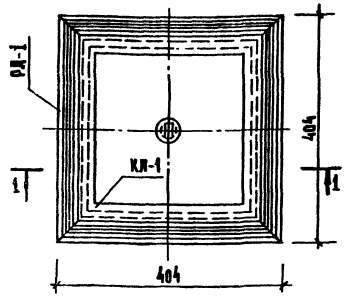

1-1

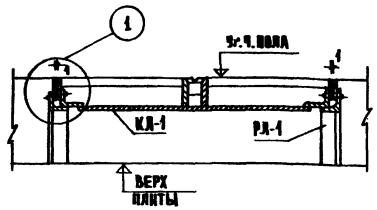

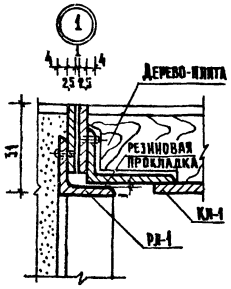

Марка поз.	Обозначение	Наименование	Кол.	Масса ед. кг	Примечание
		Сборочные единицы			
		и детали			
РЛ-1	лист 16	Рамка люка	1	2,2	
КЛ-1	лист 16	Крышка люка	1	6.1	
		Масса люка, т		8.3	

1. Конструкции лючков разработаны для слаботочных устройств, расположенных в полах с покрытием из пластика, паркета, метлахской плитки и естественного камня с толщиной крышки люка равной 31 мм.
2. Заполнение крышки лючка выполнять в условиях строительной площадки одновременно с устройством пола в помещениях.
3. Металлические конструкции лючков запроектированы для изготовления в заводских условиях

Согласовано: ГИП; Завлаборат.

Инв. № подл. | Подпись и дата | Взам. инв. №

Привязан			272-18-6-УС	
Инв. № подл.	Нач. отд. Ветринский; ГИП Пронштейн; Разраб. Манусова; Провер. Федоров; Н. контр. Шишова	Унифицированный встроенно-пристроенный к жилым домам магазин /блок VI-А/ торговой пл. 1000 кв. м	Стадия: Р; Лист: 15; Листов:	
		Люк Л-1 /Подвальная коробка/ Общий вид	ЦНИИЭП торгово-бытовых зданий и туристских комплексов г. Москва	

План рамки люка РЛ-1

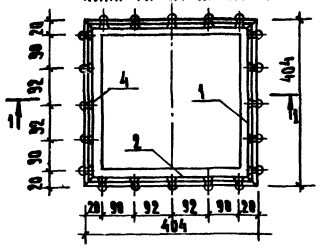

План крышки люка КЛ-1

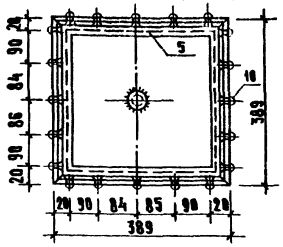

1-1

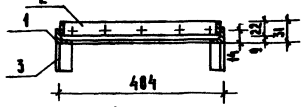

2-2

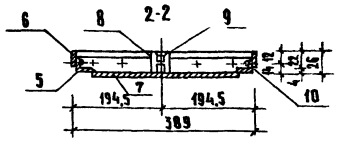

Ключ с резьбой М1:2

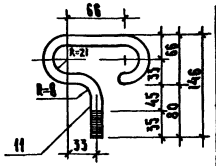

1. Все соединения выполнять на сварке. Сварные швы-3 мм.
2. Сварные швы со стороны примыкания конструкций зачистить заподлицо с плоскостью металла. Обкладки рамок и крышек из стали крепить заклепками.
3. Обкладки в местах соединения между собой соединить запайкой с последующей зачисткой.
4. Отклонения в размерах в плане не должны превышать 1,5 мм. Разница в размерах в плане по диагонали рамок и крышек должна быть не более 1,5
5. Все стальные элементы окрасить водостойким лаком.

Марка поз.	Обозначение	Наименование	Кол.	Масса ед. кг	Примечание
		Сборочные единицы			
		и детали			
РЛ-1		Рамка люка			
1	ГОСТ 8509-72	Борт рамки L 20×4, ℓ=404 мм	4	0,465	
2	ГОСТ 103-76	Планка рамки 22×23, ℓ=396 мм	4	0.059	ст. 3
3	ГОСТ 8509-72	Стойка рамки L 20×4, ℓ=49 мм	4	0.068	
4	ГОСТ 10299-68	Заклепка ⌀ 4 мм	20	—	ст. 3
КЛ-1		Крышка люка			
5	ГОСТ 8510-72	Борт крышки L 32×20×4, ℓ=384	4	0.584	
6	ГОСТ 103-76	Планка крышки 22×23, ℓ=385 мм	4	0.058	ст. 3
7	ГОСТ 19903-74	Дно крышки 335×4, ℓ=335 мм	1	3,5	
8	ГОСТ 103-76	Фланец, труба ⌀ 233, ℓ=26 мм	1	0,03	
9		Пробка М 12, ℓ=16 мм	1	0.01	ст. 3
10	ГОСТ 10299-68	Заклепка ⌀ 4 мм	20		ст. 3
11	ГОСТ 5781-75	Ключ с резьбой	1	Р 20	

Согласовано: ГИП; Завлаборат.

Инв. № подл. | Подпись и дата | Взам. инв. №

Привязан			272-18-6-УС	
Инв. №	Нач. отд. Ветринский; ГИП Пронштейн; Разраб. Манусова; Провер. Федоров; Н. контр. Шишова	Унифицированный встроенно-пристроенный к жилым домам магазин /блок VI-А/ торговой пл. 1000 кв. м	Стадия: Р; Лист: 16; Листов:	
		Люк Л-1 /Подвальная коробка/ Рамка и крышка	ЦНИИЭП торгово-бытовых зданий и туристских комплексов г. Москва	

17412-02

Госстрой СССР
ЦЕНТРАЛЬНЫЙ ИНСТИТУТ ТИПОВОГО ПРОЕКТИРОВАНИЯ
Свердловский филиал
620062, г.Свердловск-62, ул.Чебышева, 4
Заказ № 4306 Инв.№ 17412-02 тираж 250
Сдано в печать 22.10 1981г. цена 4-64