ТИПОВОЙ ПРОЕКТ

903 - 1 - 228.13.86

БЛОК ТЕПЛОАККУМУЛЯЦИОННОЙ КОТЕЛЬНОЙ С 6-Ю ЭЛЕКТРОВОДОНАГРЕВАТЕЛЯМИ ЭП3-100И2

ВАРИАНТ В ЗЕРКАЛЬНОМ ИЗОБРАЖЕНИИ

АЛЬБОМ I

ЧАСТЬ 2

ПОЯСНИТЕЛЬНАЯ ЗАПИСКА. АРХИТЕКТУРНЫЕ РЕШЕНИЯ. КОНСТРУКЦИИ ЖЕЛЕЗОБЕТОННЫЕ. ВНУТРЕННИЕ ВОДОПРОВОД И КАНАЛИЗАЦИЯ. ОТОПЛЕНИЕ И ВЕНТИЛЯЦИЯ. ЭЛЕКТРОТЕХНИЧЕСКИЕ ЧЕРТЕЖИ. АВТОМАТИЗАЦИЯ.

01593-ЗВ

				ПРИВЯЗАН	
ИНВ №					

ТИПОВОЙ ПРОЕКТ

903 - 1 - 228.13.86

БЛОК ТЕПЛОАККУМУЛЯЦИОННОЙ КОТЕЛЬНОЙ С 6-Ю ЭЛЕКТРОВОДОНАГРЕВАТЕЛЯМИ ЭП3-100И2

ВАРИАНТ В ЗЕРКАЛЬНОМ ИЗОБРАЖЕНИИ

АЛЬБОМ I. ЧАСТЬ 2

СОСТАВ ПРОЕКТА

АЛЬБОМ I	ПОЯСНИТЕЛЬНАЯ ЗАПИСКА. АРХИТЕКТУРНЫЕ РЕШЕНИЯ. КОНСТРУКЦИИ ЖЕЛЕЗОБЕТОННЫЕ
ЧАСТЬ I	ВНУТРЕННИЕ ВОДОПРОВОД И КАНАЛИЗАЦИЯ. ОТОПЛЕНИЕ И ВЕНТИЛЯЦИЯ. ЭЛЕКТРОТЕХНИЧЕСКИЕ ЧЕРТЕЖИ. АВТОМАТИЗАЦИЯ
ЧАСТЬ 2	ВАРИАНТ В ЗЕРКАЛЬНОМ ИЗОБРАЖЕНИИ
АЛЬБОМ II	СПЕЦИФИКАЦИИ ОБОРУДОВАНИЯ
АЛЬБОМ III	СМЕТЫ. ВЕДОМОСТИ ПОТРЕБНОСТИ В МАТЕРИАЛАХ
АЛЬБОМ IV	ЧЕРТЕЖИ ЗАДАНИЯ ЗАВОДУ - ИЗГОТОВИТЕЛЮ ЩИТОВ

РАЗРАБОТАН
ИНСТИТУТОМ ПРОЕКТИРОВАНИЯ С/Х СТРОИТЕЛЬСТВА
ГОССТРОЯ ЛИТОВСКОЙ ССР

УТВЕРЖДЕН И ВВЕДЕН В ДЕЙСТВИЕ
ГОСАГРОПРОМОМ ЛИТОВСКОЙ ССР
ПРИКАЗ № 1012 ОТ 18. 08.1986 Г.

ГЛАВНЫЙ ИНЖЕНЕР ИНСТИТУТА П. АНКУДАВИЧЮС
ГЛАВНЫЙ ИНЖЕНЕР ПРОЕКТА И. ЯНКАУСКАС

01593-39

ТИПОВОЙ ПРОЕКТ 903-1-228.13.86 АЛЬБОМ I ЧАСТЬ 2

СОДЕРЖАНИЕ АЛЬБОМА

МАРКА ЛИСТА	НАИМЕНОВАНИЕ	№ СТР.
	ТИТУЛЬНЫЙ ЛИСТ	1
	СОДЕРЖАНИЕ АЛЬБОМА	2
ПЗ-1	ОБЩАЯ ПОЯСНИТЕЛЬНАЯ ЗАПИСКА	3
	ОСНОВНОЙ КОМПЛЕКТ МАРКИ АР	
АР-1	ОБЩИЕ ДАННЫЕ	4
АР-2	ПЛАН. РАЗРЕЗ 1-1. ФАСАДЫ	5
АР-3	ПЛАНЫ ПОЛОВ И КРОВЛИ. ОГРАЖДЕНИЕ ВОДОНАГРЕВАТЕЛЕЙ	6
АР-4	УСТРОЙСТВО ЗАЩИТНОЙ НАСЫПИ, ЛЕСТНИЦЫ ДЛЯ	
	ОБСЛУЖИВАНИЯ АККУМУЛЯТОРНЫХ БАКОВ	7
	ОСНОВНОЙ КОМПЛЕКТ МАРКИ КЖ	
КЖ-1	ОБЩИЕ ДАННЫЕ	8
КЖ-2	СХЕМА РАСПОЛОЖЕНИЯ ФУНДАМЕНТОВ И ФУНДАМЕНТНЫХ БАЛОК	9
КЖ-3	СХЕМЫ. РАСПОЛОЖЕНИЯ КОЛОНН И БАЛОК, ПЛИТ ПОКРЫТИЯ,	
	СТЕНОВЫХ ПАНЕЛЕЙ	10
КЖ-4	СХЕМЫ РАСПОЛОЖЕНИЯ ФУНДАМЕНТОВ И ФУНДАМЕНТНЫХ	
	БАЛОК /ВАРИАНТ СО СВАЯМИ-КОЛОННАМИ/. СХЕМА РАСПОЛОЖЕ-	
	НИЯ ФУНДАМЕНТОВ ПОД ОБОРУДОВАНИЕ И ПОДПОЛЬНЫХ	
	КАНАЛОВ	11
КЖ-5	УЗЛЫ КРЕПЛЕНИЯ СТЕНОВЫХ ПАНЕЛЕЙ	12
КЖ-6	МОНОЛИТНЫЙ УЧАСТОК $У_{М}1$. УЗЕЛ КРЕПЛЕНИЯ СТЕНОВЫХ ПАНЕЛЕЙ	13
КЖ-7	КАРНИЗНАЯ ПАНЕЛЬ ПК 3.75-П	14
КЖ-8	РАСПОЛОЖЕНИЕ ДОПОЛНИТЕЛЬНЫХ ЗАКЛАДНЫХ ДЕТАЛЕЙ В КОЛОННАХ	15
КЖ-9	РАСПОЛОЖЕНИЕ ДОПОЛНИТЕЛЬНЫХ ЗАКЛАДНЫХ ДЕТАЛЕЙ В СТЕНО-	
	ВЫХ ПАНЕЛЯХ, ПЛИТАХ ПОКРЫТИЯ, БАЛКАХ	16
КЖ-10	РАСПОЛОЖЕНИЕ ДОПОЛНИТЕЛЬНЫХ ЗАКЛАДНЫХ ДЕТАЛЕЙ В	
	СВАЯХ-КОЛОННАХ	17
	ОСНОВНОЙ КОМПЛЕКТ МАРКИ ВК	
ВК-1	ОБЩИЕ ДАННЫЕ	18
ВК-2	ПЛАН. СХЕМА СИСТЕМЫ ВО, РАЗРЕЗ СИСТЕМЫ К1	19
	ОСНОВНОЙ КОМПЛЕКТ. МАРКИ ОВ	
ОВ-1	ОБЩИЕ ДАННЫЕ /НАЧАЛО/	20
ОВ-2	ОБЩИЕ ДАННЫЕ /ОКОНЧАНИЕ/	21
ОВ-3	ТЕПЛОВАЯ СХЕМА КОТЕЛЬНОЙ/	22
ОВ-4	ПЛАН ОБОРУДОВАНИЯ НА ОТМ. 0.000	23
ОВ-5	ПЛАН ТРУБОПРОВОДОВ. РАЗРЕЗЫ	24
	ОСНОВНОЙ КОМПЛЕКТ МАРКИ ЭМ	
ЭМ-1	ОБЩИЕ ДАННЫЕ	25
ЭМ-2	РАСЧЕТНАЯ СХЕМА ГРУППОВЫХ ЭЛЕКТРОСЕТЕЙ	26
ЭМ-3	ПЛАНЫ ОСВЕТИТЕЛЬНЫХ И СИЛОВЫХ ЭЛЕКТРОСЕТЕЙ.	
	КАБЕЛЬНЫЙ ЖУРНАЛ	27
	ОСНОВНОЙ КОМПЛЕКТ МАРКИ А	
А-1	ОБЩИЕ ДАННЫЕ	28
А-2	СХЕМА ФУНКЦИОНАЛЬНАЯ И СХЕМА СОЕДИНЕНИЙ ВНЕШНИХ	
	ПРОВОДОК ЭЛЕКТРОВОДОПОДОГРЕВАТЕЛЯ	29
А-3	СХЕМА ФУНКЦИОНАЛЬНАЯ ВСПОМОГАТЕЛЬНОГО ОБОРУДОВАНИЯ	30
А-4	СХЕМА ЭЛЕКТРИЧЕСКАЯ ПРИНЦИПИАЛЬНАЯ УПРАВЛЕНИЯ	
	ЭЛЕКТРОВОДОГРЕВАТЕЛЯМИ	31
А-5	СХЕМА ЭЛЕКТРИЧЕСКАЯ ПРИНЦИПИАЛЬНАЯ УПРАВЛЕНИЯ	
	ЦИРКУЛЯЦИОННЫМИ НАСОСАМИ	32
А-6	СХЕМА ЭЛЕКТРИЧЕСКАЯ ПРИНЦИПИАЛЬНАЯ УПРАВЛЕНИЯ	
	СЕТЕВЫМИ НАСОСАМИ	33
А-7	СХЕМА ЭЛЕКТРИЧЕСКАЯ ПРИНЦИПИАЛЬНАЯ ПРОГРАММНОГО	
	УСТРОЙСТВА, СИГНАЛИЗАЦИИ И ПИТАНИЯ	34
А-8	СХЕМА СОЕДИНЕНИЙ ВНЕШНИХ ПРОВОДОК ВСПОМОГАТЕЛЬНОГО	
	ОБОРУДОВАНИЯ	35
А-9	ПЛАН РАСПОЛОЖЕНИЯ	36

01593-40

ИНВ. №				
НАЧ. ОТД.	КОТАЧТАС		12.85	
ЗАМ. НАЧОТД				
Н. КОНТР.	ШИМОНИС		12.85	
ГИП	ЗИНАЧЕВАС		12.85	
ГА КОНСТР	ГРУЗДИС		12.85	
НАЧ. СЕКТ	ГАЛБУОГИС		12.85	
РУК. ГР.	ШИМОНИС		12.85	
ИНЖ.	ШТРИМАЙТЕ		12.85	

ПРИВЯЗАН

ТП 903-1-228.13.86

БЛОК ТЕПЛОАККУМУЛЯЦИОННОЙ КОТЕЛЬНОЙ С 6-Ю ЭЛЕКТРОВОДОНАГРЕВАТЕЛЯМИ ЭПЗ-100К2 /В ЗЕРКАЛЬНОМ ИЗОБРАЖЕНИИ/

СТАДИЯ	ЛИСТ	ЛИСТОВ
Р	1	1

СОДЕРЖАНИЕ АЛЬБОМА

ИНСТИТУТ ПРОЕКТИРОВАНИЯ СЕЛЬСКОХОЗЯЙСТВЕННОГО СТРОИТЕЛЬСТВА г. ВИЛЬНЮС

ИНВ. № ПОДЛ. | ПОДПИСЬ И ДАТА | ВЗАМ. ИНВ. №

ФОРМАТ 09Г

ОБЩАЯ ЧАСТЬ

ТИПОВОЙ ПРОЕКТ „БЛОК ТЕПЛОАККУМУЛЯЦИОННОЙ КОТЕЛЬНОЙ С 6-Ю ЭЛЕКТРОВОДОНАГРЕВАТЕЛЯМИ ЭПЗ-100 И2" (В ЗЕРКАЛЬНОМ ИЗОБРАЖЕНИИ) РАЗРАБОТАН НА ОСНОВАНИИ ЗАДАНИЯ ПО ПРОЕКТИРОВАНИЮ, УТВЕРЖДЕННОГО МИНСЕЛЬХОЗОМ ЛИТОВСКОЙ ССР 15.12.83 Г. И ПЛАНА ТИПОВОГО ПРОЕКТИРОВАНИЯ НА 1985 ГОД.

ОСНОВНЫЕ ПРОЕКТНЫЕ РЕШЕНИЯ СОГЛАСОВАНЫ С: МИНСЕЛЬХОЗОМ ЛИТОВСКОЙ ССР 18.10.1984 Г., ГЛАВСЕЛЬСТРОЙПРОЕКТОМ МСХ СССР.

СТРОИТЕЛЬСТВО ЗДАНИЯ ПРЕДУСМОТРЕНО В СОСТАВЕ ФЕРМЫ ПО ПРОИЗВОДСТВУ МОЛОКА НА 400, 600, 800 КОРОВ ПРИВЯЗНОГО СОДЕРЖАНИЯ.

ОБЛАСТЬ ПРИМЕНЕНИЯ ПРОЕКТА

II, В КЛИМАТИЧЕСКИЙ ПОДРАЙОН С ОБЫЧНЫМИ, ГЕОЛОГИЧЕСКИМИ УСЛОВИЯМИ (ЛИТОВСКОЙ ССР).

РАСЧЕТНАЯ ЗИМНЯЯ ТЕМПЕРАТУРА ВОЗДУХА – МИНУС 23°С

СКОРОСТНОЙ НАПОР ВЕТРА – 0.44 кПа

ВЕС СНЕГОВОГО ПОКРОВА – 0.69 кПа

РЕЛЬЕФ ТЕРРИТОРИИ СПОКОЙНЫЙ, ГРУНТОВЫЕ ВОДЫ ОТСУТСТВУЮТ.

ГРУНТЫ В ОСНОВАНИЯХ ПУЧИНИСТЫЕ, НЕПРОСАДОЧНЫЕ СО СЛЕДУЮЩИМИ НОРМАТИВНЫМИ ХАРАКТЕРИСТИКАМИ: $\varphi = 28°$С, $C = 2$ кПа, $E = 15$ кПа, $\delta = 1800$ кг/м³.

АРХИТЕКТУРНО-СТРОИТЕЛЬНАЯ ЧАСТЬ

ЗДАНИЕ СПРОЕКТИРОВАНО ОДНОЭТАЖНЫМ.

ВЫСОТА ПОМЕЩЕНИЙ У НАРУЖНЫХ СТЕН ОТ ПОЛА ДО НИЗА ВЫСТУПАЮЩИХ КОНСТРУКЦИЙ 2,4 М.

ЗДАНИЕ С НЕСУЩИМ КАРКАСОМ ИЗ СБОРНЫХ ЖЕЛЕЗОБЕТОННЫХ КОЛОНН И ПОКРЫТИЕМ ИЗ ЖЕЛЕЗОБЕТОННЫХ ПЛИТ ПО ЖЕЛЕЗОБЕТОННЫМ БЛОКАМ.

СТЕНЫ ВЫПОЛНЯЮТСЯ ИЗ ДВУХСЛОЙНЫХ СТЕНОВЫХ ПАНЕЛЕЙ ИЗ ЛЕГКОГО БЕТОНА.

КРОВЛЯ – СОВМЕЩЕННОЕ РУЛОННОЕ.

ПОЛЫ – БЕТОННЫЕ.

ИНЖЕНЕРНОЕ ОБОРУДОВАНИЕ

В ЗДАНИИ ПРОЕКТИРУЕТСЯ СИСТЕМА ХОЗЯЙСТВЕННО-ПИТЬЕВОГО ВОДОПРОВОДА. ОБЕСПЕЧЕНИЕ ХОЛОДНОЙ ВОДОЙ ОСУЩЕСТВЛЯЕТСЯ ОТ ВНЕШНИХ СЕТЕЙ. ВОДА ДОЛЖНА СООТВЕТСТВОВАТЬ ГОСТУ 2874-82 ЧЕРЕЗ ВВОД КОТЕЛЬНОЙ ПРОХОДИТ ТРАНЗИТНОЕ КОЛИЧЕСТВО ВОДЫ ДЛЯ ВСЕГО КОМПЛЕКСА.

ДЛЯ ТЕПЛОСНАБЖЕНИЯ ФЕРМЫ ПО ПРОИЗВОДСТВУ МОЛОКА СПРОЕКТИРОВАН БЛОК ТЕПЛОАККУМУЛЯЦИОННОЙ КОТЕЛЬНОЙ С 6-Ю ЭЛЕКТРОВОДОНАГРЕВАТЕЛЯМИ ЭПЗ-100 И2 ПРЕДНАЗНАЧЕННЫМИ ДЛЯ ОТОПЛЕНИЯ И ГОРЯЧЕГО ВОДОСНАБЖЕНИЯ. КОТЕЛЬНАЯ ИСПОЛЬЗУЕТ ЭЛЕКТРОЭНЕРГИЮ В НОЧНОЕ ВРЕМЯ.

ЭЛЕКТРОСНАБЖЕНИЕ ЗДАНИЯ ПРЕДУСМОТРЕНО ОТ ПРИБЛОКИРОВКОЙ ТРАНСФОРМАТОРНОЙ ПОДСТАНЦИИ НИЗКОВОЛЬТНОГО ЩИТА 380/220В. ЭЛЕКТРОПРИЕМНИКИ ЗДАНИЯ ОТНОСЯТСЯ К II И III КАТЕГОРИИ НАДЕЖНОСТИ ЭЛЕКТРОСНАБЖЕНИЯ ОТДЕЛЬНЫХ ПОТРЕБИТЕЛЕЙ.

В ЧАСТИ АВТОМАТИЗАЦИИ ПО ПРОЕКТУ ПРЕДУСМОТРЕНО ПРОГРАММНОЕ ВКЛЮЧЕНИЕ И ОТКЛЮЧЕНИЕ ЭЛЕКТРОВОДОНАГРЕВАТЕЛЕЙ И РЕЦИРКУЛЯЦИОННЫХ НАСОСОВ. АППАРАТУРА УПРАВЛЕНИЯ И СИГНАЛИЗАЦИИ СОБРАНА НА ОБЩЕКОТЕЛЬНОМ ЩИТЕ. АРМАТУРА ИЗМЕРЕНИЯ ТЕМПЕРАТУРЫ В БАКАХ-АККУМУЛЯТОРАХ СОБРАНО НА ЩИТЕ ИЗМЕРЕНИЙ.

ПРОТИВОПОЖАРНЫЕ МЕРОПРИЯТИЯ

ЗДАНИЕ ТЕПЛОАККУМУЛЯЦИОННОЙ КОТЕЛЬНОЙ РЕШЕНО В КОНСТРУКЦИЯХ II СТЕПЕНИ ОГНЕСТОЙКОСТИ ПО ПОЖАРНОЙ ОПАСНОСТИ ЗДАНИЕ ОТНОСЯТСЯ К КАТЕГОРИИ „Д".

НАРУЖНОЕ ПОЖАРОТУШЕНИЕ ЗДАНИЯ ПРЕДУСМАТРИВАЕТСЯ ИЗ ПОЖАРНЫХ ГИДРАНТОВ. РАСХОД ВОДЫ НА НАРУЖНОЕ ПОЖАРОТУШЕНИЕ ПРИНЯТ 10 л/сек.

ОХРАНА ОКРУЖАЮЩЕЙ ПРИРОДНОЙ СРЕДЫ

ПРИ СТРОИТЕЛЬСТВЕ ЗДАНИЯ В СОСТАВЕ МОЛОЧНОЙ ФЕРМЫ ДОЛЖНЫ БЫТЬ СОБЛЮДЕНЫ РАЗМЕРЫ САНИТАРНО-ЗАЩИТНОЙ ЗОНЫ ДЛЯ ДАННОЙ ФЕРМЫ В СООТВЕТСТВИИ С САНИТАРНЫМИ НОРМАМИ.

ПРИ ПРИВЯЗКЕ ПРОЕКТА В КАЖДОМ КОНКРЕТНОМ СЛУЧАЕ ДОЛЖНЫ БЫТЬ РАЗРАБОТАННЫЕ МЕРОПРИЯТИЯ ПО ВОСТАНОВЛЕНИЮ ПРИРОДЫ – РЕКУЛЬТИВАЦИЯ ПОЧВЫ И ВОСТАНОВЛЕНИЕ УНИЧТОЖЕННОЙ ЕСТЕСТВЕННОЙ РОСТИТЕЛЬНОСТИ.

РЕКОМЕНДАЦИИ ПО ОРГАНИЗАЦИИ СТРОИТЕЛЬСТВА ПРИ ВЫПОЛНЕНИИ ОСНОВНЫХ СТРОИТЕЛЬНО-МОНТАЖНЫХ РАБОТ

ЗЕМЛЯННЫЕ РАБОТЫ

РАЗРАБОТКА ГРУНТА ПРИ ПЛАНИРОВОЧНЫХ РАБОТАХ ВЫПОЛНЯЕТСЯ БУЛЬДОЗЕРОМ. ТРАНШЕИ ПОД ФУНДАМЕНТЫ ОТРЫВАЮТСЯ ЭКСКАВАТОРОМ С НЕДОБОРОМ ГРУНТА 10-15 СМ. ЗАЧИСТКА ДНА ТРАНШЕИ ДО ПРОЕКТНОЙ ОТМЕТКИ ПРОИЗВОДИТСЯ РУЧНУЮ.

ОБРАТНУЮ ЗАСЫПКУ ПРОИЗВОДИТЬ СУХИМ ГРУНТОМ С ОБЯЗАТЕЛЬНЫМ МЕХАНИЧЕСКИМ ПОСЛОЙНЫМ ТРАМБОВАНИЕМ.

МОНТАЖ СБОРНЫХ ЖЕЛЕЗОБЕТОННЫХ КОНСТРУКЦИЙ

МОНТАЖ ДОЛЖЕН ВЫПОЛНЯТЬСЯ С СОБЛЮДЕНИЕМ ПОСЛЕДОВАТЕЛЬНОСТИ, ОБЕСПЕЧИВАЮЩЕЙ УСТОЙЧИВОСТЬ И ГЕОМЕТРИЧЕСКУЮ НЕИЗМЕНЯЕМОСТЬ СМОНТИРОВАННОЙ ЧАСТИ ЗДАНИЯ НА ВСЕХ СТАДИЯХ МОНТАЖА И ПРОЧНОСТЬ МОНТАЖНЫХ СОЕДИНЕНИЙ.

ВРЕМЕННОЕ ЗАКРЕПЛЕНИЕ УСТАНАВЛИВАЕМЫХ КОНСТРУКЦИЙ ДОЛЖНО ВЫПОЛНЯТЬСЯ ДО ОСВОБОЖДЕНИЯ ИХ ОТ КРЮКА МОНТАЖНОГО КРАНА. ОКОНЧАТЕЛЬНОЕ ЗАКРЕПЛЕНИЕ ДОПУСКАЕТСЯ ТОЛЬКО ПОСЛЕ ВЫВЕРКИ И ПРИВЕДЕНИЯ ИХ В ПРОЕКТНОЕ ПОЛОЖЕНИЕ.

ЗАЩИТА СТРОИТЕЛЬНЫХ КОНСТРУКЦИЙ ОТ КОРРОЗИИ

В СООТВЕТСТВИИ С СНиП-3.03-73* И „РУКОВОДСТВОМ ПО КОМПЛЕКСНОЙ ЗАЩИТЕ ЖЕЛЕЗОБЕТОННЫХ КОНСТРУКЦИЙ ЖИВОТНОВОДЧЕСКИХ И ПТИЦЕВОДЧЕСКИХ КОМПЛЕКСОВ, ФЕРМ, ЗДАНИЙ И СООРУЖЕНИЙ ОТ ВОЗДЕЙСТВИЯ АГРЕССИВНЫХ СРЕДСТВ" ДЛЯ ЖЕЛЕЗОБЕТОННЫХ КОНСТРУКЦИЙ КАРКАСА, ПОКРЫТИЯ, СТЕН И ПЕРЕГОРОДОК ПРИНЯТА СТЕПЕНЬ ВОЗДЕЙСТВИЯ ГАЗОВОЙ СРЕДЫ – НЕАГРЕССИВНАЯ.

МЕТАЛЛИЧЕСКИЕ ЗАКЛАДНЫЕ И КРЕПЕЖНЫЕ ДЕТАЛИ ЖЕЛЕЗОБЕТОННЫХ КОНСТРУКЦИЙ ОКРАШИВАЮТСЯ 2-МЯ СЛОЯМИ ЭМАЛИ НФ-115 / ТОЛЩИНА ПОКРЫТИЯ НЕ МЕНЕЕ 55 МКМ / ПО ГРУНТОВКЕ ПФ-020.

ДЕРЕВЯННЫЕ ЭЛЕМЕНТЫ, СОПРИКАСАЮЩИЕСЯ С БЕТОНОМ ИЛИ КИРПИЧНОЙ КЛАДКОЙ, ДОЛЖНЫ БЫТЬ АНТИСЕПТИРОВАНЫ И ЗАЩИЩЕНЫ СЛОЕМ ТОЛЯ ИЛИ РУБЕРОИДА.

ТЕХНИКО-ЭКОНОМИЧЕСКИЕ ПОКАЗАТЕЛИ

№ п/п	НАИМЕНОВАНИЕ	ЕДИН. ИЗМЕР.	ПОКАЗАТЕЛИ ПО ПРОЕКТУ
1	МОЩНОСТНОЙ ПОКАЗАТЕЛЬ	1 м² ЗДАНИЯ	216
2	ЧИСЛЕННОСТЬ РАБОЧИХ	ЧЕЛ.	1
3	ОБЩАЯ ПЛОЩАДЬ	м²	54.2
	ПЛОЩАДЬ ЗАСТРОЙКИ	м²	61.2
	СТРОИТЕЛЬНЫЙ ОБЪЕМ	м³	216
4	ОБЩАЯ СМЕТНАЯ СТОИМОСТЬ	ТЫС. РУБ.	29.26
	ИЗ НИХ:		
	СТРОИТЕЛЬНО-МОНТАЖНЫХ РАБОТ	ТЫС. РУБ.	23.06
	ОБОРУДОВАНИЯ	ТЫС. РУБ.	6.20
	НА ЕДИНИЦУ МОЩНОСТНОГО ПОКАЗАТЕЛЯ СТРОИТЕЛЬНО-МОНТАЖНЫХ РАБОТ	РУБ.	135.46
	НА 1 м² ОБЩЕЙ ПЛОЩАДИ	РУБ.	478.10
5	РАСХОД ТЕПЛА	ККАЛ/Ч	–
6	ПОТРЕБНАЯ МОЩНОСТЬ	КВТ	620
7	РАСХОД ВОДЫ:		
	ДЛЯ ФЕРМЫ НА 400 КОРОВ	м³/СУТКИ	7.0
	600	м³/СУТКИ	10.5
	800	м³/СУТКИ	14.0
8	ТРУДОЗАТРАТЫ ПОСТРОЕЧНЫЕ	ЧЕЛ.-ДН.	450.5
	НА РАСЧЕТНУЮ ЕДИНИЦУ	ЧЕЛ.-ДН.	2.08
	НА 1 МЛН РУБ. СТРОИТЕЛЬНО-МОНТАЖНЫХ РАБОТ	ТЫС. ЧЕЛ.ДН.	19.53
9	РАСХОД ОСНОВНЫХ СТРОИТЕЛЬНЫХ МАТЕРИАЛОВ:		
	ЦЕМЕНТА	ТОНН	10.1
	МЕТАЛЛА	ТОНН	3.1
	ЛЕСОМАТЕРИАЛОВ	м³	1.9
	НА РАСЧЕТНУЮ ЕДИНИЦУ		
	ЦЕМЕНТА	ТОНН	0.047
	МЕТАЛЛА	ТОНН	0.0111
	ЛЕСОМАТЕРИАЛОВ	м³	0.0088
	НА 1 МЛН. РУБ. СТРОИТЕЛЬНО-МОНТАЖНЫХ РАБОТ:		
	ЦЕМЕНТА	ТОНН	437.98
	МЕТАЛЛА	ТОНН	134.43
	ЛЕСОМАТЕРИАЛОВ	м³	82.39

ТИПОВОЙ ПРОЕКТ РАЗРАБОТАН В СООТВЕТСТВИИ С ДЕЙСТВУЮЩИМИ НОРМАМИ И ПРАВИЛАМИ И ПРЕДУСМАТРИВАЕТ МЕРОПРИЯТИЯ, ОБЕСПЕЧИВАЮЩИЕ ВЗРЫВНУЮ, ВЗРЫВОПОЖАРНУЮ И ПОЖАРНУЮ БЕЗОПАСНОСТЬ ПРИ ЭКСПЛУАТАЦИИ ЗДАНИЯ.

ГЛАВНЫЙ ИНЖЕНЕР ПРОЕКТА /ЯНКАУСКАС/
ГЛАВНЫЙ ИНЖЕНЕР ПРОЕКТА
ПРИВЯЗЫВАЮЩЕЙ ОРГАНИЗАЦИИ

01593-41

ПРИВЯЗАН

ИНВ. №

ТП 903-1-228.15.86 ПЗ

Н.КОНТР.	ШИМОНИС		12.85	БЛОК ТЕПЛОАККУМУЛЯЦИОННОЙ КОТЕЛЬНОЙ С 6-Ю ЭЛЕКТРОВОДОНАГРЕВАТЕЛЯМИ ЭПЗ-100 И2 (В ЗЕРКАЛЬНОМ ИЗОБРАЖЕНИИ)	СТАДИЯ	ЛИСТ	ЛИСТОВ
ГИП	ЯНКАУСКАС		12.85		Р	1	1
ГА.КОНСТР.	ГРУЗДИС		12.85				
НАЧ.СЕКТ.	ГЛАБУЭГИС		12.85	ПОЯСНИТЕЛЬНАЯ ЗАПИСКА	ИНСТИТУТ ПРОЕКТИРОВАНИЯ С/Х СТРОИТЕЛЬСТВА ГЛАУПЛАС		
ИНЖЕН.	ШТРИМАЙТЕ		12.85				

КОПИРОВАЛ:

ФОРМАТ 22Г

ИНВ. № ПОДЛ. | ПОДПИСЬ И ДАТА | ВЗАМ. ИНВ. №

ТИПОВОЙ ПРОЕКТ 903-1-228.15.86 АЛЬБОМ I ЛИСТ 2

ВЕДОМОСТЬ ОСНОВНЫХ КОМПЛЕКТОВ

ОБОЗНАЧЕНИЕ	НАИМЕНОВАНИЕ	ПРИМЕЧАНИЕ
АР	АРХИТЕКТУРНЫЕ РЕШЕНИЯ	
КЖ	КОНСТРУКЦИИ ЖЕЛЕЗОБЕТОННЫЕ	
ВК	ВНУТРЕННИЕ ВОДОПРОВОД КАНАЛИЗАЦИЯ	
ОВ	ОТОПЛЕНИЕ И ВЕНТИЛЯЦИЯ	
ЭМ	ЭЛЕКТРОТЕХНИЧЕСКИЕ ЧЕРТЕЖИ	
А	АВТОМАТИЗАЦИЯ	

ВЕДОМОСТЬ ССЫЛОЧНЫХ И ПРИЛАГАЕМЫХ ДОКУМЕНТОВ

ОБОЗНАЧЕНИЕ	НАИМЕНОВАНИЕ	ПРИМЕЧАНИЕ
ГОСТ 12506-81	ОКНА ДЕРЕВЯННЫЕ ДЛЯ ЖИВОТНОВОДЧЕСКИХ И ПТИЦЕВОДЧЕСКИХ ЗДАНИЙ	
ГОСТ 17324-71	ДВЕРИ ДЕРЕВЯННЫЕ ДЛЯ ЖИВОТНОВОДЧЕСКИХ И ПТИЦЕВОДЧЕСКИХ ЗДАНИЙ	
СЕР. 2.430-3 ВЫП. 2	ТИПОВЫЕ АРХИТЕКТУРНО-СТРОИТЕЛЬНЫЕ ДЕТАЛИ ПРОМЫШЛЕННЫХ ЗДАНИЙ С КИРПИЧНЫМИ СТЕНАМИ	
ГОСТ 8509-72*	СТАЛЬ ПРОКАТНАЯ УГОЛОВАЯ РАВНОБОКАЯ	

ОБЩИЕ УКАЗАНИЯ

1. СТЕПЕНЬ ОГНЕСТОЙКОСТИ ЗДАНИЯ - II
2. ЗА УСЛОВНУЮ ОТМЕТКУ 0.000 ПРИНЯТЬ УРОВЕНЬ ЧИСТОГО ПОЛА.
3. НАРУЖНЫЕ СТЕНЫ ИЗ КЕРАМЗИТОБЕТОННЫХ ДВУХСЛОЙНЫХ ПАНЕЛЕЙ ТОЛЩИНОЙ 300 ММ С γ = 1000 КГ/М³
4. ОГРАЖДЕНИЕ ВОДОНАГРЕВАТЕЛЕЙ ИЗ СТАЛЬНЫХ УГОЛКОВ И - ПЛОСКИХ АСБЕСТОЦЕМЕНТНЫХ ЛИСТОВ.
5. В КАЧЕСТВЕ ТЕПЛОИЗОЛЯЦИОННОГО МАТЕРИАЛА ПОКРЫТИЯ ПРИНЯТЫ ГАЗОСИЛИКАТНЫЕ ПЛИТЫ С γ = 400 КГ/М³.
6. ПО ПЕРИМЕТРУ ЗДАНИЯ УСТРАИВАЕТСЯ БЕТОННАЯ ОТМОСТКА ПО ГРАВИЙНОМУ ОСНОВАНИЮ
7. ПРИ ВЫПОЛНЕНИИ РАБОТ В ЗИМНИХ УСЛОВИЯХ НЕОБХОДИМО РУКОВОДСТВОВАТЬСЯ СТРОИТЕЛЬНЫМИ НОРМАМИ И ПРАВИЛАМИ СНиП III-17-78; СНиП-15-76; СНиП III-16-80.
8. ДЕРЕВЯННЫЕ ЭЛЕМЕНТЫ, СОПРИКАСАЮЩИЕСЯ С БЕТОНОМ, ДОЛЖНЫ БЫТЬ ЗАЩИЩЕНЫ СЛОЕМ РУБЕРОИДА
9. ВОДОИЗОЛЯЦИОННЫЙ КОВЕР СОВМЕЩЕННОЙ РУЛОННОЙ КРОВЛИ ПО СНиП II-26-76 ЧАСТЬ II „КРОВЛИ"- ТИПА К-3А:
   а) РУБЕРОИД С ЭЛАСТИЧНЫМ ПОКРЫВНЫМ СЛОЕМ МАРКИ РЭМ-350
   б) РУБЕРОИД АНТИСЕПТИРОВАННЫЙ ДЕГТЕВОЙ МАРКИ РНД-350
   в) РУБЕРОИД КРОВЕЛЬНЫЙ С МЕЛКОЗЕРНИСТОЙ ПОДСЫПКОЙ МАРОК РКМ-350 Б, РКМ-350 В;
   г) РУБЕРОИД ПОДКЛАДОЧНЫЙ С ПЫЛЕВИДНОЙ ПОДСЫПКОЙ МАРОК РКМ-350 Б
10. ПАРОИЗОЛЯЦИЯ ИЗ РУБЕРОИДА МАРКИ РКМ-350 НА ГОРЯЧЕЙ БИТУМНОЙ МАСТИКЕ.
11. СТЕНЫ И ПОТОЛОК КОТЕЛЬНОГО ЗАЛА ОКРАШИВАЮТСЯ ИЗВЕСТКОВОЙ КРАСКОЙ.

ВЕДОМОСТЬ РАБОЧИХ ЧЕРТЕЖЕЙ ОСНОВНОГО КОМПЛЕКТА АР

ЛИСТ	НАИМЕНОВАНИЕ	ПРИМЕЧАНИЕ
1	ОБЩИЕ ДАННЫЕ	
2	ПЛАН. РАЗРЕЗ 1-1. ФАСАДЫ	
3	ПЛАНЫ ПОЛОВ И КРОВЛИ. ОГРАЖДЕНИЕ ВОДОНАГРЕВАТЕЛЕЙ	
4	УСТРОЙСТВО ЗАЩИТНОЙ НАСЫПИ, ЛЕСТНИЦЫ ДЛЯ ОБСЛУЖИВАНИЯ АККУМУЛЯТОРНЫХ БАКОВ	

ВЕДОМОСТЬ СПЕЦИФИКАЦИЙ

ОБОЗНАЧЕНИЕ	НАИМЕНОВАНИЕ	ПРИМЕЧАНИЕ
АР-2	СПЕЦИФИКАЦИЯ ЭЛЕМЕНТОВ ЗАПОЛНЕНИЯ ПРОЕМОВ	
АР-3	СПЕЦИФИКАЦИЯ СТАЛИ ОГРАЖДЕНИЯ	

ТИПОВОЙ ПРОЕКТ РАЗРАБОТАН В СООТВЕТСТВИИ С ДЕЙСТВУЮЩИМИ НОРМАМИ И ПРАВИЛАМИ И ПРЕДУСМАТРИВАЕТ МЕРОПРИЯТИЯ, ОБЕСПЕЧИВАЮЩИЕ ВЗРЫВНУЮ ВЗРЫВОПОЖАРНУЮ И ПОЖАРНУЮ БЕЗОПАСНОСТЬ ПРИ ЭКСПЛУАТАЦИИ ЗДАНИЯ.

ГЛАВНЫЙ ИНЖЕНЕР ПРОЕКТА (ЯНКАУСКАС)
ГЛАВНЫЙ ИНЖЕНЕР ПРОЕКТА ПРИВЯЗЫВАЮЩЕЙ ОРГАНИЗАЦИИ

01593-42

ПРИВЯЗАН

ТП 903-1-228.15.86 АР

Н.КОНТР.	ГАЛЬЧОГИС		12.85	БЛОК ТЕПЛОАККУМУЛЯЦИОННОЙ КОТЕЛЬНОЙ С 6-10 ЭЛЕКТРОВОДОНАГРЕВАТЕЛЯМИ ЭПЗ-100×2 (В ЗЕРКАЛЬНОМ ИЗОБРАЖЕНИИ)	СТАДИЯ	ЛИСТ	ЛИСТОВ
ГИП	ЯНКАУСКАС		12.85		Р	1	4
ГИ КОНСТ.	ГРУЗДИС						
НАЧ. СЕК.	ГАЛЬЧОРИС		12.85	ОБЩИЕ ДАННЫЕ	ИНСТИТУТ ПРОЕКТИРОВАНИЯ С/Х СТРОИТЕЛЬСТВА Г. КАУНАС		
РУК. ГР.	ШИНОЖИС		12.85				
ИНЖЕН.	ШТРИМАЙТЕ		12.85				

КОПИРОВАЛ: ГУДЕНАЙТЕ ФОРМАТ 22Г

ТИПОВОЙ ПРОЕКТ 903-1-228.15.86 АЛЬБОМ I ЧАСТЬ 2

ИНВ. № ПОДЛ. | ПОДПИСЬ И ДАТА | ВЗАМ. ИНВ. №

ТИПОВОЙ ПРОЕКТ 903-1-228 13.86 АЛЬБОМ I, ЧАСТЬ 2

ПЛАН

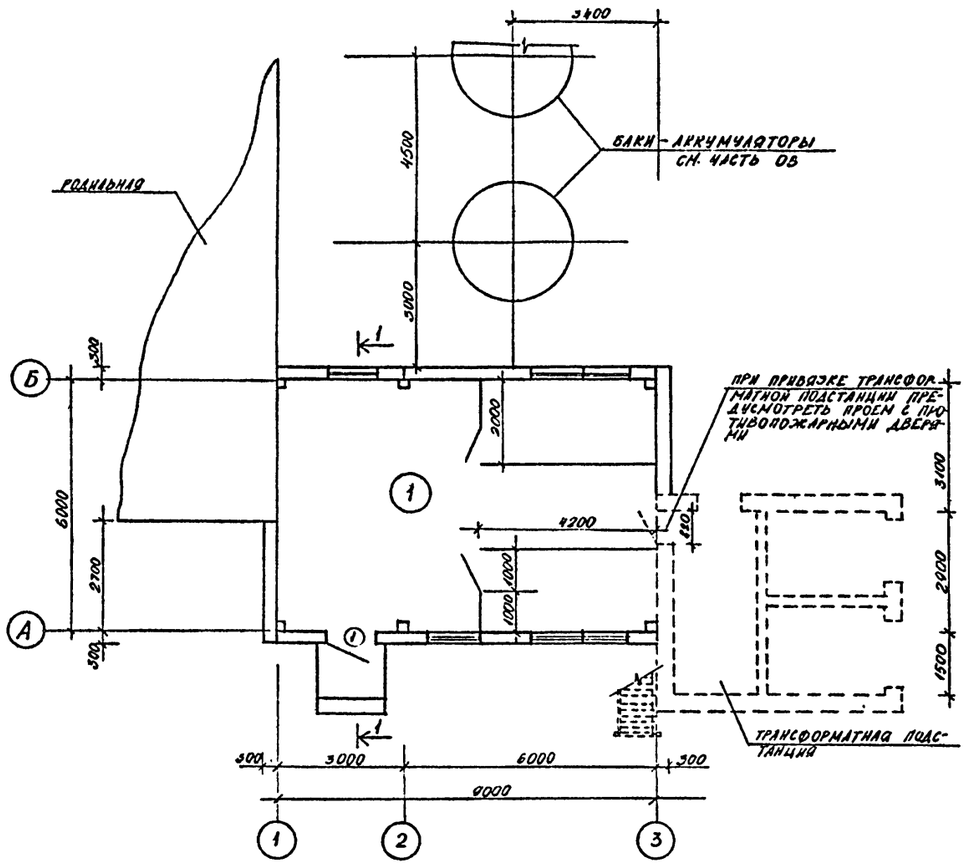

ФАСАД 1-3

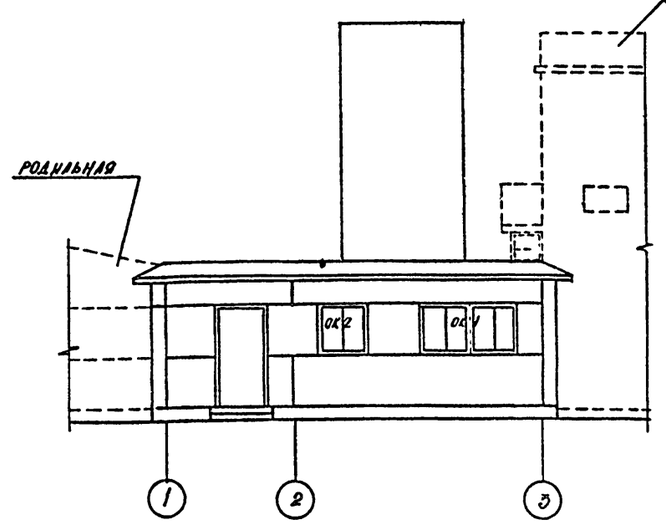

ФАСАД 3-1

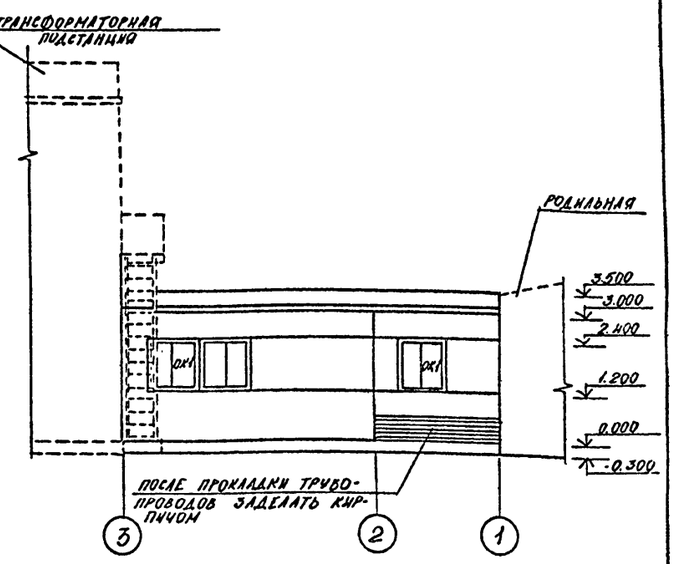

ЭКСПЛИКАЦИЯ ПОМЕЩЕНИЙ

	НАИМЕНОВАНИЕ	ПЛОЩАДЬ М²	КАТЕГОРИЯ ПРОИЗВОДСТВА ПО ВЗРЫВНОЙ, ВЗРЫВО-ПОЖАРНОЙ И ПОЖАРНОЙ ОПАСНОСТИ
1	КОТЕЛЬНОЙ ЗАЛ	53.8	Д

ВЕДОМОСТЬ ЗАПОЛНЕНИЯ ОКОННЫХ ПРОЕМОВ

МАРКА ПОЗ.	ОБОЗНАЧЕНИЕ	НАИМЕНОВАНИЕ	КОЛ.	МАССА ЕД. КГ	ПРИМЕЧАНИЕ
		ОК 1	2		
СВД12-12	ГОСТ 12506-81	ОКОННЫЙ БЛОК СВД 12-12			
		ОК 2			
СВД12-12	ГОСТ 12506-81	ОКОННЫЙ БЛОК СВД 12-12	1		

СПЕЦИФИКАЦИЯ ЭЛЕМЕНТОВ ЗАПОЛНЕНИЯ ПРОЕМОВ

МАРКА ПОЗ.	ОБОЗНАЧЕНИЕ	НАИМЕНОВАНИЕ	КОЛ.	МАССА ЕД. КГ	ПРИМЕЧАНИЕ
СВД 12-12	ГОСТ 12506	ОКОННЫЙ БЛОК СВД 12-12	6		
1	ГОСТ 14624-84	ДВЕРИ ДЕРЕВЯННЫЕ Д Т2	1		

1-1

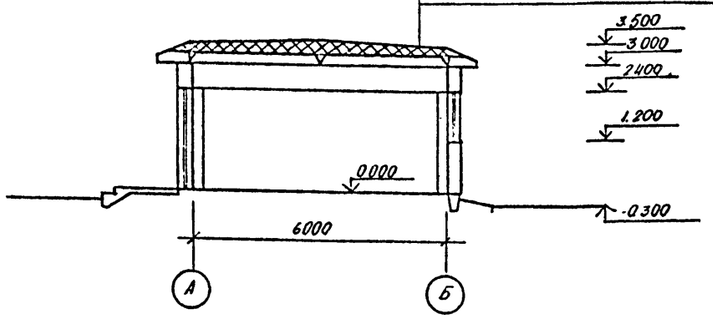

ВОДОИЗОЛЯЦИОННЫЙ КОВЕР	СМ. АР-1
ЦЕМЕНТНЫЙ РАСТВОР МАРКИ 50	15 ММ
ГАЗОСИЛИКАТНЫЕ ПЛИТЫ $\gamma = 400$ КГ/М³	120 ММ
КЕРАМЗИТОВЫЙ ГРАВИЙ	2÷75 ММ
ПАРОИЗОЛЯЦИЯ	СМ. АР-1
ЦЕМЕНТНЫЙ РАСТВОР МАРКИ 50	5 ММ
ЖЕЛЕЗОБЕТОННЫЕ ПЛИТЫ	250 ММ

01593-43

НАЧ. ОТД.	ИОГАУГАС		12.85	ТП 903-1-228 13.86		АР	
Н. КОНТР.	ГАЛБУОГИС		12.85				
ГИП	ЯНКАУСКАС		12.85	БЛОК ТЕПЛОАКУМУЛЯЦИОННОЙ КОТЕЛЬНОЙ С 6-10 ЭЛЕКТРОВОДОНАГРЕВАТЕЛЯМИ ЭМЗ-100 КВ (В ЗЕРКАЛЬНОМ ИЗОБРАЖЕНИИ)	СТАДИЯ	ЛИСТ	ЛИСТОВ
ГА ГАРХ. ОТ.	БЕЛЕКУС		12.85		Р	2	
ГА КОНСОЛ.	ГРУЗДИС		12.85				
НАЧ. СЕКТ.	ГАЛБУОГИС		12.85	ПЛАН. РАЗРЕЗ 1-1. ФАСАДЫ	ИНСТИТУТ ПРОЕКТИРОВАНИЯ С/Х СТРОИТЕЛЬСТВА Г. КАУНАС		
РУК. ГР.	ИЛИНОНАЙТЕ		12.85				
ИНЖЕН.	АДАМС		12.85				

ПРИВЯЗАН

ИНВ. №

КОПИРОВАЛ:

ФОРМАТ 22Г

903-1-2

ТИПОВЫЙ ПРОЕКТ 903-1-228.13.86 АЛЬБОМ I ЛИСТ 2

ПЛАН ПОЛОВ

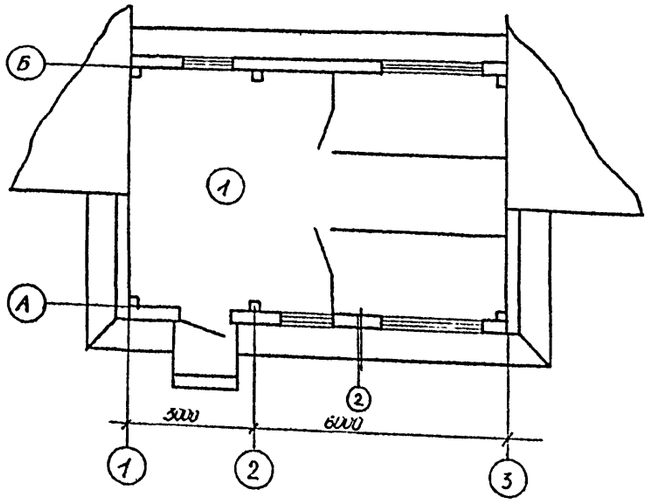

ЭКСПЛИКАЦИЯ ПОЛОВ

НАИМЕНОВАНИЕ ИЛИ НОМЕР ПОМЕЩЕНИЯ ПО ПРОЕКТУ	ТИП ПОЛА ПО ПРОЕКТУ	СХЕМА ПОЛА ИЛИ НОМЕР УЗЛА ПО СЕРИИ	ЭЛЕМЕНТЫ ПОЛА И ИХ ТОЛЩИНА	ПЛОЩАДЬ ПОЛА $м^2$
	1		БЕТОН МАРКИ 200 -80 мм /С ЖЕЛЕЗНЕНИЕМ ПОВЕРХНОСТИ/ ГРАВИИ /ИЛИ ЩЕБЕНЬ/, КРУПНОСТЬЮ 40-60 мм ВДАВЛЕННЫЙ КАТКАМИ НА ГЛУБИНУ НЕ МЕНЕЕ 40мм	54

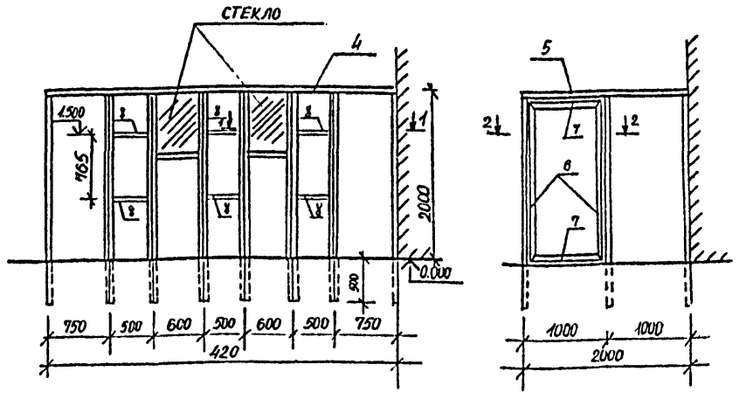

1-1

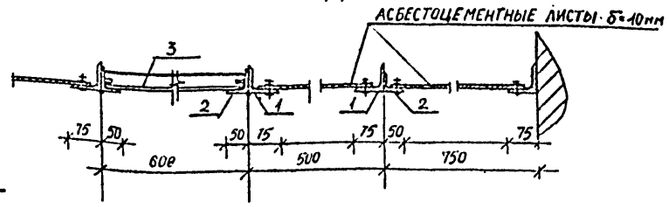

2-2

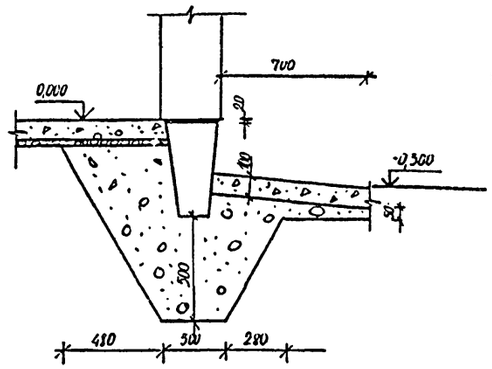

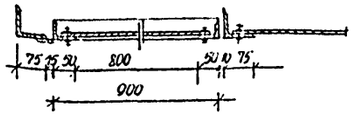

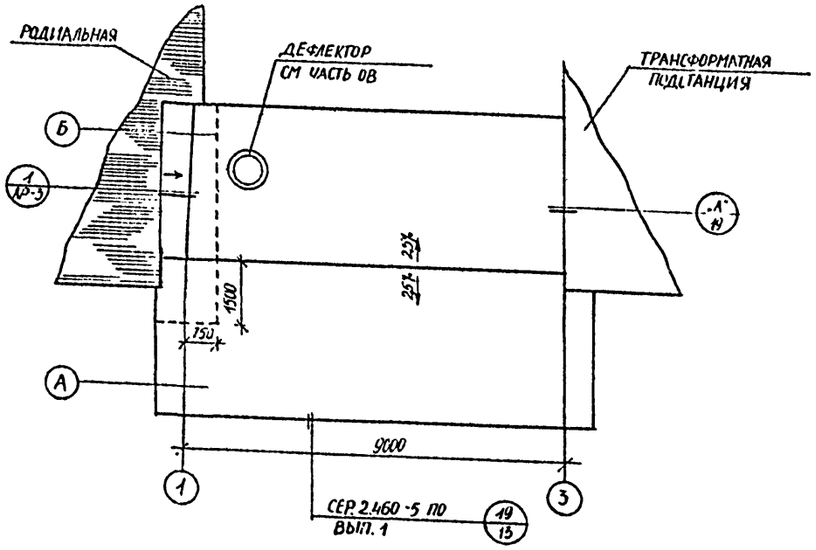

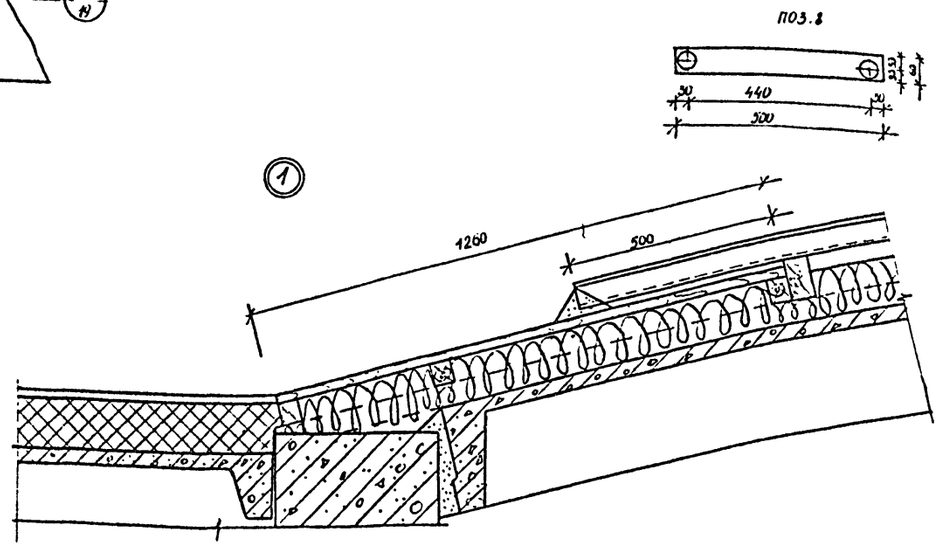

СПЕЦИФИКАЦИЯ СТАЛИ ОГРАЖДЕНИЯ

МАРКА ПОЗ.		ОБОЗНАЧЕНИЕ	НАИМЕНОВАНИЕ	КОЛ.	МАССА ЕД. КГ.	ПРИМЕЧАНИЕ
ОГРАЖДЕНИЕ ВОДОНАГРЕВАТЕЛЯ СЧ.1	1	АР-3	L 75×75×5 ℓ=2000 ГОСТ 8509-72*	10	14,5	
	2	—"—	L 50×50×5 ℓ=2500 ГОСТ 8509-72*	7	9,4	
	3	—"—	L 50×50×5 ℓ=600 ГОСТ 8509-72*	2	0,6	
	4	—"—	L 50×50×5 ℓ=4200 ГОСТ 8509-72*	1	15,1	
	5	—"—	L 50×50×5 ℓ=2000 ГОСТ 8509-72*	1	7,5	
	6	—"—	L 50×50×5 ℓ=1900 ГОСТ 8509-72*	2	7,2	
	7	—"—	L 50×50×5 ℓ=900 ГОСТ 8509-72*	2	3,4	
	8	—"—	-60×5 ℓ=500 ГОСТ 103-76	6	1,18	

ПОЛОСОВУЮ СТАЛЬ, ПОЗИЦИЯ 8, ПРИВАРИТЬ К ПОЗИЦИИ 1 ИЛИ 2 ЭЛЕКТРОДАМИ Э42

01593-44

ТП 903-1-228.13.86 АР

ПРИВЯЗАН

ИНВ №

Н. КОНТР.	ГАЛЬЧУНАС		12.85
ГИП	ШИМКЕНАС		12.85
ГА КОНСТР.	ГРУЗДЕВ		12.85
НАЧ. СЕКТ.	ГАЛЬЧУНАС		12.85
РУК. ГРУППЫ	ШИМКЕНАС		12.85
ИНЖИНЕР	ШТРИМАЙТЕ		12.85

БЛОК ТЕПЛОФИКАЦИОННОЙ КОТЕЛЬНОЙ С 6-10 ЭЛЕКТРОВОДОНАГРЕВАТЕЛЯМИ ЭПЗ-1000/2 С В ЗЕРКАЛЬНОМ ИЗОБРАЖЕНИИ

ПЛАНЫ ПОЛОВ И КРОВЛИ. ОГРАЖДЕНИЕ ВОДОНАГРЕВАТЕЛЕЙ

СТАДИЯ	ЛИСТ	ЛИСТОВ
Р	3	

ИНСТИТУТ ПРОЕКТИРОВАНИЯ С/Х СТРОИТЕЛЬСТВА Г. КАУНАС

КОПИРОВАЛ СТАНКЕВИЧЕ ФОРМАТ 22Г

ИНВ № ПОДЛ. | ПОДПИСЬ И ДАТА | ВЗАМ. ИНВ. №

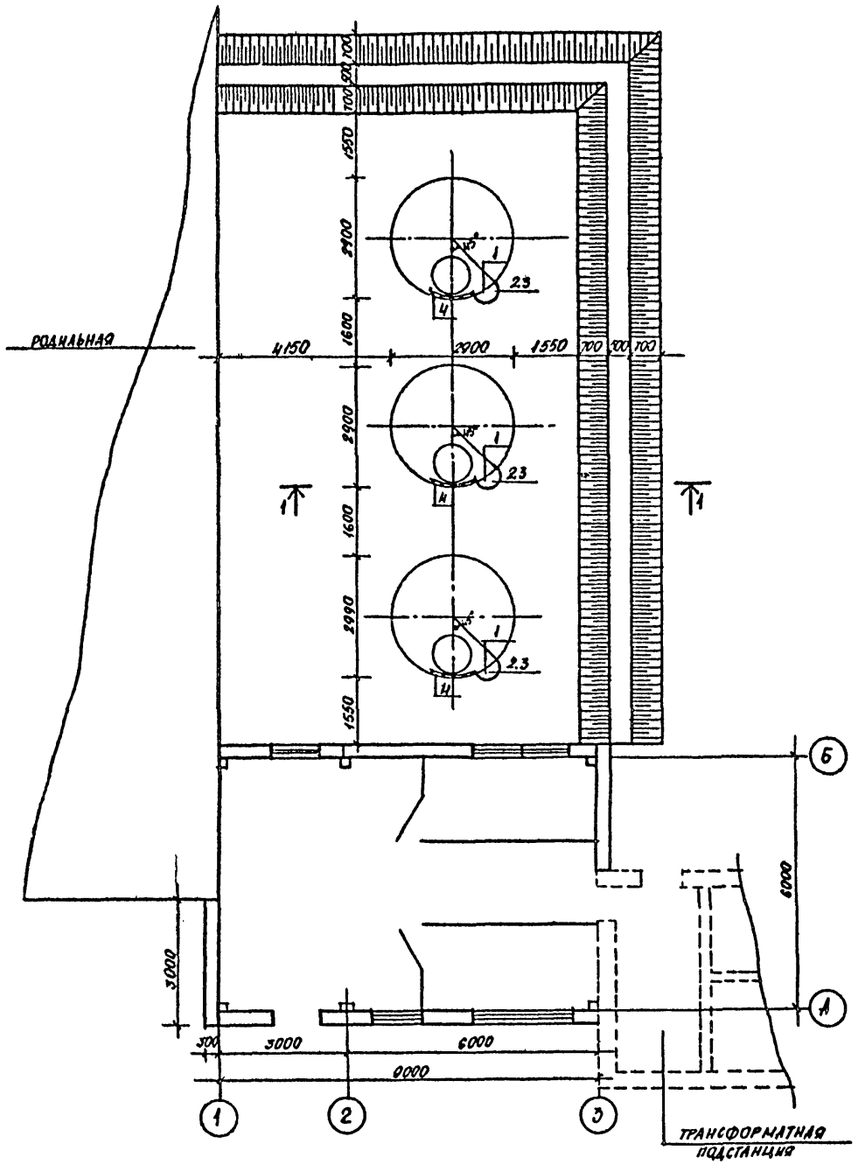

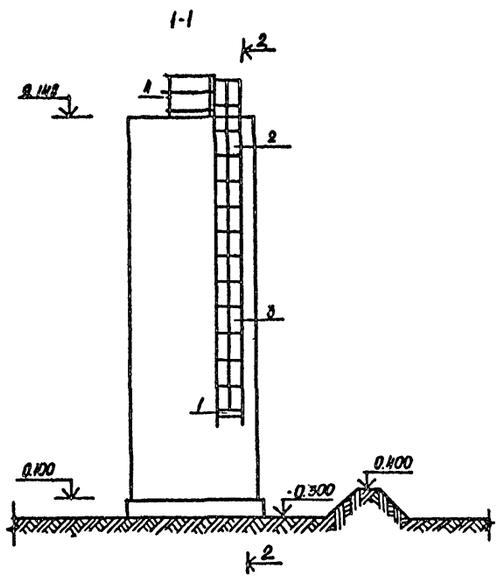

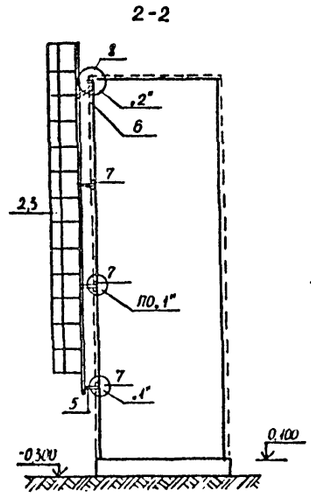

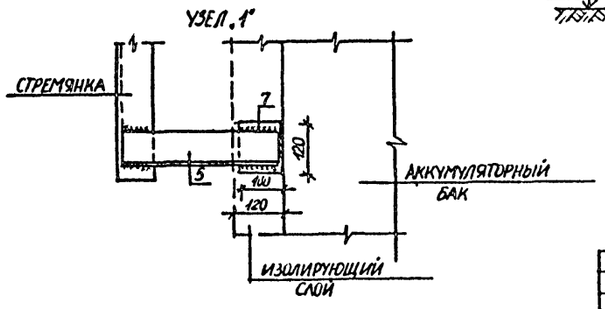

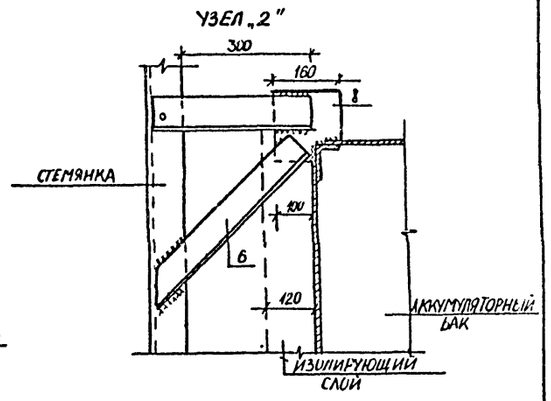

СПЕЦИФИКАЦИЯ ЭЛЕМЕНТОВ ЛЕСТНИЦ

МАРКА ПОЗ.	ОБОЗНАЧЕНИЕ	НАИМЕНОВАНИЕ	КОЛ.	МАССА ЕД. КГ	ПРИМЕЧАНИЕ
1	СЕРИЯ 1.450.3-3 ВЫП. 0,1,2	СТРЕМЯНКА СХ-82	3	140,1	
2	СЕРИЯ 1.450.3-3 ВЫП. 0,1,2	ОГРАЖДЕНИЕ СТРЕМЯНОК ВГС-ОД	3	52,6	
3	СЕРИЯ 1.450.3-3 ВЫП. 0,1,2	ОГРАЖДЕНИЕ СТРЕМЯНОК ОГС-11.4	3	18,8	
4	СЕРИЯ 1.450.3-3 ВЫП. 0,1,2	ОГРАЖДЕНИЕ ПЛОЩАДОК	3	10,5	
		ОГПМ ХЭБ-10,8			
5		L 80×80×5,5 ГОСТ 8509-72 L=375	6	2,54	
6		L 75×75×5 ГОСТ 8509-72 L=510	6	2,96	
7		-120×120×8. ГОСТ 103-76	12	0,754	
8		-160×120×8 ГОСТ 103-76	6	1,81	

01593-45

ПРИВЯЗАН					ТП 905-1-228.15.86	АР	
	Н. КОНТР.	ШИМОНИС		12.85	БЛОК ТЕПЛОАККУМУЛЯЦИОННОЙ КОТЕЛЬНОЙ С 6-10 ЭЛЕКТРОВОДОНАГРЕВАТЕЛЯМИ ЭП3-100 И 8 (В ЗЕРКАЛЬНОМ ИЗОБРАЖЕНИИ)	СТАДИЯ	ЛИСТ	ЛИСТОВ
	ГИП	ЯНКАУСКАС		12.85		Р	4	
	ГЛ. КОНСТР.	ГРУЗДИС		12.85				
	НАЧ. СЕКТ.	ГАЛБУОГИС		12.85	УСТРОЙСТВО ЗАЩИТНОЙ НАСЫПИ, ЛЕСТНИЦЫ ДЛЯ ОБСЛУЖИВАНИЯ АККУМУЛЯТОРНЫХ БАКОВ	ИНСТИТУТ ПРОЕКТИРОВАНИЯ С/Х СТРОИТЕЛЬСТВА Г. КАУНАС		
	РУК. ГР.	ШИМОНИС		12.85				
ИНВ. №	ИНЖЕН.	ШТРИМАЙТЕ		12.85				

КОПИРОВАЛ: ГИДЕНАЙТЕ ФОРМАТ 22Г

ТИПОВОЙ ПРОЕКТ 905-1-228.15.86 АЛЬБОМ I ЧАСТЬ 2

ИНВ. № ПОДЛ. | ПОДПИСЬ И ДАТА | ВЗАМ. ИНВ. №

ТИПОВОЙ ПРОЕКТ 903-1-228.13.86 АЛЬБОМ I ЧАСТЬ 2

ВЕДОМОСТЬ РАБОЧИХ ЧЕРТЕЖЕЙ ОСНОВНОГО КОМПЛЕКТА КЖ

ЛИСТ	НАИМЕНОВАНИЕ	ПРИМЕЧАНИЕ
1.	ОБЩИЕ ДАННЫЕ	
2.	СХЕМА РАСПОЛОЖЕНИЯ ФУНДАМЕНТОВ И ФУНДАМЕНТНЫХ БАЛОК	
3.	СХЕМЫ РАСПОЛОЖЕНИЯ КОЛОНН И БАЛОК, ПЛИТ ПОКРЫТИЯ, СТЕНОВЫХ ПАНЕЛЕЙ	
4.	СХЕМЫ РАСПОЛОЖЕНИЯ ФУНДАМЕНТОВ И ФУНДАМЕНТНЫХ БАЛОК	
	/ВАРИАНТ СО СВАЯМИ-КОЛОННАМИ/. СХЕМА РАСПОЛОЖЕНИЯ ФУНДА-	
	МЕНТОВ ПОД ОБОРУДОВАНИЯ И ПОДПОЛЬНЫХ КАНАЛОВ	
5.	УЗЛЫ КРЕПЛЕНИЯ СТЕНОВЫХ ПАНЕЛЕЙ	
6.	МОНОЛИТНЫЙ УЧАСТОК $У_м$1. УЗЕЛ КРЕПЛЕНИЯ СТЕНОВЫХ ПАНЕЛЕЙ	
7.	КАРНИЗНАЯ ПАНЕЛЬ ПК 3.75-П	
8.	РАСПОЛОЖЕНИЕ ДОПОЛНИТЕЛЬНЫХ ЗАКЛАДНЫХ ДЕТАЛЕЙ В КОЛОННАХ	
9.	РАСПОЛОЖЕНИЕ ДОПОЛНИТЕЛЬНЫХ ЗАКЛАДНЫХ ДЕТАЛЕЙ В СТЕНОВЫХ ПАНЕЛЯХ, ПЛИТАХ ПОКРЫТИЯ, БАЛКАХ	
10.	РАСПОЛОЖЕНИЕ ДОПОЛНИТЕЛЬНЫХ ЗАКЛАДНЫХ ДЕТАЛЕЙ В СВАЯХ-КОЛОННАХ	

СЕР. 1.832.1-9 ВЫП. 1,2	СТЕНОВЫЕ ДВУХСЛОЙНЫЕ ПАНЕЛИ ИЗ ЛЕГКИХ БЕТОНОВ ДЛЯ СЕЛЬСКОХОЗЯЙСТВЕННЫХ ЗДАНИЙ	
СЕР. 2.830-3 ВЫП. 0,1	УЗЛЫ САМОНЕСУЩИХ СТЕН ИЗ ДВУХСЛОЙНЫХ ЛЕГКОБЕТОННЫХ ПАНЕЛЕЙ ДЛЯ ОДНОЭТАЖНЫХ СЕЛЬСКОХОЗЯЙСТВЕННЫХ ЗДАНИЙ	
ГОСТ 8509-72*	СТАЛЬ ПРОКАТНАЯ УГОЛОВАЯ РАВНОПОЛОЧНАЯ	
ГОСТ 19804.7-83	ЖЕЛЕЗОБЕТОННЫЕ ДВУХКОНСОЛЬНЫЕ СВАИ-КОЛОННЫ ДЛЯ СЕЛЬСКОХОЗЯЙСТВЕННЫХ ЗДАНИЙ	

ВЕДОМОСТЬ ССЫЛОЧНЫХ И ПРИЛАГАЕМЫХ ДОКУМЕНТОВ

ОБОЗНАЧЕНИЕ	НАИМЕНОВАНИЕ	ПРИМЕЧАНИЕ
СЕР. 1.812.1-1	ФУНДАМЕНТЫ ЖЕЛЕЗОБЕТОННЫЕ СБОРНЫЕ ПОД КОЛОННАМИ СЕЛЬСКОХОЗЯЙСТВЕННЫХ ЗДАНИЙ	
СЕР. 1.415-1 ВЫП. 1	ФУНДАМЕНТНЫЕ БАЛКИ ДЛЯ СТЕН ПРОИЗВОДСТВЕННЫХ ЗДАНИЙ	
СЕР. 1.462-10/80 ВЫП. 1	БАЛКИ СТРОПИЛЬНЫЕ ЖЕЛЕЗОБЕТОННЫЕ ДЛЯ ПОКРЫТИЙ ЗДАНИЙ С ПРОЛЕТАМИ 6 И 9М	
СЕР. 1.823.1-2 ВЫП. 1	ЖЕЛЕЗОБЕТОННЫЕ КОЛОННЫ ДЛЯ СЕЛЬСКОХОЗЯЙСТВЕННЫХ ЗДАНИЙ	
СЕР. 1.865.1-4/80 ВЫП. 1,2,3,5	ЖЕЛЕЗОБЕТОННЫЕ ПРЕДВАРИТЕЛЬНО НАПРЯЖЕННЫЕ ПЛИТЫ ПОКРЫТИЙ ДЛИНОЙ 6М ДЛЯ СЕЛЬСКОХОЗЯЙСТВЕННЫХ ЗДАНИЙ	
СЕР. 1.494-24 ВЫП. 1	СТАКАНЫ ДЛЯ КРЕПЛЕНИЯ КРЫШНЫХ ВЕНТИЛЯТОРОВ, ДЕФЛЕКТОРОВ И ЗОНТОВ	

ВЕДОМОСТЬ СПЕЦИФИКАЦИЙ

ОБОЗНАЧЕНИЕ	НАИМЕНОВАНИЕ	ПРИМЕЧАНИЕ
КЖ-2	СПЕЦИФИКАЦИЯ ЭЛЕМЕНТОВ ФУНДАМЕНТОВ	
КЖ-3	СПЕЦИФИКАЦИЯ ЭЛЕМЕНТОВ КАРКАСА,	
	ПОКРЫТИЯ И СТЕН	
КЖ-5	СПЕЦИФИКАЦИЯ КРЕПЕЖНЫХ ЭЛЕМЕНТОВ	
КЖ-6	СПЕЦИФИКАЦИЯ ЭЛЕМЕНТОВ МОНОЛИТНОГО	
	УЧАСТКА $У_м$1	
КЖ-7	СПЕЦИФИКАЦИЯ ЭЛЕМЕНТОВ ЛЕСТНИЦ	

ТИПОВОЙ ПРОЕКТ РАЗРАБОТАН В СООТВЕТСТВИИ С ДЕЙСТВУЮЩИМИ НОРМАМИ И ПРАВИЛАМИ И ПРЕДУСМАТРИВАЕТ МЕРОПРИЯТИЯ, ОБЕСПЕЧИВАЮЩИЕ ВЗРЫВНУЮ, ВЗРЫВОПОЖАРНУЮ И ПОЖАРНУЮ БЕЗОПАСНОСТЬ ПРИ ЭКСПЛУАТАЦИИ ЗДАНИЯ.

ГЛАВНЫЙ ИНЖЕНЕР ПРОЕКТА
ГЛАВНЫЙ ИНЖЕНЕР ПРОЕКТА /ЯНЧАУСКАС/
ПРИВЯЗЫВАЮЩЕЙ ОРГАНИЗАЦИИ

ИНВ. № ПОДЛ. | ПОДПИСЬ И ДАТА | ВЗАМ. ИНВ. №

01593-46

ИНВ. №				ПРИВЯЗАН			
				ТП 903-1-228.13.86		КЖ	
Н. КОНТР.	ГАЛБУГИНЕ		12.85	БЛОК ТЕПЛОАККУМУЛЯЦИОННОЙ КОТЕЛЬНОЙ С 6-Ю ЭЛЕКТРОВОДОНАГРЕВАТЕЛЯМИ · ЭПЭ-400 N2 /В ЗЕРКАЛЬНОМ ИЗОБРАЖЕНИИ/	СТАДИЯ	ЛИСТ	ЛИСТОВ
ГИП	ЯНЧАУСКАС		12.85		Р	1	10
ГА КОНСТР	ГРУЗДИЕ		12.85				
НАЧ. СЕКТ.	ГАЛБУГИНЕ		12.85	ОБЩИЕ ДАННЫЕ	ИНСТИТУТ ПРОЕКТИРОВАНИЯ СЕЛЬСКОХОЗЯЙСТВЕННОГО СТРОИТЕЛЬСТВА Г. КАУНАС		
РУК. ГР.	ШИМОНИС		12.85				
ИНЖ.	ШТРИМАЙТЕ		12.85				

ФОРМАТ 22Г

01593-46

СХЕМА РАСПОЛОЖЕНИЯ ФУНДАМЕНТОВ И ФУНДАМЕНТНЫХ БАЛОК

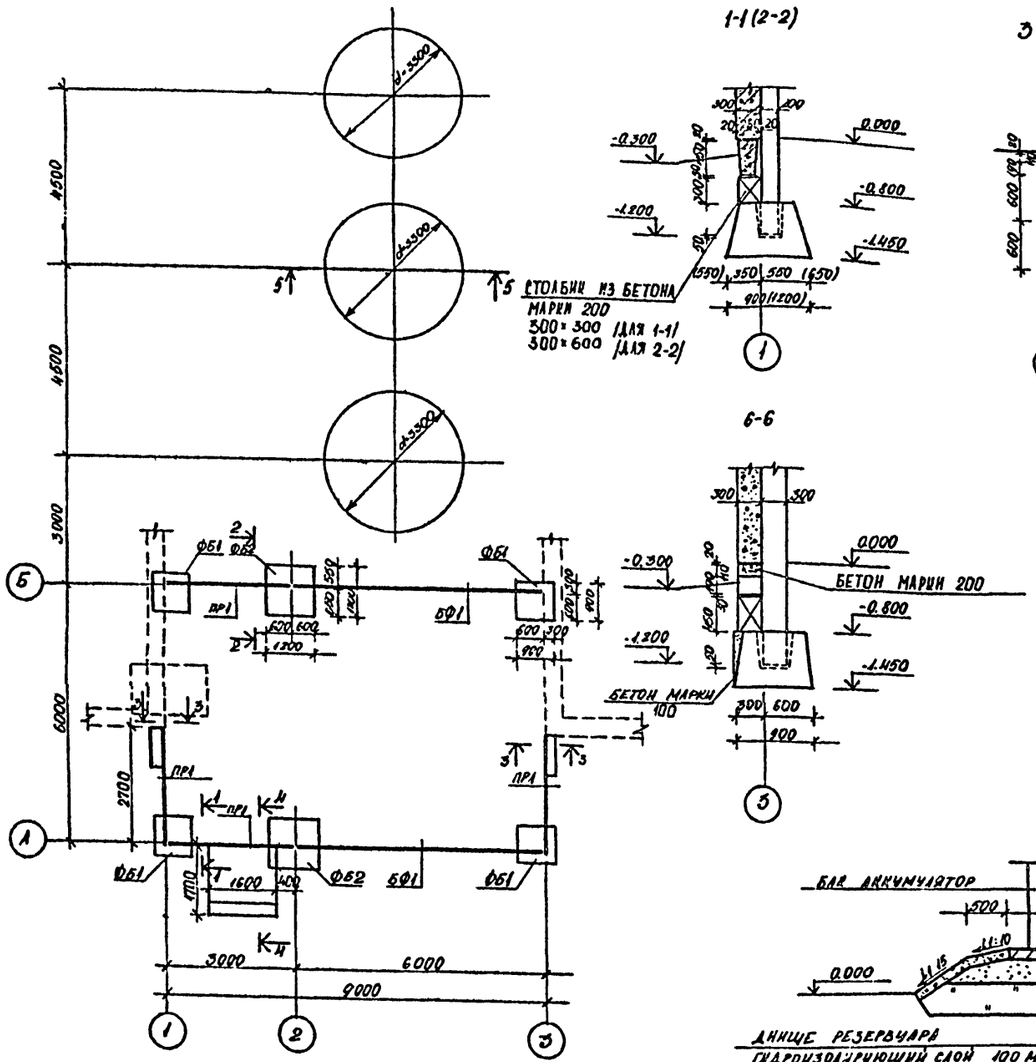

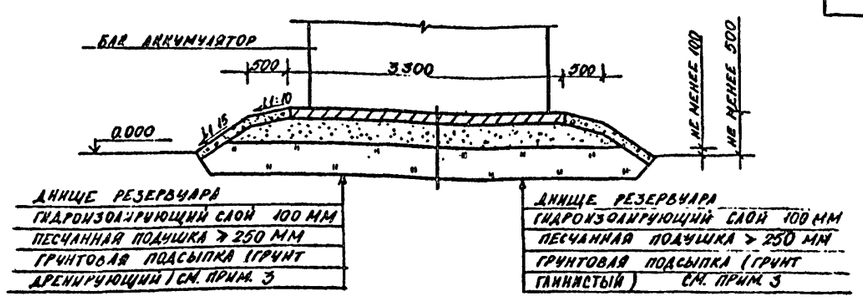

СПЕЦИФИКАЦИЯ ЭЛЕМЕНТОВ ФУНДАМЕНТОВ

МАРКА ПОЗ.	ОБОЗНАЧЕНИЕ	НАИМЕНОВАНИЕ	КОЛ.	МАССА ЕД. КГ	ПРИМЕЧАНИЕ
ФБ1	ГОСТ 24022-80	ФУНДАМЕНТ СБОРНЫЙ 1Ф99-1	4	900	
ФБ2	—·—	—·— 1Ф12.12-1	2	1200	
БФ1	СЕРИЯ 1.415-1	БАЛКА ФУНДАМЕНТНАЯ ФБ6-1	2	1600	
ПР1	СЕРИЯ 1.138-10 В.5	ПЕРЕМЫЧКИ 1ПР28-27.25.19ч	4	325	
ФБ3	ГОСТ 13579-78	ФУНДАМЕНТНЫЙ БЛОК ФБС9.3.6Т	4	350	
АТ1	СЕРИЯ 3.900-3 ВЫП.4 ЧАСТЬ 1,2	ЛОТКИ. АТ1А-4.5-2	2	700	
П1	СЕРИЯ 3.900-3 ВЫП.8 ЧАСТЬ 1,2	ПЛИТЫ ПОКРЫТИЯ ЛОТКОВ ПТ-2-6	13	300	
С1	КЖ-2	АРМАТУРНАЯ СЕТКА С1	1	9.0	
	ДЛЯ ВАРИАНТА СО СВАЯМИ-КОЛОННАМИ				
БФ1	СЕРИЯ 1.415-1	БАЛКА ФУНДАМЕНТНАЯ ФБ6-1	2	1600	
ФБ3	ГОСТ 13579-78	ФУНДАМЕНТНЫЙ БЛОК ФБС9.3.6Т	4	350	
АТ1	СЕРИЯ 3.900-3 ВЫП.4, ЧАСТЬ 1,2	ЛОТКИ АТ1А-4.5-2	2	700	
П1	—·—	ПЛИТЫ ПОКРЫТИЯ ЛОТКОВ ПТ-2-6	13	300	
С1	КЖ-2	АРМАТУРНАЯ СЕТКА С1	1	9.0	
К1	ГОСТ 19804.7-83 КЖ-11	СВАЯ-КОЛОННА 1СД 55.29.30-1-1	2	1370	
К2	—·— КЖ-11	СВАЯ-КОЛОННА 1СД 55.29.30-1-2	1	1370	
К3	ГОСТ 19804.7-83 КЖ-11	СВАЯ-КОЛОННА 1СД 55.35.30-1-1	1	1370	
К4	—·— КЖ-11	СВАЯ-КОЛОННА 1СД 55.35.30-1-2	1	1370	
РК1	СЕРИЯ 1.439-2	ОПОРНАЯ КОНСОЛЬ РК-1	2	19.5	
1	КЖ-4	Ф10АТ ГОСТ 5781-82	4	0,222	l=360
ПР1	СЕРИЯ 1.138-10 В.5	ПЕРЕМЫЧКИ 1ПР28-27.25.19ч	4	325	
К5	—·— КЖ-1	СВАЯ-КОЛОННА. 1СД 55.29.30-1-3	1		

ВЕДОМОСТЬ СТЕРЖНЕЙ НА ОДИН ЭЛЕМЕНТ

МАРКА Э-ТА	ПОЗ.	ЭСКИЗ ИЛИ СЕЧЕНИЕ	Ф ММ	ДЛИНА ММ	КОЛ
С1	1	——	8АI	1650	7
	2	——	8АI	1250	9

1. ФУНДАМЕНТНЫЕ БАЛКИ УКЛАДЫВАЮТСЯ НА ЦЕМЕНТНОМ РАСТВОРЕ МАРКИ 100. БЕТОННЫЕ БЛОКИ МОНТИРУЮТСЯ НА ЦЕМЕНТНОМ РАСТВОРЕ МАРКИ 50. МОНОЛИТНЫЕ ЗАДЕЛКИ ИЗ БЕТОНА МАРКИ В 10
2. КОЛОННЫ В СТАКАНАХ ЗАДЕЛЫВАЮТСЯ БЕТОНОМ МЕЛКИХ ФРАКЦИЙ МАРКИ В 15
3. ГОРИЗОНТАЛЬНАЯ ГИДРОИЗОЛЯЦИЯ ВЫПОЛНЯЕТСЯ ИЗ ЦЕМЕНТНОГО РАСТВОРА 1:2 С ГИДРОФОБИЧЕСКИМИ ДОБАВКАМИ ТОЛЩИНОЙ 30 ММ
4. УСТРОЙСТВО ГИДРОИЗОЛИРУЮЩЕГО СЛОЯ ПОД БАКАМИ-АККУМУЛЯТОРАМИ СМ. ЛИСТ КЖ-4, ПРИМЕЧАНИЕ 4

01593-47

ТИПОВОЙ ПРОЕКТ 901-1-228.15.86 АЛЬБОМ 7 ЧАСТЬ 2

ПРИВЯЗАН				ТП 901-1-228.15.86 КЖ
ИНВ. №	Н. КОНТР.	ШИМОНИС		1986
	ГИП	ЯКАЧУСКАС		1986
	ГА. КОНС. ОТ	ГРУЗДИС		1986
	НАЧ. СЕКТ	ГАЛБУОГИС		1986
	РУК. ГР.	ШИМОНАС		1986
	ИНЖЕН.	ШТРИМАЙТЕ		1986

БЛОК ТЕПЛОАКУМУЛЯЦИОННОЙ КОТЕЛЬНОЙ С 6-10 ЭЛЕКТРОВОДОНАГРЕВАТЕЛЯМИ ЭЛЗ 100/12 (6 ЭЛЕМЕНТОВ)

СХЕМА РАСПОЛОЖЕНИЯ ФУНДАМЕНТОВ И ФУНДАМЕНТНЫХ БАЛОК

СТАДИЯ	ЛИСТ	ЛИСТОВ
Р	2	

ИНСТИТУТ ПРОЕКТИРОВАНИЯ С/Х СТРОИТЕЛЬСТВА г. КАУНАС

ВЗАМ. ИНВ. № | ПОДПИСЬ И ДАТА | ИНВ. № ПОДЛ.

КОПИРОВАЛ: ГУДЕНАЙТЕ

ФОРМАТ А2Г

ТИПОВОЙ ПРОЕКТ 903-1-228.15.86 АЛЬБОМ I ЛИСТ 2

СХЕМА РАСПОЛОЖЕНИЯ КОЛОНН И БАЛОК

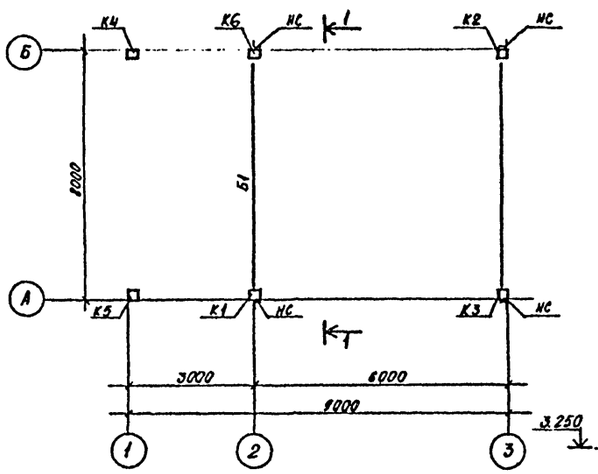

РАЗРЕЗ 1-1

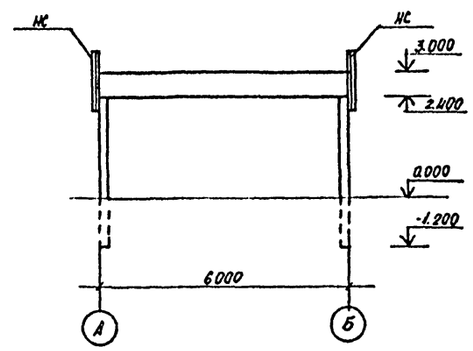

СХЕМЫ РАСПОЛОЖЕНИЯ СТЕНОВЫХ ПАНЕЛЕЙ

ПО ОСИ А-А

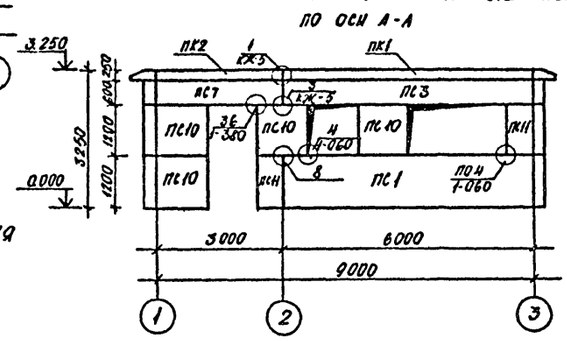

ПО ОСИ 1-1

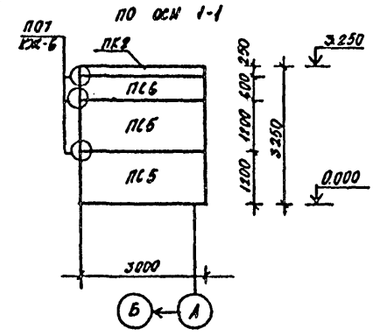

СХЕМА РАСПОЛОЖЕНИЯ ПЛИТ ПОКРЫТИЯ

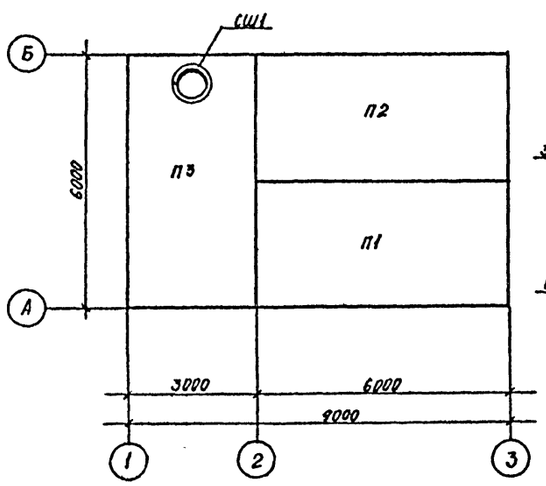

ПО ОСИ Б-Б

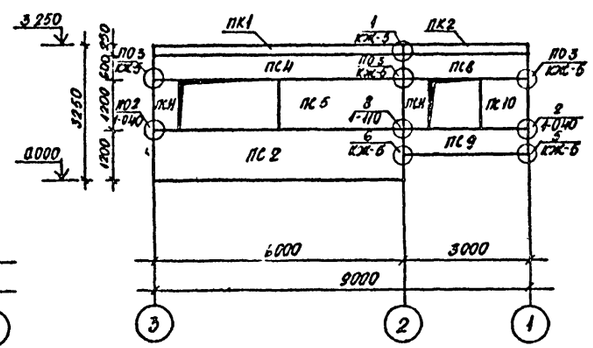

ПО ОСИ 3-3

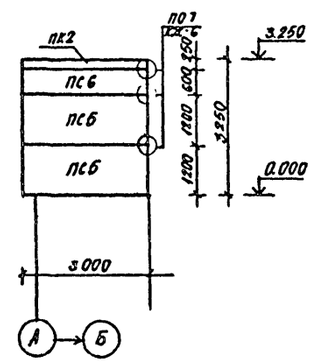

СПЕЦИФИКАЦИЯ ЭЛЕМЕНТОВ КАРКАСА ПОКРЫТИЯ И СТЕН

МАРКА ПОЗ.	ОБОЗНАЧЕНИЕ	НАИМЕНОВАНИЕ	КОЛ.	МАССА ЕД. КГ	ПРИМЕЧАНИЕ
	ЭЛЕМЕНТЫ КАРКАСА				
Б1	СЕР. 1.462.1-10/80 ВЫП.1	БАЛКА 1БСТ6-2АIVТ-1	2	1150	
К1	СЕР. 1.823.1-2 ВЫП. 2 КЖ-9	КОЛОННА 1К36.2-2-1	1	350	
К2	—"—	—"— 1К36.2-2-2	1	350	
К3	—"—	—"— 1К36.2-2-3	1	350	
К4	—"—	—"— 1К42.3-2-1	1	950	
К5	—"—	—"— 1К42.3-2-2	1	950	
		ЭЛЕМЕНТЫ ПОКРЫТИЯ			
П1	СЕР. 1.865.1-4/80 ВЫП. 1.2	ПЛИТА ПОКРЫТИЯ 1ПГ-3АIVТ	1	2250	
П2	—"— КЖ-10	—"— 1ПГ7-3АIVТ	1	2250	
СШ1	СЕР. 1.494-24 ВЫП. 1	СТАКАН СБ7А-1	1	290	
П3	СЕР. 1.865.1-4/80 ВЫП 1.2 КЖ-10	ПЛИТА ПОКРЫТИЯ 1ПВ7-3АIVТ-1	1	2850	
		ЭЛЕМЕНТЫ СТЕН			
ПС1	СЕР. 1.832.1-9 ВЫП 1.2 КЖ-	СТЕНОВАЯ ПАНЕЛЬ ПСД 60.12.30-Т	1	3000	
ПС2	—"—	—"— ПСД 60.12.30-Т-2	1	3000	
ПС3	—"—	—"— ПСД 60 6.30-Т-1	1	1500	
ПС4	—"—	—"— ПСД60.6.30-Т-2	1	1500	
ПС5	СЕР. 1.832.1-9 ВЫП. 1.2	—"— ПСД 30.12.30-Т	5	1500	
ПС6	—"—	—"— ПСД 30.6.30-Т	2	730	
ПС7	—"—	—"— ПСД 30.6.30-Т-1	1	730	
ПС8	—"—	—"— ПСД 30 6.30-Т-2	1	730	
ПС9	—"—	—"— ПСД 30 6.30-Т-3	1	730	
ПС10	—"—	—"— ПСД 12.12.30-Т	6	580	
ПС11	—"—	—"— ПСД 6.12.30-Т	4	290	
ПК1	—"—	КАРНИЗНАЯ ПАНЕЛЬ ПК6.75-П	2	1400	
ПК2	КЖ-7	—"— ПК3.75-П	4	700	
НС	КЖ-5	НАСАДКА СТАЛЬНАЯ	4	17.05	
	2.830-3.1-061	ПОЛОСА -6×70 ГОСТ 103-76 Б-110	8	0.36	
МС1-1	2.830-3.2-0700	ИЗДЕЛИЕ СОЕДИНИТЕЛЬНОЕ МС1-1	16	0.43	
МС1-2	2.830-3.2-0700-01	ИЗДЕЛИЕ СОЕДИНИТЕЛЬНОЕ МС1-2	8	0.59	
МС1-3	2.830-3.2-0700-02	ИЗДЕЛИЕ СОЕДИНИТЕЛЬНОЕ МС1-3	8	0.71	
МС12	2.830-3.2-1200	ИЗДЕЛИЕ СОЕДИНИТЕЛЬНОЕ МС12	4	0.48	
МС13	2.830-3.2-1200-01	ИЗДЕЛИЕ СОЕДИНИТЕЛЬНОЕ МС13	4	0.48	
	2.830-3.1-381	УГОЛОК 90×90×7 ГОСТ 8509-72*	2	0.58	l=60

01593-48

ТП 903-1-228.15.86 КЖ

Н. КОНТР.	ШИМОНИС		12.85
ГИП	ЯНКАУСКАС		12.85
ГА КОНСТ. СТ.	ГРУЗДИС		12.85
НАЧ. СЕКТ.	ГАЛБУОГИС		12.85
РУК. ГР.	ШИМОНИС		12.85
ИНЖЕН.	ШТРИМАЙТЕ		12.85

БЛОК ТЕПЛОАККУМУЛЯЦИОННОЙ КОТЕЛЬНОЙ С 6-10 ЭЛЕКТРОВОДОНАГРЕВАТЕЛЯМИ ЭПЗ-100 У2 (В ЗЕРКАЛЬНОМ ИЗОБРАЖЕНИИ)

СХЕМЫ РАСПОЛОЖЕНИЯ КОЛОНН И БАЛОК, ПЛИТ ПОКРЫТИЯ, СТЕНОВЫХ ПАНЕЛЕЙ

СТАДИЯ	ЛИСТ	ЛИСТОВ
Р	3	

ИНСТИТУТ ЭЛЕКТРИФИКАЦИИ С/Х СТРОИТЕЛЬСТВА Г. КАУНАС

ПРИВЯЗАН

ИНВ. №

ИНВ. № ПОДЛ. | ПОДПИСЬ И ДАТА | ВЗАМ. ИНВ. №

КОПИРОВАЛ: ГУДЕНАЙТЕ

ФОРМАТ 22Г

СХЕМА РАСПОЛОЖЕНИЯ ФУНДАМЕНТОВ И ФУНДАМЕНТНЫХ БАЛОК (ВАРИАНТ СО СВАЯМИ КОЛОННАМИ)

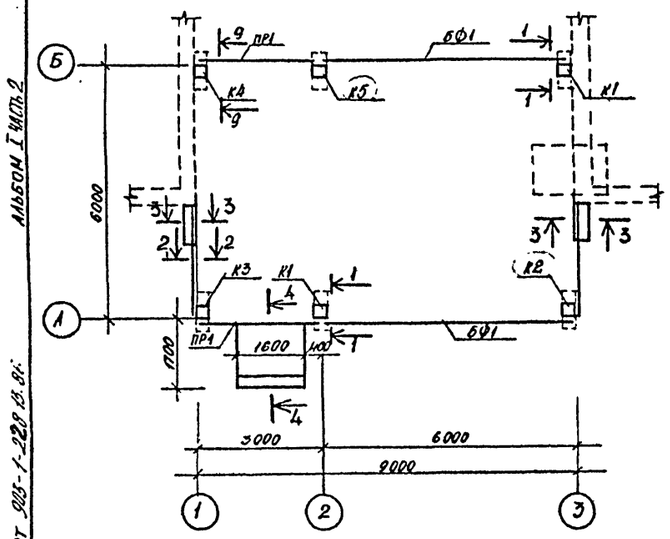

СХЕМА РАСПОЛОЖЕНИЯ ФУНДАМЕНТОВ ПОД ОБОРУДОВАНИЕ И ПОДПОЛЬНЫХ КАНАЛОВ

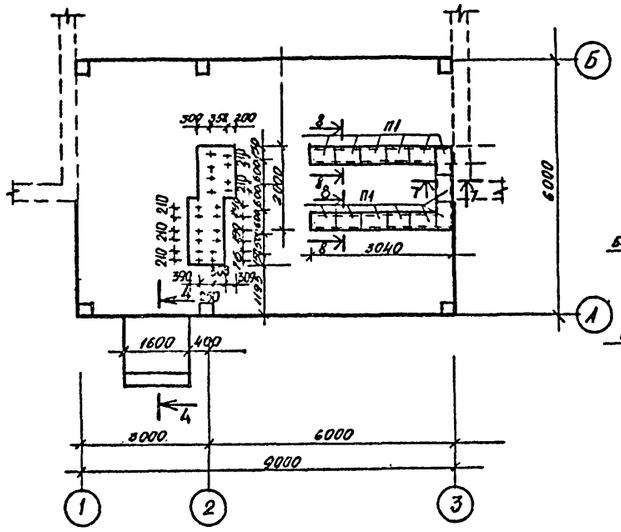

6-6

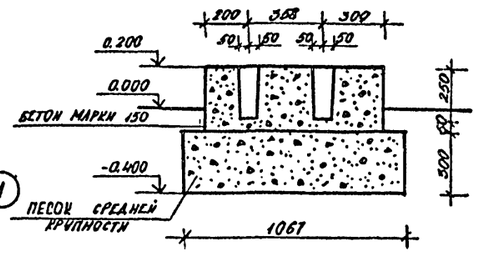

7-7

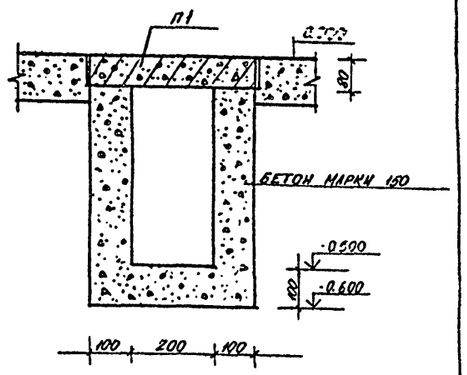

1-1

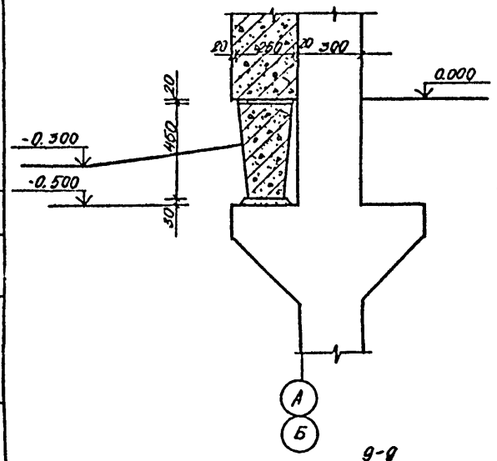

2-2

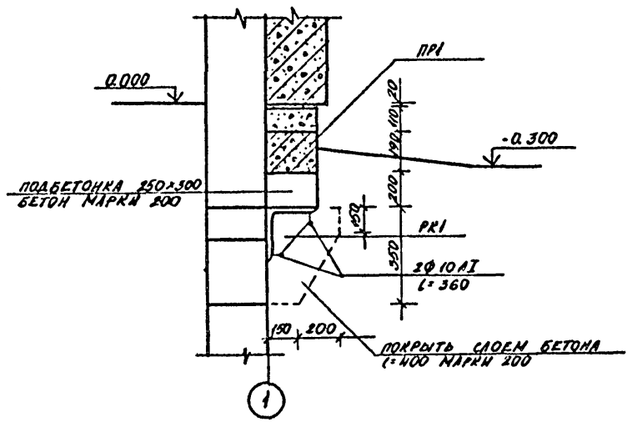

8-8

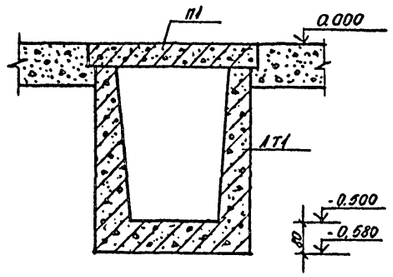

4-4

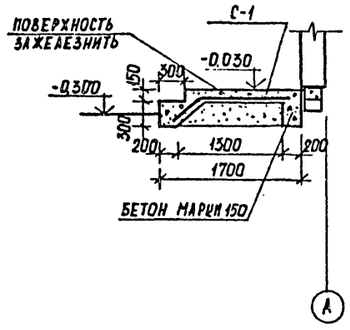

9-9

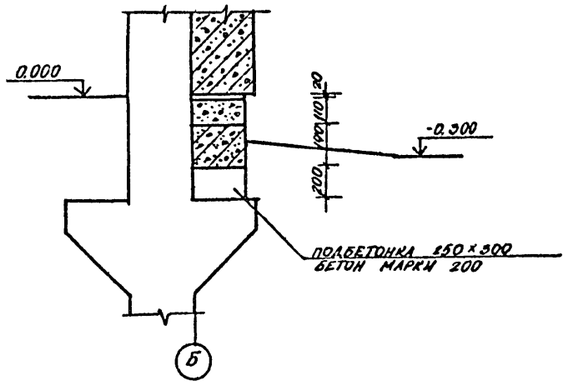

3-3

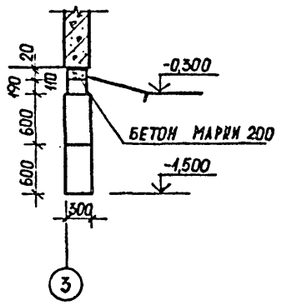

1. СВАРКУ ПРОИЗВОДИТЬ ЭЛЕКТРОДАМИ Э42 ПО ГОСТ 9466-75
2. ТОЛЩИНА СВАРНЫХ ШВОВ 6 ММ
3. В СЕЧЕНИИ 5-5 ДАННА КОНСТРУКЦИЯ:
   - С ЛЕВОЙ СТОРОНЫ - ДЛЯ ДРЕНИРУЮЩИХ ГРУНТОВ
   - С ПРАВОЙ СТОРОНЫ - ДЛЯ ГЛИНИСТЫХ ГРУНТОВ
4. ГИДРОИЗОЛИРУЮЩИЙ СЛОЙ ПРИГОТАВЛИВАЕТСЯ ИЗ СУПЕСЧАННОГО ГРУНТА, ТЩАТЕЛЬНО ПЕРЕМЕШАННОГО С ВЯЖУЩИМИ ВЕЩЕСТВАМИ. ГРУНТ ДЛЯ ПРИГОТОВЛЕНИЯ ГИДРОИЗОЛИРУЮЩЕГО СЛОЯ ДОЛЖЕН БЫТЬ В СУХОМ СОСТОЯНИИ (ВЛАЖНОСТЬ ОКОЛО 3%) И ИМЕТЬ СЛЕДУЮЩИЙ СОСТАВ (В % ПО ОБ'ЕМУ):
   а) ПЕСОК КРУПНОСТЬЮ 0,1-2 ММ - ОТ 60 ДО 85%.
   б) ПЕСЧАНЫЕ, ПЫЛЕВАТЫЕ И ГЛИНИСТЫЕ ЧАСТИЦЫ КРУПНОСТЬЮ МЕНЕЕ 0,1 ММ - ОТ 40 ДО 15%.

В КАЧЕСТВЕ ВЯЖУЩЕГО ВЕЩЕСТВА МОГУТ ПРИМЕНЯТСЯ ЖИДКИЕ НЕФТЯНЫЕ БИТУМЫ, ГУДРОНЫ И МАЗУТЫ, КОЛИЧЕСТВО ВЯЖУЩЕГО ВЕЩЕСТВА ДОЛЖНО ПРИНИМАТЬСЯ ОТ 8 ДО 10% ПО ОБЪЕМУ СМЕСИ.

01593-49

ПРИВЯЗАН				ТП 903-1-228.13.86		КЖК	
	Н. КОНТР.	ГАЛБУГИС	12.85	БЛОК ТЕПЛОВОЙ ЭЛЕКТРОННОЙ КОТЕЛЬНОЙ С 6-ТИ ЭЛЕКТРОКОТЛАМИ ЕВГАЕВЫМИ ЭП3-400 (В ЗЕРКАЛЬНОМ ИЗОБРАЖЕНИИ)	СТАДИЯ	ЛИСТ	ЛИСТОВ
	ГИП	ИНКАУСКАС	12.85		Р	А	
	ГА ГРУП. ОТ.	ГРУЗДИС	12.85				
	НАЧ. СЕКТ.	ГАЛБУГИС	12.85	СХЕМА РАСПОЛОЖЕНИЯ ФУНДАМЕНТОВ И ФУНДАМ. БАЛОК (ВАРИАНТ СО СВАЯМИ КОЛОННАМИ) СХЕМА РАСПОЛОЖЕНИЯ ФУНДАМЕНТОВ ПОД ОБОРУДОВАНИЕ И ПОДПОЛЬНЫХ КАНАЛОВ	ИНСТИТУТ ПРОЕКТИРОВАНИЯ С/Х СТРОИТЕЛЬСТВА Г. КАУНАС		
	РУК. ГР.	ШИМОНИС	12.85				
ИНВ. №							

КОПИРОВАЛ: ГУДЕНАЙТЕ

ФОРМАТ 22Г

01593-49

ТИПОВОЙ ПРОЕКТ 903-1-228.13.86 АЛЬБОМ I ВЫП. 2

СОГЛАСОВАНО

НАЧ. СЕКТ. ОВ	МАЦКЕВИЧИС	12.85
НАЧ. СЕКТ. ЭЛ	КАТКИНИС	12.85

ВЗАМ. ИНВ. №

ПОДПИСЬ И ДАТА

ИНВ. № ПОДЛ.

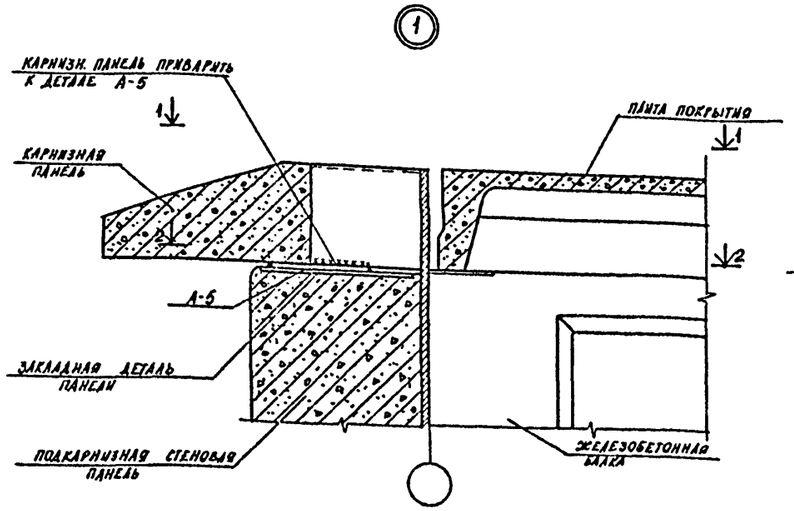

1-1

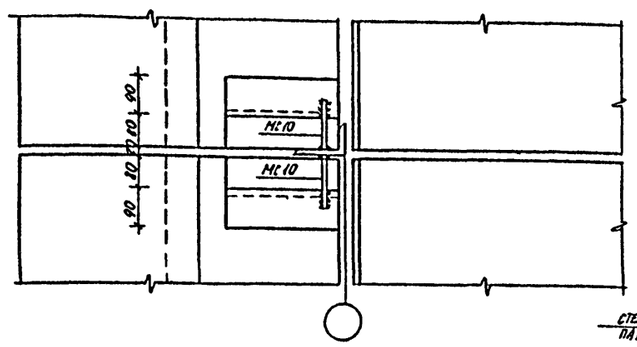

2-2

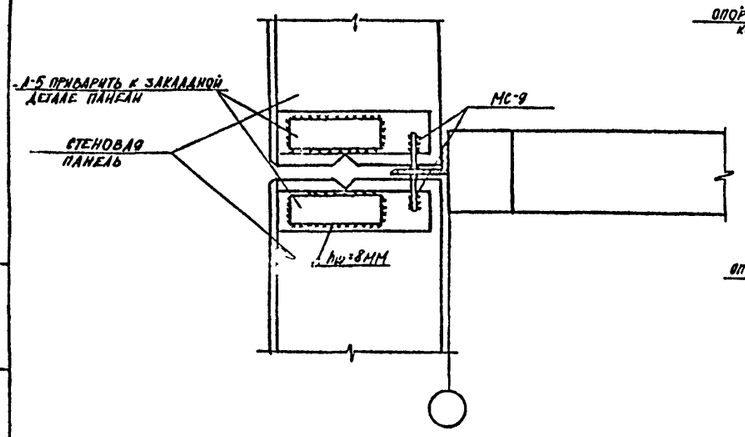

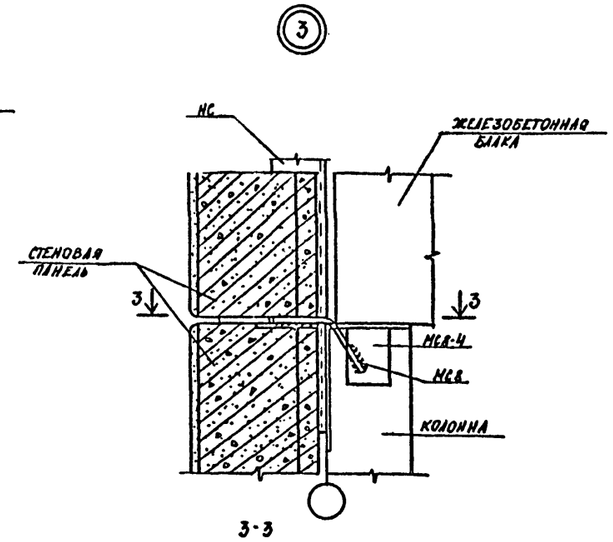

3-3

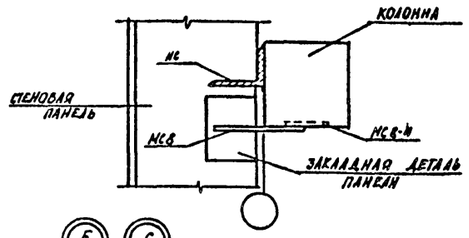

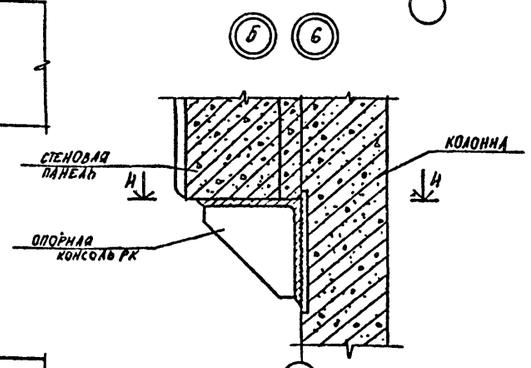

4-4 для 5

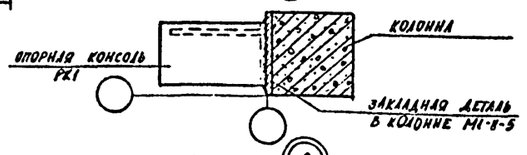

4-4 для 6

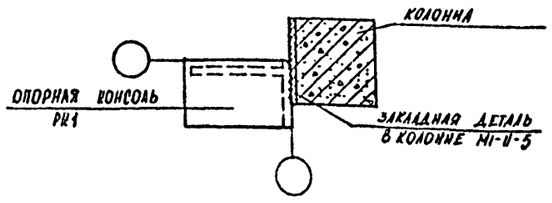

СПЕЦИФИКАЦИЯ КРЕПЕЖНЫХ ЭЛЕМЕНТОВ

МАРКА ПОЗ.	ОБОЗНАЧЕНИЕ	НАИМЕНОВАНИЕ	КОЛ.	МАССА ЕД.КГ	ПРИМЕЧАНИЕ
А 5	КЖ-5	ПОЛОСА 70×14 ГОСТ 103-76	8	1,692	l=220
НС 10	2.830-3.2-1100-02	Ф18 А-I ГОСТ 5781-82 l=220	8	0,44	
НС 9	2.830-3.2-1100-01	Ф14 А-I ГОСТ 5781-82 l=260	8	0,31	
МС8-4	1400-6/72	ПОЛОСА 8×100 ГОСТ 103-76	1	0,8	1,2 КГ
		Ф10 АIII ГОСТ 5781-82 l=150	4	0,09	
МС8	2.830-3.2-1100	Ф14 А I ГОСТ 5781-82 l=300	8	0,36	
МI-11-5	1.400-6/72	ПОЛОСА 200×10 ГОСТ 103-76 l=390	1	4,6	6,2 КГ
		Ф14 АIII ГОСТ 5781-82 l=110	4	0,2	
		ПОЛОСА 50×10 ГОСТ 103-76 l=50	4	0,2	
МС-11	1400-6/72	ПОЛОСА 100×6 ГОСТ 103-76 l=200	1	0,9	1,1 КГ
		Ф8 АIII ГОСТ 5781-82 l=200	2	0,08	
М-1	КЖ-6	ПОЛОСА 60×10 ГОСТ 103-76 l=150	1	0,7	

СПЕЦИФИКАЦИЯ МЕТАЛЛА НА ОДИН ЭЛЕМЕНТ

МАРКА ПОЗ.	ОБОЗНАЧЕНИЕ	НАИМЕНОВАНИЕ	КОЛ.	МАССА ЕД.КГ	ПРИМЕЧАНИЕ
НС	КЖ-5	НАСАДКА СТАЛЬНАЯ НС		17,05	
		L 125×80×10 ГОСТ 8510-72	1	17,05	l=1100
РК1	КЖ-5	ОПОРНАЯ КОНСОЛЬ РК1	2	13,33	
1		L 250×16 ГОСТ 8509-72	1	9,23	l=150
2		-230×10 ГОСТ 103-76	1	4,1	l=230

НАСАДКА СТАЛЬНАЯ НС

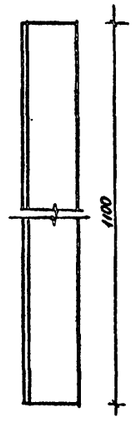

ОПОРНАЯ КОНСОЛЬ РК1

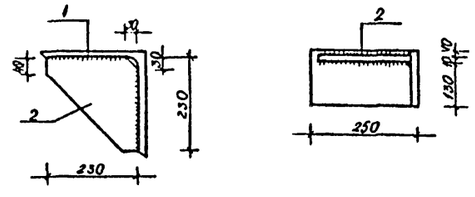

1. СВАРКУ ПРОИЗВОДИТЬ ЭЛЕКТРОДАМИ Э-42 ГОСТ 9466-75
2. ТОЛЩИНА СВАРНЫХ ШВОВ > 6 ММ

01593-50

					ТП 903-1-228 15.86		КЖ	
ПРИВЯЗАН			Н.КОНТР.	ГАЛБУОГИС	12.85	БЛОК ТЕПЛОАККУМУЛЯЦИОННОЙ КОТЕЛЬНОЙ С 6-10 ЭЛЕКТРОВОДОНАГРЕВАТЕЛЯМИ ЭПЗ-100Н2 (В ЗЕРКАЛЬНОМ ИЗОБРАЖЕНИИ)	СТАДИЯ	ЛИСТ	ЛИСТОВ
			ГИП	ЯНКАУСКАС	12.86		Р	5	
			ГА КОНСТР	ГРУЗДИС	12.85				
			НАЧ. СЕКТ.	ГАЛБУОГИС	12.85	УЗЛЫ КРЕПЛЕНИЯ СТЕНОВЫХ ПАНЕЛЕЙ	ИНСТИТУТ ПРОЕКТИРОВАНИЯ С/Х СТРОИТЕЛЬСТВА Г. КАУНАС		
			РУК. ГР.	ШИМОНИС	12.85				
ИНВ. N°			ИНЖЕНЕР	ШТРИМАЙТЕ	12.85				

КОПИРОВАЛ: ГУДЕНАЙТЕ

ФОРМАТ 22Г

УМ1

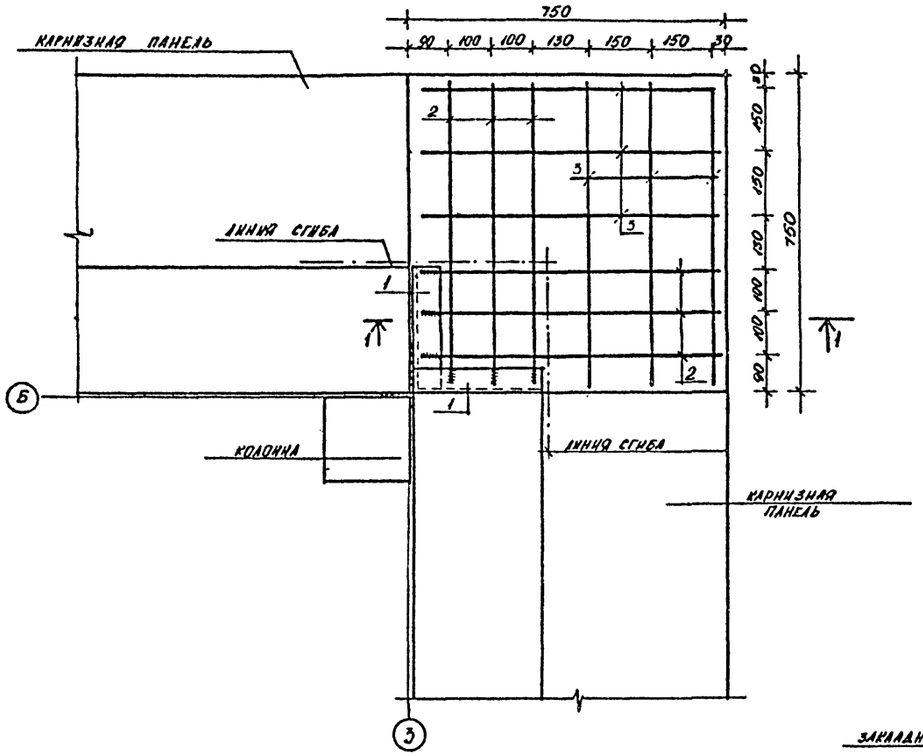

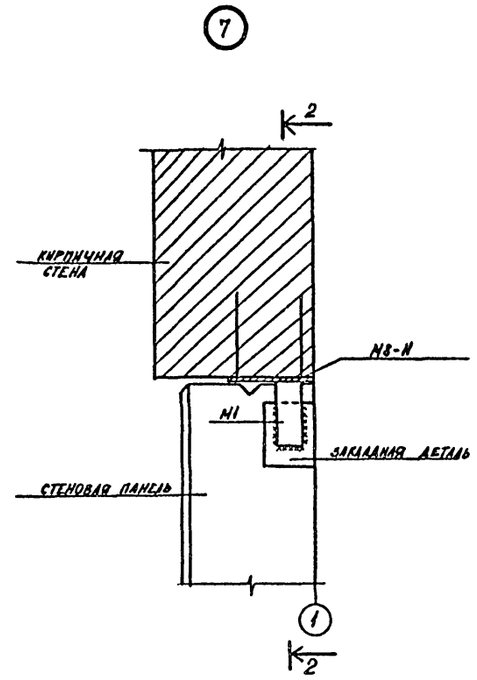

2-2

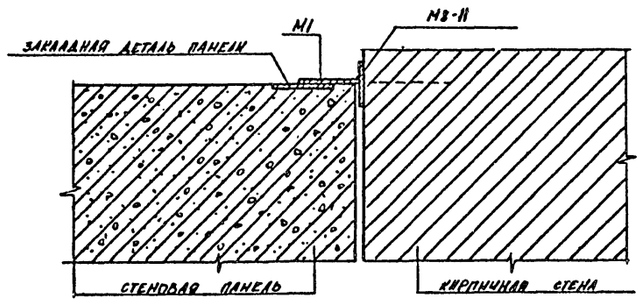

1-1

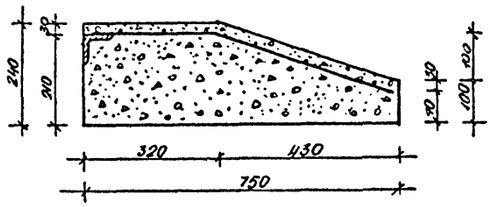

СПЕЦИФИКАЦИЯ ЭЛЕМЕНТОВ МОНОЛИТНОГО УЧАСТКА УМ1

МАРКА ПОЗ.	ОБОЗНАЧЕНИЕ	НАИМЕНОВАНИЕ	КОЛ.	МАССА ЕД.КГ	ПРИМЕЧАНИЕ
	КЖ-6	УМ1			
1		L63×6 ГОСТ 8509-72	2	2.72	l=300
2		ф10АIII ГОСТ 5781-82	6	0.46	l=860
3		ф5ВрI ГОСТ 6727-80	6	0.10	l=750
		МАТЕРИАЛЫ			
		БЕТОН КЛАССА В 12.5		0.10	M^3

СЕТКА ИЗГОТОВЛЯЕТСЯ ПРИ ПОМОЩИ КОНТАКТНОЙ-ТОЧЕЧНОЙ ЭЛЕКТРОСВАРКИ

01593-51

				ТП 903-1-228 1.86		КЖ	
ПРИВЯЗАН				БЛОК ТЕПЛОАККУМУЛЯЦИОННОЙ КОТЕЛЬНОЙ С 6-Ю ЭЛЕКТРОВОДОНАГРЕВАТЕЛЯМИ ЭПЗ-100Х2 (В ЗЕРКАЛЬНОМ ИЗОБРАЖЕНИИ)	СТАДИЯ	ЛИСТ	ЛИСТОВ
					Р	6	
				МОНОЛИТНЫЙ УЧАСТОК УМ1	ИНСТИТУТ ПРОЕКТИРОВАНИЯ С/Х СТРОИТЕЛЬСТВА Г. КАУНАС		
ИНВ. №							

Н.КОНТР.	ГАЛБУОГИС		12.85
ГИП	ЯНКАУСКАС		12.85
ГЛ. КОНС.	ГРУЗДИС		12.85
НАЧ. СЕК.	ГАЛБУОГИС		12.85
РУК. ГР.	ШИМОНИС		12.85
ИНЖ.	ШТРИМАЙТИС		12.85

КОПИРОВАЛ:

ФОРМАТ 22Г

ТИПОВОЙ ПРОЕКТ 903-1-228.1.86 АЛЬБОМ I ЛИСТ 2

ИНВ. № ПОДЛ. | ПОДПИСЬ И ДАТА | ВЗАМ. ИНВ. №

ТИПОВОЙ ПРОЕКТ 903-1-228 ТП.86 АЛЬБОМ I ЧАСТЬ 2

ПК 3.75-П

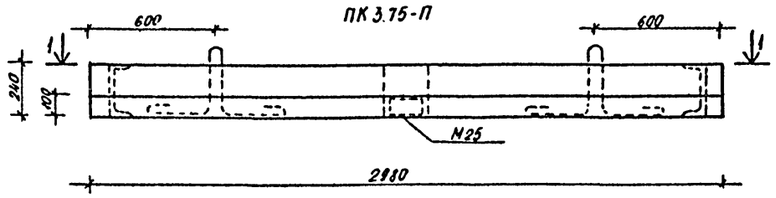

1-1

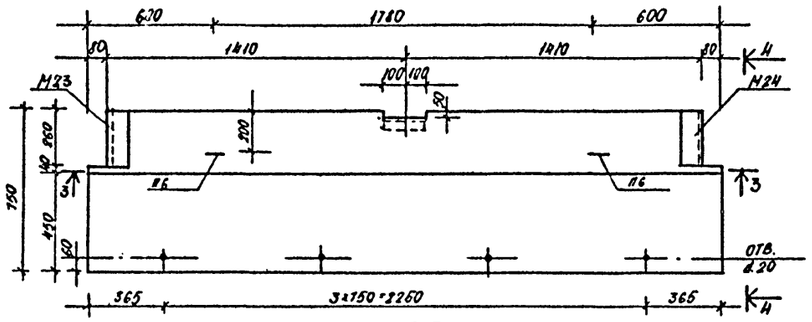

3-3

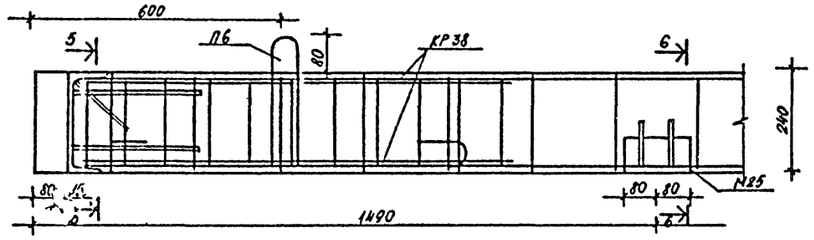

5-5

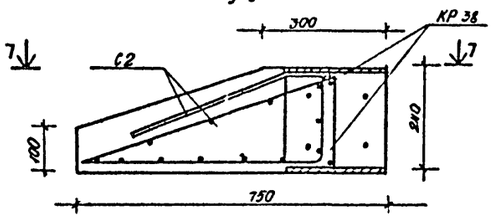

6-6

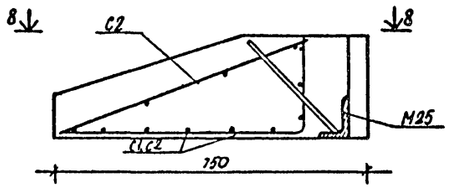

7-7

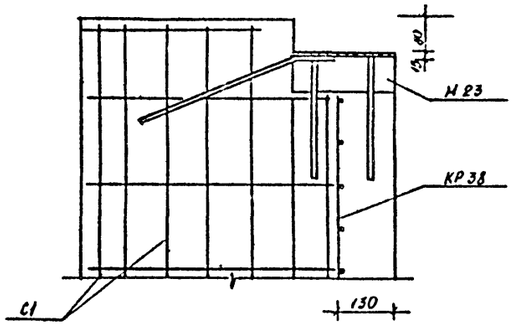

8-8

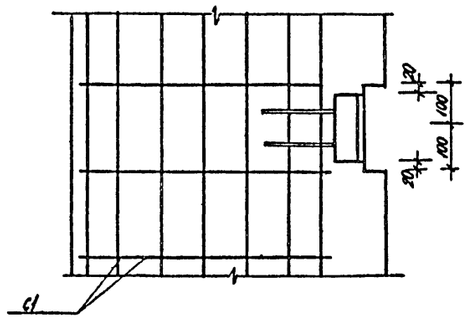

4-4

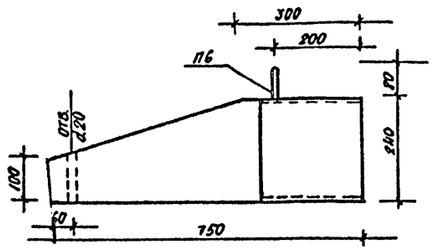

С1

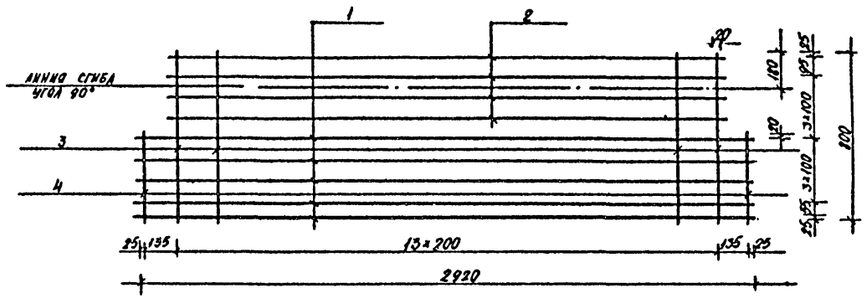

С2

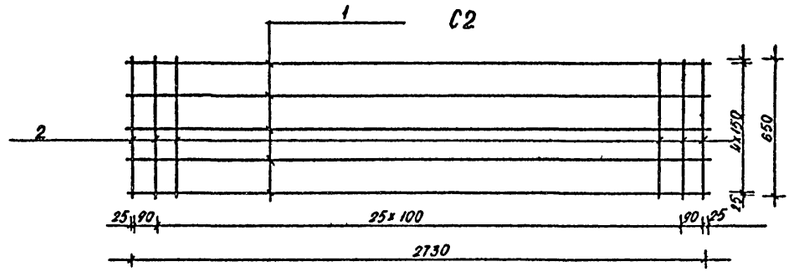

ВЕДОМОСТЬ СТЕРЖНЕЙ НА ОДИН ЭЛЕМЕНТ

МАРКА ЭЛЕМ-ТА	ЭСКИЗ ИЛИ СЕЧЕНИЕ	Ф ММ	ДЛИНА ММ	КОЛ.
	С1			
1	———	10АIII	2920	5
2	———	10АIII	2620	4
3	——	6Вр-I	800	14
4	—	5Вр-I	400	2
	С2			
1	———	5Вр-I	2730	5
2	——	5Вр-I	650	28

СПЕЦИФИКАЦИЯ АРМАТУРНЫХ ИЗДЕЛИЙ НА ОДНУ ПАНЕЛЬ

МАРКА ПОЗ.	ОБОЗНАЧЕНИЕ	НАИМЕНОВАНИЕ	КОЛ.	МАССА ЕД.КГ	ПРИМЕЧАНИЕ
	СЕРИЯ 1.432-14/80 ВЫП. 3	КАРКАС ПЛОСКИЙ КР 38	2		
	КЖ-7	СЕТКА СВАРНАЯ С1	1		
	КЖ-7	СЕТКА СВАРНАЯ С2	1		
	СЕРИЯ 1.432-14/80 ВЫП. 3	ЗАКЛАДНАЯ ДЕТАЛЬ М23	1		
	СЕРИЯ 1.432-14/80 ВЫП. 3	ЗАКЛАДНАЯ ДЕТАЛЬ М24	1		
	СЕРИЯ 1.432-14/80 ВЫП. 3	ЗАКЛАДНАЯ ДЕТАЛЬ М26	1		
	СЕРИЯ 1.432-14/80 ВЫП. 3	ПЕТЛЯ ДЛЯ ПОДЪЕМА П6	2		

ВЫБОРКА СТАЛИ НА ОДНУ ПАНЕЛЬ, КГ

МАРКА ЭЛЕМЕНТА	АРМАТУРНЫЕ ИЗДЕЛИЯ				ЗАКЛАДНЫЕ ДЕТАЛИ							ВСЕГО
	АРМАТУРНАЯ СТАЛЬ								СТАЛЬ ПРОКАТНАЯ			
	ГОСТ 5781-82		ГОСТ 6727-80	ИТОГО	ГОСТ 5781-82			ИТОГО			ИТОГО	
	КЛАСС А-III	КЛАСС А-I	КЛАСС Вр-I		КЛАСС А-III				ГОСТ 535-79*	ГОСТ 8570-72*		
	Ф ММ				Ф ММ				ПРОФ			
	10	20	5		8	10			L 24	190-56		
ПК 3.75-П	15.8	8.4	7.7	31.9	0.8	1.4		2.2	12.4	1.4	18.0	49.9

ПОКАЗАТЕЛЬ	ЕД. ИЗМ.	И-80
КЕРАМЗИТБЕТОН	$м^3$	0,49
МАРКА БЕТОНА	-	В 12,5
МАССА ИЗДЕЛИЯ	ТОНН	0,7

01593-52

ТП 903-1-228 ТП.86 КЖ

Н.КОНТР	ШИМОНИС		12.85
ГИП	ЯНКАУСКАС		12.85
ГЛ. КОНСТР.	ГРУЗДИС		12.85
НАЧ.СЕКТ.	ГАЛБУОГИС		12.85
РУК.ГР.	ШИМОНИС		12.85
ИНЖЕНЕР	ШТРАЙДТЕ		12.85

БЛОК ТЕПЛОАККУМУЛЯЦИОННОЙ КОТЕЛЬНОЙ С 6-Ю ЭЛЕКТРОВОДОНАГРЕВАТЕЛЯМИ ЭП3-100 И 2 В ЗЕРКАЛЬНОМ ИЗОЛЯЦИИ

КАРКАСНАЯ ПАНЕЛЬ ПК 3.75-П

СТАДИЯ	ЛИСТ	ЛИСТОВ
Р	7	

ИНСТИТУТ ПРОЕКТИРОВАНИЯ С/Х СТРОИТЕЛЬСТВА Г. КАУНАС

ПРИВЯЗАН

ИНВ. №

ИНВ. № ПОДЛ. | ПОДПИСЬ И ДАТА | ВЗАМ. ИНВ. №

КОПИРОВАЛ ГУДЕНАЙТЕ

ФОРМАТ 22 I

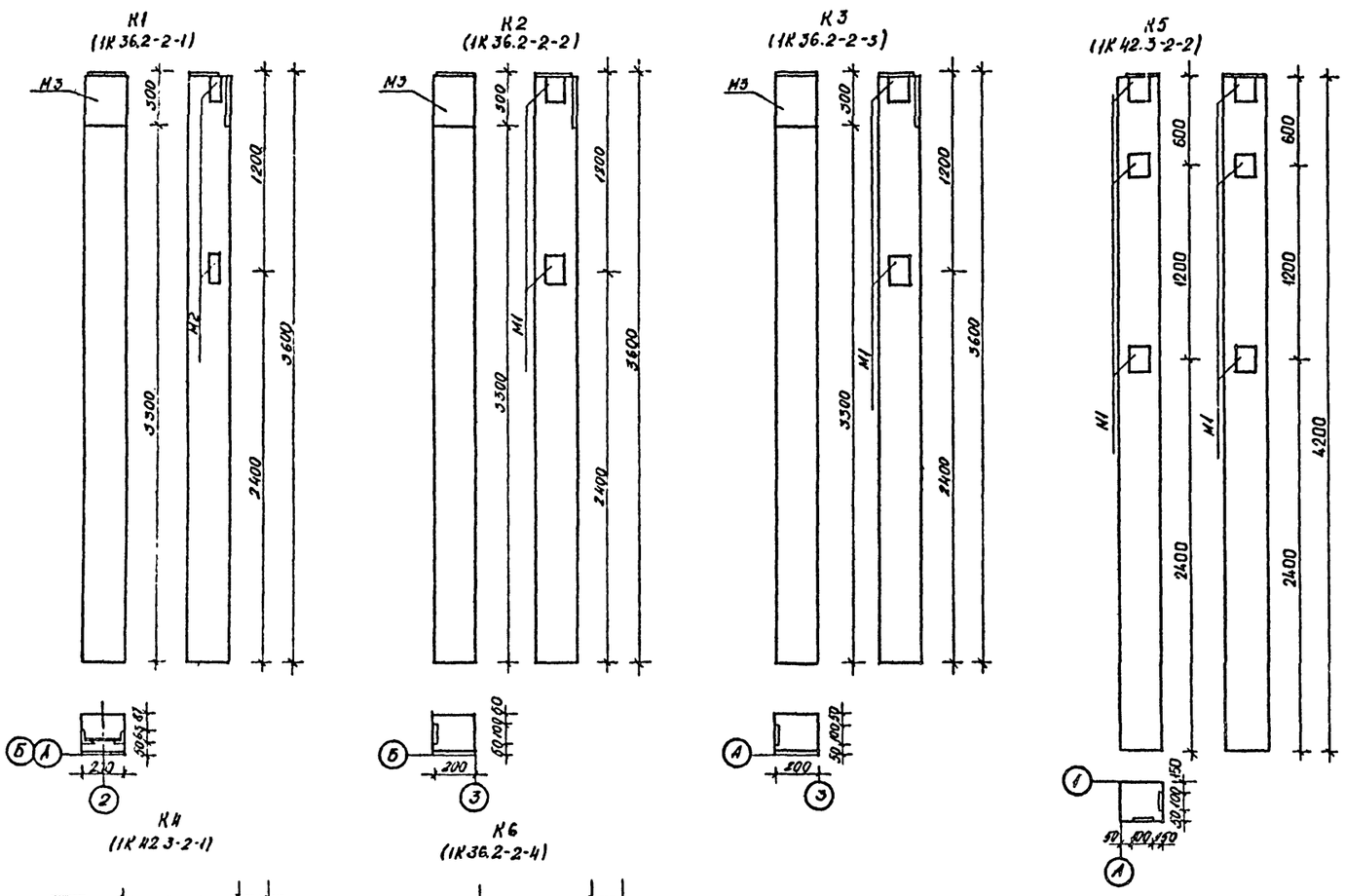

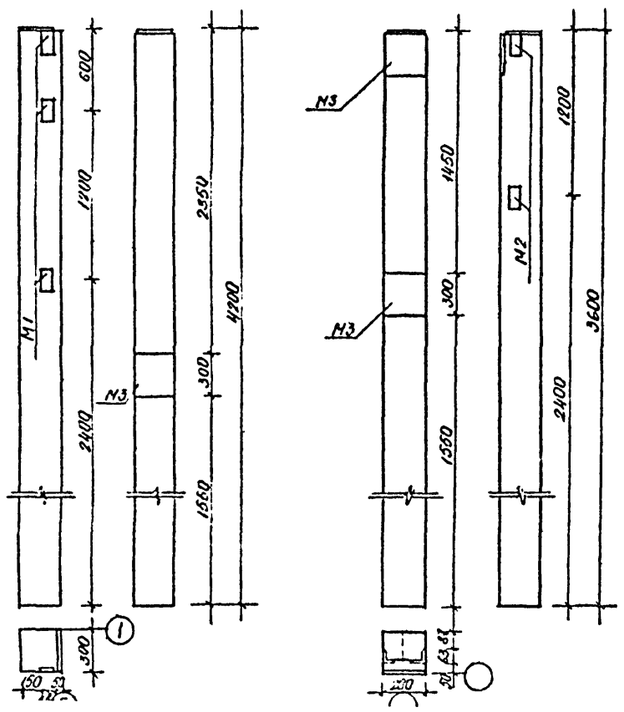

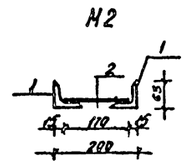

СПЕЦИФИКАЦИЯ ДОПОЛНИТЕЛЬНЫХ ЗАКЛАДНЫХ ДЕТАЛЕЙ В КОЛОННАХ

МАРКА ПОЗ.	ОБОЗНАЧЕНИЕ	НАИМЕНОВАНИЕ	КОЛ.	МАССА ЕД. КГ	ПРИМЕЧАН.
		К1 (1К36.2.2-1)			
М2	КЖ-9	ЗАКЛАДНАЯ ДЕТАЛЬ М2	2	1.65	
М3	СЕРИЯ 1.400-6/76	ЗАКЛАДНАЯ ДЕТАЛЬ М1-11-5	1	6.2	
		К2 (1К36.2-2-2)			
М1	СЕРИЯ 1.400-6/76	ЗАКЛАДНАЯ ДЕТАЛЬ М8-4	2	1.2	
М3	СЕРИЯ 1.400-6/76	ЗАКЛАДНАЯ ДЕТАЛЬ М1-11-5	1	6.2	
		К3 (1К36.2-2-3)			
М1	СЕРИЯ 1.400-6/76	ЗАКЛАДНАЯ ДЕТАЛЬ М8-4	2	1.2	
М3	СЕРИЯ 1.400-6/76	ЗАКЛАДНАЯ ДЕТАЛЬ М1-11-5	1	6.2	
		К4 (1К42.2-2-1)			
М1	СЕРИЯ 1.400-6/76	ЗАКЛАДНАЯ ДЕТАЛЬ М8-4	3	1.2	
М3	СЕРИЯ 1.400-6/76	ЗАКЛАДНАЯ ДЕТАЛЬ М1-11-5	1	6.2	
		К5 (1К42.2-2-2)			
М1	СЕРИЯ 1.400-6/76	ЗАКЛАДНАЯ ДЕТАЛЬ М8-4	6	1.2	
		К6 (1К36.2-2-3)			
М2	КЖ-9	ЗАКЛАДНАЯ ДЕТАЛЬ М2	2	1.65	
М3	СЕРИЯ 1.4	ЗАКЛАДНАЯ ДЕТАЛЬ М3	2	6.2	

СПЕЦИФИКАЦИЯ МЕТАЛЛА НА ОДИН ЭЛЕМЕНТ

МАРКА ПОЗ.	ОБОЗНАЧЕНИЕ	НАИМЕНОВАНИЕ	КОЛ.	МАССА ЕД. КГ	ПРИМЕЧАНИЕ
	КЖ-9	М2		1.65	
1		∟63×5, ГОСТ 8509-72, ℓ=150	2	1.5	
2		Ф 12 А III, ГОСТ 5781-82, ℓ=170	1	0.15	

01593-53

ТП 903-1-228.15.86 КЖ

ПРИВЯЗАН					
Н. КОНТР.	ШИМОНИС		12.85	БЛОК ТЕПЛОАККУМУЛЯЦИОННОЙ КОТЕЛЬНОЙ С 6-Ю ЭЛЕКТРОПОДОГРЕВАТЕЛЯМИ ЭПЗ-100 №2 (В ЗЕРКАЛЬНОМ ИЗОБРАЖЕНИИ)	СТАДИЯ: Р; ЛИСТ: 8; ЛИСТОВ:
ГИП	ЯНКАУСКАС		12.85		
ГА КОНСТ.	ГРУЗДИС		12.85		
НАЧ. СЕКТ.	ГАЛЫДОНИС		12.85	РАСПОЛОЖЕНИЕ ДОПОЛНИТЕЛЬНЫХ ЗАКЛАДНЫХ ДЕТАЛЕЙ В КОЛОННАХ	ИНСТИТУТ ПРОЕКТИРОВАНИЯ С/Х СТРОИТЕЛЬСТВА Г. КАУНАС
РУК. ГР.	ШИМОНИС		12.85		
ИНВ. №	ИНЖЕН.	ШТРИМАЙТЕ	12.85		

ТИПОВОЙ ПРОЕКТ 903-1-228.15.86 АЛЬБОМ I ЧАСТЬ 2

Взам. инв. №	Подпись и дата	Инв. № подл.

ПС1, ПС2

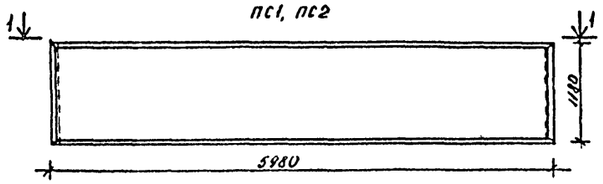

1-1 ДЛЯ ПАНЕЛИ ПС1

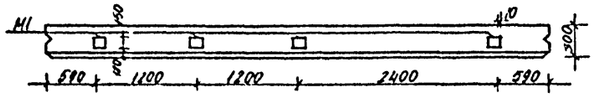

1-1 ДЛЯ ПАНЕЛИ ПС2

ПС3, ПС4

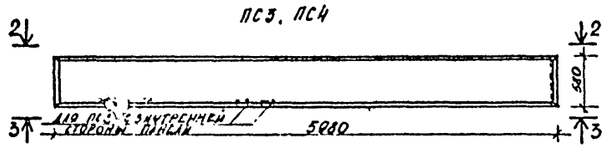

2-2

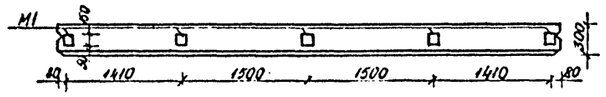

3-3 ДЛЯ ПАНЕЛИ ПС3

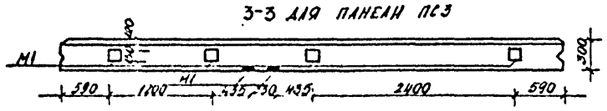

3-3 ДЛЯ ПАНЕЛИ ПС4

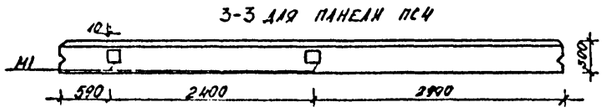

ПС6, ПС7, ПС8, ПС9

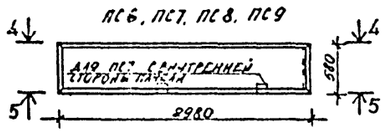

5-5 ДЛЯ ПАНЕЛИ ПС7

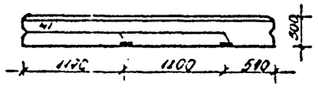

5-5 ДЛЯ ПАНЕЛИ ПС8

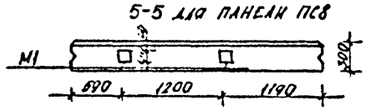

4-4 ДЛЯ ПАНЕЛЕЙ ПС6, ПС7, ПС8

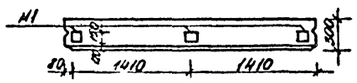

4-4 ДЛЯ ПАНЕЛИ ПС9

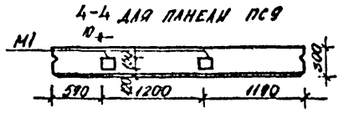

П2

(1ПГ-3А1УТ-1)

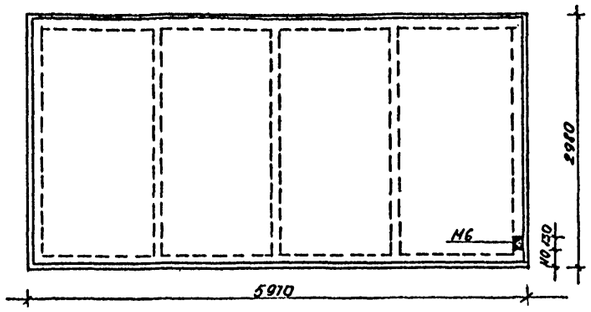

П3

(1ПВ7-3А1УТ-1)

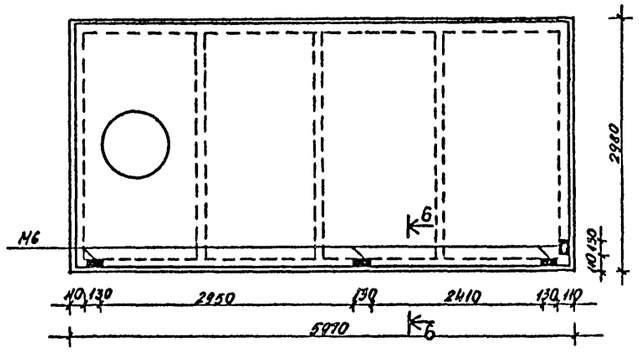

6-6

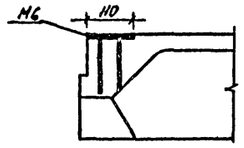

Б1(1БСТБ-2А1УТ-1)

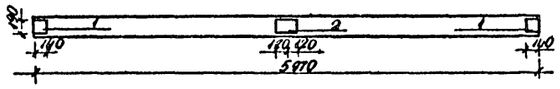

ДОПОЛНИТЕЛЬНЫЕ ДЕТАЛИ В СТЕНОВЫХ ПАНЕЛЯХ, ПЛИТАХ ПОКРЫТИЯ, БАЛКАХ

МАРКА ПОЗ.	ОБОЗНАЧЕНИЕ	НАИМЕНОВАНИЕ	КОЛ.	МАССА ЕД. КГ	ПРИМЕЧАНИЕ
		ПС1 (ПСД 60.12.30-Т-1)			
М1	1.832.1-9.2.0012000	ЗАКЛАДНАЯ ДЕТАЛЬ М1	4	1.7	
		ПС2 (ПСД 60.12.30-Т-2)			
М1	1.832.1-9.2.0012000	ЗАКЛАДНАЯ ДЕТАЛЬ	2	1.7	
		ПС3 (ПСД 60.6.30-Т-1)			
М1	1.832.1-9.2.0012000	ЗАКЛАДНАЯ ДЕТАЛЬ М1	11	1.7	
		ПС4 (ПСД 60.6.30-Т-2)			
М1	1.832.1-9.2.00 12000	ЗАКЛАДНАЯ ДЕТАЛЬ М1	7	1.7	
		ПС6 (ПСД 30.6.30-Т-1)			
М1	1.832.1-9.2.00 12000	ЗАКЛАДНАЯ ДЕТАЛЬ М1	3	1.7	
		ПС7 (ПСД 30.6.30-Т-2)			
М1	1.832.1-9.2.0012000	ЗАКЛАДНАЯ ДЕТАЛЬ М1	6	1.7	
		ПС8 (ПСД 30.6.30-Т-3)			
М1	1.832.1-9.2.00 12000	ЗАКЛАДНАЯ ДЕТАЛЬ М1	5	1.7	
		ПС9 (ПСД 30.6.30-Т-4)			
М1	1.832.1-9.2.00 12000	ЗАКЛАДНАЯ ДЕТАЛЬ М1	2	1.7	
		П2 (1ПГ-3А1УТ-1)			
М6	СЕРИЯ 1.865.1-4/80 ВЫП.2	ЗАКЛАДНАЯ ДЕТАЛЬ М6	1	0.9	
		П3 (1ПВТ-3А1УТ-1)			
М6	СЕРИЯ 1.865.1-4/80 ВЫП.2	ЗАКЛАДНАЯ ДЕТАЛЬ М6	4	0.9	
		Б1(1БСТБ-2А1УТ-1)			
1	СЕРИЯ 1.462.1-10/80.2-100	ИЗДЕЛИЕ ЗАКЛАДНОЕ М5	2	1.4	
2	СЕРИЯ 1.462.1-10/80.2-110	ИЗДЕЛИЕ ЗАКЛАДНОЕ М6	1	2.4	

01503-54

ТП 905-1-228 13.86 НЖ

Н. КОНТР.	ШИМОНИС		12.85
ГИП	ИНКАУСКАС		12.85
ГЛ. КОНСТ.	ГРУЗДИС		12.85
НАЧ. СЕКТ.	ГАЛБУОНИС		12.85
РУК. ГР.	ШИМОНИС		12.85
ИНЖЕН.	ШТИНМАНИС		12.85

БЛОК ТЕПЛОАККУМУЛЯЦИОННОЙ КОТЕЛЬНОЙ С 6-Ю ЭЛЕКТРОВОДОНАГРЕВАТЕЛЯМИ ЭДВ-100Н2 (В ЗЕРКАЛЕ ИЗ ПЛИТЫ ПЕРЕКРЫТИЯ)

РАСПОЛОЖЕНИЕ ДОПОЛНИТЕЛЬНЫХ ЗАКЛАДНЫХ ДЕТАЛЕЙ В СТЕНОВЫХ ПАНЕЛЯХ, ПЛИТАХ ПОКРЫТИЯ, БАЛКАХ

СТАДИЯ	ЛИСТ	ЛИСТОВ
Р	9	

ИНСТИТУТ ПРОЕКТИРОВАНИЯ С/Х СТРОИТЕЛЬСТВА г. КАУНАС

ПРИВЯЗАН

ИНВ. №

ФОРМАТ 22Г

ТИПОВОЙ ПРОЕКТ 905-1-228 13.86 АЛБОМ I ЛИСТ 2

ИНВ. № ПОДЛ. | ПОДПИСЬ И ДАТА | ВЗАМ. ИНВ. №

К1 (1СД 55.29.30-1-1)

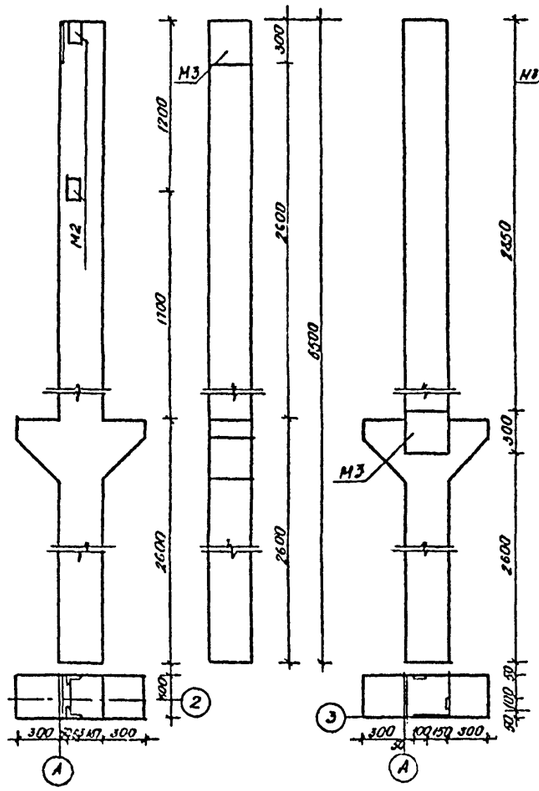

К2 (1СД 55.29.30-1-2)

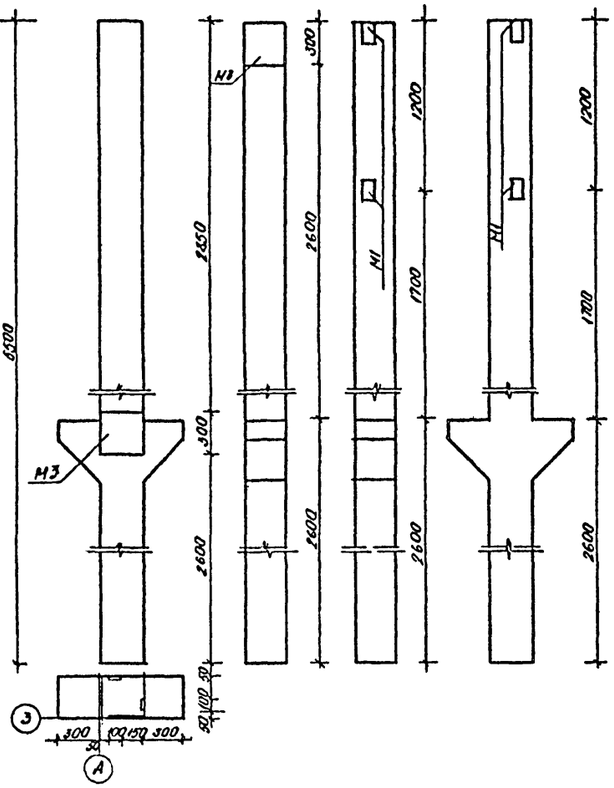

К3 (1СД 55.35.30-1-1)

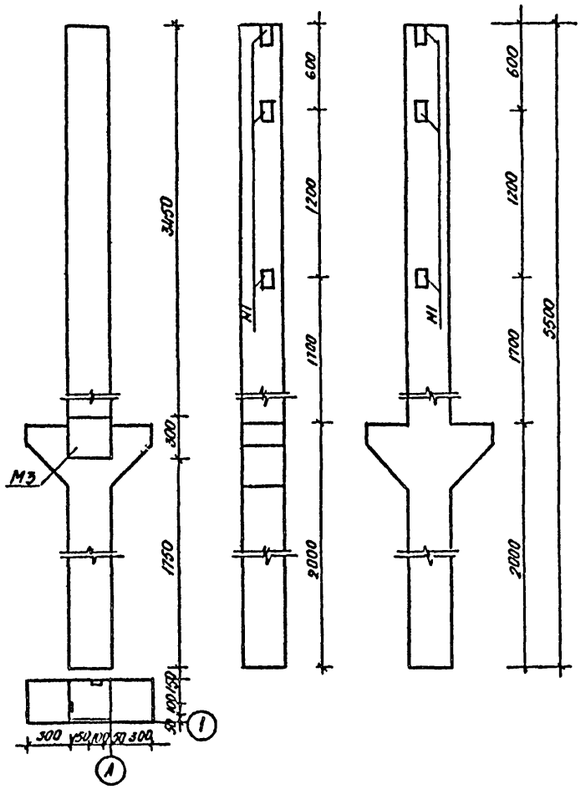

К4 (1СД 55.35.30-1-2)

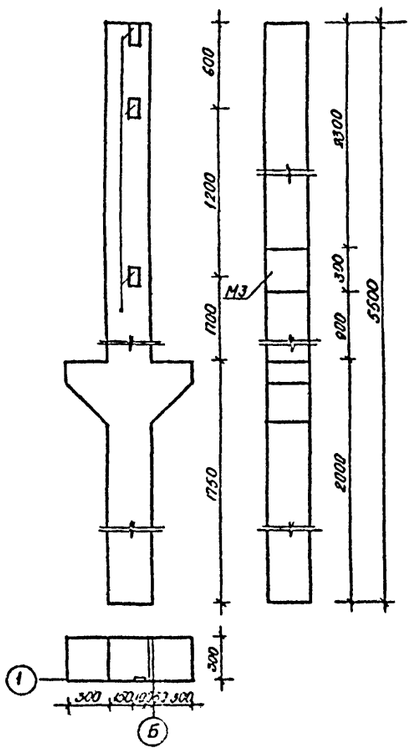

К5 (1СД 55.29.30-1-3)

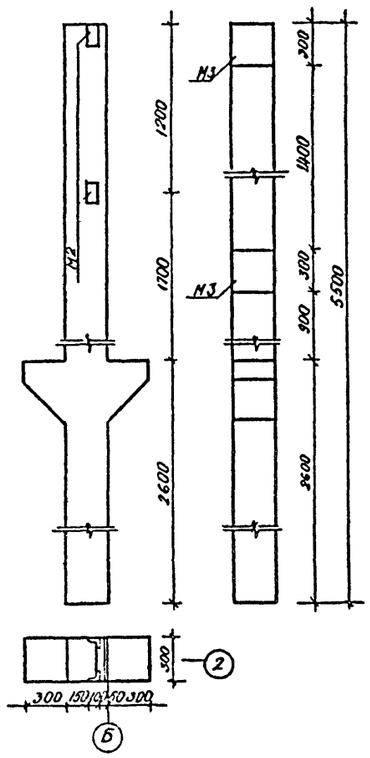

СПЕЦИФИКАЦИЯ ДОПОЛНИТЕЛЬНЫХ ЗАКЛАДНЫХ ДЕТАЛЕЙ В СВАЙ-КОЛОННЫ

МАРКА ПОЗ.	ОБОЗНАЧЕНИЕ	НАИМЕНОВАНИЕ	КОЛ.	МАССА ЕД. КГ	ПРИМЕЧАНИЕ
		К1 (1СД 55.29.30-1-1)			
М2	СЕРИЯ 1.400-6/76	ЗАКЛАДНАЯ ДЕТАЛЬ М1-13	2	1.7	
М3	СЕРИЯ 1.400-6/76	ЗАКЛАДНАЯ ДЕТАЛЬ М10-1-2	1	6.6	
		К2 (1СД 55.29.30-1-2)			
М1	СЕРИЯ 1.400-6/76	ЗАКЛАДНАЯ ДЕТАЛЬ М8-4	4	1.2	
М3	СЕРИЯ 1.400-6/76	ЗАКЛАДНАЯ ДЕТАЛЬ М10-1-2	2	6.6	
		К3 (1СД 55.35.30-1-1)			
М1	СЕРИЯ 1.400-6/76	ЗАКЛАДНАЯ ДЕТАЛЬ М8-4	6	1.2	
М3	СЕРИЯ 1.400-6/76	ЗАКЛАДНАЯ ДЕТАЛЬ М10-1-2	1	6.6	
		К4 (1СД 55.35.30-1-2)			
М1	СЕРИЯ 1.400-6/76	ЗАКЛАДНАЯ ДЕТАЛЬ М8-4	3	1.2	
М3	СЕРИЯ 1.400-6/76	ЗАКЛАДНАЯ ДЕТАЛЬ М10-1-2	1	6.6	
		К5 (1СД 55.29.30-1-3)			
М2	СЕРИЯ 1.400-6/76	ЗАКЛАДНАЯ ДЕТАЛЬ М1-13	2	1.7	
М3	СЕРИЯ 1.400-6/76	ЗАКЛАДНАЯ ДЕТАЛЬ М10-1-2	2	6.6	

01593-55

ТП 905-1-228.13.86 КЖ

Н. КОНТР.	ГАЛБУГИС		12.85	БЛОК ТЕПЛОАККУМУЛЯЦИОННОЙ КОТЕЛЬНОЙ С 6Ю ЭЛЕКТРОВОДОНАГРЕВАТЕЛЯМИ ЭПЗ-100 М2 (В ЗЕРКАЛЬНОМ ИЗОБРАЖЕНИИ)
ГИП	ЯКАЧУСКАС		12.85	
ГЛ. КОНСЛ.	ГРУЗДИС		12.85	
НАЧ. СЕКТ.	ГАЛБУГИС		12.85	РАСПОЛОЖЕНИЕ ДОПОЛНИТЕЛЬНЫХ ЗАКЛАДНЫХ ДЕТАЛЕЙ В СВАЯХ-КОЛОННАХ
РУК. ГР.	ШИЧУНИС		12.86	
НАЖ.	ШТРИЧАНИС		12.86	

СТАДИЯ	ЛИСТ	ЛИСТОВ
Р	10	

ИНСТИТУТ ПРОЕКТИРОВАНИЯ С/Х СТРОИТЕЛЬСТВА Г. КАУНАС

ПРИВЯЗАН

ИНВ. №

КОПИРОВАЛ: ГУДЕНАЙТЕ ФОРМАТ 22Г

ТИПОВОЙ ПРОЕКТ 905-1-228.13.86 АЛЬБОМ VIII ЧАСТЬ 2

ИНВ. № ПОДЛ. | ПОДПИСЬ И ДАТА | ВЗАМ. ИНВ. №

ВЕДОМОСТЬ РАБОЧИХ ЧЕРТЕЖЕЙ ОСНОВНОГО КОМПЛЕКТА ВК

ЛИСТ	НАИМЕНОВАНИЕ	ПРИМЕЧАНИЕ
1	ОБЩИЕ ДАННЫЕ	
2	ПЛАН НА ОТМ. 0.000 СХЕМА СИСТЕМЫ ВО, РАЗРЕЗЫ СИСТЕМЫ К1	

ВЕДОМОСТЬ ССЫЛОЧНЫХ И ПРИЛАГАЕМЫХ ДОКУМЕНТОВ

ОБОЗНАЧЕНИЕ	НАИМЕНОВАНИЕ	ПРИМЕЧАНИЕ
	ССЫЛОЧНЫЕ ДОКУМЕНТЫ	
СЕРИЯ Б9-8 САНТЕХПРОЕКТ	ВОДОМЕРНЫЕ УЗЛЫ	
	ПРИЛАГАЕМЫЕ ДОКУМЕНТЫ	
	ВЕДОМОСТЬ ПОТРЕБНОСТИ В МАТЕРИАЛАХ	
	СПЕЦИФИКАЦИЯ ОБОРУДОВАНИЯ	

ОСНОВНЫЕ ПОКАЗАТЕЛИ ПО ЧЕРТЕЖАМ ВОДОПРОВОДА И КАНАЛИЗАЦИИ

НАИМЕНОВАНИЕ СИСТЕМЫ	ПОТРЕБНЫЙ НАПОР НА ВВОДЕ М	РАСЧЕТНЫЕ РАСХОДЫ				УСТАНОВОЧНАЯ МОЩНОСТЬ ЭЛЕКТРОДВИГАТЕЛЕЙ, КВТ	ПРИМЕЧАНИЕ
		$м^3$/СУТ	$м^3$/Ч	Л/С	ПРИ ПОЖАРЕ Л/С		
ВО	15.0	107.60	31.40	10.50	—	—	НА ФЕРМУ

В ЗДАНИИ ЗАПРОЕКТИРОВАННА СИСТЕМА ХОЗЯЙСТВЕННО-ПИТЬЕВОГО ВОДОПРОВОДА С ПОДАЧЕЙ ВОДЫ ПИТЬЕВОГО КАЧЕСТВА ПО ГОСТ 2874-82 НА ВСЕ НУЖДЫ ФЕРМЫ.
ОБЕСПЕЧЕНИЕ ВОДОЙ ОСУЩЕСТВЛЯЕТСЯ ОТ ВНЕШНИХ СЕТЕЙ. ЧЕРЕЗ ВВОД КОТЕЛЬНОЙ ПРОИСХОДИТ ТРАНЗИТНАЯ ВОДА ДЛЯ ВСЕГО КОМПЛЕКСА.
ВВОД СИСТЕМЫ ВО ВЫПОЛНЯЕТСЯ ИЗ ЧУГУННЫХ НАПОРНЫХ ТРУБ ф 100 ММ ГОСТ 9583-75 ТИПА „ЛА". НА ВВОДЕ УСТРАИВАЕТСЯ ВОДОМЕРНЫЙ УЗЕЛ С ОБВОДНОЙ ЛИНИЕЙ ПО АЛЬБОМУ „ВОДОМЕРНЫЕ УЗЛЫ" Б9-8 ЛИСТ 16.
ВНУТРЕННИЕ ТРУБОПРОВОДЫ СИСТЕМЫ ВО ВЫПОЛНЯЮТСЯ ИЗ СТАЛЬНЫХ ВОДОГАЗОПРОВОДНЫХ ОЦИНКОВАННЫХ ТРУБ ф 40 – ф 100 ММ ГОСТ 3262-75* ЛЕГКОГО ТИПА. ТРУБОПРОВОДЫ ПРОКЛАДЫВАЮТСЯ ОТКРЫТО И ПО СТЕНАМ ЗДАНИЯ.
СТОЧНЫЕ ВОДЫ ОТ ТРАПА ОТВОДЯТСЯ В НАРУЖНУЮ КАНАЛИЗАЦИОННУЮ СЕТЬ. СИСТЕМА ВНУТРЕННЕЙ КАНАЛИЗАЦИИ МОНТИРУЕТСЯ ИЗ ЧУГУННЫХ ТРУБ ПО ГОСТ 6942.3-80 ф 100 ММ.

ОСНОВНОЙ КОМПЛЕКТ РАБОЧИХ ЧЕРТЕЖЕЙ СООТВЕТСТВУЕТ ДЕЙСТВУЮЩИМ НОРМАМ И ПРАВИЛАМ И ОБЕСПЕЧИВАЕТ БЕЗОПАСНУЮ ЭКСПЛУАТАЦИЮ ОБЪЕКТА ПРИ СОБЛЮДЕНИИ ПРЕДУСМОТРЕННЫХ ПРОЕКТОМ МЕРОПРИЯТИЙ ПО ВЗРЫВО, ВЗРЫВО-ПОЖАРНОЙ И ПОЖАРНОЙ БЕЗОПАСНОСТИ
ГЛ. ИНЖЕНЕР ПРОЕКТА
ГЛ. ИНЖЕНЕР ПРИВЯЗЫВАЮЩЕЙ ОРГАНИЗАЦИИ /И. ЯНКАУСКАС/

ТИПОВОЙ ПРОЕКТ 903-1-223.13.86 АЛЬБОМ I ЧАСТЬ 2

ГА САНТ. ИНС.Т БАЛТРУКОНИС

ИНВ. № ПОДЛ. | ПОДПИСЬ И ДАТА | ВЗАМ. ИНВ. №

01593-56

ИНВ. №				ПРИВЯЗАН
НАЧ. ОТД.	НАВИЦКАС		85.12	ТП 903-1-223.13.86 ВК
Н. КОНТРОЛ.	ГАЛИНИС		85.12	БЛОК ТЕРМОАККУМУЛЯЦИОННОЙ КОТЕЛЬНОЙ С 6-Ю ЭЛЕКТРОВОДОНАГРЕВАТЕЛЯМИ ЭПЗ-100 И 2. ВАРИАНТ В ЗЕРКАЛЬНОМ ИЗОБРАЖ.
ГИП	ЯНКАУСКАС		85.12	
НАЧ. СЕКТ.	ГАЛИНИС		85.12	
РУК. ГР.	БРАЗДЖЮТЕ		85.12	ОБЩИЕ ДАННЫЕ
СТ. И.Н.К.	МАТУЗЯВИЧЮТЕ		85.12	

СТАДИЯ	ЛИСТ	ЛИСТОВ
Р	1	2

ИНСТИТУТ ПРОЕКТИРОВАНИЯ С/Х СТРОИТЕЛЬСТВА Г. КАУНАС

КОПИРОВАЛ: Л. МУРАЛИС /

ФОРМАТ 22Г

01593-56

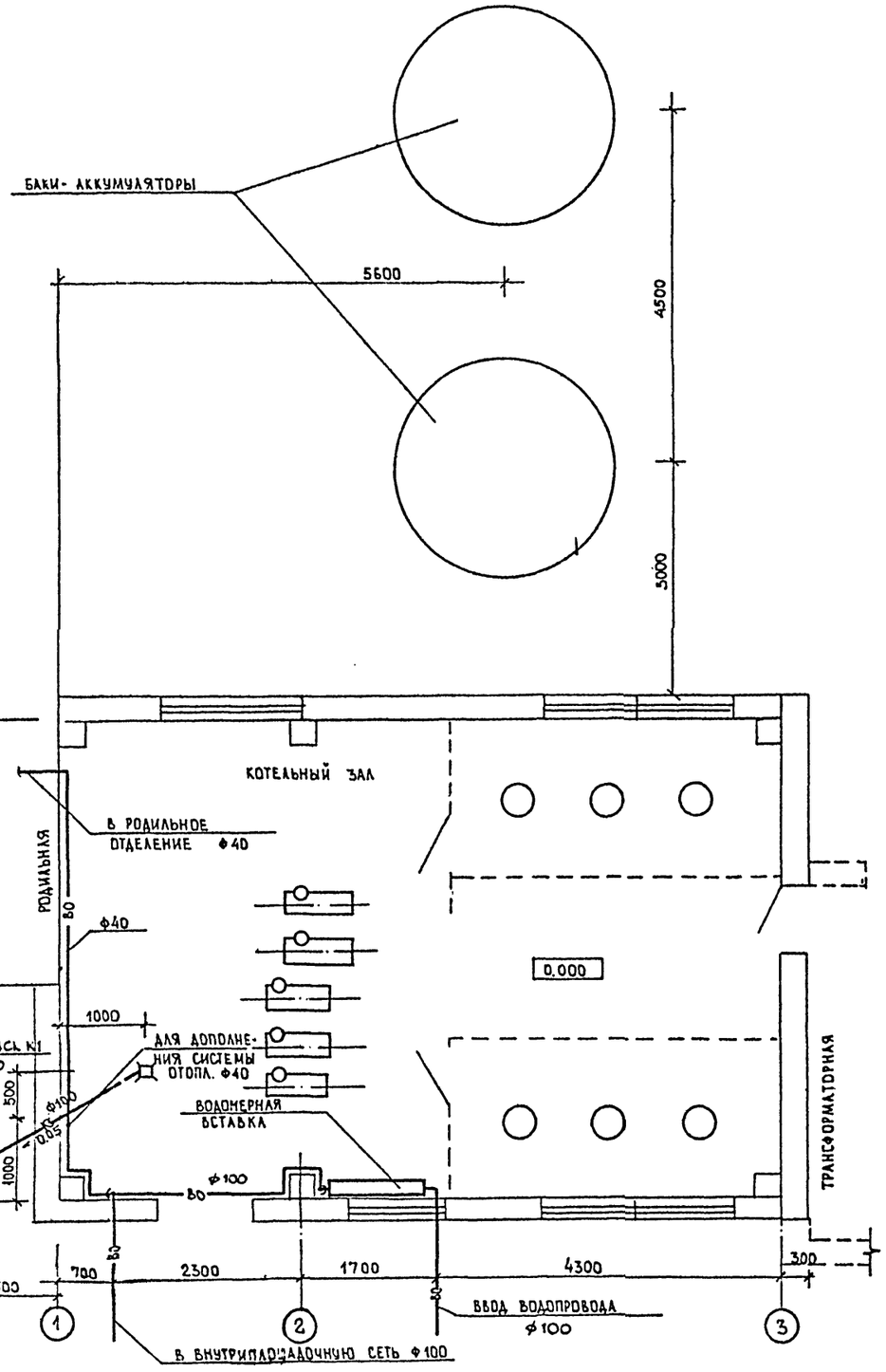

80

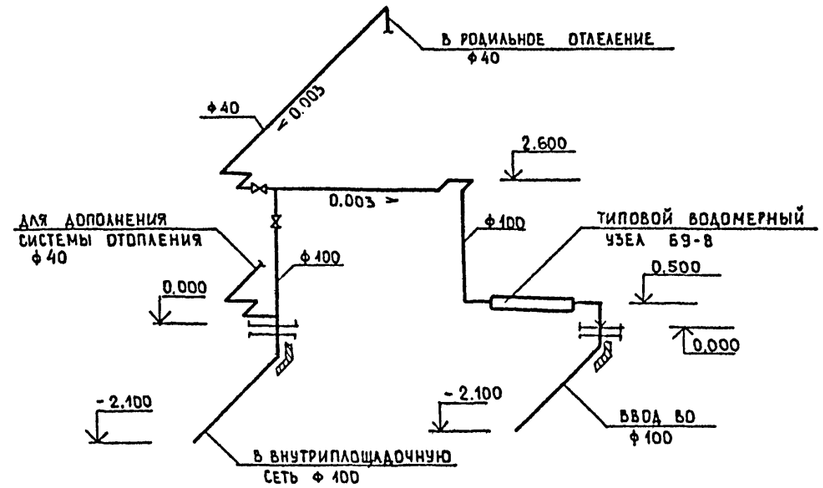

К1

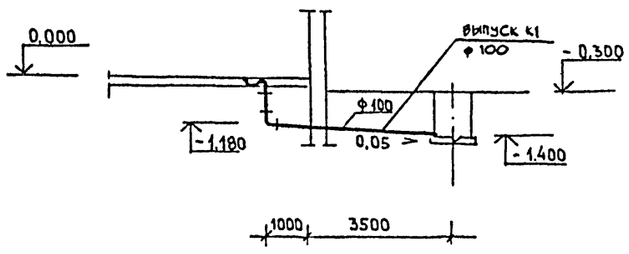

01593-57

ПРИВЯЗАН			Н.КОНТР.	ГАЛИНИС		89.12	ТП 903-1-228.13.86 ВК		
			ГИП	ЯНКАУСКАС		89.12	БЛОК ТЕПЛОАККУМУЛЯЦИОННОЙ КОТЕЛЬНОЙ С 6-Ю ЭЛЕКТРОВОДОНАГРЕВАТЕЛЯМИ ЭПЗ-100 И 2. ВАРИАНТ В ЗЕРКАЛЬНОЙ ИЗОБРАЖ.	СТАДИЯ	ЛИСТ	ЛИСТОВ
			НАЧ.СЕКТ.	ГАЛИНИС		89.12		Р	2	
			РУК.ГР.	БРАЗАЖЮТЕ		89.12	ПЛАН НА ОТМ. 0.000 СХЕМА СИСТЕМЫ 80	ИНСТИТУТ ПРОЕКТИРОВАНИЯ С/Х СТРОИТЕЛЬСТВА Г. КАУНАС		
			СТ.ИНЖ	МАТУЗЯВИЧЕНЕ		89.12				
ИНВ. №										

КОПИРОВАЛ: А. МУРАЛИС

ФОРМАТ 22Г

01593-57

ТИПОВОЙ ПРОЕКТ 903-1-228.13.86 АЛЬБОМ I ЧАСТЬ 2

НАЧ. СЕКТ	ГАЛБУОГИС	85.12
НАЧ. СЕКТ. ОТ.	МАЦКЯВИЧЮС	89.12
НАЧ. СЕКТ ЭЛ	КАПИЛЮС	85.12

ВЗАМ. ИНВ. № | ПОДПИСЬ И ДАТА | ИНВ. № ПОДЛ

ТИПОВОЙ ПРОЕКТ 903-1-228.15.86 АЛЬБОМ I ЧАСТЬ 2

ВЕДОМОСТЬ РАБОЧИХ ЧЕРТЕЖЕЙ ОСНОВНОГО КОМПЛЕКТА

ЛИСТ	НАИМЕНОВАНИЯ	ПРИМЕЧАНИЕ
1	ОБЩИЕ ДАННЫЕ /НАЧАЛО/	
2	ОБЩИЕ ДАННЫЕ /ОКОНЧАНИЕ/	
3	ТЕПЛОВАЯ СХЕМА КОТЕЛЬНОЙ	
4	ПЛАН ОБОРУДОВАНИЯ НА ОТМ. 0.000	
5	ПЛАН ТРУБОПРОВОДОВ РАЗРЕЗЫ	

ВЕДОМОСТЬ ССЫЛОЧНЫХ ПРИЛАГАЕМЫХ ДОКУМЕНТОВ

ОБОЗНАЧЕНИЕ	НАИМЕНОВАНИЕ	ПРИМЕЧАНИЕ
	ССЫЛОЧНЫЕ ДОКУМЕНТЫ	
РЕКОМЕНДАЦИИ	ПРИМЕНЕНИЕ ЭЛЕКТРОДНЫХ КОТЛОВ	
	В СЕЛЬСКОМ ХОЗЯЙСТВЕ	1971 г.
5.904-10	УЗЛЫ ПРОХОДА ВЕНТИЛЯЦИОННЫХ ШАХТ ЧЕРЕЗ ПОКРЫТИЯ ЗДАНИЙ. УЗЛЫ ПРОХОДА ОБЩЕГО НАЗНАЧЕНИЯ.	
4.904-69	ДЕТАЛИ КРЕПЛЕНИЯ САНИТАРНО-ТЕХНИЧЕСКИХ ПРИБОРОВ И ТРУБОПРОВОДОВ	
2.400-4 вып.3	ДЕТАЛИ ТЕПЛОВОЙ ИЗОЛЯЦИИ. ПРОМЫШЛЕННЫХ ОБЪЕКТОВ С ПОЛОЖИТЕЛЬНЫМИ ТЕМПЕРАТУРАМИ	
	ВРЕМЕННЫЕ ПРАВИЛА УСТРОЙСТВА И БЕЗОПАСНОЙ ЭКСПЛУАТАЦИИ ЭЛЕКТРОДНЫХ КОТЛОВ ЭЛЕКТРОКОТЕЛЬНЫХ	1976 г.
	ПРИЛАГАЕМЫХ ДОКУМЕНТОВ	
	ВЕДОМОСТЬ ПОТРЕБНОСТИ В МАТЕРИАЛАХ	
	СПЕЦИФИКАЦИЯ ОБОРУДОВАНИЯ	

ОСНОВНОЙ КОМПЛЕКТ РАБОЧИХ ЧЕРТЕЖЕЙ СООТВЕТСТВУЕТ ДЕЙСТВУЮЩИМ НОРМАМ И ПРАВИЛАМ И ОБЕСПЕЧИВАЕТ БЕЗОПАСНУЮ ЭКСПЛУАТАЦИЮ ОБЪЕКТА ПРИ СОБЛЮДЕНИИ ПРЕДУСМОТРЕННЫХ ПРОЕКТОМ МЕРОПРИЯТИЯ ПО ВЗРЫВО, ВЗРЫВО-ПОЖАРНОЙ И ПОЖАРНОЙ БЕЗОПАСНОСТИ.

ГЛ. ИНЖЕН�ER ПРОЕКТА ЭНКАУСКАС

ГЛ. ИНЖЕНЕР ПРОЕКТА ПРИВЯЗЫВАЮЩЕЙ ОРГАНИЗАЦИИ

ПРОЕКТ БЛОКА ТЕПЛОАККУМУЛЯЦИОННОЙ КОТЕЛЬНОЙ С 6-10 ЭЛЕКТРОВОДОНАГРЕВАТЕЛЯМИ ЭП3-100 И2, РАЗРАБОТАН СОГЛАСНО ЗАДАНИЯ НА ПРОЕКТИРОВАНИЕ МИНИСТЕРСТВА СЕЛЬСКОГО ХОЗЯЙСТВА ЛИТОВСКОЙ ССР (ИЗМЕНЕНИЯ К ЗАДАНИЮ № 71 1984) В СОСТАВЕ ТИПОВОГО ПРОЕКТА „ФЕРМА ПО ПРОИЗВОДСТВУ МОЛОКА НА 400, 600 И 800 КОРОВ ПРИВЯЗНОГО СОДЕРЖАНИЯ". ВОЗМОЖНОСТЬ ОТПУСКА ЭЛЕКТРОЭНЕРГИИ ДЛЯ ЦЕЛЕЙ ТЕПЛОСНАБЖЕНИЯ В КАЖДОМ КОНКРЕТНОМ СЛУЧАЕ ДОЛЖНО БЫТЬ СОГЛАСОВАННО С ЭЛЕКТРОСНАБЖАЮЩИМИ ОРГАНИЗАЦИЯМИ В УСТАНОВЛЕННОМ ПОРЯДКЕ.

ИСХОДНЫЕ ДАННЫЕ

1. ОБЛАСТЬ ПРИМЕНЕНИЯ: РАСЧЕТНАЯ ТЕМПЕРАТУРА НАРУЖНОГО ВОЗДУХА - 23°С.
2. ТЕПЛОНОСИТЕЛЬ - ВОДА С ТЕМПЕРАТУРОЙ 95-65°С;
3. ПРОДОЛЖИТЕЛЬНОСТЬ ЗАРЯДКИ ТЕПЛОАККУМУЛЯТОРОВ В НОЧНОЕ ВРЕМЯ - 7 ЧАСОВ.
4. ТЕПЛОПРОИЗВОДИТЕЛЬНОСТЬ КОТЕЛЬНОЙ:
   - В РЕЖИМЕ ЗАРЯДКИ - 600 КВТ
   - В РЕЖИМЕ РАЗРЯДКИ - 175 КВТ
5. ИЗХОДНАЯ ВОДА - ДЛЯ ПИТАНИЯ КОТЛОВ ПРИНИМАЕТСЯ ВОДА ИМЕЮЩАЯ СОДЕРЖАНИЕ ЖЕЛЕЗА НЕ БОЛЕЕ 0,3 МГ/Л, КАРБОНАТНАЯ ЖЕСТКОСТЬ - НЕ БОЛЕЕ 9 МГ-ЭКВ/Л И УДЕЛЬНОЕ ЭЛЕКТРОСОПРОТИВЛЕНИЕ ПРИ +20°С РАВНОЕ 2000 ОМ.СМ.

РАБОТА КОТЛОВ НА ВОДЕ С УДЕЛЬНЫМ СОПРОТИВЛЕНИЕМ МЕНЕЕ 1000 ОМ.СМ НЕ ДОПУСТИМА.

ТЕПЛОВАЯ СХЕМА

КОТЛЫ УСТАНОВЛЕНЫ ПОСЛЕДОВАТЕЛЬНО ПО ТЕПЛОНОСИТЕЛЮ В ДВЕ ГРУППЫ ПО 3 КОТЛА. ЦЕЛЬ ПОСЛЕДОВАТЕЛЬНОГО СОЕДИНЕНИЯ, ПОЛНОЕ ПОДОГРЕВАНИЕ ВОДЫ ДО 95°С ЗА ОДИН ПРОХОД И ПОВЫШЕНИЕ КПД КОТЛОВ.

В СХЕМЕ КОТЕЛЬНОЙ ВЫДЕЛЕНЫ ТРИ КОНТУРА:

— ПЕРВЫЙ КОНТУР ОБЕСПЕЧИВАЕТ АККУМУЛЯЦИЮ ТЕПЛА В БАКАХ-АККУМУЛЯТОРАХ. В СХЕМУ КОНТУРА ВКЛЮЧЕНЫ ЭЛЕКТРОКОТЛЫ, НА ВХОД КОТОРЫХ ЦИРКУЛЯЦИОННЫМИ НАСОСАМИ ПОДАЕТСЯ СЕТЕВАЯ ВОДА ЗАБИРАЕМАЯ ИЗ НИЖНЕЙ ЗОНЫ БАКОВ. НАГРЕТАЯ ВОДА ПОДАЕТСЯ В ВЕРХНЮЮ ЗОНУ. ПРОЦЕСС АККУМУЛЯЦИИ ЗАКАНЧИВАЕТСЯ ПРИ ДОСТИЖЕНИИ ТЕМПЕРАТУРЫ t=95°С ВО ВСЕМ ОБЪЕМЕ БАКОВ-АККУМУЛЯТОРОВ. КОНТУР (ЭЛЕКТРОКОТЛЫ И НАСОСЫ) ОТКЛЮЧАЕТСЯ ПО ОКОНЧАНИЮ ЗАДАННОЙ ПРОГРАММЫ.

— ВТОРОЙ КОНТУР ПРЕДНАЗНАЧЕН ДЛЯ НУЖД ТЕПЛОСНАБЖЕНИЯ. СЕТЕВЫЕ НАСОСЫ ЗАБИРАЮТ ВОДУ ИЗ ВЕРХНЕЙ ЗОНЫ БАКОВ-АККУМУЛЯТОРОВ И ПО ПРЯМОМУ ТРУБОПРОВОДУ ПОДАЮТ К ПОТРЕБИТЕЛЯМ. ОБРАТНАЯ СЕТЕВАЯ ВОДА, ЧЕРЕЗ ГРЯЗЕВИК, ВОЗВРАЩАЕТСЯ В НИЖНЮЮ ЗОНУ.

РЕГУЛИРОВАНИЕ ТЕМПЕРАТУРЫ ПРЯМОЙ СЕТЕВОЙ ВОДЫ, В ЗАВИСИМОСТИ ОТ ТЕМПЕРАТУРЫ НАРУЖНОГО ВОЗДУХА, ПРОИЗВОДИТСЯ ПУТЕМ ПОДМЕШИВАНИЯ ОБРАТНОЙ ВОДЫ С ПРЯМОЙ ПРИ ПОМОЩИ ЭЛЕВАТОРА

ПОДПИТКА СЕТИ ОСУЩЕСТВЛЯЕТСЯ В БАКИ-АККУМУЛЯЦИОННЫЕ, ЧЕРЕЗ ПОПЛАВКОВЫЕ КЛАПАНЫ УСТАНОВЛЕННЫЕ В ВЕРХНЕЙ ЗОНЕ. ПРЕДУСМОТРЕНА АВТОМАТИЗИРОВАННАЯ ПОДПИТКА В ОБРАТНУЮ МАГИСТРАЛЬ, ЧЕРЕЗ РЕГУЛИРУЮЩИЙ КЛАПАН С ЭЛЕКТРИЧЕСКИМ ИСПОЛНИТЕЛЬНЫМ МЕХАНИЗМОМ ПРОИЗВОДЯЩИМ ПОДПИТКУ ПО ДАТЧИКОВ УРОВНЯ.

— ТРЕТИЙ КОНТУР ПРЕДНАЗНАЧЕН ДЛЯ НУЖД ГОРЯЧЕГО ВОДОСНАБЖЕНИЯ. ПИТЬЕВАЯ ВОДА ПОСТУПАЕТ В СКОРОСТНОЙ ВОДОПОДОГРЕВАТЕЛЬ, ГДЕ НАГРЕВАЕТСЯ ДО t=55°С, С ПОМОЩЬЮ НАСОСОВ ГОРЯЧЕГО ВОДОСНАБЖЕНИЯ ВОДА ПОДАЕТСЯ К ПОТРЕБИТЕЛЯМ И ЦИРКУЛИРУЕТ В СИСТЕМЕ.

ОБЪЕМ ТЕПЛОАККУМУЛИРУЮЩЕЙ ЕМКОСТИ ОПРЕДЕЛЕН ИСХОДЯ ИЗ 7-ЧАСОВОГО ЗАРЯДА И ТЕМПЕРАТУР РАЗРЯДКИ ДО 65°С. ПРЕДУСМОТРЕНО ТРИ МЕТАЛЛИЧЕСКИХ ВЕРТИКАЛЬНЫХ БАКА ЕМКОСТЬЮ 50 М³ КАЖДЫЙ, КОНСТРУКЦИЯ КОТОРЫХ РАЗРАБОТАНА ПКБ ЧИИМЭСХ ЛИТ. ССР.

АНТИКОРОЗИОННУЮ ЗАЩИТУ БАКОВ ВЫПОЛНИТЬ НА ЗАВОДЕ В СООТВЕТСТВИИ С „РУКОВОДЯЩИМИ УКАЗАНИЯМИ ПО ЗАЩИТЕ БАКОВ-АККУМУЛЯТОРОВ ОТ КОРРОЗИИ И ВОДЫ В НИХ ОТ АЭРАЦИЙ (М; СПО СОЮЗТЕХЭНЕРГО, 1981). ЭКСПЛУАТАЦИЯ БАКОВ-АККУМУЛЯТОРОВ БЕЗ АНТИКОРОЗИОННОЙ ЗАЩИТЫ ВНУТРЕННЕЙ ПОВЕРХНОСТИ НЕ ДОПУСКАЕТСЯ.

ПЛАН-СХЕМА

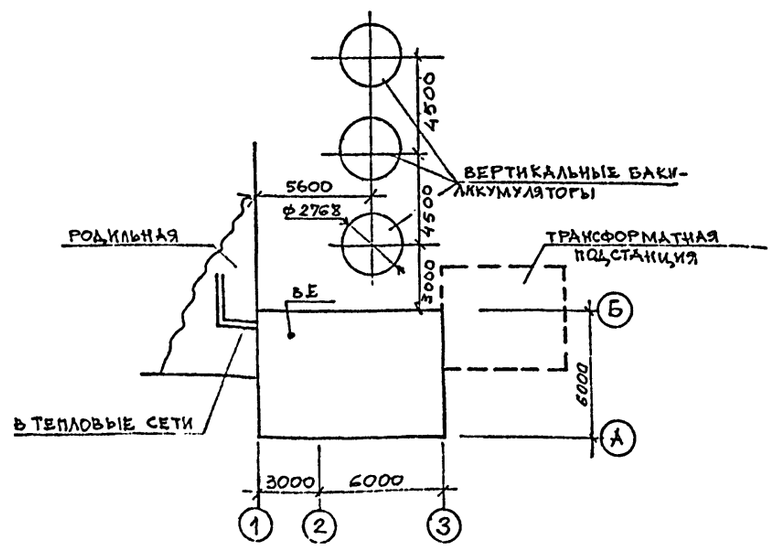

01593-58

ПРИВЯЗАН								
ИНВ.№								
ТП 903-1-228.15.86						ОВ		
НАЧ.ОТД.	КОТАУТАС							
Н.КОНТР.	МАЧЮЛЯВИЧЮС			ИЮ	БЛОК ТЕПЛОАККУМУЛЯЦИОННОЙ КОТЕЛЬНОЙ С 6-10 ЭЛЕКТРОВОДОНАГРЕВАТЕЛЯМИ ЭП3-100 И2. ВАРИАНТ В ЗЕРКАЛЬНОМ ИЗОБРАЖЕНИИ	СТАДИЯ	ЛИСТ	ЛИСТОВ
ГИП	ЭНКАУСКАС			12.85		Р	1	5
НАЧ.СЕКТ.	МАНКЮЛЯВИЧЮС			ИЮ				
РУК. ГР.	КАЗЯНИНСКИЙ			ИЮ	ОБЩИЕ ДАННЫЕ /НАЧАЛО/	ИНСТИТУТ ПРОЕКТИРОВАНИЯ СЕЛЬСКОХОЗЯЙСТВЕННОГО СТРОИТЕЛЬСТВА Г.КАУНАС		
ИСПОЛНИТ.	ЛАУКЮЛЯВИЧЮС			ИЮ				

ФОРМАТ 22Г

ТЕПЛОИЗОЛЯЦИЯ

ТЕПЛОВОЙ ИЗОЛЯЦИИ ПОДЛЕЖАТ: БАКИ-АККУМУЛЯТОРЫ, ВОДОПОДОГРЕВАТЕЛЬ, ГРЯЗЕВИКИ, ПОДАЮЩИЕ И ОБРАТНЫЕ ТРУБОПРОВОДЫ С УСТАНОВЛЕННОЙ НА НИХ АРМАТУРОЙ. В КАЧЕСТВЕ ОСНОВНОГО СЛОЯ ДЛЯ ИЗОЛЯЦИИ БАКОВ ПРИНЯТЫ ПЛИТЫ МИНЕРАЛОВАТНЫЕ ПОЛУЖЕСТКИЕ НА СИНТЕТИЧЕСКОМ СВЯЗУЮЩЕМ ($\delta_{из}$ = 120 ММ) А ДЛЯ ТРУБОПРОВОДОВ – КОНСТРУКЦИЯ ТИПА „ТК". ПОКРОВНЫЙ СЛОЙ БАКОВ – АККУМУЛЯТОРОВ – СТАЛЬ ТОНКОЛИСТОВАЯ ОЦИНКОВАННАЯ.

ОТОПЛЕНИЕ И ВЕНТИЛЯЦИЯ

ОТОПЛЕНИЕ ПОМЕЩЕНИЯ КОТЕЛЬНОЙ ОСУЩЕСТВЛЯЕТСЯ ЗА СЧЕТ ТЕПЛОВЫДЕЛЕННИИ ОБОРУДОВАНИЯ И ТРУБОПРОВОДОВ.

ВЕНТИЛЯЦИЯ – ЕСТЕСТВЕННАЯ, ЧЕРЕЗ УТЕПЛЕННУЮ ШАХТУ С ДЕФЛЕКТОРОМ.

МОНТАЖ КОТЕЛЬНОЙ

ПРИ МОНТАЖЕ КОТЕЛЬНОЙ РУКОВОДСТВОВАТЬСЯ „ПРАВИЛАМИ УСТРОЙСТВА ЭЛЕКТРОУСТАНОВОК" И „ВРЕМЕННЫМИ ПРАВИЛАМИ УСТРОЙСТВА И БЕЗОПАСНОСТИ ЭКСПЛУАТАЦИИ ЭЛЕКТРОДНЫХ КОТЛОВ И ЭЛЕКТРОКОТЕЛЬНЫХ" ОТ – 7/VII – 1969 Г.

ПО ОКОНЧАНИЮ МОНТАЖНЫХ РАБОТ ПРОВЕСТИ ГИДРАВЛИЧЕСКОЕ ИСПЫТАНИЕ ТРУБОПРОВОДОВ. ПОДАЮЩИЕ И ОБРАТНЫЕ ТРУБОПРОВОДЫ ОКРАСИТЬ ЗЕЛЕНЫМ ЦВЕТОМ – ПОДАЮЩИЕ ЖЁЛТЫМИ КОЛЬЦАМИ, ОБРАТНЫЕ – КОРИЧНЕВЫМИ КОЛЬЦАМИ.

ВВОД В ЭКСПЛУАТАЦИЮ

ПЕРЕД ПУСКОМ КОТЕЛЬНОЙ В РАБОТУ НЕОБХОДИМО ПРОВЕСТИ ОСМОТР ЭЛЕКТРОВОДОНАГРЕВАТЕЛЕЙ, НАСОСОВ, ТРУБОПРОВОДНОЙ АРМАТУРЫ, КОНТРОЛЬНО-ИЗМЕРИТЕЛЬНЫХ ПРИБОРОВ, СРЕДСТВ АВТОМАТИЗАЦИИ ПО ТЕХНИКИ БЕЗОПАСНОСТИ.

ЗАПОЛНИТЬ СИСТЕМУ ВОДОЙ ДО ВЕРХНЕГО УРОВНЯ БАКОВ-АККУМУЛЯТОРОВ. ПРОВЕРИТЬ В РАБОТЕ БЕЗ ПОДОГРЕВА ВОДЫ СЕТЕВЫЕ НАСОСЫ, ТРУБОПРОВОДНУЮ АРМАТУРУ, СИГНАЛЬНУЮ И ЗАЩИТНУЮ АППАРАТУРУ. ОТКРЫТЬ НЕОБХОДИМЫЕ ЗАДВИЖКИ И ВЕНТИЛИ И ЗАПУСТИТЬ СЕТЕВОЙ НАСОС.

ПРОВЕРИТЬ ПО МАНОМЕТРАМ ДАВЛЕНИЕ В СИСТЕМЕ. УБЕДИТЬСЯ В НОРМАЛЬНОЙ РАБОТЕ НАСОСОВ И УСТРОЙСТВ РЕГУЛИРУЮЩИХ УРОВЕНЬ ВОДЫ В БАКАХ.

УСТАНОВИТЬ НА АВАРИЙНОМ ТЕРМОМЕТРЕ ВЕРХНИЙ ПРЕДЕЛ ТЕМПЕРАТУРЫ НА 3°С ВЫШЕ НОРМАЛЬНОЙ, НО НЕ БОЛЬШЕ 98°С.

ВКЛЮЧИТЬ КОТЛЫ. ПРОВЕРИТЬ СИЛУ ТОКА, КОТОРАЯ ДОЛЖНА БЫТЬ ПРИ ПОЛНОСТЬЮ ОТКРЫТЫХ ЭЛЕКТРОДАХ 40÷50 А. ПО МЕРЕ НАГРЕВА ВОДЫ В СИСТЕМЕ ТОК УВЕЛИЧИВАЕТСЯ И ДОЛЖЕН БЫТЬ 150÷160 А. ЕСЛИ ПОКАЗАНИЯ АМПЕРМЕТРА БОЛЬШЕ 160 А ИЛИ ЗНАЧИТЕЛЬНО МЕНЬШЕ 150 А, ТО ТРЕБУЕТСЯ ВОДОПОДГОТОВКА В СООТВЕТСТВИИ С ИНСТРУКЦИЕЙ ЗАВОДА-ИЗГОТОВИТЕЛЯ ЭЛЕКТРОКОТЛОВ.

ПРОВЕРИТЬ ПРАВИЛЬНОСТЬ РАБОТЫ КОНТРОЛЬНО-ИЗМЕРИТЕЛЬНЫХ ПРИБОРОВ И СИГНАЛИЗАЦИИ. УБЕДИТЕСЬ В НОРМАЛЬНОЙ РАБОТЕ ЭЛЕКТРОКОТЕЛЬНОЙ В РУЧНОМ И АВТОМАТИЧЕСКОМ РЕЖИМАХ.

ОБСЛУЖИВАНИЕ ЭЛЕКТРОКОТЕЛЬНОЙ

ДЛЯ КАЖДОГО КОТЛА, С УЧЕТОМ КАЧЕСТВА И КОЛИЧЕСТВА ПОДПИТОЧНОЙ ВОДЫ, ДОЛЖНА БЫТЬ УСТАНОВЛЕНА ПЕРИОДИЧНОСТЬ ВНУТРЕННЕГО ОСМОТРА, А ТАК ЖЕ ЧИСТКА ОТ НАКИПИ ПОВЕРХНОСТЕЙ ЭЛЕКТРОДОВ И АНТИЭЛЕКТРОДОВ.

ДЛЯ ОБСЛУЖИВАЮЩЕГО ПЕРСОНАЛА ДОЛЖНЫ БЫТЬ РАЗРАБОТАНЫ И УТВЕРЖДЕНЫ В УСТАНОВЛЕННОМ ПОРЯДКЕ ИНСТРУКЦИИ:

а) ИНСТРУКЦИЯ ПО ЭКСПЛУАТАЦИИ ЭЛЕКТРОДНЫХ КОТЛОВ.

б) ИНСТРУКЦИЯ ПО ЭКСПЛУАТАЦИИ КОНТРОЛЬНОИЗМЕРИТЕЛЬНЫХ ПРИБОРОВ И СИСТЕМЫ АВТОМАТИКИ.

В ЭЛЕКТРОКОТЕЛЬНОЙ НА ВИДНОМ МЕСТЕ ВЫВЕШИВАЮТСЯ ИСПОЛНИТЕЛЬНЫЕ СХЕМЫ ЭЛЕКТРИЧЕСКОГО И ТЕПЛОМЕХАНИЧЕСКОГО ОБОРУДОВАНИЯ.

ДЛЯ ОБСЛУЖИВАНИЯ БАКОВ-АККУМУЛЯТОРОВ ПРЕДУСМОТРЕНЫ ПЛОЩАДКИ С ЛЕСТНИЦАМИ.

ТЕХНИКО-ЭКОНОМИЧЕСКИЕ ПОКАЗАТЕЛИ

АВТОМАТИЧЕСКОЕ РЕГУЛИРОВАНИЕ КОТЕЛЬНОЙ ДОПУСКАЕТ РАБОТУ БЕЗ ПОСТОЯННОГО ДЕЖУРНОГО ПЕРСОНАЛА.

ОХРАНА ПРИРОДЫ: ВЫДЕЛЕНИЕ ВРЕДНЫХ ВЕЩЕСТВ В АТМОСФЕРУ И В СТОЧНЫЕ ВОДЫ ОТСУТСТВУЕТ. ОПОРОЖНЕНИЕ БАКОВ-АККУМУЛЯТОРОВ ПРОИЗВОДИТСЯ В ОТКРЫТЫЕ ВОДОЕМЫ. ТЕМПЕРАТУРА ВЫПУСКАЕМОЙ ВОДЫ НЕ ВЫШЕ 40°С.

ПЛАНИРОВКА ПЛОЩАДКИ С УКЛОНОМ В СТОРОНУ ОТ ПРОИЗВОДСТВЕННЫХ ЗДАНИЙ (ДЛЯ ОТВОДА ВОДЫ ПРИ АВАРИЙНОМ СЛУЧАЕ).

УКАЗАНИЯ ПО ПРИВЯЗКЕ

1. УТОЧНИТЬ ПРОДОЛЖИТЕЛЬНОСТЬ ЗАРЯДКИ ТЕПЛО-АККУМУЛЯТОРОВ И ВЕЛИЧИНУ АККУМУЛЯЦИОННЫХ ЕМКОСТЕЙ.

2. УТОЧНИТЬ КАЧЕСТВО ИСХОДНОЙ ВОДЫ И МЕТОДЫ ВОДОПОДГОТОВКИ.

ПРИВЯЗАН							
ИНВ. №							

Н. КОНТР.	МАЦЯБЯВИЧ			ТП 905-1-228.13.86		ОВ	
ГИП	ЗИКАУСКАС		12.85	БЛОК ТЕПЛОАККУМУЛЯЦИОННОЙ КОТЕЛЬНОЙ С 6-Ю ЭЛЕКТРОВОДОНАГРЕВАТЕЛЯМИ ЭПЗ-100 И 2. ВАРИАНТ В ЗЕРКАЛЬНОМ ИЗОБРАЖЕНИИ	СТАДИЯ	ЛИСТ	ЛИСТОВ
НАЧ. СЕКТ.	МАЦЯБЯВИЧ				Р	2	
РУК. ГР.	КАЗИНИРСКИЙ			ОБЩИЕ ДАННЫЕ /ОКОНЧАНИЕ/	ИНСТИТУТ ПРОЕКТИРОВАНИЯ СЕЛЬСКОХОЗЯЙСТВЕННОГО СТРОИТЕЛЬСТВА Г. КАУНАС		
ИСПОЛНИЛ	ЛАДУРЕЯВИЧ						

01593-59

ФОРМАТ 22Г

ИНВ. № | ПОДПИСЬ, ДАТА | ВЗАМ. ИНВ. №

ТИПОВОЙ ПРОЕКТ 903-1-229.15.86 АЛЬБОМ I ЧАСТЬ 2

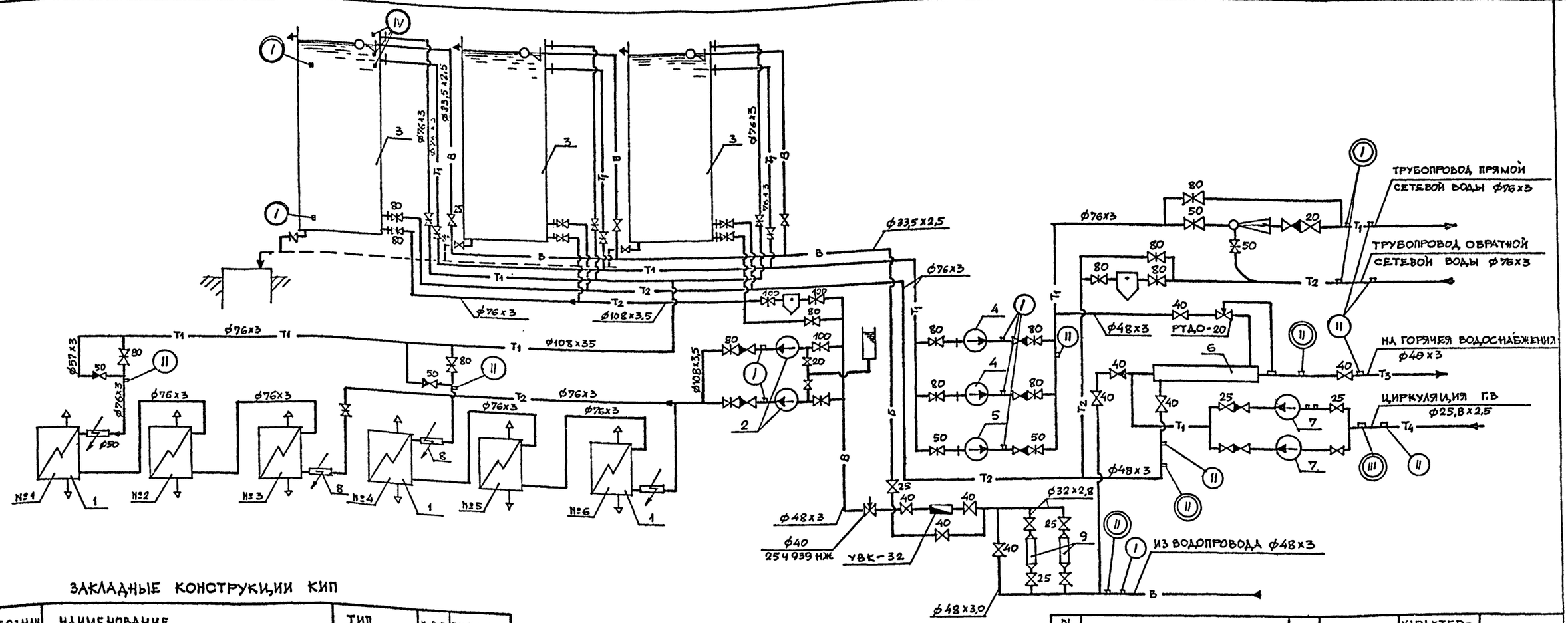

ЗАКЛАДНЫЕ КОНСТРУКЦИИ КИП

ОБОЗНАЧ	НАИМЕНОВАНИЕ	ТИП	К-ВО	ПРИМЕЧАНИЕ
I	ШТУЦЕР ДЛЯ УСТАНОВКИ МАНОМЕТРА	3К4-45-70	6	
II	ТО ЖЕ	3К4-46-70	9	
I	БАБЫШКА ДЛЯ УСТАНОВКИ ТЕРМОМЕТРА	3К4-1-75	8	
II	ТО ЖЕ	3К4-3-75	3	
III	ТО ЖЕ	3К4-2-75	1	
IV	БАБЫШКА ДЛЯ УСТАНОВКИ ДАТЧИКА	5К4-118-74	9	
	УРОВНЯ			

N П/П	НАИМЕНОВАНИЯ	КОЛ	ТИП	ХАРАКТЕРИСТИКА	ПРИМЕЧАНИЯ
1	ЭЛЕКТРОВОДОНАГРЕВАТЕЛЬ	6	ЭПЗ-100И2	100 КВТ	
2	НАСОС Ц/Б С ЭЛ. ДВИГ. 4А100S2 4,0 КВТ	2	2К-20/30 (2К-6)	Q=10÷30 М³/Ч H=34,5-24	
3	БАК АККУМУЛЯТОРНЫЙ	3		ЕМК. 50.0 М³	
4	НАСОС Ц/Б СЕТЕВОЙ ВОДЫ С ЭЛ. ДВИГ. АОЛ 2-32-2; n=2900; N=4,0	2	2К-20/30 (2К-6)	Q=10÷30 М³/Ч H=34,5-25	
5	НАСОС Ц/Б СЕТЕВОЙ ВОДЫ С ЭЛ. ДВИГ. АОЛ2-21-2; n=2900; N=1,7	1	1,5К-8/19 (1,5К-6)	Q=6÷N М³/Ч H=20,3÷14	
6	ПОДОГРЕВАТЕЛЬ ВОДОВОЗДУШНОЙ СЕКЦИОННЫЙ РАЗЪЕМНЫЙ	6	№03	L=2000; ф76 F=0,65х6	
7	ЭЛЕКТРОНАСОС ЦИРКУЛЯЦИОННЫЙ МАЛОШУМНЫЙ	2	ЦВЦ6,3-3,5	Q=6,3 М³/Ч 3,5 М.СТ. ЖИД.	
8	ЭЛЕКТРОИЗОЛИРУЮЩАЯ ВСТАВКА	4	ГОСТ 18698-79*	L=1,5	
9	ПРОТИВОНАКИПНОЕ МАГНИТНОЕ УСТРОЙСТВО	2			

01503-60

ТП 903-1-229.15.86 ОВ

Н.КОНТР.	ЛАЦКЕВИЧ			БЛОК ТЕПЛОАККУМУЛЯЦИОННОЙ КОТЕЛЬНОЙ С Б-Ю ЭЛЕКТРОВОДОНАГРЕВАТЕЛЯМИ ЭПЗ-100И2 (ВАРИАНТ В ЗЕРКАЛЬНОМ ИЗОБРАЖЕНИИ)	СТАДИЯ Р
ГИП	ЯНКАУСКАС		12.85		ЛИСТ 3
НАЧ.СЕКТ.	ЛАУЖЕЛИС				ЛИСТОВ
РУК.ГР.	КАЗИМИРОВ			ТЕПЛОВАЯ СХЕМА КОТЕЛЬНОЙ	ИНСТИТУТ ПРОЕКТИРОВАНИЯ СЕЛЬСКОХОЗЯЙСТВЕННОГО СТРОИТЕЛЬСТВА Г. КАУНАС
ИСПОЛНИЛ	ДАУРЕЛЕВИЧ				

ПРИВЯЗАН

ИНВ. №

ПОДПИСЬ, ДАТА

ВЗАМ. ИНВ. №

ГЛ. СПЕЦИАЛИСТ ГИП БУЯНИСКИС

ФОРМАТ 22Г

ТИПОВОЙ ПРОЕКТ 903-1-228.15.86 АЛЬБОМ I ЧАСТЬ 2

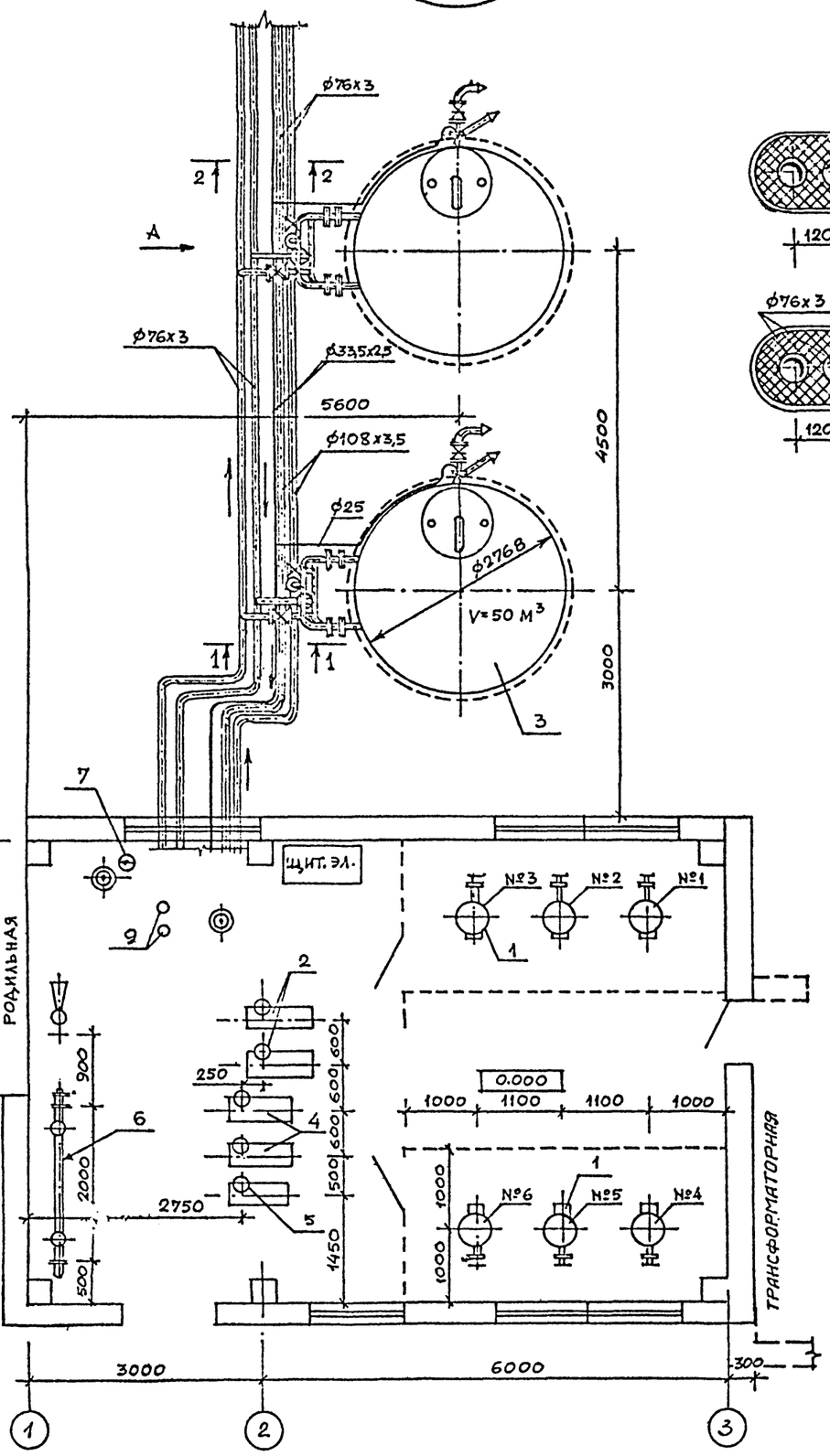

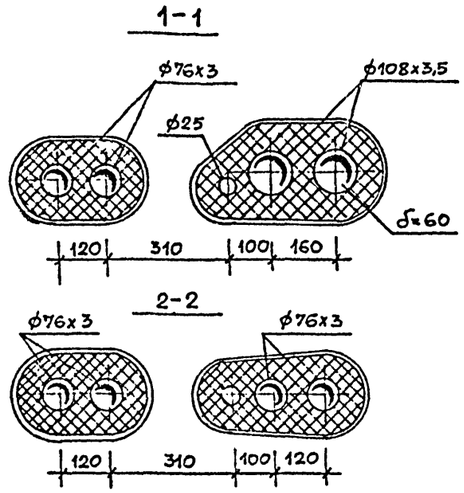

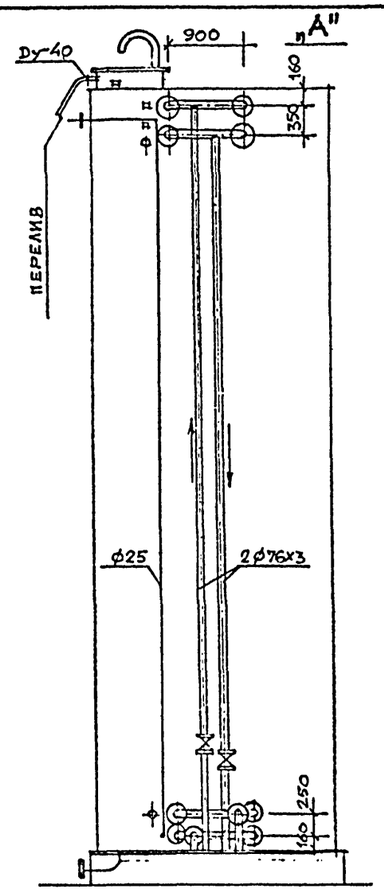

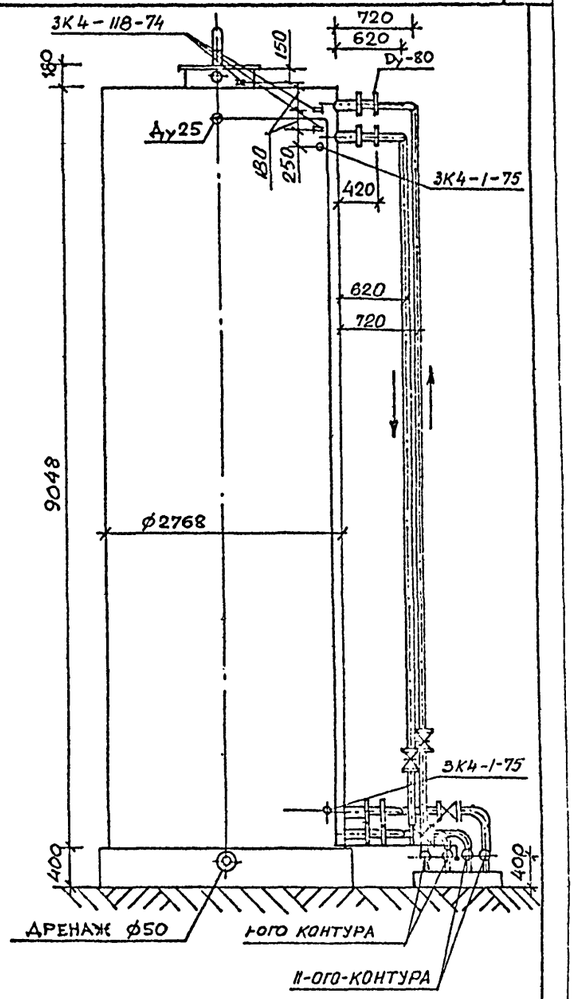

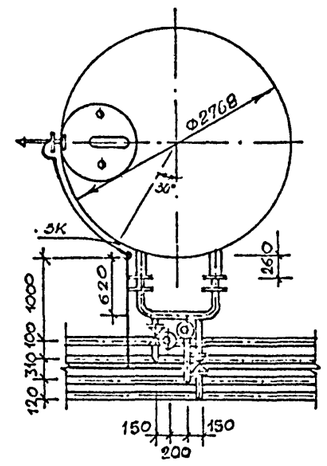

01593-61

ПРИВЯЗАН				ТП 903-1-228.15.86		ОВ	
ИНВ. №							

Н.КОНТР.	МАЦКЯВИЧЮ			БЛОК ТЕПЛОАККУМУЛЯЦИОННОЙ КОТЕЛЬНОЙ С 6-Ю ЭЛЕКТРОВОДОНАГРЕВАТЕЛЯМИ ЭП3-100 И 2 ВАРИАНТ В ЗЕРКАЛЬНОМ ИЗОБРАЖЕНИИ	СТАДИЯ	ЛИСТ	ЛИСТОВ
ГИП	ЯНКАУСКАС		15.85		Р	4	
НАЧ.СЕКТ	МАЦКЯВИЧЮ			ПЛАН ОБОРУДОВАНИЯ НА ОТМ. 0.000	ИНСТИТУТ ПРОЕКТИРОВАНИЯ СЕЛЬСКОХОЗЯЙСТВЕННОГО СТРОИТЕЛЬСТВА Г. КАУНАС		
РУК.ГР	КАЗИМИРСКИЙ						
ИСПОЛНИЛ	ЛАДУКЯВИЧЮТЕ						

НАЧ.СЕКТ. АС | НАЧ.СЕКТ. ВК | НАЧ.СЕКТ. ЭЛ | ГАЛИНИС | КАТАЛЮТЕ

ВЗАМ. ИНВ. № | ПОДПИСЬ И ДАТА | ИНВ. №

ФОРМАТ А2Б

ТИПОВОЙ ПРОЕКТ 903-1-228.13.86 АЛЬБОМ I ЧАСТЬ 2

РАЗРЕЗ 4-4

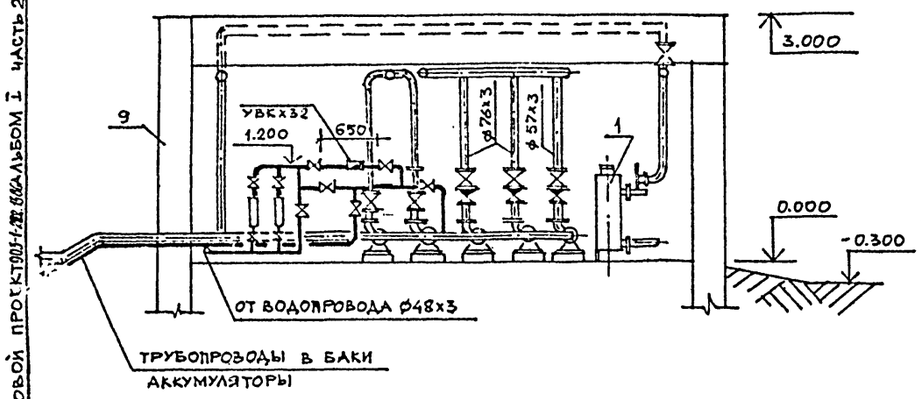

3-3

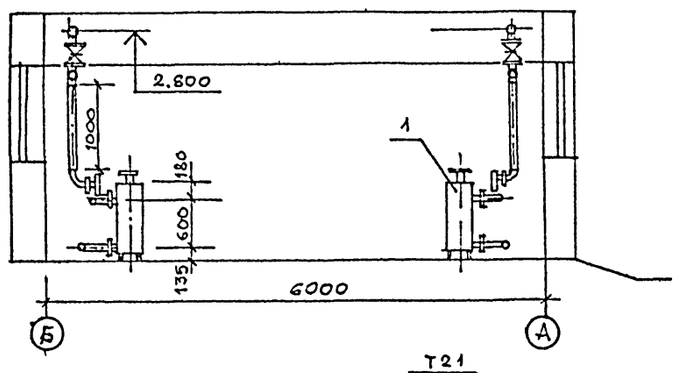

2-2

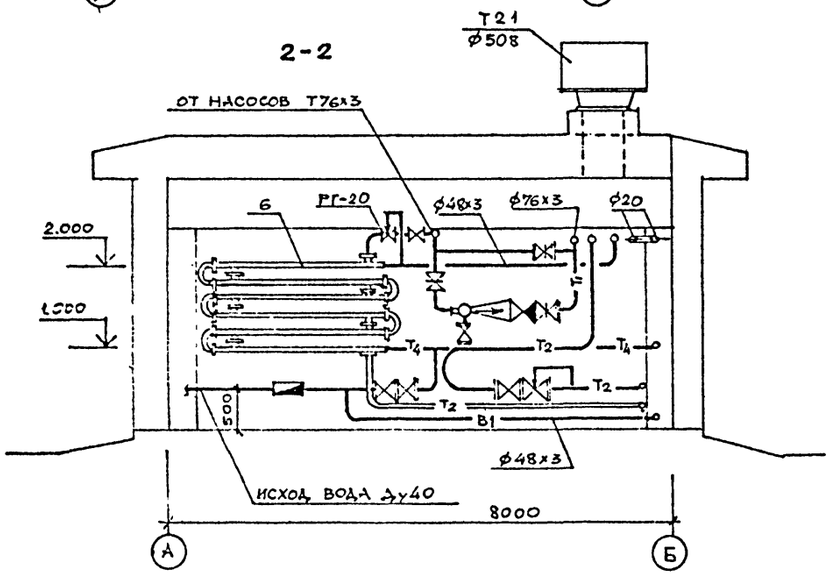

1. ТР-ВОД ПРЯМОЙ СЕТЕВОЙ ВОДЫ ф76×3
2. ТР-ВОД ОБРАТНОЙ СЕТЕВОЙ ВОДЫ ф76×3
3. ГОРЯЧЕЙ ВОДОСНАБЖЕНИЯ ф48×3
4. ЦИРКУЛЯЦИЯ Г.В. ф26.8×2,5

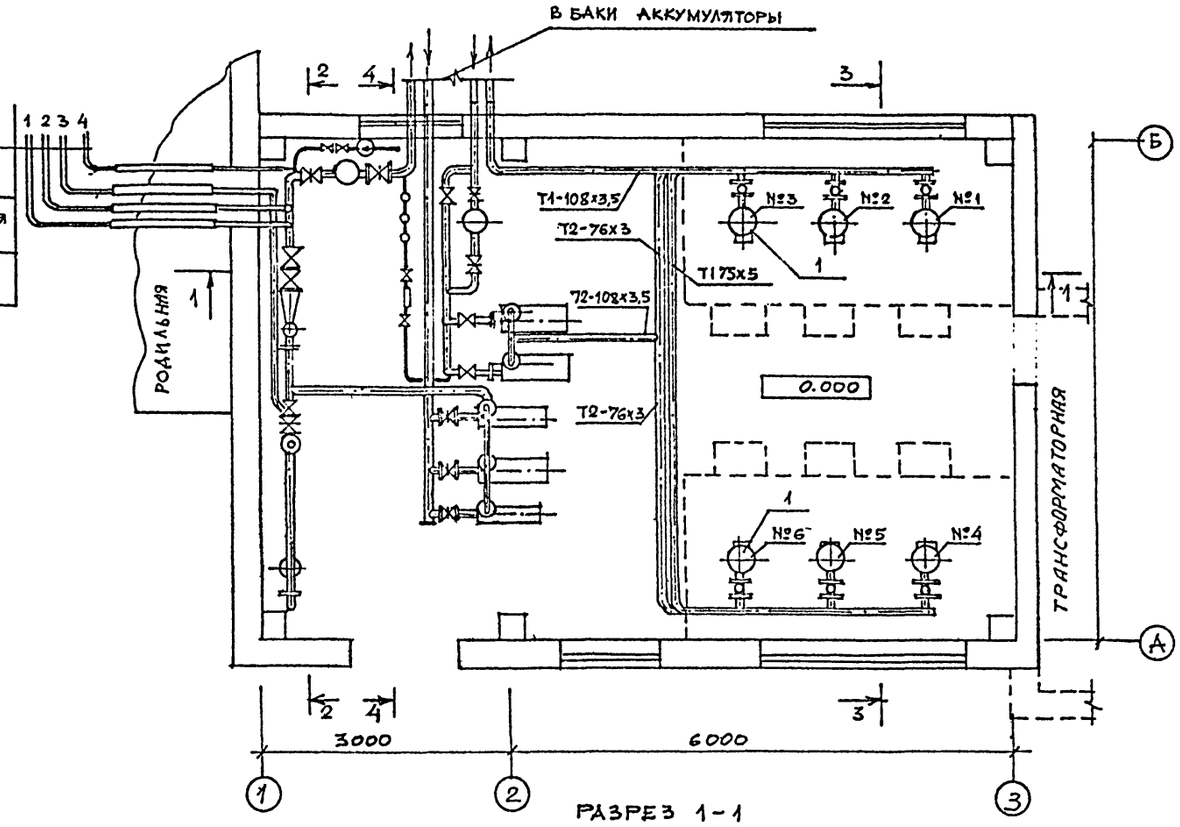

РАЗРЕЗ 1-1

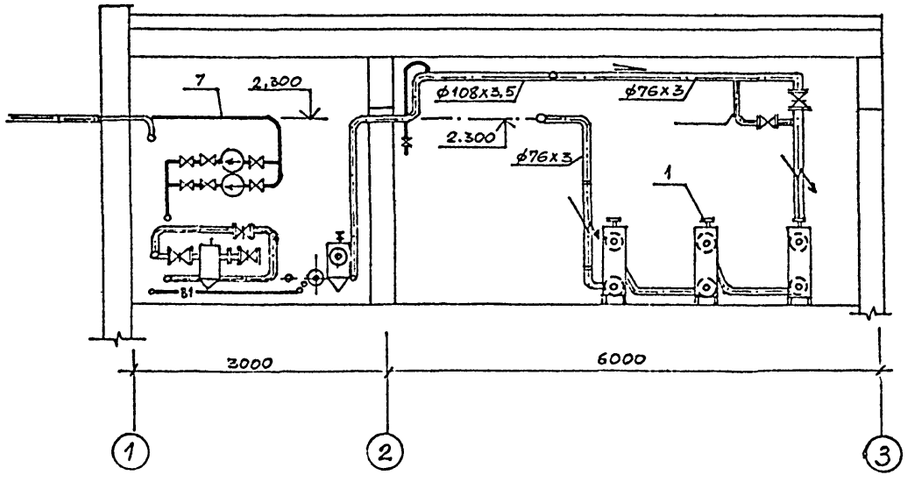

01593-62

ПРИВЯЗАН			Н.КОНТР.	МАЦКЯВИЧЮС		12.85	ТП 903-1-228.13.86 ОВ	
			ГИП	ЯНКАУСКАС		12.85	БЛОК ТЕПЛОАККУМУЛЯЦИОННАЯ КОТЕЛЬНОЙ С 6-Ю ЭЛЕКТРОВОДОНАГРЕВАТЕЛЯМИ ЭПЗ-100И2 /ВАРИАНТ В ЗЕРКАЛЬНОМ ИЗОБРАЖЕНИИ/	СТАДИЯ Р / ЛИСТ 5 / ЛИСТОВ
			НАЧ.СЕКТ.	МАЦКЯВИЧЮС		12.85	ПЛАН ТРУБОПРОВОДОВ. РАЗРЕЗЫ.	ИНСТИТУТ ПРОЕКТИРОВАНИЯ СЕЛЬСКОХОЗЯЙСТВЕННОГО СТРОИТЕЛЬСТВА Г. КАУНАС
			РУК. ГР.	КАЗИМИРСКИЙ		12.85		
			ИСПОЛНИЛ	ДАУРУЗАВИЧЮТЕ		12.85		
ИНВ.№								

ФОРМАТ 22Г

ПОДПИСЬ, ДАТА | ВЗАМ. ИНВ. № | ИНВ. №

ТИПОВОЙ ПРОЕКТ 903-1-228.15.86 АЛЬБОМ I ЧАСТЬ 2

ВЕДОМОСТЬ РАБОЧИХ ЧЕРТЕЖЕЙ ОСНОВНОГО КОМПЛЕКТА ЭМ

ЛИСТ	НАИМЕНОВАНИЕ	ПРИМЕЧАНИЕ
1	ОБЩИЕ ДАННЫЕ	
2	РАСЧЕТНАЯ СХЕМА ГРУППОВЫХ ЭЛЕКТРОСЕТЕЙ	
3	ПЛАНЫ ОСВЕТИТЕЛЬНЫХ И СИЛОВЫХ ЭЛЕКТРОСЕТЕЙ. КАБЕЛЬНЫЙ ЖУРНАЛ	

УСЛОВНЫЕ ОБОЗНАЧЕНИЯ И ИЗОБРАЖЕНИЯ

ОБОЗНАЧЕНИЕ	НАИМЕНОВАНИЕ	ПРИМЕЧАНИЕ
▭	МАГНИТНЫЙ ПУСКАТЕЛЬ	
Н1	НОМЕР КАБЕЛЬНОЙ ЛИНИИ	
Т1	НОМЕР СТАЛЬНОЙ ТРУБЫ	
П1	НОМЕР ВИНИПЛАСТОВОЙ ТРУБЫ	

ОСНОВНЫЕ ПОКАЗАТЕЛИ

НАИМЕНОВАНИЕ ПОКАЗАТЕЛЯ	
КАТЕГОРИЯ ЭЛЕКТРОСНАБЖЕНИЯ	III - 10,0 кВт III - 600,0 кВт
НАПРЯЖЕНИЕ	380/220 В
УСТАНОВЛЕННАЯ МОЩНОСТЬ	620,0 кВт
РАСЧЕТНАЯ НАГРУЗКА	
а) АКТИВНАЯ	610,0 кВт
б) РЕАКТИВНАЯ	122,0 кВАР
СУММАРНАЯ НАГРУЗКА	623,0 КВА
ПОТЕРИ НАПРЯЖЕНИЯ	1,2%
ОБЩИЙ КОЭФФИЦИЕНТ МОЩНОСТИ	0,98
ГОДОВАЯ ПОТРЕБНОСТЬ ЭЛЕКТРОЭНЕРГИИ	4400 ГДЖ

ВЕДОМОСТЬ ССЫЛОЧНЫХ И ПРИЛАГАЕМЫХ ДОКУМЕНТОВ

ОБОЗНАЧЕНИЕ	НАИМЕНОВАНИЕ	ПРИМЕЧАНИЕ
	СССЫЛОЧНЫЕ ДОКУМЕНТЫ	
4.407-199	ПРОКЛАДКА ОСВЕТИТЕЛЬНЫХ ЭЛЕКТРОПРОВОДОК НА ТРОСАХ И УСТАНОВКА СВЕТИЛЬНИКОВ С ЛАМПАМИ НАКАЛИВАНИЯ	
5.407-22	ПРОКЛАДКА ПРОВОДОВ И КАБЕЛЕЙ В СТАЛЬНЫХ ТРУБАХ	
5.407-23	ПРОКЛАДКА ПРОВОДОВ В ВИНИПЛАСТОВЫХ ТРУБАХ В ПРОИЗВОДСТВЕННЫХ ПОМЕЩЕНИЯХ	
5.407-11	ЗАНУЛЕНИЕ И ЗАЗЕМЛЕНИЕ ЭЛЕКТРОУСТАНОВОК	
	ПРИЛАГАЕМЫЕ ДОКУМЕНТЫ	
СО	СПЕЦИФИКАЦИЯ ОБОРУДОВАНИЯ	

1. ПИТАНИЕ ТЕПЛОАККУМУЛЯЦИОННОЙ КОТЕЛЬНОЙ С 6-Ю ЭЛЕКТРОВОДОНАГРЕВАТЕЛЯМИ ЭП3-100 РЕШАЕТСЯ ОТ ПРИБЛОКИРОВАННОЙ ТРАНСФОРМАТОРНОЙ ПОДСТАНЦИИ.
2. ТРИ ЭЛЕКТРОВОДОНАГРЕВАТЕЛИ ПОДКЛЮЧИТЬ К ПЕРВОЙ СЕКЦИИ ШИН ТРАНСФОРМАТОРНОЙ ПОДСТАНЦИИ НИЗКОВОЛЬТНОГО ЩИТА И ТРИ ОСТАЛЬНЫЕ КО Д-РОЙ СЕКЦИИ ШИН.
3. ВСЕ ОСТАЛЬНЫЕ ПОТРЕБИТЕЛИ ЭЛ.ЭНЕРГИИ КОТЕЛЬНОЙ ПИТАЮТСЯ ЧЕРЕЗ РАСПРЕДЕЛИТЕЛЬНЫЙ СИЛОВОЙ ПУНКТ ПРИ И ОСВЕТИТЕЛЬНЫЙ ЩИТОК МПП-15.
4. ЭЛЕКТРОВОДОНАГРЕВАТЕЛИ ЭП3-100 И НАСОСЫ ПОЗ.2 И 4 УПРАВЛЯЮТСЯ АВТОМАТИЧЕСКИ (СМ. А ЧАСТЬ ПРОЕКТА), НАСОСЫ ПОЗ.5 И 7 УПРАВЛЯЮТСЯ КНОПКАМИ МАГНИТНЫХ ПУСКАТЕЛЕЙ ПМЛ.
5. В СЕТЯХ 380В С ГЛУХОЗАЗЕМЛЕННОЙ НЕЙТРАЛЬЮ КОТЛЫ ПРИМЕНЯЮТСЯ С КОРПУСОМ НЕСОЕДИНЕНЫМ С НУЛЕВЫМ ПРОВОДОМ СЕТИ; КОРПУС КОТЛА ДОЛЖЕН БЫТЬ ПОМЕЩЕН В ИЗОЛИРОВАНЫЙ ОТ КОРПУСА КОЖУХ. ВСЕ МЕТАЛЛИЧЕСКИЕ ЧАСТИ ОГРАЖДЕНИЯ КОТЛОВ ДОЛЖНЫ БЫТЬ ЗАЗЕМЕНЫ ПУТЕМ ПОДКЛЮЧЕНИЯ К НУЛЕВОМУ ПРОВОДУ СЕТИ. ТАКЖЕ ДОЛЖНЫ БЫТЬ ЗАЗЕМЛЕНЫ ВСЕ ЩИТЫ АВТОМАТИКИ И РАСПРЕДЕЛИТЕЛЬНЫЕ ПУНКТЫ.
6. ТРУБОПРОВОДЫ ГОРЯЧЕЙ И ХОЛОДНОЙ ВОДЫ ДОЛЖНЫ ПРИСОЕДИНЯТСЯ К КОРПУСУ КОТЛА ЧЕРЕЗ ИЗОЛИРУЮЩИЕ ВСТАВКИ И ЗАЗЕМЛЯЮТСЯ ПРИСОЕДИНЕНИЕМ К НУЛЕВОМУ ПРОВОДУ СЕТИ.
7. ОДИН ЗАЩИТНЫЙ КОНТУР ЗАЗЕМЛЕНИЯ ДЕЛАЕТСЯ В КОТЕЛЬНОЙ К КОТОРОМУ ПОДСОЕДИНЯЮТСЯ ВСЕ ТРУБОПРОВОДЫ НАХОДЯЩИЕСЯ В КОТЕЛЬНОЙ. СОПРОТИВЛЕНИЕ ЭТОГО КОНТУРА ЗАЗЕМЛЕНИЯ НЕ ДОЛЖНО ПРЕВЫШАТЬ 4,0 ОМ ОН СООРУЖАЕТСЯ ИЗ ПОЛОСОВОЙ СТАЛИ 25×4 ММ
8. ПОВТОРНОЕ ЗАЗЕМЛЕНИЕ НА ВЗОДЕ В ЖИВОТНОВОДЧЕСКУЮ ФЕРМУ ПОДКЛЮЧИТЬ К КОНТУРУ ЗАЗЕМЛЕНИЯ ТРАНСФОРМАТОРНОЙ ПОДСТАНЦИИ И ДОЛЖНО ИМЕТЬ СОПРОТИВЛЕНИЕ НЕ БОЛЕЕ 10,0 ОМ.
9. СОПРОТИВЛЕНИЕ СТОЛБА ВОДЫ В ИЗОЛИРУЮЩИХ ВСТАВКАХ КОТЛА ДОЛЖНО БЫТЬ НЕ МЕНЕЕ 2000 ОМ. ПРИ РАСЧЕТЕ СОПРОТИВЛЕНИЯ ИЗОЛИРУЮЩИХ ВСТАВОК СЛЕДУЕТ ПРИНИМАТЬ УДЕЛЬНОЕ СОПРОТИВЛЕНИЕ ВОДЫ НЕ ВЫШЕ 2 ОММ.
10. СОПРОТИВЛЕНИЕ СТОЛБА ВОДЫ В ИЗОЛИРУЮЩИХ ВСТАВКАХ ДОЛЖНО ПЕРИОДИЧЕСКИ ИЗМЕРЯТЬСЯ, НО НЕ РЕЖЕ, ЧЕМ ДВА РАЗА В ГОД. ИЗОЛЯЦИЯ КОРПУСА ОТ КОЖУХА ВМЕСТЕ С ИЗОЛИРУЮЩИМИ ВСТАВКАМИ ОСВОБОЖДЕННЫМИ ОТ ВОДЫ, ДОЛЖНА ИСПЫТЫВАТЬСЯ НАПРЯЖЕНИЕМ 2000В ТЕЧЕНИЕ 1 МИН. НЕ РЕЖЕ ЧЕМ РАЗ В ГОД.

01593-65

НАСТОЯЩИЙ ПРОЕКТ РАЗРАБОТАН В СООТВЕТСТВИИ С ДЕЙСТВУЮЩИМИ НОРМАМИ И ПРАВИЛАМИ И ПРЕДУСМАТРИВАЕТ МЕРОПРИЯТИЯ, ОБЕСПЕЧИВАЮЩИЕ ВЗРЫВНУЮ, ВЗРЫВОПОЖАРНУЮ И ПОЖАРНУЮ БЕЗОПАСНОСТЬ ПРИ ЭКСПЛУАТАЦИИ ЗДАНИЯ

ГЛАВНЫЙ ИНЖЕНЕР ПРОЕКТА /И. ЯНКАУСКАС/

ГЛАВНЫЙ ИНЖЕНЕР ПРОЕКТА ПРИВЯЗЫВАЮЩЕЙ ОРГАНИЗАЦИИ

ПРИНЦИПИАЛЬНЫЕ РЕШЕНИЯ СОГЛАСОВАНЫ

ВЗАМ. ИНВ. №

ПОДПИСЬ И ДАТА

ИНВ. № ПОДЛ.

ПРИВЯЗАН

ИНВ. №

ТП 903-1-228.15.86 ЭМ

НАЧ.ОТД.	ИОТАУТАС		10.85
Н.КОНТРОЛЬ	КАТИЛЮС		10.85
ГИП	ЯНКАУСКАС		10.85
НАЧ.СЕКТ.	КАТИЛЮС		10.85
РУК.ГРУП.	МУРАЛЕНЕ		10.85
ИСПОЛНИТ.	ЧИДАВАВИЧЕНЕ		10.85

БЛОК ТЕПЛОАККУМУЛЯЦИОННОЙ КОТЕЛЬНОЙ С 6-Ю ЭЛЕКТРОВОДОНАГРЕВАТЕЛЯМИ ЭП3-100 (ВАРИАНТ 3 ЗЕРКАЛЬНОЕ ИЗОБРАЖЕНИЕ)

СТАДИЯ	ЛИСТ	ЛИСТОВ
Р	1	3

ОБЩИЕ ДАННЫЕ

ИНСТИТУТ ПРОЕКТИРОВАНИЯ С/ХСТРОИТЕЛЬСТВА Г. КАУНАС

ФОРМАТ 22Г

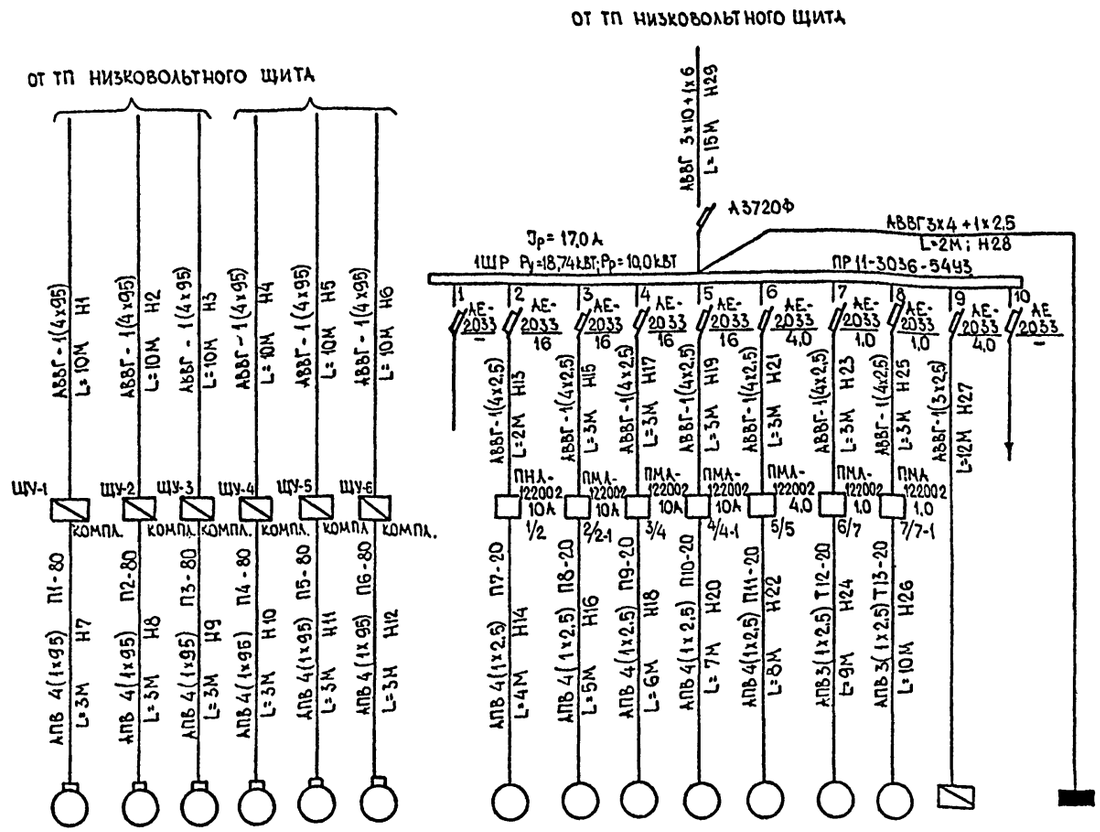

ДАННЫЕ ПИТАЮЩЕЙ СЕТИ																		
ШИНОПРОВОД РАСПРЕДЕЛИТЕЛЬНОГО ПУНКТА	ТИП Iн; А РАСЦЕПИТЕЛЬ, А																	
	ТИП, НАПРЯЖЕНИЕ, СЕЧЕНИЕ, /ШИНОПРОВОДА/ РАСЧЕТНЫЙ ТОК /А/ УСТАНОВЛЕННАЯ МОЩНОСТЬ кВт																	
АППАРАТ ОТХОДЯЩЕЙ ЛИНИИ	ТИП Iн; А РАСЦЕПИТЕЛЬ ИЛИ ПЛАВКАЯ ВСТАВКА /А/																	
МАРКА И СЕЧЕНИЕ	ПРОВОДНИКА	МАРКИРОВКА ИЛИ ДЛИНА УЧАСТКА СЕТИ																
ПУСКОВОЙ АППАРАТ	ТИП Iн, А РАСЦЕПИТЕЛЬ АВТОМАТА УСТАВКА /А/, НАГРЕВАТЕЛЬНЫЙ ЭЛЕМЕНТ ТЕПЛОВОГО РЕЛЕ Т-ТЕПЛОВОЙ; УСТАВКА, А																	
МАРКА И СЕЧЕНИЕ	ПРОВОДНИКА	МАРКИРОВКА ИЛИ ДЛИНА УЧАСТКА СЕТИ																
ЭЛЕКТРОПРИЕМНИК	УСЛОВНОЕ ОБОЗНАЧЕНИЕ НА ПЛАНЕ																	
	НОМЕР ПО ПЛАНУ		1-1	1-2	1-3	1-4	1-5	1-6		2	2-1	4	4-1	5	7	7-1	ША		ЩО-1	
	ТИП		ЭП3-100	ЭП3-100	ЭП3-100	ЭП3-100	ЭП3-100	ЭП3-100		АОЛ2-32-2	АОЛ2-32-2	АОЛ2-32-2	АОЛ2-32-2	АОЛ2-21-2	КОМПА.	КОМПА.			МПП-15	
	$P_н$, /кВт/		100,0	100,0	100,0	100,0	100,0	100,0		4,0	4,0	4,0	4,0	1,7	0,27	0,27	0,5		1,19	
	ТОК /А/ $I_н$		152	152	152	152	152	152		8,0	8,0	8,0	8,0	3,4	0,69	0,69	2,25		5,8	
	ТОК /А/ $I_п$									56,0	56,0	56,0	56,0	23,8	3,45	3,45				
	НАИМЕНОВАНИЕ МЕХАНИЗМА ПО ПЛАНУ		ЭЛЕКТРОНАГРЕВАТЕЛЬ ЭП3-100И2	—"—	—"—	—"—	—"—	—"—	РЕЗЕРВ	НАСОС 2К-20/30	—"—	—"—	—"—	НАСОС 1,5К-8/19	НАСОС ЦВ 63-3,5	—"—	ШКАФ АВТОМАТИЗАЦИИ	РЕЗЕРВ	ЩИТОК ОСВЕЩЕНИЯ	

01593-64

ПРИВЯЗАН				
ИНВ. №				

Н.КОНТР.	КАТИЛЮС		19.85	ТП 903-1-228.15.86 ЭМ
ГИП	ЯНКАУСКАС		19.85	БЛОК ТЕПЛОАККУМУЛЯЦИОННОЙ КОТЕЛЬНОЙ С 6-Ю ЭЛЕКТРОВОДОНАГРЕВАТЕЛЯМИ ЭП3-100 /ВАРИАНТ В ЗЕРКАЛЬНОМ ИЗОБРАЖЕНИИ/
НАЧ.СЕКТ.	КАТИЛЮС		19.85	
РУК.ГРУПП	ЗАРАНАУСКЕНЕ		19.85	РАСЧЕТНАЯ СХЕМА ГРУППОВЫХ ЭЛЕКТРОСЕТЕЙ
ИСПОЛНИЛ	ГАЙДАМАВИЧЕНЕ		19.85	

СТАДИЯ	ЛИСТ	ЛИСТОВ
Р	2	

ИНСТИТУТ ПРОЕКТИРОВАНИЯ С/Х СТРОИТЕЛЬСТВА Г. КАУНАС

ФОРМ АТ 22Г

ТИПОВОЙ ПРОЕКТ 903-1-228.13.86 АЛЬБОМ I ЧАСТЬ 2

КАБЕЛЬНЫЙ ЖУРНАЛ

МАРКИРОВКА КАБЕЛЯ	ТРАССА: НАЧАЛО	ТРАССА: КОНЕЦ	КАБЕЛЯ ПО ПРОЕКТУ: МАРКА	КАБЕЛЯ ПО ПРОЕКТУ: КОЛИЧЕСТВО КАБЕЛЕЙ И СЕЧЕНИЕ ЖИЛ, НАПРЯЖЕНИЕ	КАБЕЛЯ ПО ПРОЕКТУ: ДЛИНА, М	КАБЕЛЯ ПРОЛОЖЕН: МАРКА	КАБЕЛЯ ПРОЛОЖЕН: КОЛИЧЕСТВО КАБЕЛЕЙ И СЕЧЕНИЕ ЖИЛ, НАПРЯЖЕНИЕ	КАБЕЛЯ ПРОЛОЖЕН: ДЛИНА М
Н1	ОТ ТП Н/Н ЩИТА	ЩИТ УПРАВЛЕНИЯ ЩУ-1	АВВГ	1(4х95); 660В	11			
Н2	—— " ——	—— " —— ЩУ-2	АВВГ	1(4х95); 660В	11			
Н3	—— " ——	—— " —— ЩУ-3	АВВГ	1(4х95); 660В	11			
Н4	—— " ——	—— " —— ЩУ-4	АВВГ	1(4х95); 660В	11			
Н5	—— " ——	—— " —— ЩУ-5	АВВГ	1(4х95); 660В	11			
Н6	—— " ——	—— " —— ЩУ-6	АВВГ	1(4х95); 660В	11			
Н7	ЩИТ УПРАВЛЕНИЯ ЩУ-1	ЭЛЕКТРОНАГРЕВАТЕЛЬ 1-1	АПВ	4(1х95); 380В	3			
Н8	—— " —— ЩУ-2	—— " —— 1-2	АПВ	4(1х95); 380В	3			
Н9	—— " —— ЩУ-3	—— " —— 1-3	АПВ	4(1х95); 380В	3			
Н10	—— " —— ЩУ-4	—— " —— 1-4	АПВ	4(1х95); 380В	3			
Н11	—— " —— ЩУ-5	—— " —— 1-5	АПВ	4(1х95); 380В	3			
Н12	—— " —— ЩУ-6	—— " —— 1-6	АПВ	4(1х95); 380В	3			
Н13	1ШР	МАГНИТНЫЙ ПУСКАТЕЛЬ 1/2	АВВГ	1(4х2.5); 660В	2			
Н14	МАГНИТНЫЙ ПУСКАТЕЛЬ 1/2	НАСОС 2	АПВ	4(1х2.5); 380В	4			
Н15	1ШР	МАГНИТНЫЙ ПУСКАТЕЛЬ 2/2-1	АВВГ	1(4х2.5); 660В	3			
Н16	МАГНИТНЫЙ ПУСКАТЕЛЬ 2/2-1	НАСОС 2-1	АПВ	4(1х2.5); 380В	5			
Н17	1ШР	МАГНИТНЫЙ ПУСКАТЕЛЬ 3/4	АВВГ	1(4х2.5); 660В	3			
Н18	МАГНИТНЫЙ ПУСКАТЕЛЬ 3/4	НАСОС 4	АПВ	4(1х2.5); 380В	6			
Н19	1ШР	МАГНИТНЫЙ ПУСКАТЕЛЬ 4/4-1	АВВГ	1(4х2.5); 660В	3			
Н20	МАГНИТНЫЙ ПУСКАТЕЛЬ 4/4-1	НАСОС 4-1	АПВ	4(1х2.5); 380В	7			
Н21	1ШР	МАГНИТНЫЙ ПУСКАТЕЛЬ 5/5	АВВГ	1(4х2.5); 660В	3			
Н22	МАГНИТНЫЙ ПУСКАТЕЛЬ 5/5	НАСОС 5	АПВ	4(1х2.5); 380В	8			
Н23	1ШР	МАГНИТНЫЙ ПУСКАТЕЛЬ 6/7	АВВГ	1(4х2.5); 660В	3			
Н24	МАГНИТНЫЙ ПУСКАТЕЛЬ 6/7	НАСОС 7	АПВ	3(1х2.5); 380В	10			
Н25	1ШР	МАГНИТНЫЙ ПУСКАТЕЛЬ 7/7-1	АВВГ	1(4х2.5); 660В	3			
Н26	МАГНИТНЫЙ ПУСКАТЕЛЬ 7/7-1	НАСОС 7-1	АПВ	3(1х2.5); 380В	11			
Н27	1ШР	ШКАФ АВТОМАТИЗАЦИИ	АВВГ	1(3х2.5); 660В	13			
Н28	1ШР	ЩИТОК ОСВЕЩНИЯ ЩО-1	АВВГ	1(3х4+1х2.5); 660В	2			
Н29	ОТ ТП Н/Н ЩИТА	1ШР	АВВГ	1(3х10+1х6); 660В	16			

СВОДКА КАБЕЛЕЙ И ПРОВОДОВ УЧТЕННЫХ В КАБЕЛЬНОМ ЖУРНАЛЕ

ЧИСЛО ЖИЛ СЕЧЕНИЕ	МАРКА, НАПРЯЖЕНИЕ: АВВГ 660В	АПВ 380В	
1(3х2.5)	13		
1(4х2.5)	20		
1(3х4+1х2.5)	2		
1(3х10+1х6)	16		
1(4х95)	66		
2.5		176	
95		72	

ПЛАН ОСВЕТИТЕЛЬНЫХ ЭЛЕКТРОСЕТЕЙ

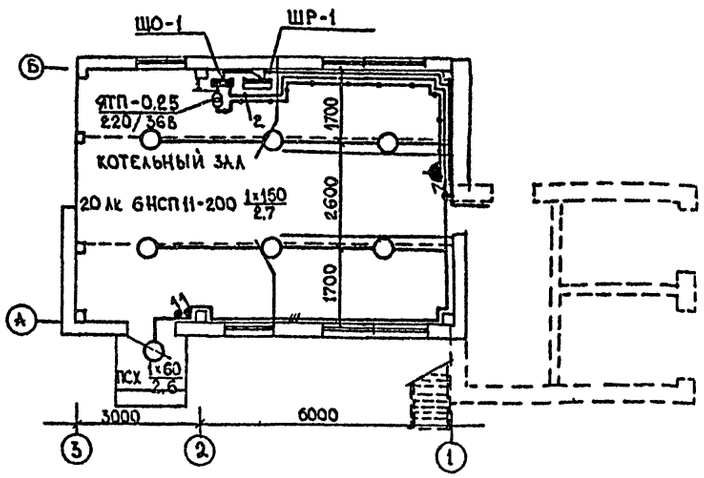

ПЛАН СИЛОВЫХ ЭЛЕКТРОСЕТЕЙ

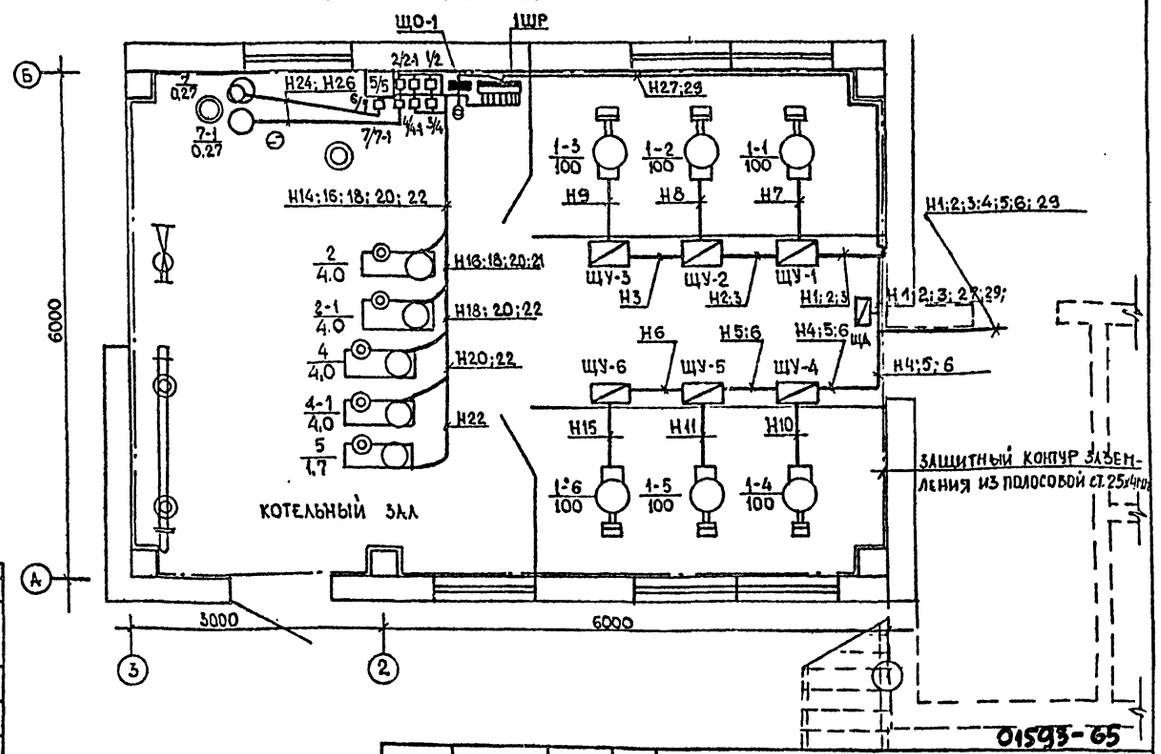

ТАБЛИЦА ЗАПОЛНЕНИЯ ТРУБ КАБЕЛЯМИ

МАРКИРОВКА: ТРУБА	КАБЕЛЬ	ТРУБА	КАБЕЛЬ
П1-80	Н7	П8-20	Н16
П2-80	Н8	П9-20	Н18
П3-80	Н9	П10-20	Н20
П4-80	Н10	П11-20	Н22
П5-80	Н11	Т12-20	Н24
П6-80	Н12	Т13-20	Н26
П7-20	Н14		

ДАННЫЕ О ГРУППОВОМ ЩИТКЕ

НОМЕР ЩИТКА	ТИП	УСТАНОВЛЕННАЯ МОЩНОСТЬ /КВТ/	№ ГРУПП: ЗАНЯТЫЕ	№ ГРУПП: РЕЗЕРВНЫЕ	ТОК, А: АППАРАТУРА НА ВВОДЕ	ТОК, А: ПЛАВКИЕ ВСТАВКИ ПРЕДОХРАНИТЕЛЕЙ
ЩО-1	МПП-15	1.19			ПВ-3-25	
		0.25	1			1х10
		0.94	2			1х10
				3		1х6

1. ОСВЕТИТЕЛЬНЫЕ ЭЛЕКТРОСЕТИ ВЫПОЛНИТЬ КАБЕЛЕМ АВВГ ОТКРЫТО.
2. СИЛОВЫЕ ЭЛЕКТРОСЕТИ ВЫПОЛНИТЬ КАБЕЛЕМ АВВГ ОТКРЫТО И ПРОВОДОМ АПВ В ВИНИПЛАСТОВЫХ И СТАЛЬНЫХ ТРУБАХ.
3. РАСПРЕДЕЛИТЕЛЬНЫЕ: ПУНКТ ПР, ЩИТОК МПП-15 И МАГНИТНЫЕ ПУСКАТЕЛИ ПМА УСТАНОВИТЬ В КОТЕЛЬНОМ ЗАЛЕ НА СТЕНЕ НА ВЫСОТЕ 1.7 М ОТ ПОЛА.

01593-65

Н.КОНТР.	КАТИЛЮС		12.85
ГИП	ЯНКАУСКАС		12.85
НАЧ.СЕКТ	КАТИЛЮС		12.85
РУК.ГРУП.	МУРАЛЕНЕ		12.85
ИСПОЛНИЛ	ГАЙДАМАВИЧЕ		12.85

ПРИВЯЗАН

ИНВ.№

ТП 903-1-228.13.86 ЭМ

БЛОК ТЕПЛОАККУМУЛЯЦИОННОЙ КОТЕЛЬНОЙ С 6-Ю ЭЛЕКТРОВОДОНАГРЕВАТЕЛЯМИ ЭПЗ-100 / ВАРИАНТ В ЗЕРКАЛЬНОМ ИЗОБРАЖЕНИИ/

ПЛАНЫ ОСВЕТИТЕЛЬНЫХ И СИЛОВЫХ ЭЛЕКТРОСЕТЕЙ. КАБЕЛЬНЫЙ ЖУРНАЛ

СТАДИЯ	ЛИСТ	ЛИСТОВ
Р	3	

ИНСТИТУТ ПРОЕКТИРОВАНИЯ С/Х СТРОИТЕЛЬСТВА Г. КАУНАС

ФОРМАТ 22Г

ИНВ.№ ПОДЛ. | ПОДПИСЬ И ДАТА | ВЗАМЕН ИНВ.№

НАЧ.СЕКТОРА АС | НАЧ.СЕКТОРА А. БУЙНАЖИСЕ | НАЧ.СЕКТОРА ОВ ЧИЦУЛАВИЧ | НАЧ.СЕКТОРА ВК ГАЛИНИС

ВЕДОМОСТЬ РАБОЧИХ ЧЕРТЕЖЕЙ ОСНОВНОГО КОМПЛЕКТА

ЛИСТ	НАИМЕНОВАНИЕ	ПРИМЕЧАНИЕ
1	ОБЩИЕ ДАННЫЕ (ВАРИАНТ – В ЗЕРКАЛЬНОМ ИЗОБРАЖЕНИИ)	
2	СХЕМА ФУНКЦИОНАЛЬНАЯ И СХЕМА СОЕДИНЕНИЙ ВНЕШНИХ ПРОВОДОК ЭЛЕКТРОВОДОПОДОГРЕВАТЕЛЯ	ВАРИАНТ – В ЗЕРК. ИЗОБРАЖ.
3	СХЕМА ФУНКЦИОНАЛЬНАЯ ВСПОМОГАТЕЛЬНОГО ОБОРУДОВАНИЯ	— " —
4	СХЕМА ЭЛЕКТРИЧЕСКАЯ ПРИНЦИПИАЛЬНАЯ УПРАВЛЕНИЯ ЭЛЕКТРОВОДОПОДОГРЕВАТЕЛЕМ	— " —
5	СХЕМА ЭЛЕКТРИЧЕСКАЯ ПРИНЦИПИАЛЬНАЯ УПРАВЛЕНИЯ ЦИРКУЛЯЦИОННЫМИ НАСОСАМИ	— " —
6	СХЕМА ЭЛЕКТРИЧЕСКАЯ ПРИНЦИПИАЛЬНАЯ УПРАВЛЕНИЯ СЕТЕВЫМИ НАСОСАМИ	— " —
7	СХЕМА ЭЛЕКТРИЧЕСКАЯ ПРИНЦИПИАЛЬНАЯ ПРОГРАММНОГО УСТРОЙСТВА, СИГНАЛИЗАЦИИ И ПИТАНИЯ	— " —
8	СХЕМА СОЕДИНЕНИЙ ВНЕШНИХ ПРОВОДОК ВСПОМОГАТЕЛЬНОГО ОБОРУДОВАНИЯ	— " —
9	ПЛАН РАСПОЛОЖЕНИЯ	— " —

ВЕДОМОСТЬ СПЕЦИФИКАЦИЙ

ЛИСТ	НАИМЕНОВАНИЕ	ПРИМЕЧАНИЕ
2,3	СПЕЦИФИКАЦИИ ПРИБОРОВ И СРЕДСТВ АВТОМАТИЗАЦИИ	
4,5,6,7	СПЕЦИФИКАЦИИ ЭЛЕКТРОАППАРАТУРЫ	
2,8	СПЕЦИФИКАЦИИ КАБЕЛЕЙ, ПРОВОДОВ	
2,8	——— " ——— ТРУБ	

УСЛОВНЫЕ ОБОЗНАЧЕНИЯ

ОБОЗНАЧЕНИЕ	НАИМЕНОВАНИЕ
●	ОТБОРНОЕ УСТРОЙСТВО, ПЕРВИЧНЫЙ ИЗМЕРИТЕЛЬНЫЙ ПРИБОР.
▭	ПРИБОР, РЕГУЛЯТОР, ИСПОЛНИТЕЛЬНЫЙ МЕХАНИЗМ И ДР.

ВЕДОМОСТЬ ССЫЛОЧНЫХ И ПРИЛАГАЕМЫХ ДОКУМЕНТОВ

ОБОЗНАЧЕНИЕ	НАИМЕНОВАНИЕ	ПРИМЕЧАНИЕ
	ССЫЛОЧНЫЕ ДОКУМЕНТЫ	
ВСН 205-84	ИНСТРУКЦИЯ ПО ПРОЕКТИРОВАНИЮ	
	СИСТЕМ АВТОМАТИЗАЦИИ ТЕХНОЛОГИЧЕС-	
	КИХ ПРОЦЕССОВ.	
ГОСТ 21.404-85	АВТОМАТИЗАЦИЯ ТЕХНОЛОГИЧЕСКИХ ПРОЦЕССОВ.	
	ОБОЗНАЧЕНИЯ УСЛОВНЫЕ ПРИБОРОВ И СРЕДСТВ	
	АВТОМАТИЗАЦИИ В СХЕМАХ.	
РМ 4-106-82	СХЕМЫ ЭЛ. ПРИНЦИПИАЛЬНЫЕ. ТРЕБОВА-	
	НИЯ К ВЫПОЛНЕНИЮ.	
РМ 4-6-744.3	СХЕМЫ ВНЕШНИХ ПРОВОДОК И ПЛАНЫ	
	РАСПОЛОЖЕНИЯ СРЕДСТВ АВТОМАТИЗАЦИИ	
СНиП-II-35-76	НОРМЫ ПРОЕКТИРОВАНИЯ. КОТЕЛЬНЫЕ	
	УСТАНОВКИ.	
	ПРИЛАГАЕМЫЕ ДОКУМЕНТЫ	
АС01, АС02	СПЕЦИФИКАЦИИ ОБОРУДОВАНИЯ.	

ОБЩИЕ УКАЗАНИЯ

ПРОЕКТ АВТОМАТИЗАЦИИ КОТЕЛЬНОЙ ВЫПОЛНЕН ПО ЗАДАНИЮ ТЕПЛОТЕХНИЧЕСКОЙ ЧАСТИ ПРОЕКТА И ОХВАТЫВАЕТ КИП И А ТЕПЛОАККУМУЛЯЦИОННОЙ КОТЕЛЬНОЙ С 6-Ю ЭЛЕКТРОВОДОПОДОГРЕВАТЕЛЯМИ ЭП3-100. МЕСТНОЕ УПРАВЛЕНИЕ ЭЛЕКТРОВОДОПОДОГРЕВАТЕЛЯМИ ОСУЩЕСТВЛЯЕТСЯ ОТ ЩИТОВ УПРАВЛЕНИЯ, ПОЛУЧАЕМЫХ КОМПЛЕКТНО С КОТЛАМИ.

УПРАВЛЕНИЕ РАБОТОЙ КОТЕЛЬНОЙ ПО ВРЕМЕННОМУ ГРАФИКУ ОСУЩЕСТВЛЯЕТСЯ С ОБЩЕКОТЕЛЬНОГО ЩИТА УПРАВЛЕНИЯ. НА ЩИТЕ СМОНТИРОВАНА АППАРАТУРА УПРАВЛЕНИЯ РЕЦИРКУЛЯЦИОННЫМИ И СЕТЕВЫМИ НАСОСАМИ, ТАК ЖЕ ЦЕПИ БЛОКИРОВКИ И СИГНАЛИЗАЦИИ. ИЗМЕРЕНИЕ ТЕМПЕРАТУРЫ ВОДЫ В АККУМУЛЯТОРНЫХ БАКАХ ПРОИЗВОДИТСЯ ДИСТАНЦИОННО, С ПОМОЩЬЮ ДОГОНЕТРА, УСТАНОВЛЕННОГО НА ЩИТКЕ ИЗМЕРЕНИЙ.

ОХРАНА ТРУДА И ТЕХНИКА БЕЗОПАСНОСТИ

ПРОЕКТОМ ПРЕДУСМОТРЕНО:

1. ЗАЗЕМЛЕНИЕ МЕТАЛЛИЧЕСКИХ ЧАСТЕЙ ЭЛЕКТРОАППАРАТОВ, НОРМАЛЬНО НЕ НАХОДЯЩИХСЯ ПОД НАПРЯЖЕНИЕМ.
2. ДЛЯ МЕХАНИЗМОВ С ДИСТАНЦИОННЫМ УПРАВЛЕНИЕМ ПРЕДУСМОТРЕН АППАРАТ И МЕХАНИЗМА, ИСКЛЮЧАЮЩИЙ ДИСТАНЦИОННЫЙ ПУСК.
3. ОБСЛУЖИВАНИЕ МЕХАНИЗМОВ И СВЯЗАННУЮ С ЭТИМ ОХРАНУ ТРУДА, СМОТРИ В САНТЕХНИЧЕСКОЙ, ТЕПЛОМЕХАНИЧЕСКОЙ ЧАСТЯХ ПРОЕКТА.

НАСТОЯЩИЙ ПРОЕКТ СООТВЕТСТВУЕТ ДЕЙСТВУЮЩИМ НОРМАМ И ПРАВИЛАМ И ОБЕСПЕЧИВАЕТ БЕЗОПАСНУЮ ЭКСПЛУАТАЦИЮ ОБЪЕКТА ПРИ СОБЛЮДЕНИИ ПРЕДУСМОТРЕННЫХ ПРОЕКТОМ МЕРОПРИЯТИЙ ПО ВЗРЫВО, ВЗРЫВО-ПОЖАРНОЙ И ПОЖАРНОЙ БЕЗОПАСНОСТИ.

ГЛ. ИНЖЕНЕР ПРОЕКТА ЯНКАУСКАС

ГЛ. ИНЖЕНЕР ПРОЕКТА ПРИВЯЗЫВАЮЩЕЙ ОРГАНИЗАЦИИ

01593-66

ПРИВЯЗАН			
ИНВ. №			
ТП 903-1-228.13.86 А			
Н.КОНТ.	БУЗИАУСКАС		
НАЧ.ОТД.	ВИЛЧИНСКАС		
ГИП	ЯНКАУСКАС		
НАЧ.СЕКТ	БУЗИАУСКАС		
ИСП.	БЕКЕТОВАС		

БЛОК ТЕПЛОАККУМУЛЯЦИОННОЙ КОТЕЛЬНОЙ С 6-Ю ЭЛЕКТРОВОДОПОДОГРЕВАТЕЛЯМИ ЭП3-100	СТАДИЯ	ЛИСТ	ЛИСТОВ
	Р	1	9
ОБЩИЕ ДАННЫЕ ВАРИАНТ В ЗЕРКАЛЬНОМ ИЗОБРАЖЕНИИ	ГОССТРОЙ ЛИТОВСКОЙ ССР ИНСТИТУТ ПРОЕКТИРОВАНИЯ С/Х СТРОИТЕЛЬСТВА Г.КАУНАС		

ТИПОВОЙ ПРОЕКТ 903-1-228.13.86 АЛЬБОМ I

ИНВ. № ПОДЛ. | ПОДПИСЬ И ДАТА | ВЗАМ. ИНВ. №

КОПИРОВАЛА МИЗЕРЕНЕ

ФОРМАТ 22Г

СХЕМА ФУНКЦИОНАЛЬНАЯ

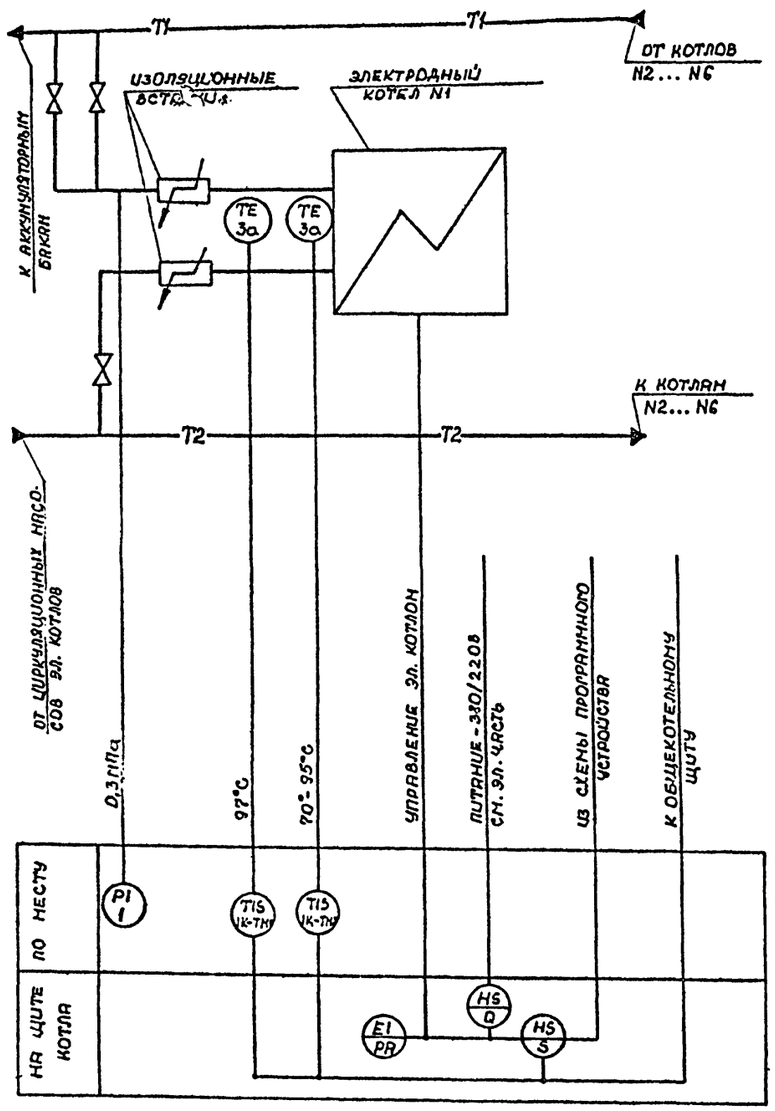

СХЕМА СОЕДИНЕНИЙ ВНЕШНИХ ПРОВОДОК

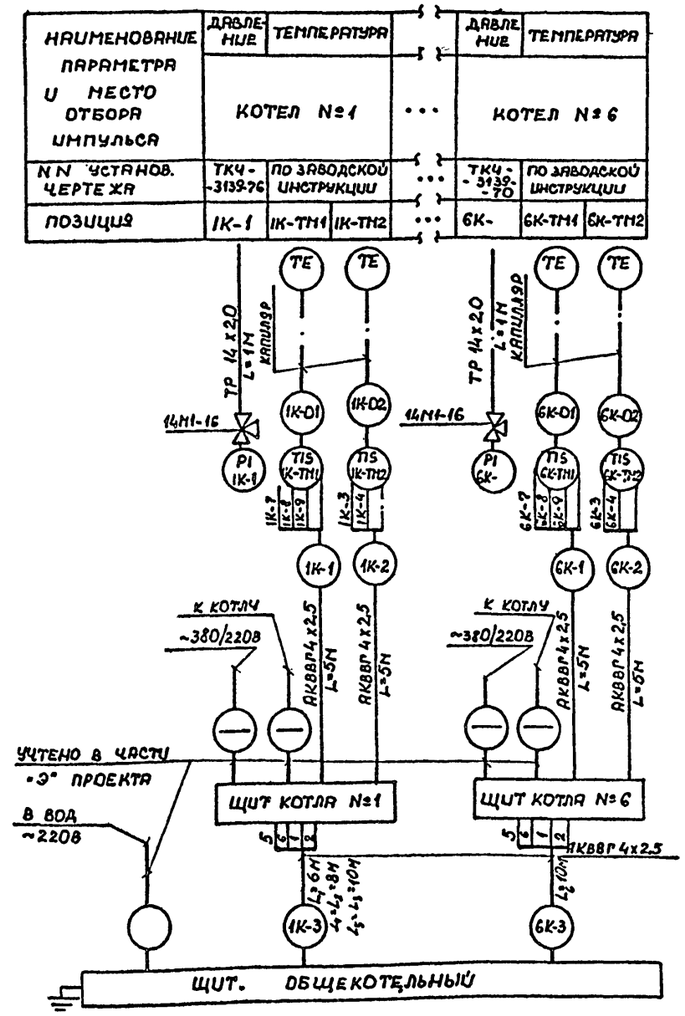

1. УСЛОВНЫЕ ОБОЗНАЧЕНИЯ ПРИБОРОВ ПРИНЯТЫ ПО ГОСТУ 21.404-85.
2. УСЛОВНЫЕ ОБОЗНАЧЕНИЯ ТРУБОПРОВОДОВ СООТВЕТСТВУЮТ ИХ ОБОЗНАЧЕНИЮ ПО ТЕПЛОТЕХНИЧЕСКОЙ ЧАСТИ ПРОЕКТА.
3. ПОЗИЦИИ ПРИБОРОВ И АППАРАТУРЫ СООТВЕТСТВУЮТ ИХ ОБОЗНАЧЕНИЮ ПО ПРИНЦИПИАЛЬНЫМ ЭЛЕКТРИЧЕСКИМ СХЕМАМ.
4. СХЕМА ВЫПОЛНЕНА ДЛЯ ОДНОГО КОТЛА НО АНАЛОГИЧНА ДЛЯ ВСЕХ КОТЛОВ. НА СХЕМЕ СОЕДИНЕНИЙ ВНЕШНИХ ПРОВОДОК И ПЛАНЕ РАСПОЛОЖЕНИЯ ПРИ ОБОЗНАЧЕНИИ ПРИБОРОВ ПОСЛЕ МАРКИ ПРОСТАВЛЯЮТСЯ ИНДЕКСЫ „К1...К6" СООТВЕТСТВУЮЩИЕ № КОТЛА.
5. ЭЛ. КОТЛЫ ЗАНУЛЕНЫ ЧЕРЕЗ ТОКОВОЕ РЕЛЕ, ПОЭТОМУ ПРИБОРЫ ТПГ-СК НЕ ЗАЗЕМЛЯТЬ СО СТОРОНЫ ЩИТА.

ПЕРЕЧЕНЬ ПРИБОРОВ ДЛЯ КОТЛА

ПОЗ. ОБОЗНАЧ.	НАИМЕНОВАНИЕ	КОЛ.	ПРИМЕЧАНИЕ
1K-2... 6K-2	МАНОМЕТР ПОКАЗЫВАЮЩИЙ. ШКАЛА ОТ 0 ДО 0,6 МПа	6	
1K-TM1, 1K-TM2, 6K-TM1, 6K-TM2	ТЕРМОМЕТР МАНОМЕТРИЧЕСКИЙ. ШКАЛА ОТ 0 ДО 160°С ТПГ-СК	12	КОМПЛЕКТНО С КОТЛАМИ

ПЕРЕЧЕНЬ МОНТАЖНЫХ МАТЕРИАЛОВ

ПОЗ. ОБОЗНАЧ.	НАИМЕНОВАНИЕ	КОЛ.	ПРИМЕЧАНИЕ
1	КАБЕЛЬ КОНТРОЛЬНЫЙ ГОСТ 1508-78Е АКВВГ 4x2.5	48	М
2	ТРУБА СТАЛЬНАЯ ГОСТ 8734-76 14x2	6	М
3	КРАН КОНТРОЛЬНЫЙ ТРЕХХОДОВОЙ 14М1-16	6	

01503-67

ТП 901-1-222.13.86 А

ГИП	ЭНКАУСКАС		
НАЧ. ОТД. И КОНТР.	ВАЙЧИНСКАС		
НАЧ. СЕКТ.	БУЙНАУСКАС		
ИСП.	БУЙНАУСКАС		
	БЕКЕТОВАС		

БЛОК ТЕПЛОАККУМУЛЯЦИОННОЙ КОТЕЛЬНОЙ С 6-10 ЭЛЕКТРОВОДОПОДОГРЕВАТЕЛЯМИ ЭП3-400/2

СХЕМА ФУНКЦИОНАЛЬНАЯ И СХЕМА СОЕДИНЕНИЙ ВНЕШНИХ ПРОВОДОК ЭЛЕКТРОВОДОПОДОГРЕВАТЕЛЯ

СТАДИЯ	ЛИСТ	ЛИСТОВ
Р	2	9

ГОССТРОЙ ЛИТОВСКОЙ ССР ИНСТИТУТ ПРОЕКТИРОВАНИЯ СЕЛЬСКОХОЗЯЙСТВЕННОГО СТРОИТЕЛЬСТВА Г. КАУНАС

ПРИВЯЗАН

ИНВ. №

ТИПОВОЙ ПРОЕКТ

АЛЬБОМ I

901-1-222.13.86

ИНВ. № ПОДЛ. | ПОДПИСЬ И ДАТА | ВЗАМ. ИНВ. №

КОПИРОВАЛ МАЗЕРЕНЕ

ФОРМАТ 220

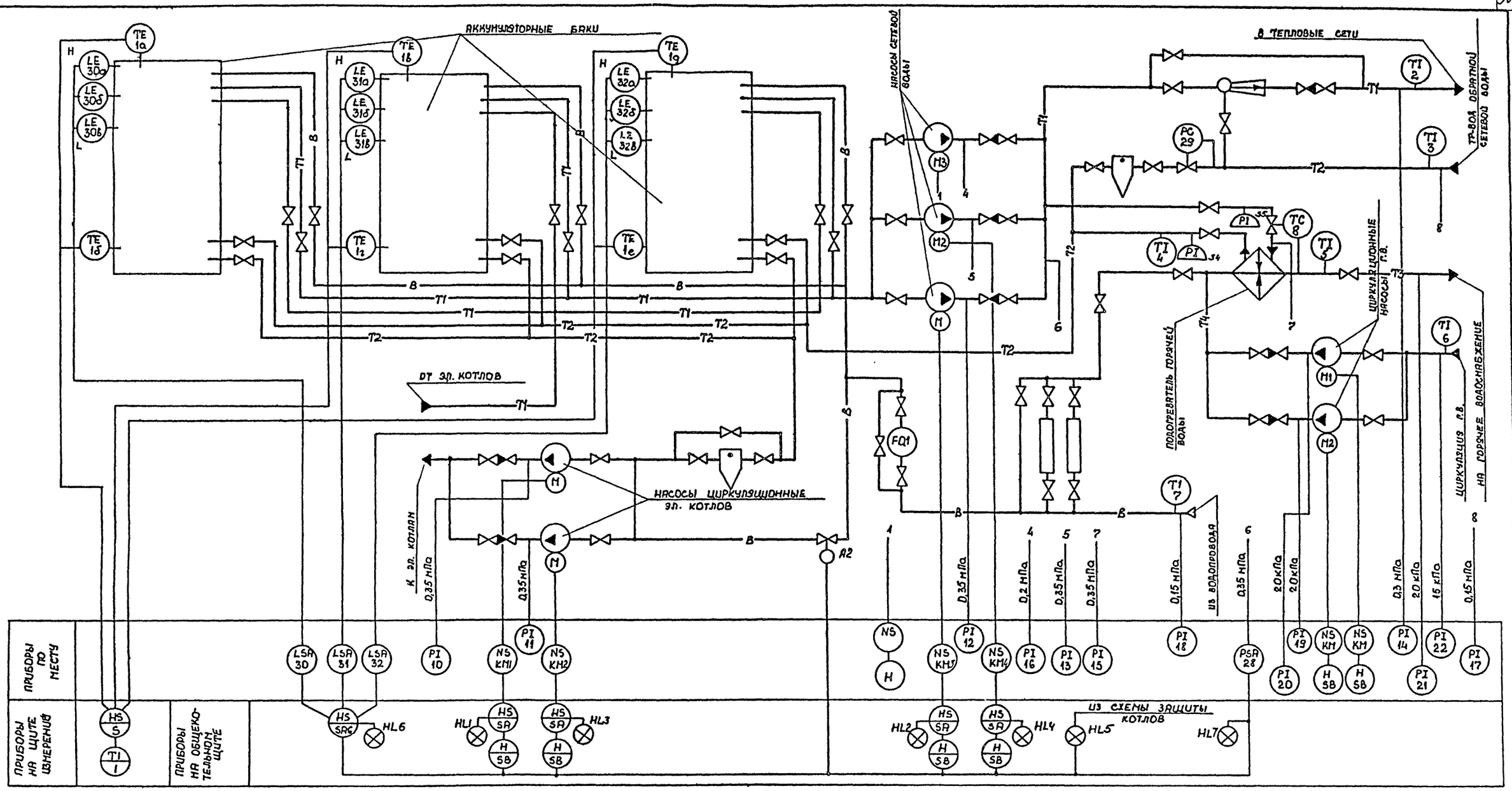

ПЕРЕЧЕНЬ ПРИБОРОВ И СРЕДСТВ АВТОМАТИКИ

ПОЗ. ОБОЗНАЧ.	НАИМЕНОВАНИЕ	КОЛ.	
1	ЛОГОМЕТР ПИРОМЕТРИЧЕСКИЙ ЩИТОВОЙ. ПРЕДЕЛЫ ИЗМЕРЕНИЯ ОТ 0 ДО 100°С ШЛ 69000	1	
1а...1е	ТЕРМОПРЕОБРАЗОВАТЕЛЬ СОПРОТИВЛЕНИЯ МЕДНЫЙ ТСМ-0879. 5Ц-2821-427-15 Гр 50М	6	
2...7	ТЕРМОМЕТР ТЕХНИЧЕСКИЙ В ОПРАВЕ. ГОСТ 2823-73*Е ТТ У4 1 160 14;	6	
8	РЕГУЛЯТОР ТЕМПЕРАТУРЫ ПРЯМОГО ДЕЙСТВИЯ РТ ДО - 20	1	УЧТЕН В ЧАСТИ „ОВ"
10...15	МАНОМЕТР ПОКАЗЫВАЮЩИЙ. ШКАЛА ОТ 0 ДО 0,6 МПа 06-11к100	5	
16...18	МАНОМЕТР ПОКАЗЫВАЮЩИЙ. ШКАЛА ОТ 0 ДО 0,4 МПа. ОБМ1-100	3	
19...22	МАНОМЕТР ПОКАЗЫВАЮЩИЙ. ШКАЛА ОТ 0 ДО 0,16 МПа. ОБМ1-100	4	
28	ДАТЧИК-РЕЛЕ ДАВЛЕНИЯ ДД-0,25-11	1	
30...32	РЕГУЛЯТОР СИГНАЛИЗАТОР УРОВНЯ ЭРСУ-3	3	

1. УСЛОВНЫЕ ОБОЗНАЧЕНИЯ ПРИБОРОВ ПРИНЯТЫ ПО ГОСТ 21.404-85.
2. УСЛОВНЫЕ ОБОЗНАЧЕНИЯ ТРУБОПРОВОДОВ СООТВЕТСТВУЮТ ИХ ОБОЗНАЧЕНИЮ ПО ТЕПЛОТЕХНИЧЕСКОЙ ЧАСТИ.
3. БУКВЕННЫЕ ОБОЗНАЧЕНИЯ ЭЛЕКТРОАППАРАТУРЫ СООТВЕТСТВУЮТ ОБОЗНАЧЕНИЯМ ПО ПРИНЦИПИАЛЬНОЙ ЭЛЕКТРИЧЕСКОЙ СХЕМЕ.

01593-68

ТП 903-1-223.13.86 А

ГИП	ЗНИКАУСКАС		15.12
НАЧ.ОТД.	ВОЛЧИНСКАС		15.12
Н.КОНТР.	БУЗНАУСКАС		15.12
НАЧ.СЕКТ.	БУЗНАУСКАС		15.12
ИСП.	БЕЧЕТОВАС		15.12

ПРИВЯЗАН

ИНВ. №

БЛОК ТЕПЛОАККУМУЛЯЦИОННОЙ КОТЕЛЬНОЙ С 6-Ю ЭЛЕКТРОДОПОДОГРЕВАТЕЛЯМИ ЭП3-100.12

СХЕМА ФУНКЦИОНАЛЬНАЯ ВСПОМОГАТЕЛЬНОГО ОБОРУДОВАНИЯ

СТАДИЯ	ЛИСТ	ЛИСТОВ
Р	3	9

ГОССТРОЙ ЛИТОВСКОЙ ССР ИНСТИТУТ ПРОЕКТИРОВАНИЯ СЕЛЬСКОХОЗЯЙСТВЕННОГО СТРОИТЕЛЬСТВА Г.КАУНАС

ТИПОВОЙ ПРОЕКТ 903-1-223.13.86 АЛЬБОМ I

ВЗАМ. ИНВ. № | ПОДПИСЬ И ДАТА | ИНВ. № ПОДЛ.

КОПИРОВАЛ МОЗЕРЕНЕ

ФОРМАТ 22Г

СХЕМА ЭЛЕКТРИЧЕСКАЯ ПРИНЦИПИАЛЬНАЯ

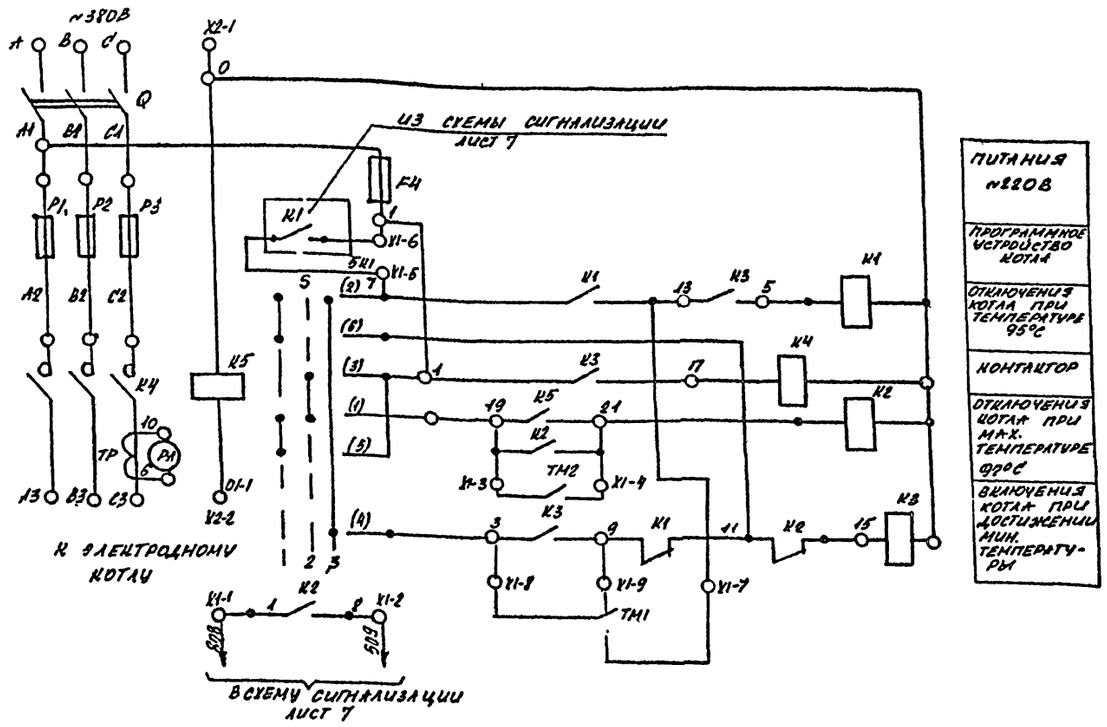

1. СХЕМА ЭЛЕКТРИЧЕСКАЯ ПРИНЦИПИАЛЬНАЯ УПРАВЛЕНИЯ ЭЛЕКТРОДНЫМ КОТЛОМ СКОПИРОВАНА С ЗАВОДСКОЙ ИНСТРУКЦИИ.

ПЕРЕЧЕНЬ ЭЛЕКТРОАППАРАТУРЫ НА ЩИТЕ КОТЛА

ПОЗ. ОБОЗН.	НАИМЕНОВАНИЕ	КОЛ.	ПРИМЕЧАНИЕ
F1...F3	ПРЕДОХРАНИТЕЛЬ ПН2-250-10 У3 $I_{ном}$=200А	3	
PA	ПРЕДОХРАНИТЕЛЬ ППТ-10У3 $I_{ном}$ 10А	1	
	ПЛ. ВСТАВ. ВТ0-6У3 $I_{ном}$=6А	1	
K1; K2	РЕЛЕ РПУ-0-461 ~220В	2	
K3	ПУСКАТЕЛЬ ПМЛ 1100 04 ~220В	1	
K4	КОНТАКТОР КТ 6023Б У3Б ~220В	1	
K5	РЕЛЕ МАКСИМАЛЬНОГО ТОКА РТ40/50	1	
S	ТУМБЛЕР П2Т-1	1	
PA	АМПЕРМЕТР Э377 (Э365-1) ШКАЛА 0-200А	1	
TP	ТРАНСФОРМАТОР ТОКА Т0,66 200/5	1	
Q	РУБИЛЬНИК РЛ5-35320-00У3 250А	1	
	АППАРАТУРА НА ЩИТЕ УПРАВЛЕНИЯ		
K20	ПРОМЕЖУТОЧНОЕ РЕЛЕ ПРОГРАММЫ ВРЕМЕНИ	1	
	АППАРАТУРА ПО МЕСТУ		
TM1 TM2	ТЕРМОМЕТР МАНОМЕТРИЧЕСКИЙ СИГНАЛИЗИРУЮЩИЙ ТПГ-СК	2	

01593-69

ТП 903-1-226.13.86 А

Н. КОНТ.	БУРНАУСКАС			95.12
НАЧ. ОТД.	ВИЛЧИНСКАС			95.12
ГИП	АНКУДЕВИЧ			95.12
НАЧ. СЕКТ.	БУРНАУСКАС			95.12
ИСП.	БЕЛЕТОВАС			95.12

Привязан

Инв. №

БЛОК ТЕПЛОАККУМУЛЯЦИОННОЙ КОТЕЛЬНОЙ С 6-Ю ЭЛЕКТРОВОДОПОДОГРЕВАТЕЛЯМИ ЭПЗ-100

СХЕМА ЭЛЕКТРИЧЕСКАЯ ПРИНЦИПИАЛЬНАЯ УПРАВЛЕНИЯ ЭЛЕКТРОВОДОПОДОГРЕВАТЕЛЯМИ ЭПЗ-100

СТАДИЯ	ЛИСТ	ЛИСТОВ
Р	4	9

ГОССТРОЙ АССР ИНСТИТУТ ПРОЕКТИРОВАНИЯ СЕЛЬСКОХОЗЯЙСТВЕННОГО СТРОИТЕЛЬСТВА г. КАУНАС

ФОРМАТ 22I

Инв. № подл. | Подпись и дата | Взам. инв. №

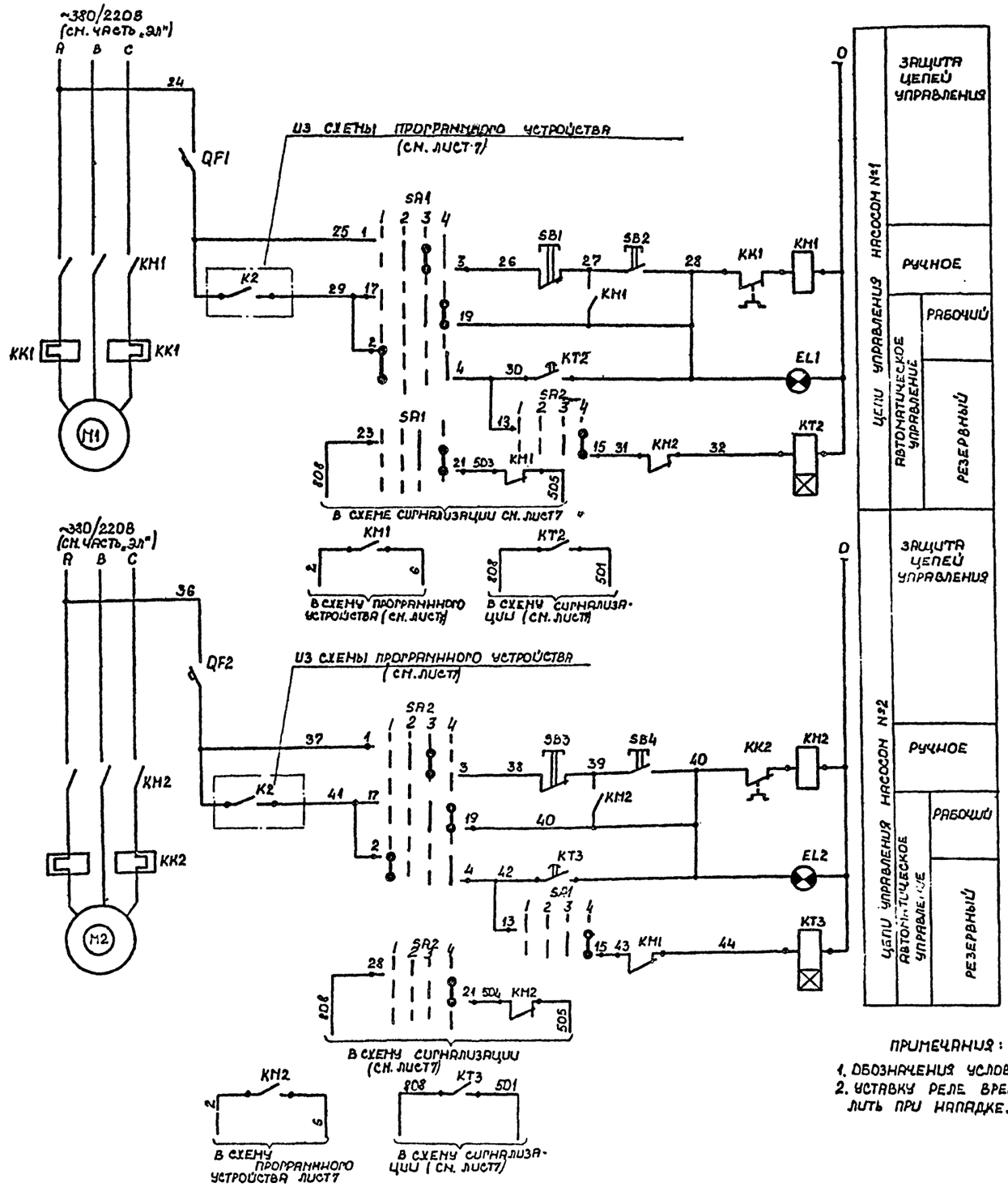

ДИАГРАММА РАБОТЫ КОНТАКТОВ ПЕРЕКЛЮЧАТЕЛЯ „SA1"/„SB2"

ПМО445-111888/XI ДВ

ТИП ПОДВИЖНОГО КОНТАКТА	НОМЕР КОНТАКТА	ПОЛОЖЕНИЕ РУКОЯТКИ -90	-45	+0	+45
		РЕЗЕРВНЫЙ	ОТКЛЮЧЕНО	РУЧНОЕ	РЕЗЕРВНЫЙ
		1	2	3	4
1	1-3			X	
	2-4	X			
8	13-15				X
8	17-19				X
8	21-23				X

ПЕРЕЧЕНЬ АППАРАТУРЫ

ПОЗ. ОБОЗН.	НАИМЕНОВАНИЕ	КОЛ.	ПРИМЕЧАНИЕ
	НА ЩИТЕ ОБЩЕКОТЕЛЬНОМ		
SA1 SA2	ПЕРЕКЛЮЧАТЕЛЬ ПМО 645-111888/XI-ДВ ~220В СА	2	СМ. ДИАГРАММУ
SB1 SB2	КНОПКА ИСПОЛНЕНИЕ 2 КЕ-011	2	
SB3 SB4	КНОПКА ИСПОЛНЕНИЕ 2 КЕ-011	2	
EL1 EL2	АРМАТУРА СИГНАЛЬНАЯ С ЗЕЛЕНОЙ ЛИНЗОЙ ~220В АМЕ 2232 11143	2	КОМПЛЕКТНО С РЕЗИСТОРАМИ И ЛАМПОЙ
KT2 KT3	РЕЛЕ ВРЕМЕНИ ПНЕВМАТИЧЕСКОЕ ~220В РВП 72-3221	2	
QF1 QF2	АВТОМАТИЧЕСКИЙ ВЫКЛЮЧАТЕЛЬ А63 $I_н$=2,5А	2	
	ПО МЕСТУ		
KM1, KK1 KM2, KK2	МАГНИТНЫЙ ПУСКАТЕЛЬ С ТЕПЛОВЫМ РЕЛЕ КАТУШКА ~220В	2	УЧТЕНО В ЧАСТИ Э
M1, M2	ЭЛЕКТРОДВИГАТЕЛЬ ~380/220В	2	КОМПЛЕКТНО С НАСОСОМ

ПРИМЕЧАНИЯ:

1. ОБОЗНАЧЕНИЯ УСЛОВНЫЕ ПО ГОСТУ:
2. УСТАВКУ РЕЛЕ ВРЕМЕНИ ОПРЕДЕЛИТЬ ПРИ НАЛАДКЕ.

01593-20

ТП 903-1-228 13.86 А

ГИП	ЗИКРАУСКАС		
НАЧ. ОТД.	ВИЛЮНИНСКАС		
Н. КОНТР.	БУЗНАУСКАС		
НАЧ. СЕКТ.	БУЗНАУСКАС		
ГСП	БЕЖЕТОВАС		

БЛОК ТЕПЛОАККУМУЛЯЦИОННОЙ КОТЕЛЬНОЙ С 6-Ю ЭЛЕКТРОВОДОНАГРЕВАТЕЛЯМИ ЭП3-100/2

СХЕМА ЭЛЕКТРИЧЕСКАЯ ПРИНЦИПИАЛЬНАЯ УПРАВЛЕНИЯ ЦИРКУЛЯЦИОННЫМИ НАСОСАМИ

СТАДИЯ	ЛИСТ	ЛИСТОВ
Р	5	9

ГОССТРОЙ ЛИТ. ССР ИНСТИТУТ ПРОЕКТИРОВАНИЯ СЕЛЬСКОХОЗЯЙСТВЕННОГО СТРОИТЕЛЬСТВА г. КАУНАС

ПРИВЯЗАН

ИНВ. №

КОПИРОВАЛА МИЗЕРЕНЕ

ФОРМАТ 22Г

АЛЬБОМ I

ТИПОВОЙ ПРОЕКТ

ИНВ. № ПОДЛ. | ПОДПИСЬ И ДАТА | ВЗАМ. ИНВ. №

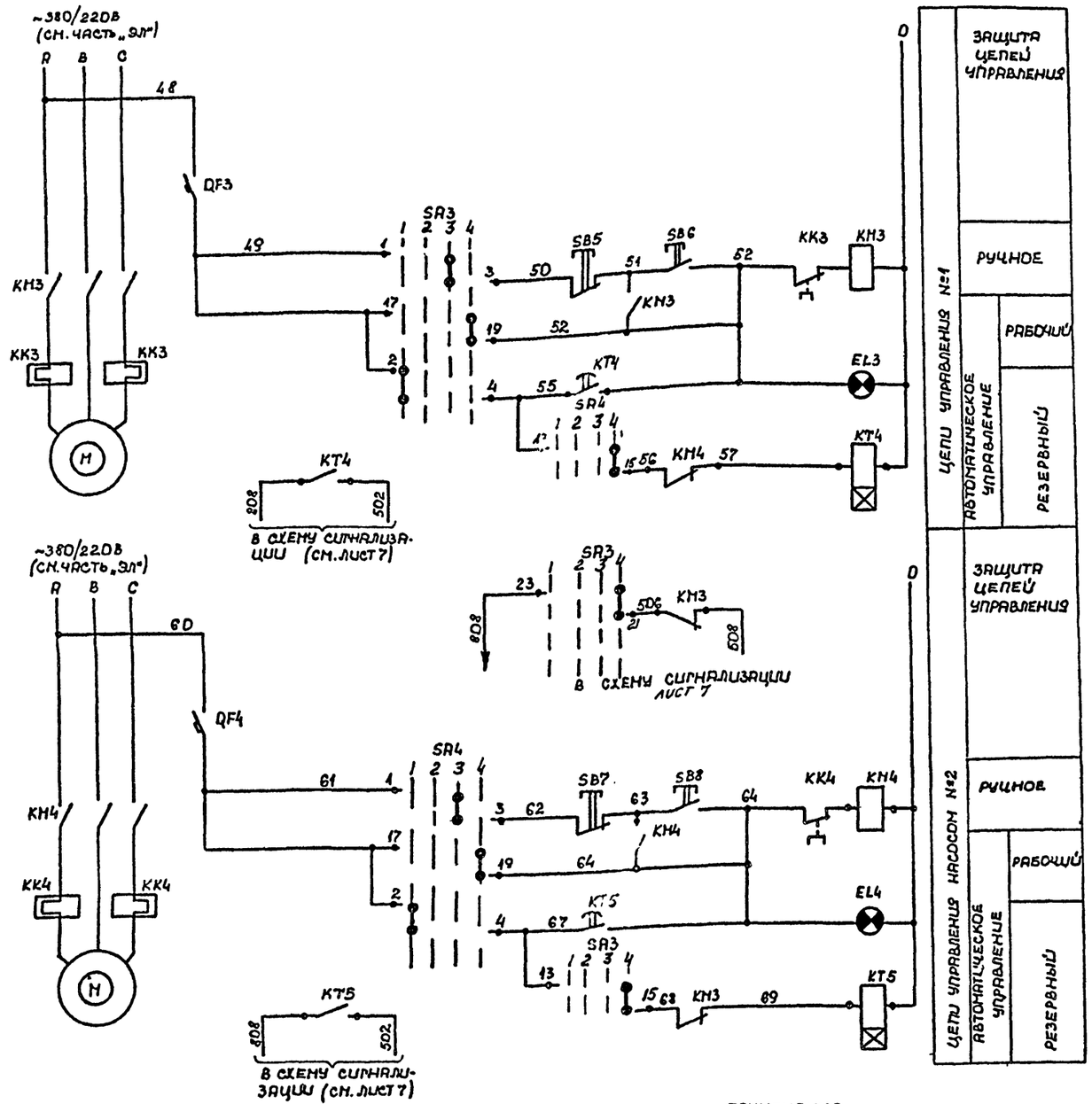

ПРИМЕЧАНИЯ:

1. ОБОЗНАЧЕНИЯ УСЛОВНЫЕ ГРАФИЧЕСКИЕ ПО ГОСТУ 2755-74.
2. УСТАВКУ РЕЛЕ ВРЕМЕНИ ОПРЕДЕЛИТЬ ПРИ НАЛАДКЕ.

ДИАГРАММА РАБОТЫ КОНТАКТОВ ПЕРЕКЛЮЧАТЕЛЯ (SA3, SA4)

ПМО 645-111888/УТ-ДВ

ТИП ПОДВИЖНОГО КОНТАКТА	НОМЕР КОНТАКТА	ПОЛОЖЕНИЕ РУКОЯТКИ -90°	-45°	0°	+45°
		РЕЗЕРВНЫЙ	ОТКЛЮЧЕНО	РУЧНОЕ	РАБОЧИЙ
		1	2	3	4
1	1-3			X	
	2-4	X			
8	13-15				X
8	17-19				X
8	21-23				X

ПЕРЕЧЕНЬ АППАРАТУРЫ

ПОЗ. ОБОЗН.	НАИМЕНОВАНИЕ	КОЛ.	ПРИМЕЧАНИЕ
	НА ЩИТЕ ОБЩЕКОТЕЛЬНОМ		
SA3 SA4	ПЕРЕКЛЮЧАТЕЛЬ ПМО 645-111888/УТ ~220В 6А	2	СМ. ДИАГРАММУ
SB5 SB6	КНОПКА ИСПОЛНЕНИЕ 2; КЕ-011	2	
SB7 SB8	КНОПКА ИСПОЛНЕНИЕ 2; КЕ-011	2	
EL3 EL4	АРМАТУРА СИГНАЛЬНАЯ С ЗЕЛЕНОЙ ЛИНЗОЙ ~220В АМЕ-2232 111 У3	2	КОМПЛЕКТНО С РЕЗИСТОРАМИ И ЛАМПОЙ
KT4 KT5	РЕЛЕ ВРЕМЕНИ ПНЕВМАТИЧЕСКОЕ ~220В РВП72-3221	2	
QF3 QF4	АВТОМАТИЧЕСКИЙ ВЫКЛЮЧАТЕЛЬ А-63 $I_н$ = 2,5А		
	ПО МЕСТУ		
KM3, KK3 KM4, KK4	МАГНИТНЫЙ ПУСКАТЕЛЬ С ТЕПЛОВЫМ РЕЛЕ, КАТУШКА ~220В	2	УЧТЕНО В ЧАСТИ „ЭЛ"
M3; M4	ЭЛЕКТРОДВИГАТЕЛЬ ~380/220В	2	КОМПЛЕКТНО С НАСОСОМ

01593-71

ТП 903-1-228.13.86 А

Н.КОНТР.	БУЗНАУСКАС		
НАЧ.ОТД.	ВИЛЬЧИНСКАЯ		
ГИП	ЭНКАУСКАС		
НАЧ.СЕКТ.	БУЗНАУСКАС		
ИСП.	БЕКЕТОВАС		

БЛОК ТЕПЛОАККУМУЛЯЦИОННОЙ КОТЕЛЬНОЙ С 6-Ю ЭЛЕКТРОВСАСОПОДОГРЕВАТЕЛЯМИ ЭПЗ-100

СТАДИЯ	ЛИСТ	ЛИСТОВ
Р	6	9

СХЕМА ЭЛЕКТРИЧЕСКАЯ ПРИНЦИПИАЛЬНАЯ УПРАВЛЕНИЯ СЕТЕВЫМИ НАСОСАМИ

ГОССТРОЙ ЛИТОВСКОЙ ССР ИНСТИТУТ ПРОЕКТИРОВАНИЯ СЕЛЬСКОХОЗЯЙСТВЕННОГО СТРОИТЕЛЬСТВА г. КАУНАС

ПРИВЯЗАН

ИНВ. №

ТИПОВОЙ ПРОЕКТ

ИНВ. № ПОДЛ. | ПОДПИСЬ И ДАТА | ВЗАМ. ИНВ. №

КОПИРОВАЛ МИЗЕРЕНЕ

ФОРМАТ 22Г

СХЕМА ПРОГРАММНОГО УСТРОЙСТВА

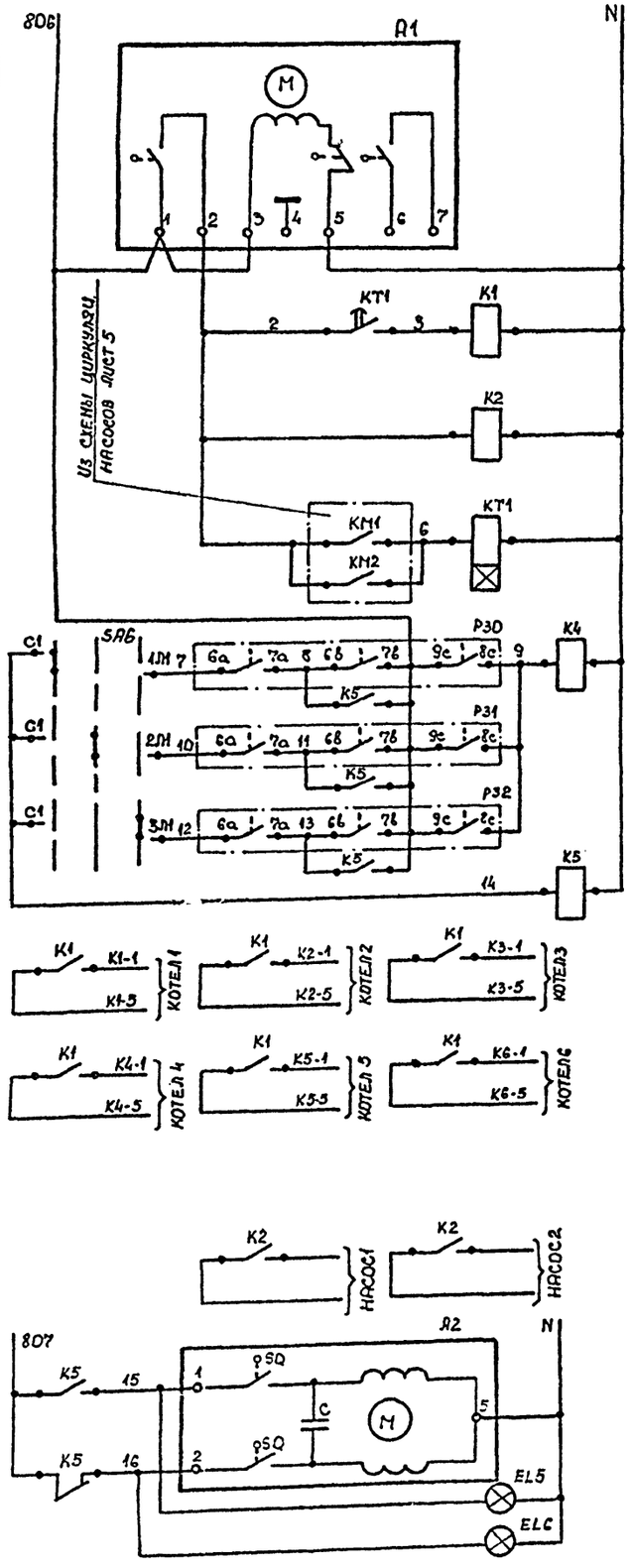

ПИТАНИЕ	
ПРОГРАММА РАБОТЫ КОТЛОВ И НАСОСОВ	
ВЫСОКИЙ УРОВЕНЬ В АККУМУЛЯТОРНЫХ БАКАХ	
НИЗКИЙ УРОВЕНЬ В АККУМУЛЯТОРНЫХ БАКАХ	
В ЦЕПИ УПРАВЛЕНИЯ ЭЛЕКТРОДНЫМИ КОТЛАМИ (СМ. ЛИСТ 4)	
В ЦЕПИ УПРАВЛЕНИЯ ЦИРКУЛЯЦИОННЫМИ НАСОСАМИ (СМ. ЛИСТ 3)	
УПРАВЛЕНИЕ КЛАПАНА С ЭЛЕКТРИЧЕСКИМ ИСПОЛНИТЕЛЬНЫМ МЕХАНИЗМОМ	ОТКРЫТИЕ
	ЗАКРЫТИЕ
	ОТКРЫТИЕ
	ЗАКРЫТИЕ

СХЕМА СИГНАЛИЗАЦИИ

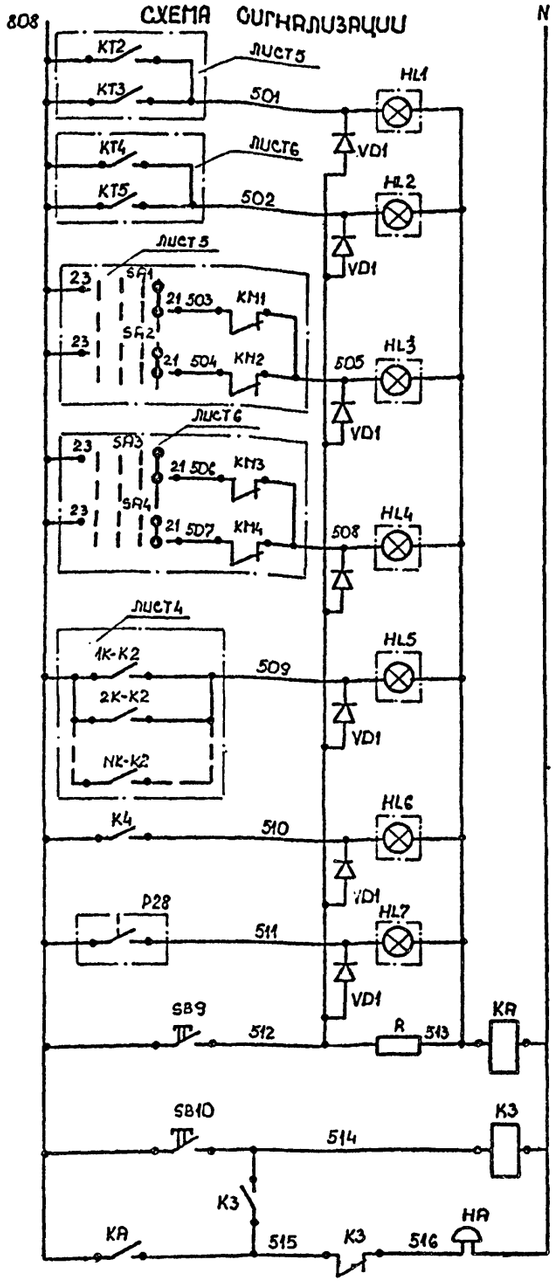

АВР ЦИРКУЛЯЦИОННЫХ НАСОСОВ	
АВР СЕТЕВЫХ НАСОСОВ	
ОТКЛЮЧЕНИЕ ЦИРКУЛЯЦИОННЫХ НАСОСОВ	
ОТКЛЮЧЕНИЕ СЕТЕВЫХ НАСОСОВ	
АВАРИЙНОЕ ОТКЛЮЧЕНИЕ КОТЛОВ	
АВАРИЙНО ВЫСОКИЙ УРОВЕНЬ В БАКЕ	
НЕТ ДАВЛЕНИЯ В ЛИНИИ СЕТЕВОЙ ВОДЫ	
ОПРОБОВАНИЕ СИГНАЛИЗАЦИИ	
СЪЕМ ЗВУКОВОЙ СИГНАЛИЗАЦИИ	
ЗВУКОВОЙ СИГНАЛ	

СХЕМА ПИТАНИЯ

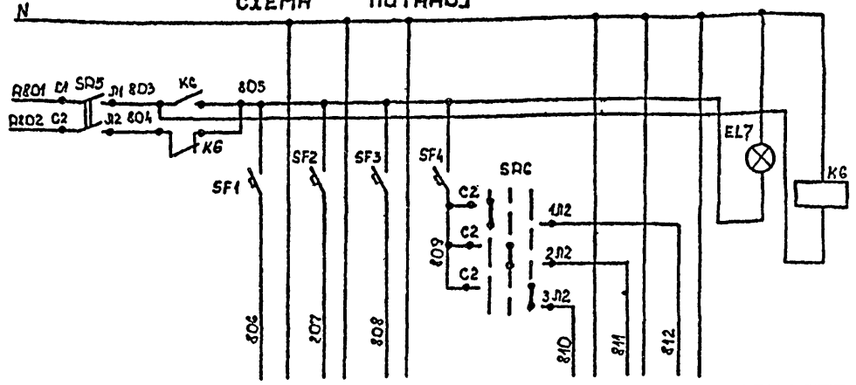

НАИМЕНОВАНИЕ ПРИБОРА ИЛИ ЦЕПИ	ПРОГРАММНОЕ УСТРОЙСТВО	ЭЛЕКТРИЧЕСКИЙ КЛАПАН	ЦЕПИ СИГНАЛИЗАЦИИ	ВЫБОР ЭРСУ	ПИТАНИЕ ЭРСУ №1	ПИТАНИЕ ЭРСУ №2	ПИТАНИЕ ЭРСУ-3	НАЛИЧИЕ НАПРЯЖЕНИЯ	АВР ЩИТА
МЕСТО УСТАНОВКИ	ОБЩЕКОТЕЛЬНЫЙ ЩИТ								

ПЕРЕЧЕНЬ ПРИБОРОВ И АППАРАТУРЫ

ПОЗ. ОБОЗН.	НАИМЕНОВАНИЕ	КОЛ.	ПРИМЕЧАНИЕ
	ЩИТ ОБЩЕКОТЕЛЬНЫЙ		
SB 9 SB10	КНОПКА КЕ-011УЗ ИСП.1	2	
SA5	ПЕРЕКЛЮЧАТЕЛЬ ПАКЕТНЫЙ ПП2-10/Н2	1	
SA6	ПЕРЕКЛЮЧАТЕЛЬ ПАКЕТНЫЙ ПП2-10/Н3	1	
A1	ПРОГРАММНОЕ РЕЛЕ ВРЕМЕНИ 2РВМ	1	
K1	РЕЛЕ ПРОМЕЖУТОЧНОЕ 8 з.к. ~220В РПУ-2-568003	1	
K2...K6	РЕЛЕ ПРОМЕЖУТОЧНОЕ 4з.к.+4р.к. РПУ-2-564403	5	
KT1	РЕЛЕ ВРЕМЕНИ ПНЕВМАТИЧЕСКОЕ ~220В РВП-72-3221-00У4	1	
KA	РЕЛЕ ТОКОВОЕ 0,2А РТ-40/0,2	1	
SF1...SF4	АВТОМАТИЧЕСКИЙ ВЫКЛЮЧАТЕЛЬ А-63М $I_н$ = 2,5А	4	
EL5	ЛАМПА СИГНАЛЬНАЯ В АРМАТУРЕ ~220В АМЕ-2232III У3, ЛИНЗА ЗЕЛЕНАЯ	1	
EL6	ЛАМПА СИГНАЛЬНАЯ В АРМАТУРЕ ~220В АМЕ-2242 III У3. ЛИНЗА ЖЕЛТАЯ	1	
EL7	ЛАМПА СИГНАЛЬНАЯ В АРМАТУРЕ ~220В АМЕ-22/2 III У3, ЛИНЗА КРАСНАЯ	1	
HL1-HL7	ТАБЛО СВЕТОВОЕ НАЛОЕ ТСМ С ЛАМПОЙ РНЦ-220-10	7	
R	РЕЗИСТОР 25 ВТ, 1 КОМ ПЭ-25	1	
VD1...VD7	ДИОД ПОЛУПРОВОДНИКОВЫЙ 400В 0,3А Д226Б	7	
	АППАРАТУРА ПО ПЕСТУ		
P30...P32	РЕГУЛЯТОР СИГНАЛИЗАТОР УРОВНЯ ЭРСУ-3	3	
A2	ЭЛЕКТРИЧЕСКИЙ ИСПОЛНИТЕЛЬНЫЙ МЕХАНИЗМ ~220В М30	1	ПО ПРОЕКТУ ЧАСТИ "ОВ"
HA	ЗВОНОК ГРОМКОГО БОЯ НЗ-1	1	
P28	ДАТЧИК-РЕЛЕ ДАВЛЕНИЯ ДД-0,25-II	1	

ДИАГРАММА ЗАМЫКАНИЯ КОНТАКТОВ ПЕРЕКЛЮЧАТЕЛЯ SA6

СОЕДИНЕНИЕ КОНТАКТОВ	ПОЛОЖЕНИЕ РУКОЯТКИ			
	0	I	II	III
	—	ЭРСУ№1	ЭРСУ№2	ЭРСУ№3
C1-1Л1		X		
C1-2Л1			X	
C1-3Л1				X
C2-1Л2		X		
C2-2Л2			X	
C2-3Л2				X

01503-72

ТП 903-1-222.13.86 А

ГИП	Янкуский			
Нач.отд.	Зимачинский			
Н.контр.	Бозанский			
Нач.сект.	Сычайский			
Исп.	Бекетов			

БЛОК ТЕПЛОАККУМУЛЯЦИОННОЙ КОТЕЛЬНОЙ С 6-Ю ЭЛЕКТРОВОДОНАГРЕВАТЕЛЯМИ ЭГВ-400 кВт

СТАДИЯ	ЛИСТ	ЛИСТОВ
Р	7	9

СХЕМА ЭЛЕКТРИЧЕСКАЯ ПРИНЦИПИАЛЬНАЯ ПРОГРАММНОГО УСТРОЙСТВА, СИГНАЛИЗАЦИИ И ПИТАНИЯ

Тюменский Промстройпроект Институт электрических сетей сельскохозяйственного строительства

ПРИВЯЗАН

ИНВ. №

Альбом I

Типовой проект 903-1-222.13.86

Инв.№ подл. | Подпись и дата | Взам. инв. №

Копировала Мизерене

Формат 22Г

01503-72

Наименование параметра и место отбора импульса	Уровень			Температура		Уровень			Температура		Уровень			Температура		Давление		Температура	Регулятор пропуска	Давление			Температура	Регулятор температуры	Давление			Температура
	Аккумуляторные баки															Напорные патрубки насосов циркуляции		Ввод водопровода		Тр-вод перепуска	Напорные патрубки сетевых насосов			В тепловые сети		Тр-вод сетевой воды к подогревателю			
	№1					№2					№3																	
Обозначение монтажного чертежа	ТМ4-122-74			13ТМ4-147-75		ТМ4-122-74			13ТМ4-147-75		ТМ4-122-74			13ТМ4-147-75		ТК4 3139-70		ТК4 3136-70	ТМ4 142-75	—	ТК4 3139-70			ТК4 3136-70	ТМ4 142-75	—	ТМ4-3139-70		ТМ4-143-75
Позиция	30а	30б	30в	1а	1б	31а	31б	31в	1в	1г	32а	32б	32в	1д	1е	10	11	18	7	50	12	16	13	14	2	8	8а	34	15	35	4

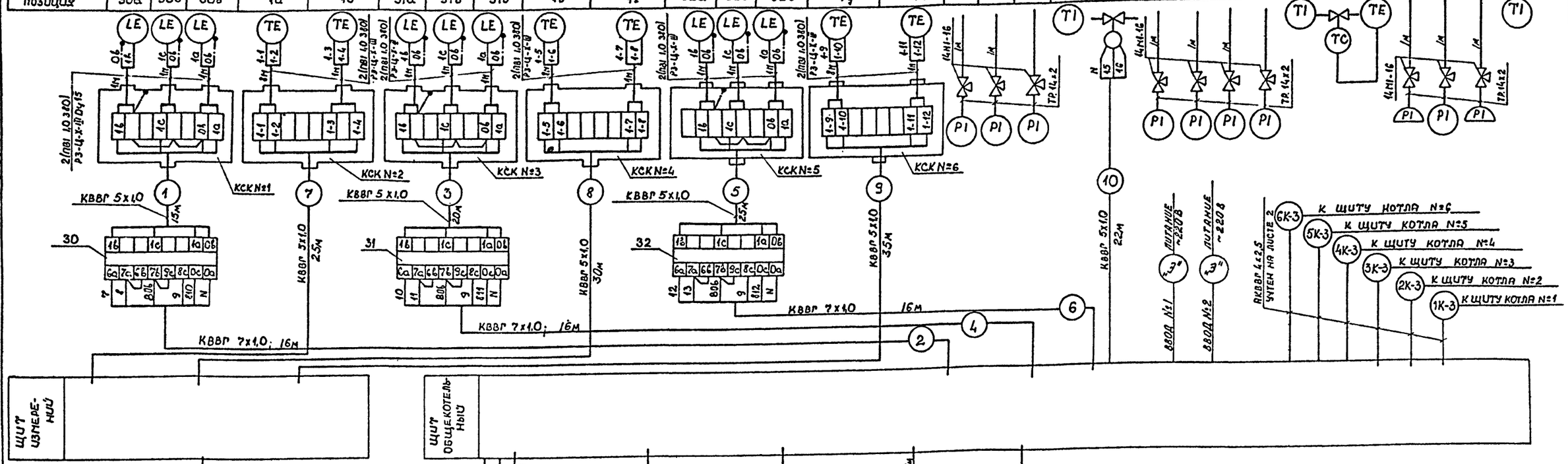

Перечень монтажных материалов

Поз. обозн.	Наименование	Кол.	Примечание
1.	Кабель контрольный ГОСТ 1508-78Е КВВГ 5х1,0	190	м
2.	Кабель контрольный ГОСТ 1508-78Е КВВГ 7х1,0	48	м
3.	Кабель контрольный ГОСТ 1508-78Е АКВВГ 10х2,5	56	м
4.	Кран контрольный трехходовой 14М1-16	12	
5.	Вентиль запорный 15кч18п	1	
6.	Коробка соединительная КСК-8	6	
7.	Провод монтажный ПВ-1 1,0 380 ГОСТ 6323-79	72	м
8.	Рукав гибкий металлический ТУ22-3988-77 Р3-Ц-Х-III Ду15	36	м
9	Труба стальная ГОСТ 8734-75	20	„м"
10	Кабель силовой ГОСТ 16442-80	7	„м"

28	17	3	6	22	20	19	21	5	КМ1	КМ2	КМ3	КМ4	НА
2ТМ4-226-76	ТК4 3136-70	ТМ4-142-75		ТК4 3136-70	ТК4-3137-70		ТК4-3137-70	ТМ4 143-45	—				
Тр-вод в систему	Тр-вод из системы отопления	Тр-вод из системы п.в.		Напорные патрубки насосов р.в.			Тр-вод в систему п.в.		На стене				
Давление	Температура	Давление						Температуры	Управление насосами				

Привязан

Инв. №

ГИП	Янкуская		
Нач. отд.	Вильинская		
Н. контр.	Бушанская		
Нач. сект.	Бушанская		
Исп.	Бекетова		

ТП 903-1-227.13.86 Р

51593-73

Блок теплоаккумуляционной котельной с 4-10 электрокотлами и водоводогреватели 903-1-227.2

Схема соединений внешних проводок вспомогательного оборудования

Стадия	Лист	Листов
Р	8	9

Типовой проект

Альбом I

Инв. № подл. | Подпись и дата | Взам. инв. №

Копировала Низерене

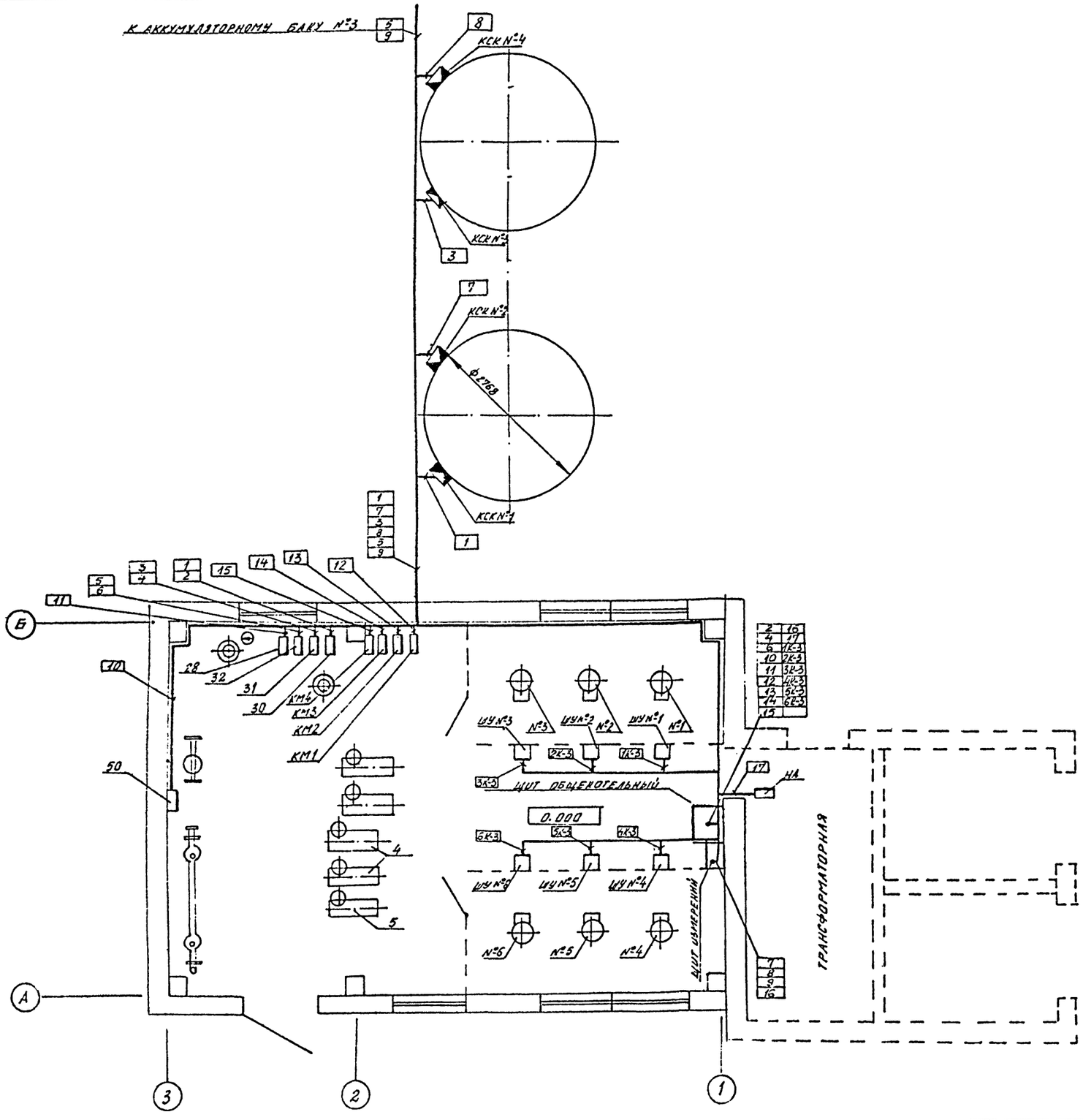

1. ПОЗИЦИИ МОНТИРУЕМЫХ ПРИБОРОВ И АППАРАТУРЫ, А ТАКЖЕ НУМЕРАЦИЯ И ТИПЫ КАБЕЛЕЙ СООТВЕТСТВУЮТ СХЕМЕ СОЕДИНЕНИЙ ВНЕШНИХ ПРОВОДОК.
2. МОНТАЖ ПРИБОРОВ И СРЕДСТВ АВТОМАТИЗАЦИИ ВЫПОЛНИТЬ СОГЛАСНО СТРОИТЕЛЬНЫМ НОРМАМ И ПРАВИЛАМ СН И ПД-34-74 ГОССТРОЯ СССР.

01593-74

				ТП 903-1-221.13.86 А			
	ГИП	ЯНКАУСКАС					
	НАЧ. ОТД.	ЗИЛУНИСЕ					
ПРИВЯЗАН	Н. КОНТР.	БУЗНАУСКАС		БЛОК ТЕПЛОАККУМУЛЯЦИОННОЙ КОТЕЛЬНОЙ С 6-Ю ЭЛЕКТРОПОДОГРЕВАТЕЛЯМИ ЭПЗ-100 ×2	СТАДИЯ	ЛИСТ	ЛИСТОВ
	НАЧ. СЕКТ.	БУЗНАУСКАС			Р	9	
	СТ. ИНЖ.	МАКСВИТЕНАС		ПЛАН РАСПОЛОЖЕНИЯ (ВАРИАНТ – В ЗЕРКАЛЬНОМ ИЗОБРАЖЕНИИ)	ГОСАГРОПРОМ ЛИТ. ССР ИНСТИТУТ ПРОЕКТИРОВАНИЯ С/Х СТРОИТЕЛЬСТВА Г. КАУНАС		
ИНВ. №							

ТИПОВОЙ ПРОЕКТ 903-1-221.13.86 АЛЬБОМ I

ЦЕНТРАЛЬНЫЙ ИНСТИТУТ
ТИПОВОГО ПРОЕКТИРОВАНИЯ ГОССТРОЯ СССР
МИНСКИЙ ФИЛИАЛ

220600, г.Минск, ул.К.Маркса, 32

Сдано в печать 27.04.1987г.
Заказ № 260 Тираж 700 экз.
Изд.№ г.Каунас. , ИПСХС.
903-1-228.13.86. а.Т. ч.2
Цена 2-89