ТИПОВОЙ ПРОЕКТ

264-12-142

СЕЛЬСКИЙ ДОМ КУЛЬТУРЫ С ЗАЛОМ НА 400 МЕСТ, СПОРТЗАЛОМ 12×24 МЕТРОВ СО СТЕНАМИ ИЗ КИРПИЧА

СОСТАВ ПРОЕКТА

АЛЬБОМ-О МАТЕРИАЛЫ ДЛЯ ПРИВЯЗКИ И ЧЕРТЕЖИ НУЛЕВОГО ЦИКЛА РАБОТ
АЛЬБОМ-I ЧАСТЬ-1 АРХИТЕКТУРНО-СТРОИТЕЛЬНЫЕ И ТЕХНОЛОГИЧЕСКИЕ ЧЕРТЕЖИ
ЧАСТЬ-2 СТАЛЬНЫЕ ВИТРАЖИ
АЛЬБОМ-II ЧЕРТЕЖИ САНИТАРНО-ТЕХНИЧЕСКИХ СИСТЕМ И УСТРОЙСТВ
АЛЬБОМ-III ЧАСТЬ-1 ЭЛЕКТРОТЕХНИЧЕСКИЕ ЧЕРТЕЖИ, ЧАСТЬ-2 КИНОТЕХНИКА
АЛЬБОМ-IV ЧЕРТЕЖИ МЕХАНИЧЕСКОГО НЕСТАНДАРТИЗИРОВАННОГО ОБОРУДОВАНИЯ
АЛЬБОМ-V ЗАДАНИЕ ЗАВОДАМ-ИЗГОТОВИТЕЛЯМ
АЛЬБОМ-VI СМЕТЫ
АЛЬБОМ-VII ЗАКАЗНЫЕ СПЕЦИФИКАЦИИ
АЛЬБОМ-VIII ДОПОЛНИТЕЛЬНЫЙ АЛЬБОМ К МЕРОПРИЯТИЯМ, ПОВЫШАЮЩИМ ТЕПЛОВУЮ ЗАЩИТУ ЗДАНИЯ
АЛЬБОМ-IX СМЕТЫ. ДОПОЛНИТЕЛЬНЫЙ АЛЬБОМ К МЕРОПРИЯТИЯМ, ПОВЫШАЮЩИМ ТЕПЛОВУЮ ЗАЩИТУ ЗДАНИЯ

13699-02
ЦЕНА 12-36

АЛЬБОМ-I

ЧАСТЬ 1

УТВЕРЖДЕН ГОСГРАЖДАНСТРОЕМ ПРИКАЗОМ N 321 ОТ 29 ДЕКАБРЯ 1973 г.
РАБОЧИЕ ЧЕРТЕЖИ АЛЬБОМОВ О-VII ВВЕДЕНЫ В ДЕЙСТВИЕ ЦНИИЭП ЗРЕЛИЩНЫХ ЗДАНИЙ И СПОРТИВНЫХ СООРУЖЕНИЙ ИМ. Б.С. МЕЗЕНЦЕВА ПРИКАЗОМ N 116 ОТ 20 ОКТЯБРЯ 1975 г.
АЛЬБОМОВ VIII-IX ВВЕДЕНЫ В ДЕЙСТВИЕ ПРИКАЗОМ N 24 ОТ 3.III.82 г.

РАЗРАБОТАН
ЦНИИЭП ЗРЕЛИЩНЫХ ЗДАНИЙ И СПОРТИВНЫХ СООРУЖЕНИЙ им. Б.С. МЕЗЕНЦЕВА

© МФ ЦИТП Госстроя СССР, 1988 г.

СОДЕРЖАНИЕ АЛЬБОМА I
ЧАСТЬ 1

Наименование чертежа	Лист	Стр.
1	2	3
Содержание альбома I часть 1	1	2
Пояснительная записка	2	3
Чертежи марки „АС" и „ТЧ"		
План 1-го этажа м.о. „1-5"	АС-1и	4
План 1-го этажа м.о. „5-13"	АС-2	5
План 2-го этажа м.о. „1-5"	АС-3и	6
План 2-го этажа м.о. „5-13"	АС-4	7
План зрительного зала	АС-5	8
Планы рабочих галлерей	АС-6	9
План кровли	АС-7	10
Разрез „1-1"	АС-8	11
Разрез „2-2" м.о. „1-5"	АС-9	12
Разрез „2-2" м.о. „5-13"	АС-10	13
Разрез „3-3"	АС-11	14
Фасады в осях „1-13" и „13-1"	АС-12	15
Фасады в осях „А-Л" и „Л-А"	АС-13	16
План санузлов и конструктивные детали	АС-14	17
Фрагменты главного фасада. Фрагменты кирпичной кладки	АС-15	18
План и развертки стен спортивного зала. Размещение оборудования	АС-16	19
Развертка стены зрительного зала по оси „Б"	АС-17	20
Развертка стены зрительного зала по оси „И"	АС-18	21
Развертка стены зрительного зала по оси „5"	АС-19	22
Решетки „ВР-1"; „ВР-2"; „РД-1"; „РД-2"; „ВР-3"; „РД-3"	АС-20	23
Планы потолков вестибюля, фойе, холла с размещением светильников	АС-21	24
План потолка зрительного зала, маркировка каркасов	АС-22	25
Детали потолка зрительного зала. Подвесные каркасы „К-1"÷„К-8"	АС-23	26
Конструктивные детали потолка зрительного зала. Решетка РД-5	АС-24	27
Развертки стен фойе. Решетка РД-4	АС-25	28
Дверные блоки ПД-1, ПД-2. Шкафы ПХ-1, ПХ-2	АС-26	29
Ворота склада декораций В-3А; В-3Б. Окно ОР-1 /звукоаппаратной/	АС-27	30
Детали полов	АС-28	31
Стойка гардероба, детали гардероба	АС-29	32
Ограждение лестницы Л-1	АС-30	33
Шкафчик закрытый Ш-I-2. Фасад. Вид сбоку. Разрез. Спецификация	АС-31	34
Пояснительная записка. Узлы к шкафчику Ш-I-2. I, II, VI, X.	АС-32	35
Шкафчик закрытый тип-II-2. Разрезы по А-Е и Ж-Н	АС-33	36
Шкафчик закрытый Ш-I-2. Разрезы по А-Б В-Г. Узлы. Упор.	АС-34	37
Шкафчик закрытый Ш-I-2. Запор-защелка. Шпингалет-защелка. Разрез А-Б. Детали. Спецификация.	АС-35	38
Скамья С-1	АС-36	39
Дверь Д-2. Навесной щит ЩН-1. Решетка. Динамика РД-6	АС-37	40
Лестница Л-13 /Л-14/, окно кинопроекцион. рама. Ограждения. Дверь наружная Д-10-И1 Д-10-И2.	АС-38	41
Перечень оборудования спортивного зала.	АС-39	42
Чертежи марки „Т.Ч."		
Технологическая часть буфета.	ТЧ-1	43
Технологическая часть библиотечной группы	ТЧ-2	44
Чертежи марки „КС"		
План перекрытия на отм. 3.000 сечения 1-1÷3-3 в осях „1-5".	КС-1	45
План перекрытия на отм. 3.000 в осях 5-13	КС-2	46
Перекрытие на отм. 3.000 сечения 4-4÷15-15	КС-3	47
Перекрытие на ♥ 3.000 сечения 16-16÷22-22. Спецификация, выборка, расход материалов	КС-4	48
План покрытия в осях „1-5"	КС-5	49
План покрытия в осях „5-13"	КС-6	50
Планы покрытия. Сечения 4-4÷19-19	КС-7	51
Планы покрытия. Спецификация. Расход материалов	КС-8	52
Конструкция вентшахты N1. Сечения, спецификация	КС-9	53
Конструкция вентшахты N2. Сечения. Спецификации.	КС-10	54
Монтажная схема балок, колосниковой и штанкетной площадок. Сечения.	КС-11	55
Монтажная схема балок рабочих галерей на отм. 6.200 8.700. Сечения.	КС-12	56
Сечения по рабочим галереям на отм. 6.200 и 8.700. Спецификация. Выборка древесины	КС-13	57
Развертка стен сценической коробки	КС-14	58
Монолитные балки МБ-1 и МБ-2. Армирование. Спецификация.	КС-15	59
Монолитные балки МБ-3, МБ-4, МБ-5, МБ-6. Армирование. Спецификации.	КС-16	60
Монолитные балки МБ-7, МБ-8, МБ-9 колонна К-1 и опорная подушка ОП-1. Армирование. Спецификация	КС-17	61
План перемычек на отм. – 1.200; 3.000 выше 7.000	КС-18	62
Спецификация перемычек.	КС-19	63
Спецификация перемычек. Спецификация металла.	КС-20	64
Конструкция декоративной стенки зрительного зала в осях „5-9" по оси „Б". Сечения, узлы.	КС-21	65
Конструкция декоративной стенки зрительного зала по оси „5". Сечения, узлы, спецификация.	КС-22	66
План металлич. каркаса подвесного потолка зрительного зала. Узлы, сечения.	КС-23	67
Сечения и узлы по металлическому каркасу подвесного потолка зрительного зала и софитной галереи. Спецификация	КС-24	68
План козырька и сечения. Армирование монолитных балок МБ-10, МБ-11, МБ-12 и МБ-12А. Сечения.	КС-25	69
Армирование плиты козырька главного входа. Сечения. Детали утепления балок. Расположение закладных в плане.	КС-26	70
Армирование балки МБ-13. Спецификация стали, закладных деталей. Расход материалов на козырек.	КС-27	71
Лестница Л-1. Планы, разрезы	КС-28	72
Лестница Л-1 Узлы. Спецификации	КС-29	73
Лестница Л-2, Л-7 Планы. Разрез.	КС-30	74
Лестница Л-2; Л-7 Узлы, Спецификация	КС-31	75
Лестница Л-6. Разрез, Планы, Спецификация.	КС-32	76
Лестница Л-6. Узлы	КС-33	77
Лестница Л-15 Планы. Разрез	КС-34	78
Лестница Л-15. Узлы. Разрез	КС-35	79
Металлические детали крепления спортивного оборудования зала	КС-36	80
Закладные детали ММ-18÷ММ-35. Анкера А-2÷А-5; А-8÷А-10; А-12÷А-16; Спецификация	КС-37	81
Опорные подушки ОП2 и ОП3. Расположение закладных деталей в балке МБ-3. Спецификации.	КС-38	82

Согласовано

Здания и сооружения спортивных ГА инж. мост. ГА АИ. пр-та ГА МИЖ пр-та пм. Н.П. Бесмезенцева Руководитель арх. гр. Москва

Ст. инж. Носкова; Инж. Горшков; Ст. ГА. Леонтьев; Проверил Горшков; Нач. Зимелихина; Гл. арх. Захаров

Внесены изменения
Гл. арх. пр. / Горшков / 7/I-79г

1975	Сельский дом культуры с залом на 400 мест, спортзалом 12х24 метров со стенами из кирпича.	Содержание альбома I Часть 1. Чертежи марки АС, ТЧ и КС	Типовой проект 264-12-142	Альбом I часть 1	Лист 1и

Формат 22 13699-02 2

Пояснительная записка.

I. Общая часть. Типовой проект сельского Дома культуры с залом на 400 мест, спортзалом I2x24 м. со стенами из кирпича разработан на основании технического проекта, утвержденного Государственным комитетом по гражданскому строительству и архитектуре при Госстрое СССР приказом № 32I от 29 декабря I973 года.

Авторы проекта:
Архитектор А.Горшков
Архитектор Б.Захаров
Инженер - М.Зимелихина

Рабочие чертежи архитектурно-строительной части разработаны мастерской № 4 ЦНИИЭП зрелищных зданий и спортивных сооружений им. Б.С.Мезенцева.

II. Характеристика здания.

Класс здания	- II
Степень долговечности	- II
Степень огнестойкости	- II

III. Архитектурно-планировочная часть.

Здание сельского Дома культуры предназначается для строительства на центральных усадьбах хозяйств с населением до 2-х тысяч жителей и тяготеющим населением в радиусе I0 км. до 6 тысяч жителей, а также в рабочих поселках. Здание включает в себя зрелищную группу с фойе и залом на 400 мест, клубную группу помещений и спортивный зал с группой вспомогательных помещений.

Все три группы помещений размещены с расчетом их независимой работы: фойе, зрительный зал, спортивный зал и кружковые комнаты могут функционировать независимо друг от друга. Общий гардероб и санузлы размещены на I-м этаже при вестибюле.

Наружная отделка здания.

Кирпичные стены с наружной стороны облицовываются светлым однорядным 7-ми целевым лицевым кирпичом /ГОСТ 7484-69/ с расшивкой швов.

Цоколь здания и входных площадок облицовывается керамической плиткой "кабанчик".

Внутренние поверхности декоративных элементов на главном фасаде между пилястрами могут облицовываться кирпичом другого цвета. Поверхности козырька главного входа оштукатуриваются и окрашиваются красками ПВА.

Проемы по оси I3 заполняются деревянными спаренными переплетами, а остальные проемы - стальными двойными витражами трубчатого сечения с деревянными обкладками изнутри. Наружные ступени - бетонные. Кровля с внутренними водостоками.

Типовой проект разработан в соответствии с действующими нормами и правилами и предусматривает мероприятия, обеспечивающие взрывобезопасность и пожаробезопасность при эксплуатации здания.

Главный архитектор проекта А.Горшков

Внутренняя отделка.

Основные помещения оштукатуриваются и окрашиваются. Стены спортзала изнутри облицовываются лицевым кирпичом. Потолки вестибюля - подвесные штукатурные. Потолки зрительного зала подвесные из асбоцементных плит.

Полы - мозаичные, паркетные, досчатые, линолеум.

Конструктивная часть.

В конструктивном отношении клуб представляет собой кирпичное здание с жесткой конструктивной схемой.

В качестве основания принят условный грунт, не пучинистый, не посадочный, естественной влажности с $R_н = 2^{кг}/_{см^2}$ на уровне подошвы фундаментов.

Грунтовые воды условно приняты ниже отметки фундаментов.

Фундаменты стен - ленточные из сборных железобетонных фундаментных плит по серии I.II2-I.

Стены подвала выполняются из сборных бетонных блоков по серии I.II6-I. Стены подвала, испытывающие боковое давление грунта, усиливаются монолитными железобетонными вставками.

Горизонтальную гидроизоляцию стен подвала выполнять из слоя цементного раствора состава I:2, толщиной 20 мм. Вертикальную гидроизоляцию принимать обмазочной с нанесением механизированным способом нефтяного битума или мастики в два слоя.

Несущие стены, наружные выкладываются из глиняного пустотелого кирпича пластического прессования с 78 пустотами и γ=I450 марки "I00" ГОСТ 63I6-74 на растворе марки "50" с одновременной облицовкой наружных поверхностей керамическим лицевым однорядным кирпичом ГОСТ 7484-69 с расшивкой швов.

Внутренние несущие стены выкладываются из глиняного обыкновенного кирпича пластического прессования марки "I00" ГОСТ 530-7I.

Перегородки и внутренние самонесущие стены выкладываются из глиняного обыкновенного кирпича пластического прессования марки "75" ГОСТ 530-7I на растворе марки "50".

Междуэтажные перекрытия и покрытие выполняются из железобетонных пустотных настилов по серии I.I4I-I ; I.24I-I.

Покрытие зрительного зала выполняется из сборных железобетонных предварительно-напряженных плит - серия I.465-7 по сборным железобетонным предварительно-напряженным балкам по каталогу ИИ-03-02 альбом I09.

Покрытие спортивного зала выполняется из сборных железобетонных предварительно-напряженных плит по серии I.465-3.

Портальный проем ℓ = 9,0м перекрывается монолитной железобетонной балкой МБ-I.

Кровля- совмещенная, с утеплителем пенобетона γ=300 кг/м3. Гидроизоляционный ковер из 4-х слоев рубероида на битумной мастике с защитным слоем гравия. Водостоки внутренние.

Лестницы из наборных ступеней серии I.I55-I по металлическим косоурам, оштукатуриваемым по сетке и из сборных маршей и площадок по серии I.250-I.

Наибольший вес монтажного элемента 8,9 т.

Проект разработан для летних условий производства работ. При производстве работ в зимнее время руководствоваться дополнительными указаниями приведенными ниже.

Указание по производству работ в зимнее время.

Строительство Дома культуры в зимнее время способом замораживания вести с соблюдением требований СНиП Ш-Б.4-72.7 и следующих замечаний:

I. О предельных высотах стен.

I. Стены, развязанные по высоте перекрытия через 3м. могут быть выложены на всю проектную высоту.

2. Стены, развязанные по высоте реже, чем через 3 м могут быть возведены без дополнительных креплений на высоту при толщине стены 38 см. - 2,3 м, при толщине стен 5I см - 3,0 м, при толщине стены 64 см - 3,8 м.

При возведении стен способом замораживания на большую высоту необходимо предусмотреть мероприятия по раскреплению стен через 3 м. по высоте.

II. О временных креплениях стен.

I. Все свободностоящие, / не развязанные по верху плитами, балками и т.п./, стены во время возведения способом замораживания на случай оттепелей необходимо раскрепить подкосами или растяжками, связывающими стены друг с другом через 4 м. по длине стены.

2. Все балки передающие сосредоточенную нагрузку на стены, возведенные способом замораживания, необходимо на время оттаивания подпереть стойками на клиньях до набора 70% прочности кладки под опорой, при монтажной нагрузке на перекрытия не более I00 кг/м2.

III. О применении химических добавок.

Применение химических добавок к раствору возможно в соответствии со специальной конструкцией.

Противопожарные мероприятия.

Здание Дома культуры запроектировано в соответствии с "Противопожарными нормами" СНиП П-А.5-70.

Для эвакуации из зрительного зала предусмотрено 4 выхода, из них 2- непосредственно на улицу.

Для эвакуации из спортивного зала предусмотрено 2 выхода, из них 1- непосредственно на улицу.

Система пожарной сигнализации разрабатывается при привязке проекта.

1975	Сельский дом культуры с залом на 400 мест, спортзалом 12×24 метров со стенами из кирпича	Пояснительная записка	Типовой проект 264-12-142	Альбом I часть 1	Лист 2

Согласовано: Горшков; Проверил; Михлинский; Леонтьев; Гошиков; Зимелихина; Захаров; Рук. мастер. гл. арх.-пр-та; Гл. инж.-пр-та; Рук. гр. арх.; Зрелищных зданий и спортивных сооружений им. Б.С. Мезенцева, Москва

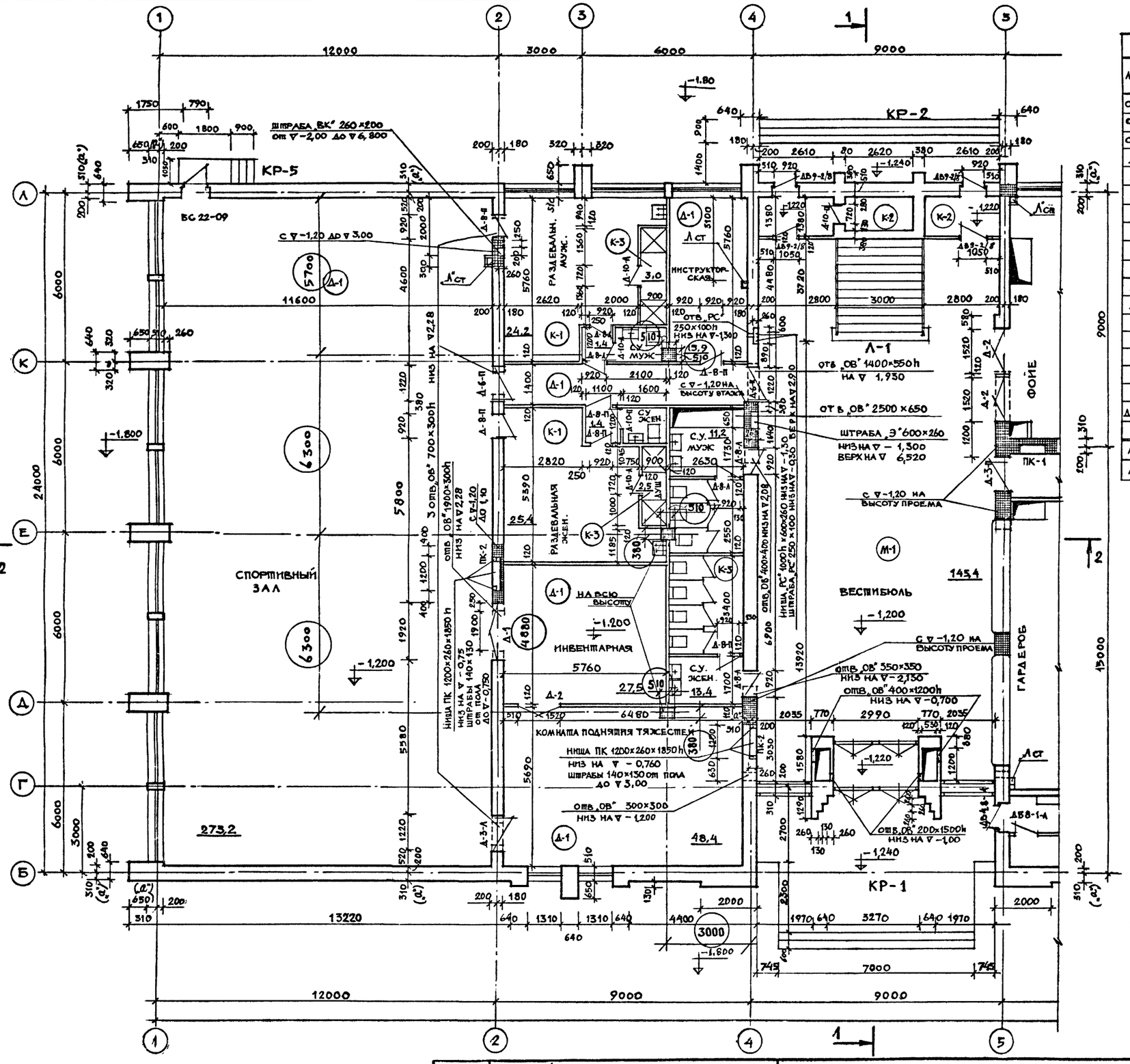

СПЕЦИФИКАЦИЯ СТОЛЯРНЫХ ИЗДЕЛИЙ НА 1 ЭТ.

МАРКА	НАИМЕНОВАНИЕ	ГАБАРИТЫ ШИР.	ГАБАРИТЫ ВЫС.	КОЛ-ВО ПРАВ.	КОЛ-ВО ЛЕВ.	ОБЩ.	АЛЬБОМ	ПРИМЕЧАН.
ОС 15-18	ОКОННЫЙ БЛОК	1747	1464	–	–	7	СЕР. III-03-01 АЛЬБ. 49 Л. 44	
ОС 12-12	—— " ——	1133	1164	–	–	1	Л. 46	
ОС 15-09	—— " ——	880	1464	–	–	2	Л. 41	
Д-1	ДВЕРЬ ГЛУХАЯ	1876	2394	–	–	1	СЕР. III-03-01 АЛЬБ. 49. Л. 1.	
Д-2	—— " ——	1476	2394	–	–	4	Л. 3	*
Д-3	—— " ——	1174	2394	1	2	3	Л. 5	
Д-6	—— " ——	1176	2094	2	–	2	Л. 9	
Д-8	—— " ——	874	2094	11	10	21	Л. 13	
Д-10	—— " ——	674	2094	4	5	9	Л. 15	
Д-11	ДВЕРЬ ОСТЕКЛЕННАЯ	1474	2394	–	–	2	Л. 18	
ДВ 9-9	ДВЕРЬ ПОЛУОСТЕКЛЕН	986	2088	2	3	5	СЕР. 1.135-1 АЛЬБ. 1 Л. 17	
ДВ 43-4	ДВЕРЬ ПОЛУОСТЕКЛЕН.	1276	2088	–	2	2	Л. 124	
ИД-1	ДВЕРЬ УТЕПЛЕННАЯ	1266	2388	–	–	4	АС-26	ИНДИВИД. ПО ТИПУ ДВВ 7.7-9/10
ИД-2	ДВЕРЬ ГЛУХАЯ	1266	2388	–	–	2	АС-26	
БС 22-09	СТЕКЛО ЗАМЕНИТЬ АСБОБЛОКОМ	875	2268	–	1	1	ИП-03-01 Л 7 Л. 48	ДВЕРЬ ГЛУХАЯ
В-3-А	ВОРОТА РАСПАШНЫЕ	2000	3000	–	–	1	АС-27	ИНДИВИД. ПО ТИПУ В3 АЛЬБ. НА 1524-89
В-5-Б	ВОРОТА РАСПАШНЫЕ	2000	5000	–	–	1	АС-27	
ДВ9-2/8	ДВЕРЬ ГЛУХАЯ С ВЕРТИКАЛЬН. ОБШИВК.	986	2088	2	2	4	СЕР. 1.135-1 А I Л. 12	
СПЕЦИФИКАЦИЯ ПОДОКОННЫХ ДОСОК								
АО 10-35	ПЛИТА ПОДОКОННАЯ	350	1000	–	–	2	СЕР. 1.136-1 Л. 29	
АО 19-35	—— " ——	550	1900	–	–	7	Л. 53	

ПРИМЕЧАНИЕ:

1. Данный чертеж рассматривать совместно с черт. АС-10.
2. Разрезы и детали кровли см. АС-8.
3. План кровли см. черт. АС-7.
4. Планы этажей см. на черт. АС-1 ÷ АС-4.
5. Вентшахты см. черт. КС-9, КС-10.
6. Система перевязки кирпича многорядная принята по серии-2.130-1 выпуск 1, лист 28 детали 37, 38 тип кладки XIII-А. Деталь облицовки лицевым кирпичом см. черт. АС-10.
7. Привязка наружных стен „а" дана в таблице N3 на листе 1 альбом О.
8. Парапеты покрываются оцинкован. кровельной сталью по костылям из полосовой стали, укрепленным гвоздями к деревянным антисептированным пробкам. Костыли покрыть антикоррозийным составом.

Данный лист выпущен взамен листа АС-1. Лист АС-1 аннулируется. Изменения внесенные в данный лист обведены кружком.

ГАП /Горшков/ 07.02.79г

1975	Сельский дом культуры с залом на 400 мест, спортзалом 12×24 метров со стенами из кирпича	План 1го этажа между осями „1-5"	Типовой проект 264-12-142	Альбом I часть 1	Лист АС-1И

13699-02 4

Формат 22

Согласовано: Солдатов, Сидоров, Бенгин, Дмитриев

Отд. N2, Отд. N5, Отд. N4, Отд. N5

Захаров, Носкова, Горшков

Рук. гр. арх. Черчков, Ст. арх. Проверил Леонтьев, Милашевский, Горшков, Зимелихина

Гл. инж. пр-та 4, Рук. маст. 4, Гл. инж. маст., Гл. арх. пр-та, Гл. инж. пр-та

Зрелищных зданий и спортивных сооружений имени Б.С. Мезенцева, Москва

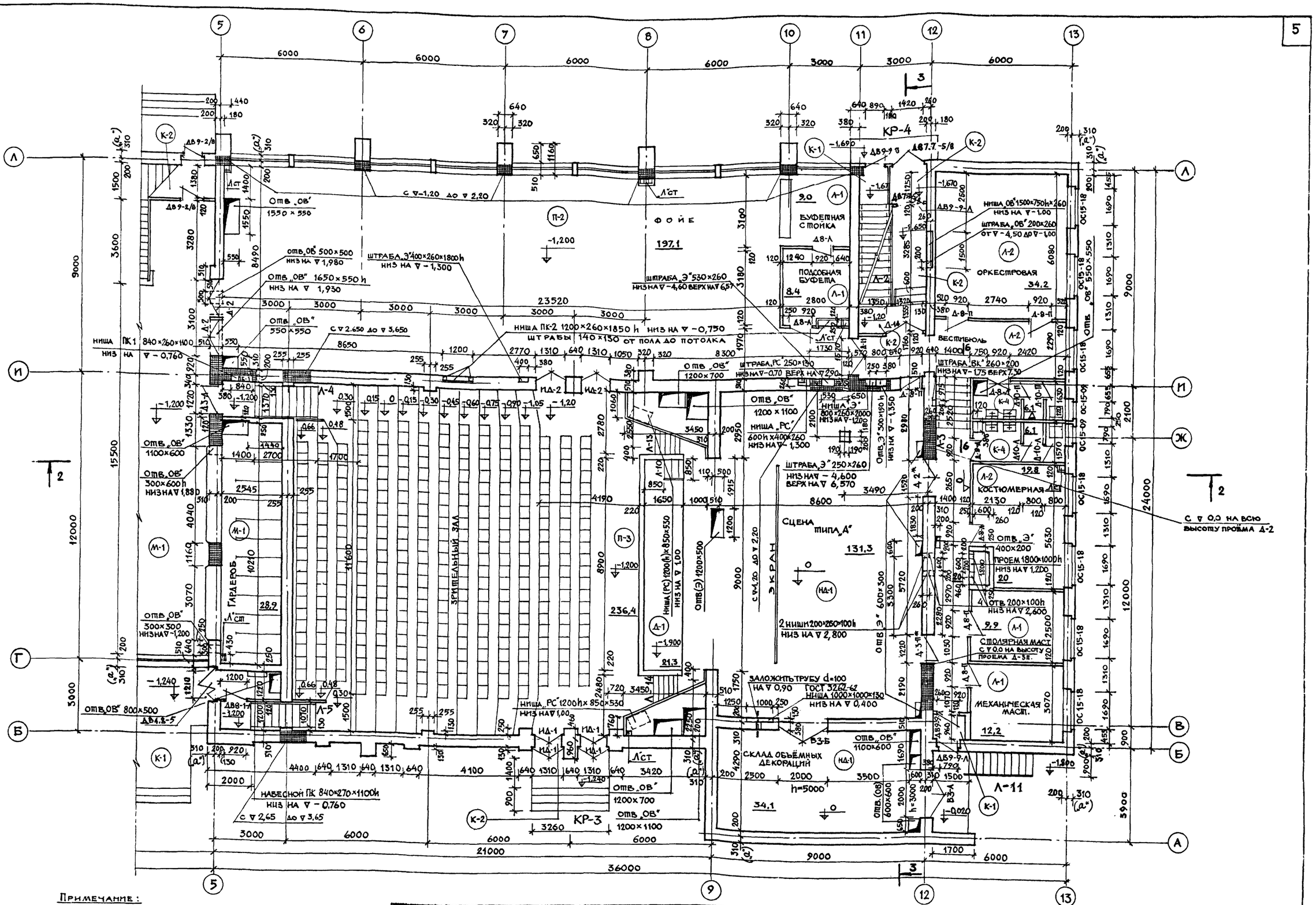

Примечание:

1. Данный чертеж рассматривать совместно с черт. АС-1.
2. Сечения 6–6 см. КС-04. Сеч. 20–20 см. черт. КС-011, КС-012.
3. Привязку наружных отв. „а" см. таблицу 3 на листе 1 альбом 0.

1975	Сельский дом культуры с залом на 400 мест, спортзалом 12×24 метров со стенами из кирпича	План 1го этажа между осями 5–13	Типовой проект 264-12-142	Альбом I часть 1	Лист АС-2

Формат 22 13699-02 5

Согласовано: Оп. № 2 Солдатов; Оп. № 3 Сидоров; Оп. № 4 Бенгин; Оп. № 5 Дмитриев

Захаров, Носкова, Горшков; Рук. тр. арх. Герчиков, Ст. арх. Милашевский, Проверил Леонтьев, Горшков; Гл. инж.-та Гл. инж. маст. 4 Рук. маст. Гл. арх. пр-та Гл. инж. пр-та Зилелихина

Зрелищных зданий и спортивных сооружений имени Б.С. Мезенцева Госкиа

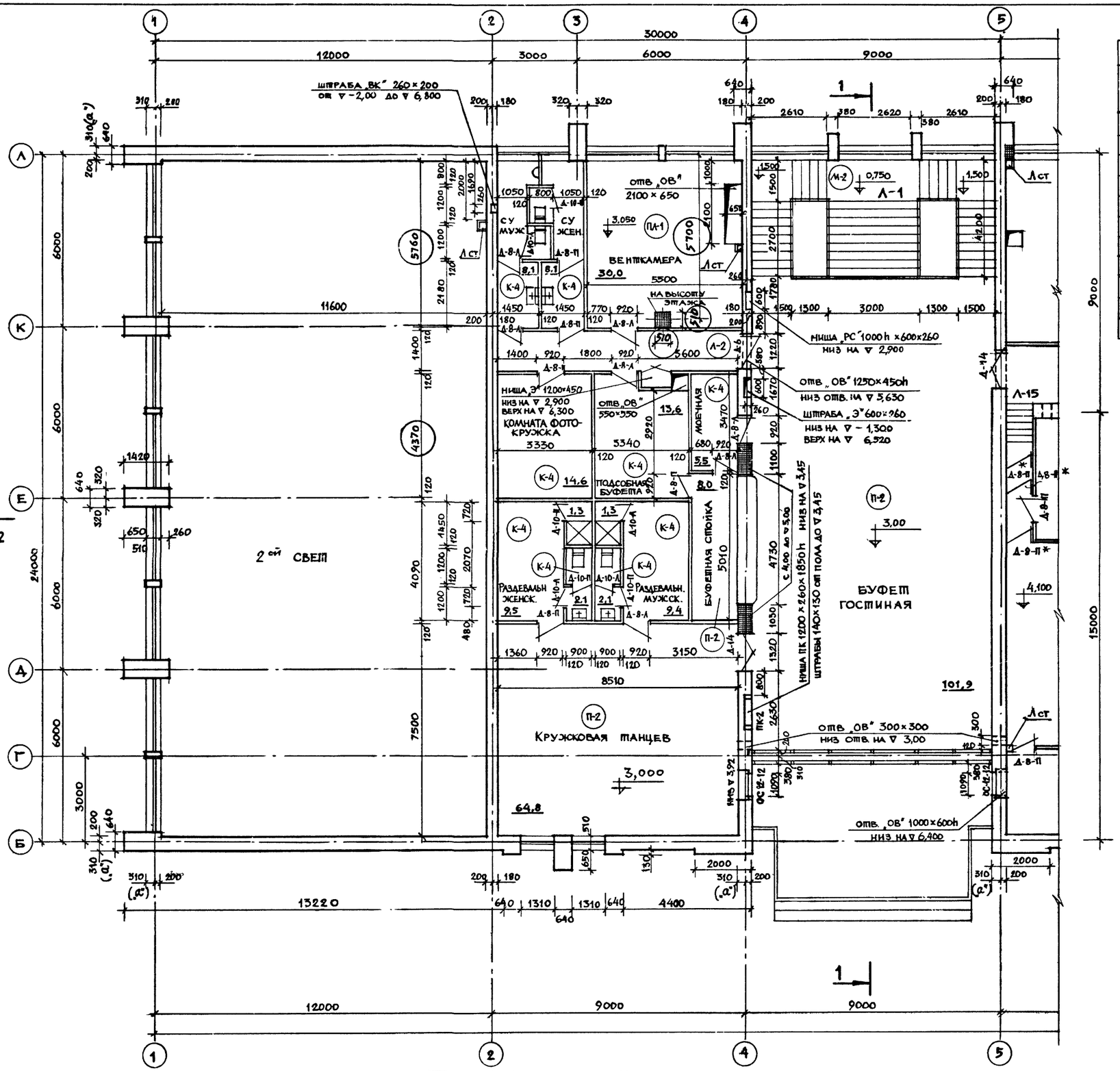

Спецификация столярных изделий на 2 этаж.

Марка	Наименование изделия	Габариты шир.	Габариты выс.	Кол-во прав.	Кол-во лев.	Общ. к-во	Альбом гост.	Примечан.
ОС12-12	оконный блок	1133	1164	–	–	3	ИИ-03-01 А.48. А46	
ОС18-18	оконный блок	1758	1757	–	–	8	СБР.1,136-1 А.4	
Д-6	дверь глухая	1174	2034	4	1	5	СБР.III-03-01 А.49 А.9	
Д-8	—— " ——	874	2094	11	8	19	А.13	
Д-10	—— " ——	674	2094	3	3	6	А.15	
Д-14	—— " ——	1276	2094	–	–	5	А.25	
Спецификация подоконных плит								
АО 13-35	подоконная плита	350	1500	–	–	2	СБР.1,136-1 А.30	
АО 19-35		350	1900	–	–	8	А.33	

Примечание:

1. Данный чертёж рассматривать совместно с черт. АС-4.
2. Общие примечания к планам этажей см. черт. АС-1.
3. Заштрихованные участки стен армировать сетками ⌀ 4 В I с ячейками 50×50 через 2 ряда кирпича.
4. Привязка наружных стен „а" дана в таблице 3 на листе 1 альбом 0.

Данный лист выпущен взамен листа АС-3. Лист АС-3 аннулируется. Изменения внесенные в данный лист обведены кружком

ГАП /Горшков/ 07.02.79 г.

1975	Сельский дом культуры с залом на 400 мест, спортзалом 12×24 метров со стенами из кирпича	План 2го этажа между осями 1-5	Типовой проект 264-12-142	Альбом I часть 1	Лист АС-3И

Согласовано: отд. №2 Злаатов; отд. №3 Сидоров; отд. №4 Бенгин; отд. №5 Дмитриев

Зрелищных зданий и спортивных сооружений имени Б.С. Мезенцева, Москва

Захаров, Носкова, Горшков, Терчиков, Ильашевский, Леонтьев, Горшков, Зимвалинин, Горшков, Горшков, Зимвалинин

Формат 22 13699-02 6

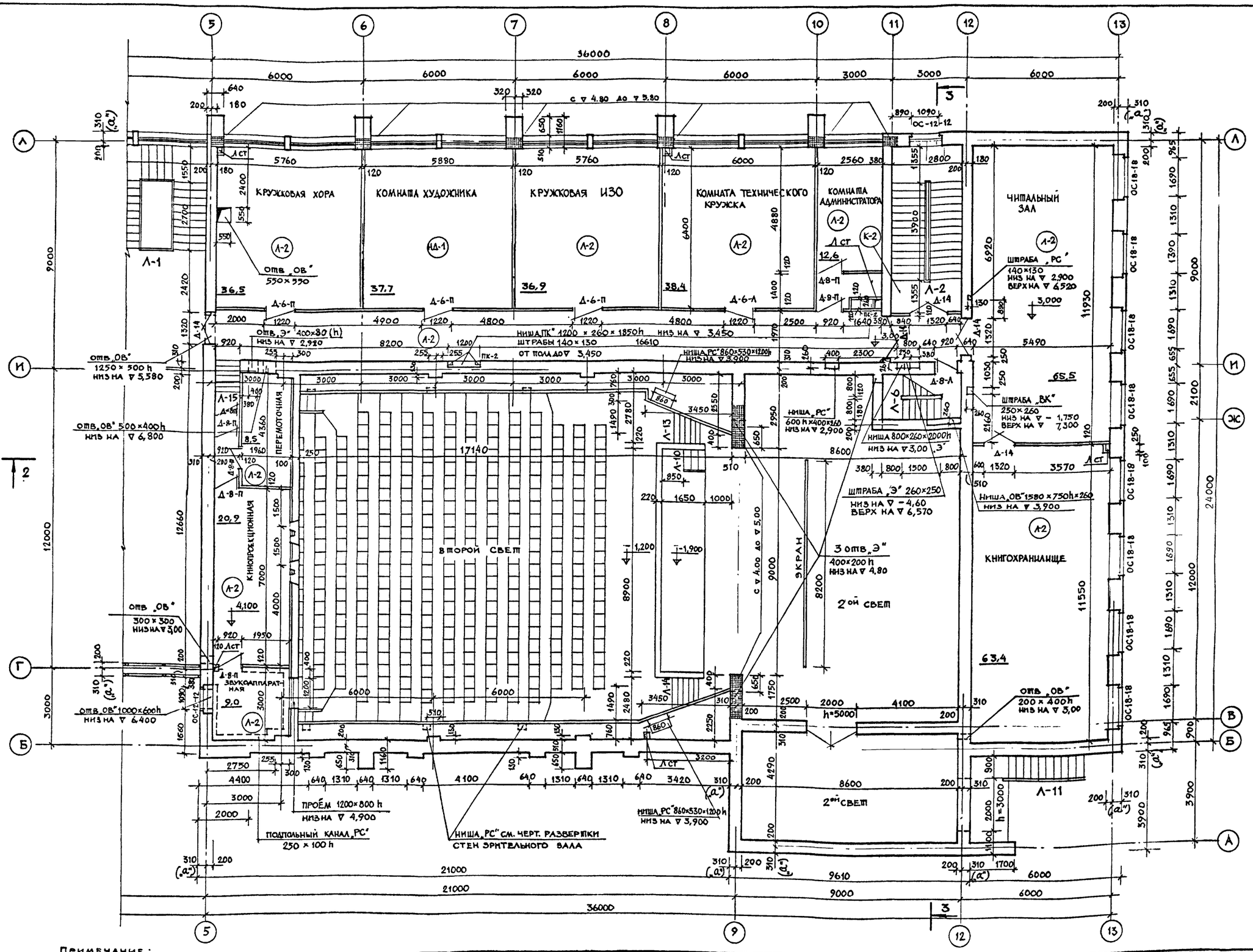

Примечание:

1. Данный черт. рассматривать совместно с черт. АС-3
2. Привязка наружных стен „а" дана в таблице №3 на листе 1 альбом О.

1975	Сельский дом культуры с залом на 400 мест, спортзалом 12×24 метров со стенами из кирпича	План 2го этажа между осями 5–13.	Типовой проект 264-12-142	Альбом I часть 1	Лист АС-4

Согласовано: Солдатов, Сидоров, Бенгин, Дмитриев

Главный инженер проекта Захаров, Носкова, Торшков

Рук. гр. арх. Чернов, Рук. гр. инж. Ильинский, Гл. инж. Леонтьев, Гл. арх. Горшков, Гл. инж. пр-та Зинелькина, Рук. маст. 4, Гл. инж. маст., Гл. арх. пр-та, Гл. инж. пр-та

Главный институт зданий и спортивных сооружений имени Б.С. Мезенцева, Москва

формат 22 13699-02 7

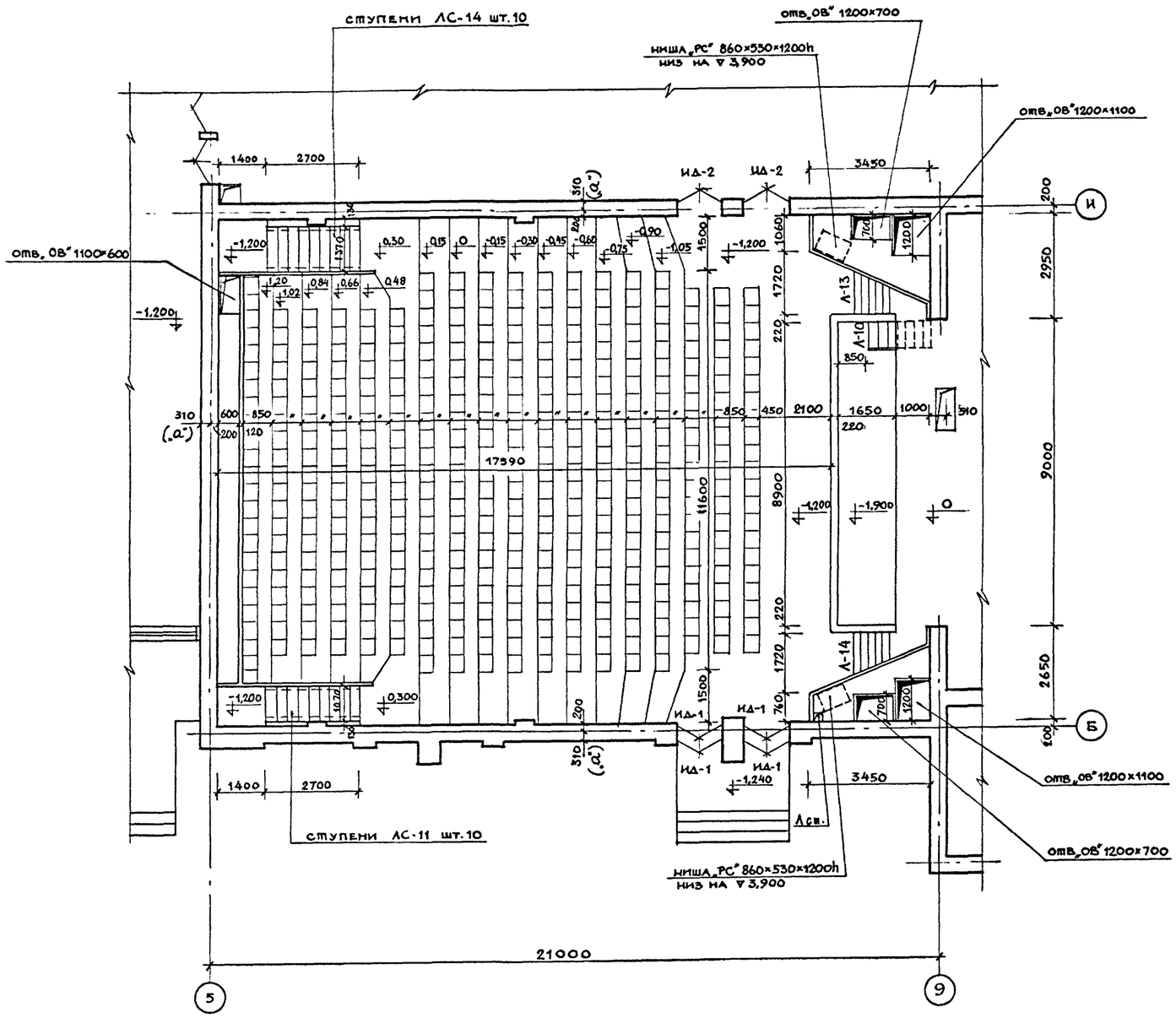

ФРАГМЕНТ ПЛАНА ОРКЕСТРОВОЙ ЯМЫ

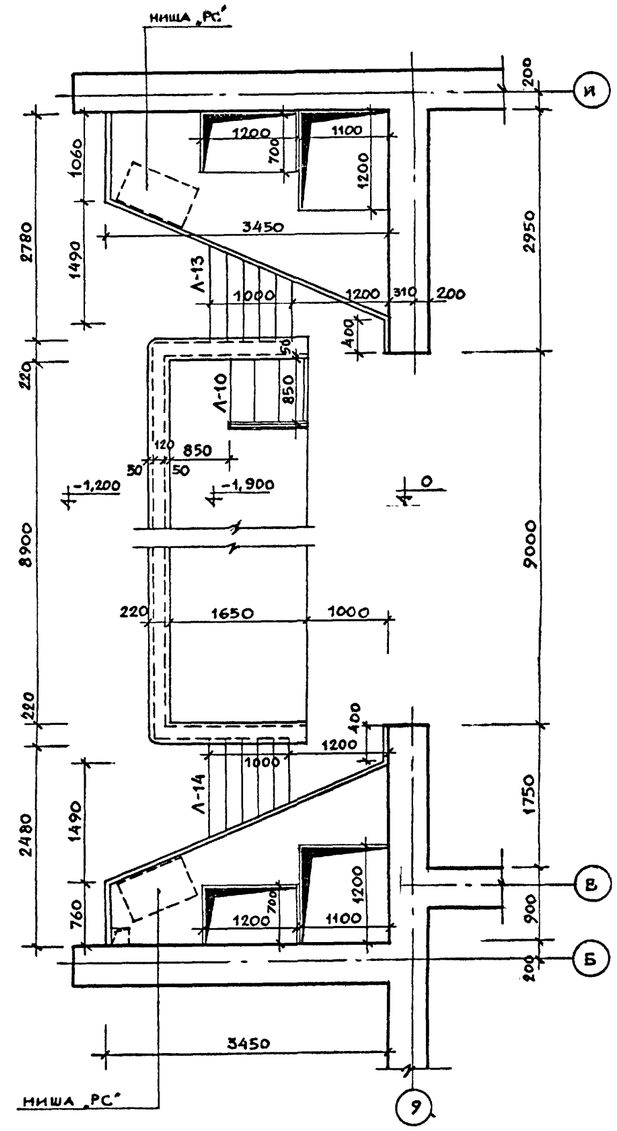

Примечание:

1. План 1го этажа см. черт. АС-2
2. Ступени ЛС-11 и ЛС-14 учтены в сводной спецификации на черт. КС-018.
3. Привязка наружных стен „а" дана в таблице 3 на листе 1 альбом О.

1975	Сельский дом культуры с залом на 400 мест, спортзалом 12×24 метров со стенами из кирпича.	План зрительного зала	Типовой проект 264-12-142	Альбом I часть 1	Лист АС-5

13699-02 8

формат 22

Согласовано: Госстрой СССР, Госкомспорт СССР, Госкомитет по гражданскому строительству и архитектуре при Госстрое СССР

Разработано: Зрелищных зданий и спортивных сооружений имени Б.С. Мезенцева, Москва

Гл. инж. ин-та Заходов; Рук. маст. 4 Носкова; Гл. инж. маст. Горшков; Гл. арх. пр-та; Гл. инж. пр.

Рук. гр. арх. Ушаков; Ст. арх. Провейрия; Гл. инж. Горшков; Инж. Леонтьев; Гл. инж. Горшков; Гл. инж. Зимелихин

Согласовано: Госстрой СССР — Соллатов; Госкомспорт СССР — Сидоров; Госкомитет по гражданскому строительству и архитектуре при Госстрое СССР — Бенгин; Отд. № 2, № 3, № 4, № 5 — Дмитриев

ПЛАН НА ОТМ. 5,600 И 6,200

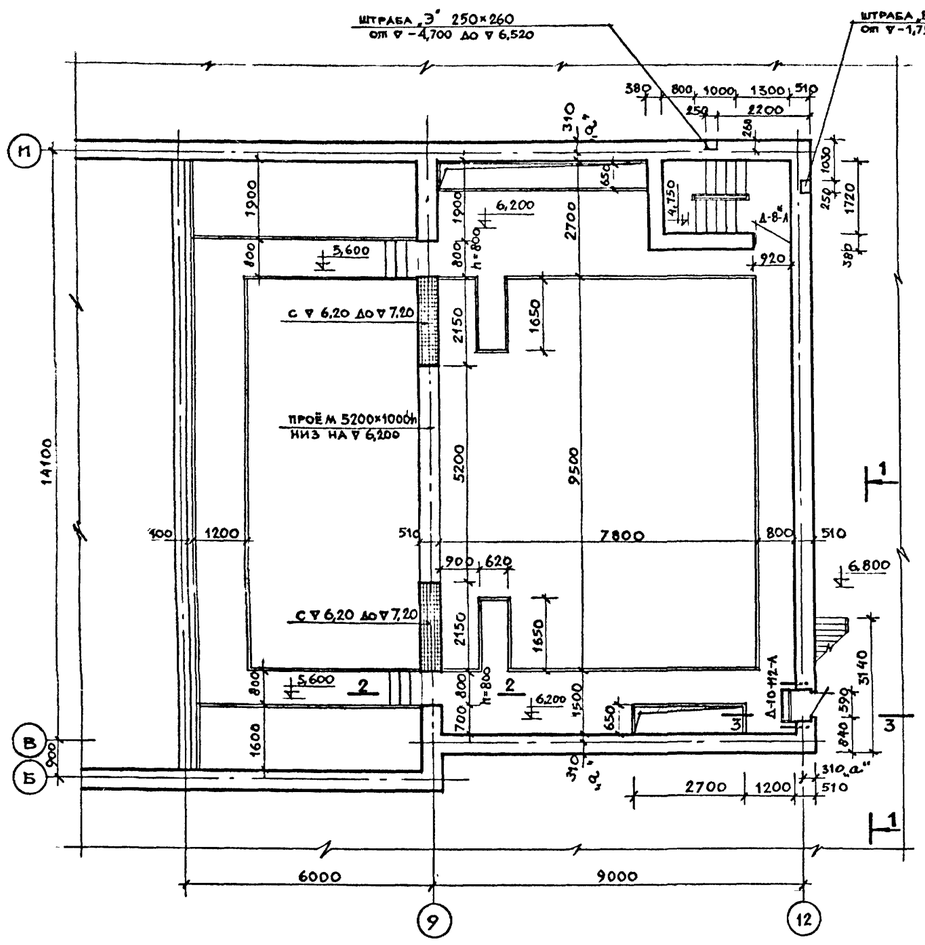

ПЛАН НА ОТМ. 8,700

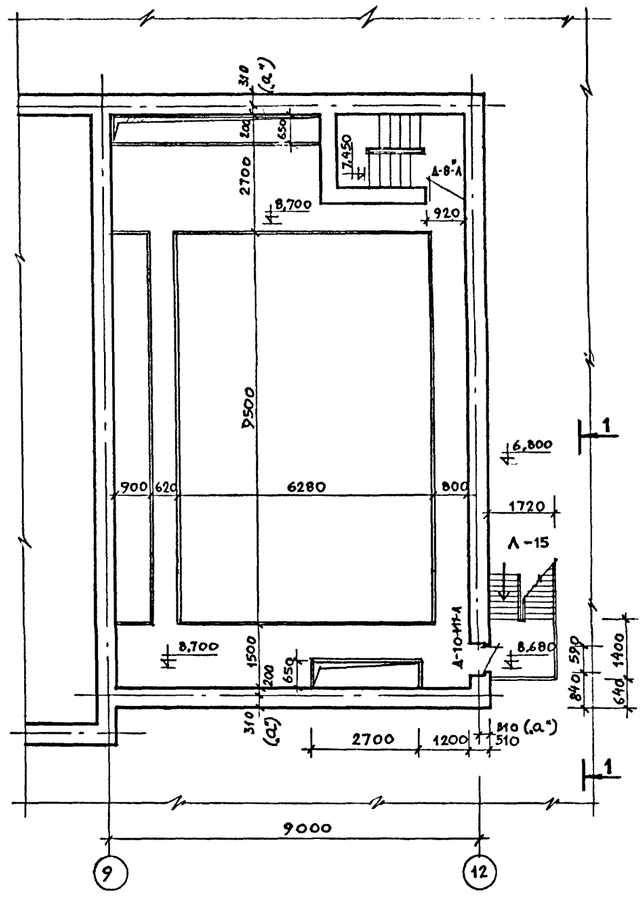

ПЛАН НА ОТМ. 11,200

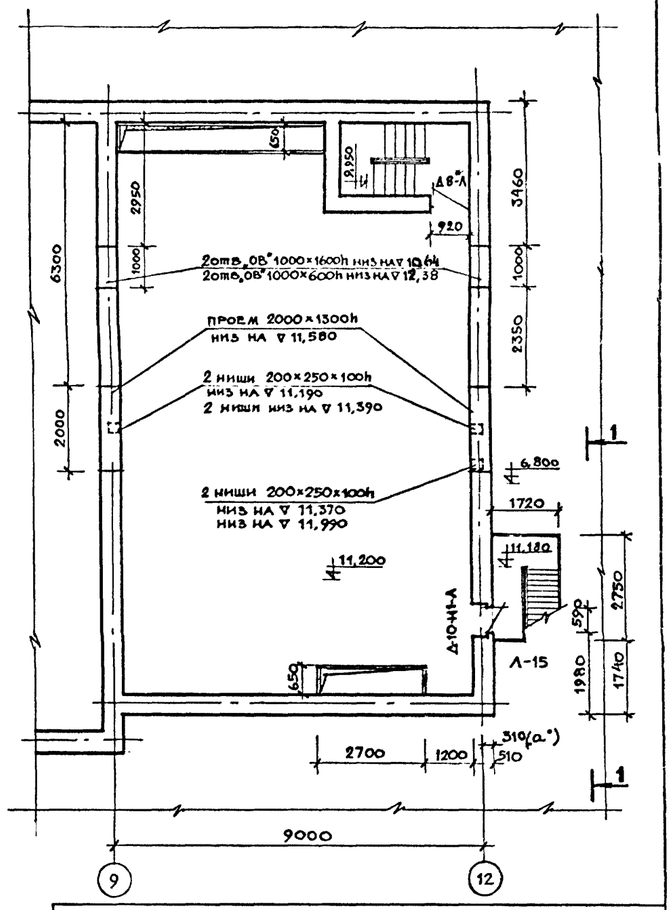

1—1

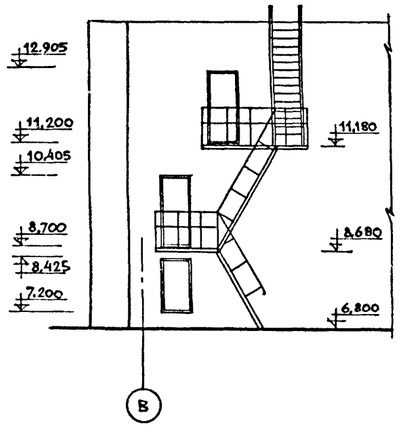

2—2

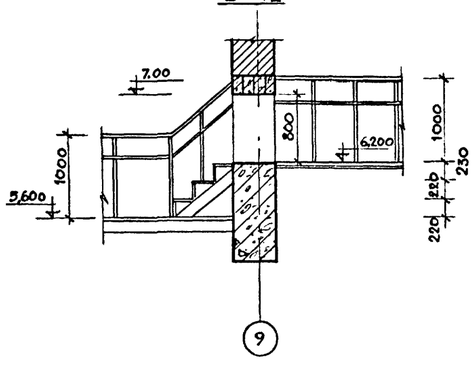

3—3

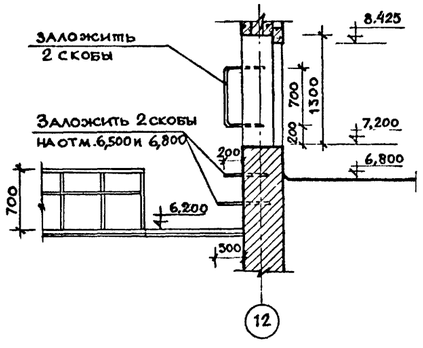

СПЕЦИФИКАЦИЯ СТОЛЯРНЫХ ИЗДЕЛИЙ НА ПЛОЩАДКИ

Марка	Наименование изделия	Габариты шир.	Габариты выс.	Кол-во прав	Кол-во лев	Общ. к-во	Альбом ГОСТ	Примечание
Д-8*	дверь глухая	874	2094	—	3	3	СЕР 1.IX-03-69 альб. 49 л. 13	дверь противопожарная
Д-10-Н1	дверь утепленная	674	1670	—	2	2	л. 16	индивид. по типу Д-10 см. лист АС-
Д-10-Н2	—— " ——	674	1270	—	1	1	л. 16	

ПРИМЕЧАНИЕ:

1. План 2го этажа см. АС-4, разрезы АС-10, АС-11.
2. Металлич. лестницу Л-15 см. КС-34.
3. Площадки на отм. 6,20; 8,70; 11,20 см. КС-11 ÷ КС-13.
4. Лестницу с отм. 6,200 на 5,600 и площадку на 5,600 см. КС-23.
5. Заштрихованные участки стен армировать сетками ⌀4 В I с ячейками 50×50 через 2 ряда кирпича.
6. Привязку наружных стен „а" см. таблицу 3 на листе 1 альбома 0.

1975	Сельский дом культуры с залом на 400 мест, спортзалом 12×24 метров со стенами из кирпича.	Планы рабочих галлерей на отм. 6,200; 8,700; 11,200	Типовой проект 264-12-142	Альбом I часть 1	Лист АС-6

Зрелищных зданий и спортивных сооружений имени Б.С. Мезенцева, Москва

Гл. инж. сист. Зайцев; Рук. маст. 4 Носкова; Гл. инж. маст. Горшков; Гл. арх. пр-та Шерников; Рук. пр. арх. Иванов; Гл. арх. пр-та Зиновьев; Гл. инж. пр-та Зиновьев

Отд. № 2 Соллатов; Отд. № 3 Сидоров; Отд. № 4 Бентин; Отд. № 5 Дмитриев

Согласовано

Инв. №

Формат 22 13699-02 9

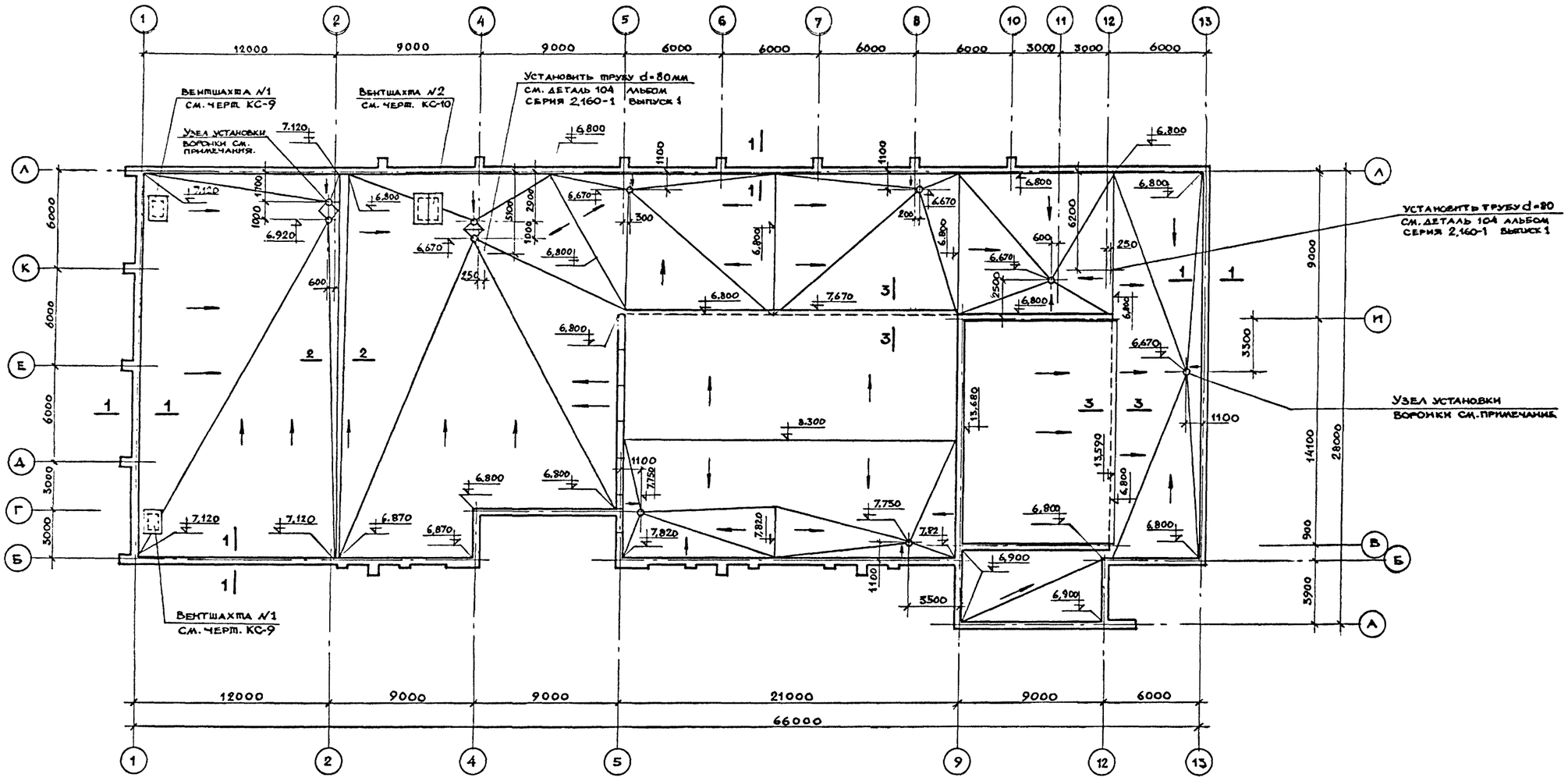

ПРИМЕЧАНИЕ:

1. Сечения 1-1, 2-2 и состав кровли см. детали 1 и 2 на черт. АС-8, АС-9.
2. Вентшахты N 1 и 2, сечения см. черт. КС-9 и КС-10.
3. Узлы примыкания гидроизоляционного ковра к отдельностоящим трубам /для крепления антенны и радиотрубы/, к внутренним водостокам см. альбом „Детали покрытий жилых зданий" серия 2,160-1 Выпуск 1.
4. Планы этажей см. черт. АС-3 ÷ АС-6, разрезы см. черт. АС-8 ÷ АС-11.
5. Сечение 3-3 см. альбом серия 2,160-1 Выпуск 1.

1975	Сельский дом культуры с залом на 400 мест, спортзалом 12×24 метров со стенами из кирпича.	План кровли	Типовой проект 264-12-142	Альбом I часть 1	Лист АС-7

Согласовано

Зрелищных зданий и спортивных сооружений ЦНИИЭП им. Б.С. Мезенцева Москва

Гл. инж. мастер. Гл. арх. пр. Гл. инж. пр. Рук. гр. арх. Рук. мастер. №4 Инж. Ильин Ст. арх. Проверил Леонтьев Горшков Зимглихин Захаров

Москина Горшков

формат 22 13699-02 10

ДЕТАЛЬ 1

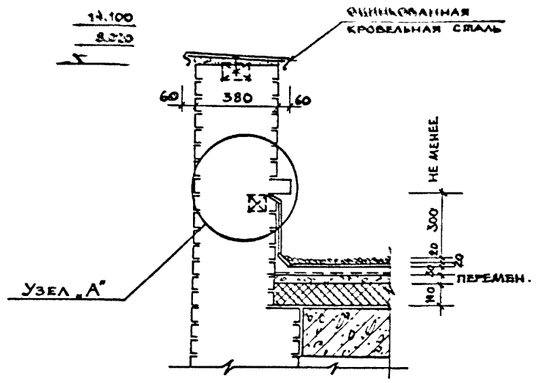

УЗЕЛ „А"

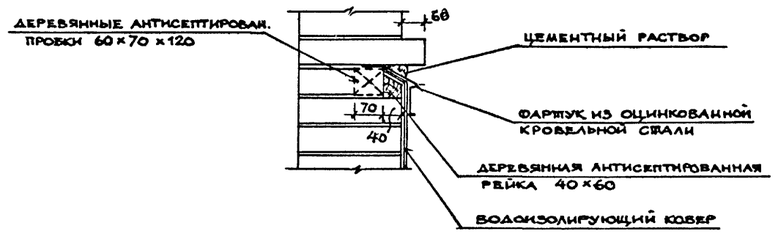

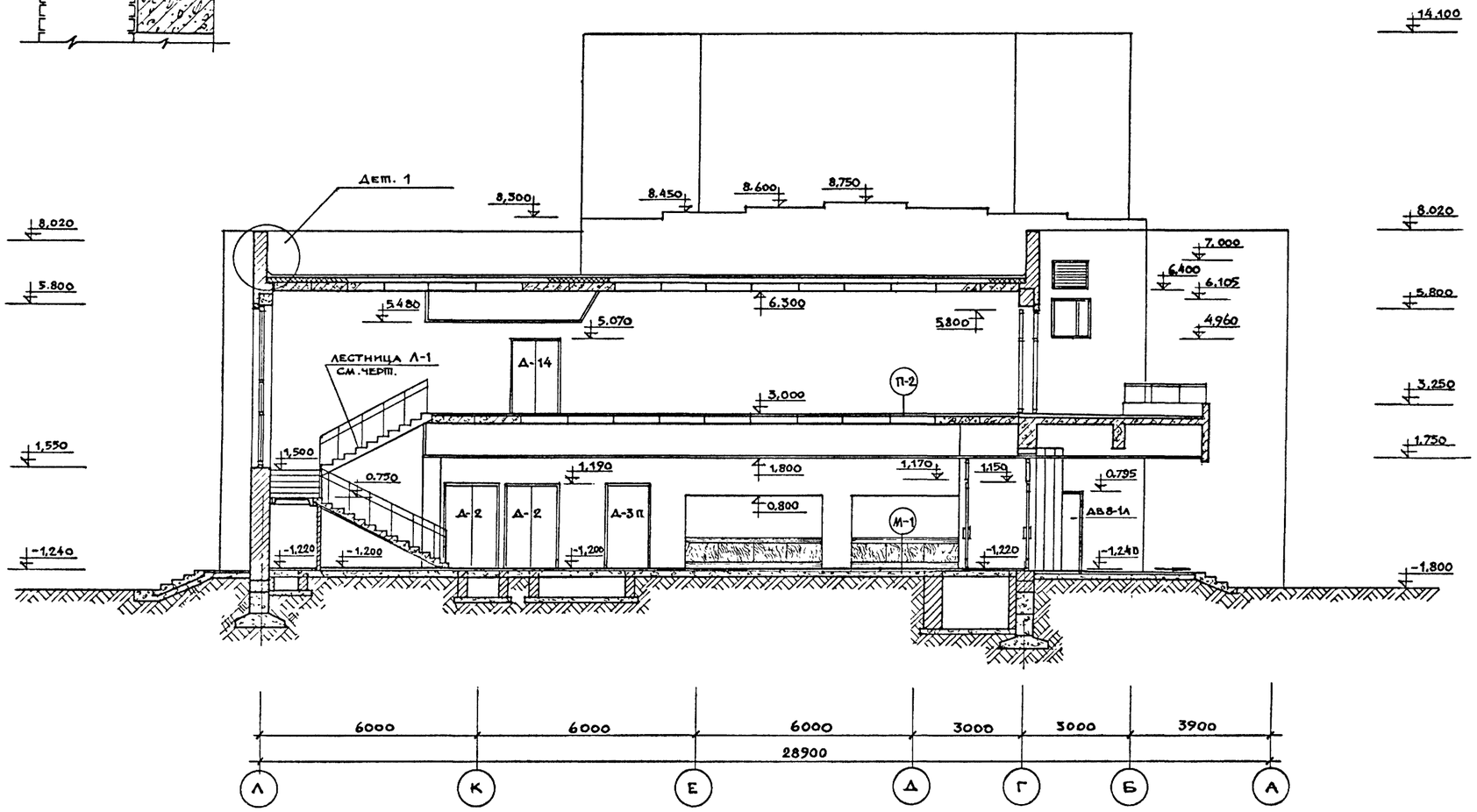

ПРИМЕЧАНИЕ:

1. ПЛАНЫ ЭТАЖЕЙ СМ. ЧЕРТ. АС-01, АС-02, АС-1 ÷ АС-4.
2. ВСЕ ДЕРЕВЯННЫЕ КОНСТРУКЦИИ ПОДВЕСНЫХ ПОТОЛКОВ ПОДВЕРГНУТЬ ГЛУБОКОЙ ПРОПИТКЕ АНТИПИРЕНАМИ.

1975	СЕЛЬСКИЙ ДОМ КУЛЬТУРЫ С ЗАЛОМ НА 400 МЕСТ, СПОРТЗАЛОМ 12×24 МЕТРОВ СО СТЕНАМИ ИЗ КИРПИЧА.	РАЗРЕЗ 1—1	ТИПОВОЙ ПРОЕКТ 264-12-142	АЛЬБОМ I ЧАСТЬ 1	ЛИСТ АС-8

ЗРЕЛИЩНЫХ ЗДАНИЙ И СПОРТИВНЫХ СООРУЖЕНИЙ ИМЕНИ Б.С.МЕЗЕНЦЕВА МОСКВА

ОТДЕЛ № 2 ОТДЕЛ № 3 ОТДЕЛ № 4 ОТДЕЛ № 5

ГЛ. ИНЖ. ИЛ-ТА — ГРЧИНОВ; РУК. МАСТ. 4 — ИЛАШЕВСКИЙ; ГЛ. ИНЖ. МАСТ. — ЛЕОНТЬЕВ; ГЛ. АРХ. ПР-ТА — ГОРШКОВ; ГЛ. ИНЖ. ПР-ТА — ЗИМЕЛИХИНА

РУК. ГР. АРХ. — ЗАХАРОВ; СТ. АРХ. — МОСКОВА; ПРОВЕРИЛ — ГОРШКОВ

ГЛ. АРХИТЕКТОР — СОЛДАТЕНКОВ; ГЛ. КОНСТРУКТОР — СИЛОРОВ; ГЛ. ИНЖЕНЕР — БЕНГИН; ГЛ. ТЕХНОЛОГ — ДМИТРИЕВА

Деталь 2

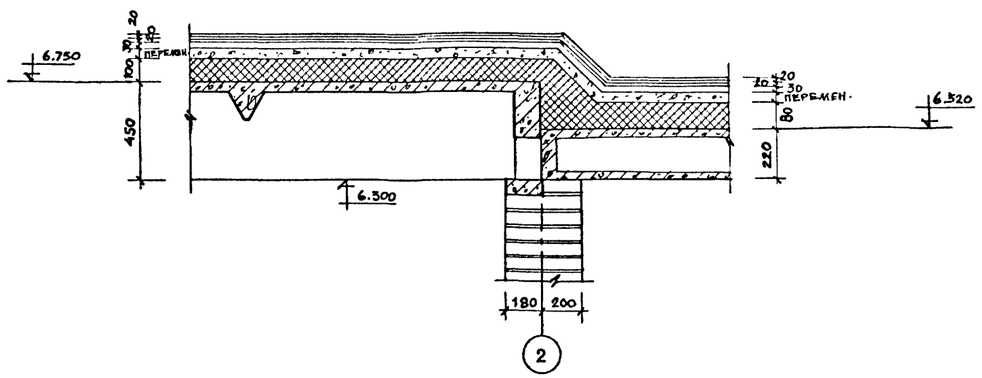

Состав кровли
/для температуры 30°/

Мелкий гравий или крупнозернистый песок втопленный в горячую битумную мастику
Рубероид односторонний марки РОМ-350
четыре слоя на битумной мастике.
Цементно-песчаная стяжка марки 100
армированная сеткой из арматуры Ø3ВI
с ячейкой 200×200 мм.
Слой рубероида
Керамзит /γ=600 ÷ 800 кг/м³/
по уклону
Плитный утеплитель γ=300 кг/м³
см. таблицу (лист)газобетон
Пароизоляция – слой рубероида
на битумной мастике
Сб. жел.бетонные плиты.

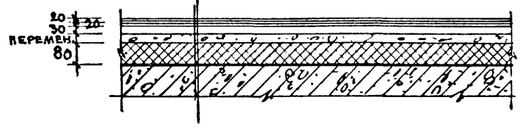

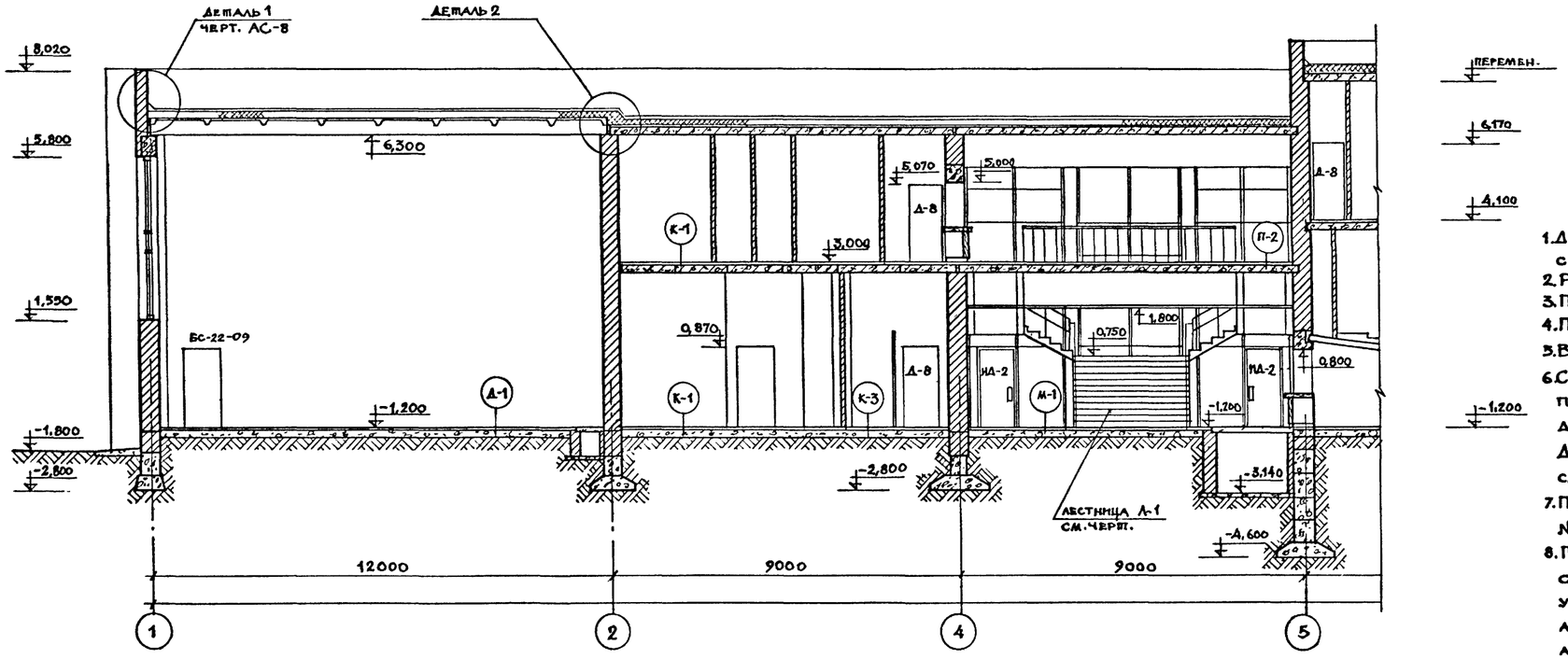

Примечание:

1. Данный чертеж рассматривать совместно с черт. АС-10.
2. Разрезы и детали кровли см. АС-8.
3. План кровли см. черт. АС-7
4. Планы этажей см.черт. АС-1 ÷ АС-4.
5. Вентшахты см.черт. КС-9; КС-10.
6. Система перевязки кирпича многорядная принята по серии-2. 130-1 выпуск 1 лист 28 детали 37, 38 тип кладки XIII-А.
   Деталь облицовки лицевым кирпичом см. черт. АС-10
7. Привязка наружных стен „а" дана в таблице №3 на листе 1 альбом О.
8. Парапеты покрываются оцинкованной кровельной сталью по костылям из полосовой стали, укрепленным гвоздями к деревянным антисептированным пробкам. Костыли покрыть антикоррозийным составом.
9. Все деревянные конструкции подвесных потолков подвергнуть глубокой пропитке антипиренами.

1975	Сельский дом культуры с залом на 400 мест, спортзалом 12×24 метров со стенами из кирпича	Разрез 2–2 между осями 1–5.	Типовой проект 264-12-142	Альбом I часть 1	Лист АС-9

Формат 22 13699-02 12

Согласовано	Соловьев		
	Сидоров		
	Бенгин		
	Дмитриев		
Гл. инж. пр-та	Герчиков	Гл. инж. пр-та	Ониблихина
Рук. мастер. 4	Милашевский	Гл. инж. мастер.	Леонтьев
Гл. инж. мастер.	Горшков	Гл. арх. пр-та	Горшков
Рук. тр. арх.	Ст. арх.	Прозерна	
Гл. инж. пр-та	Захаров	Рук. мастер. 4	Носкова
Гл. инж. мастер.	Горшков		
Зрелищных зданий и спортивных сооружений имени Б.С. Мезенцева		Москва	

ФАСАД ОКОННОГО ПРОЁМА

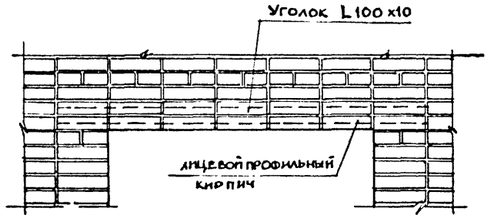

ДЕТАЛЬ 3

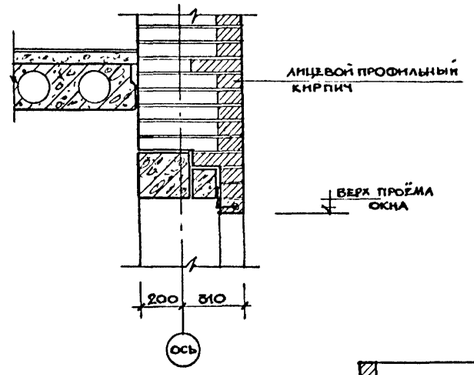

ДЕТАЛЬ ПЕРЕМЫЧКИ С ЛИЦЕВЫМ ПРОФИЛЬНЫМ КИРПИЧОМ

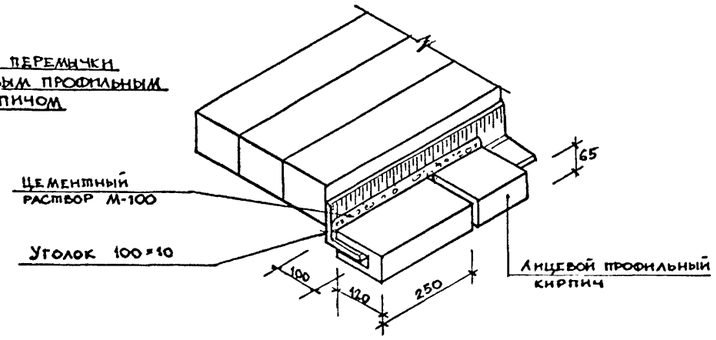

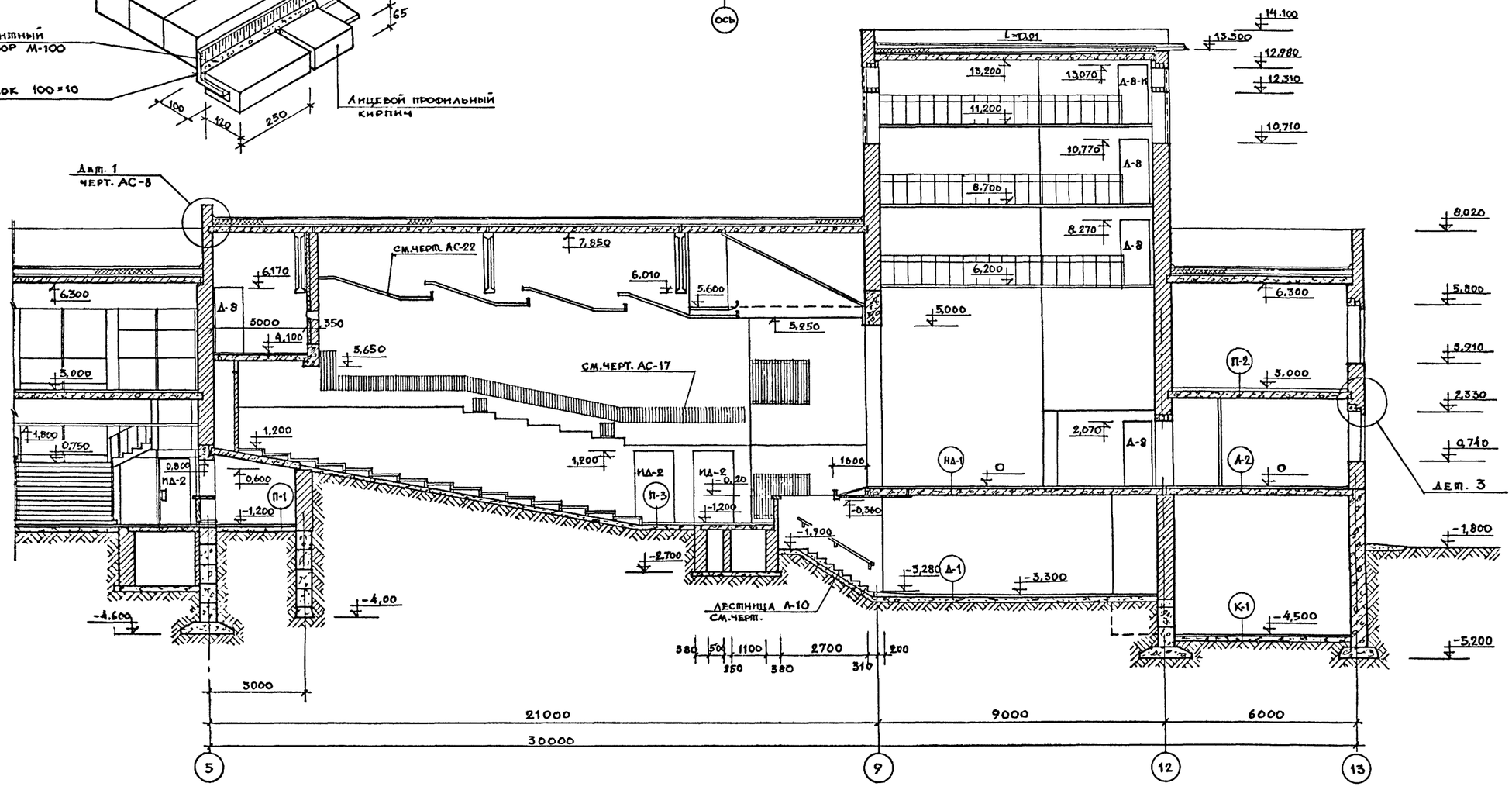

Примечание :

1. Данный чертеж рассматривать совместно с черт. АС-9
2. Планы см. черт. АС-01 ; АС-02 ; АС-1 ÷ АС-4

1975	Сельский дом культуры с залом на 400 мест, спортзалом 12×24 со стенами из кирпича	Разрез 2-2 между осями 5-13	Типовой проект 264-12-142	Альбом I часть 1	Лист АС-10

Согласовано: Солдатов, Сидоров, Бенгин, Дмитриев

Зрелищных зданий и спортивных сооружений имени Б.С. Мезенцева, Москва

Захаров, Носова, Горшков, Ерчиков, Киладшевский, Агопьев, Горшков, Зимелькина, Прокопчик

Отд. № 2, Отд. № 3, Отд. № 4, Отд. № 5

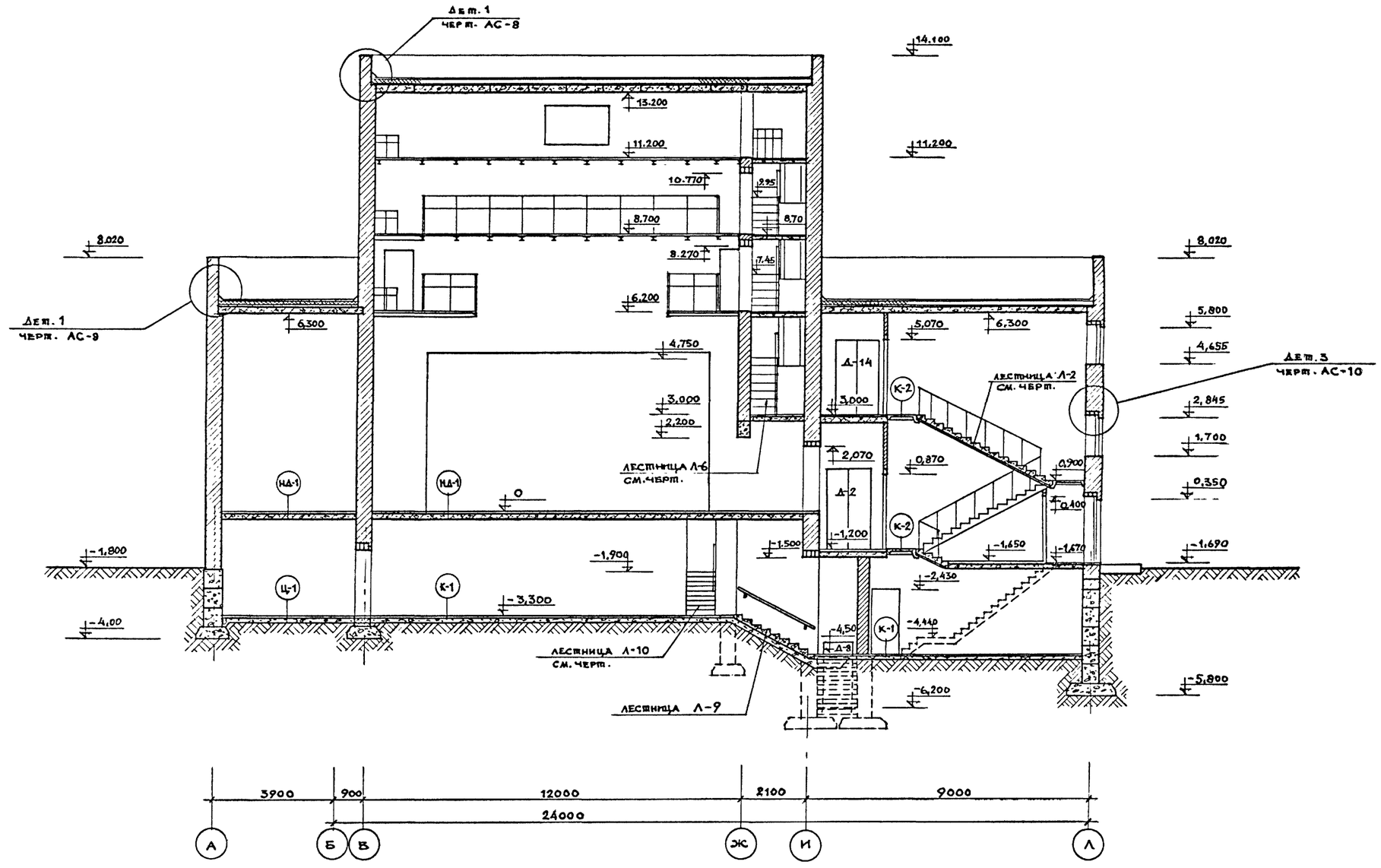

Примечание:

1. Планы см. черт. АС-01, АС-02, АС-1 ÷ АС-4.

1975	Сельский дом культуры с залом на 400 мест, спортзалом 12×24 метров со стенами из кирпича	Разрез 3–3	Типовой проект 264-12-142	Альбом I часть 1	Лист АС-11

Формат 22 13699-02 14

Согласовано: Гл. инж. ин-та Зрелищных зданий и спортивных сооружений имени Б.С. Мезенцева (Москва); Гл. инж. маст. Рук. маст. 4; Гл. арх. пр-та; Гл. инж. пр-та; Гл. инж. ин-та; Рук. гр. арх. Ст. арх. Проверил; Гл. инж. Гл. арх. Гл. инж. пр-та

Отд. № 2 Соллашов; Отд. № 3 Сидоров; Отд. № 4 Бенгин; Отд. № 5 Дмитриев

Разработано: Захаров, Носова, Горшков

ФАСАД В ОСЯХ 1-13

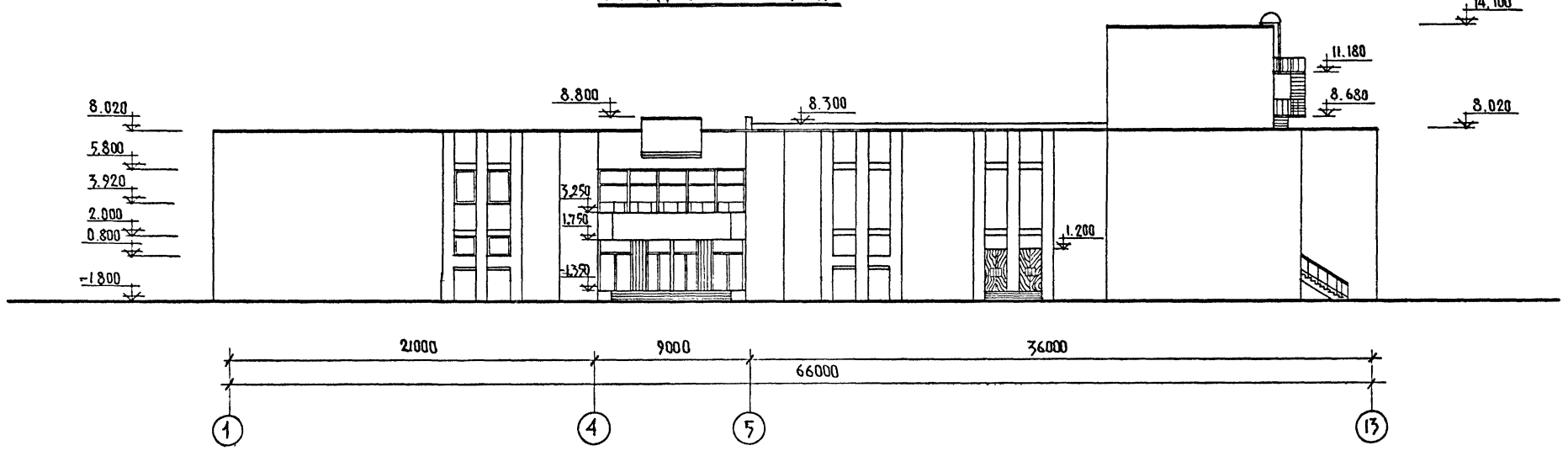

ФАСАД В ОСЯХ 13-1

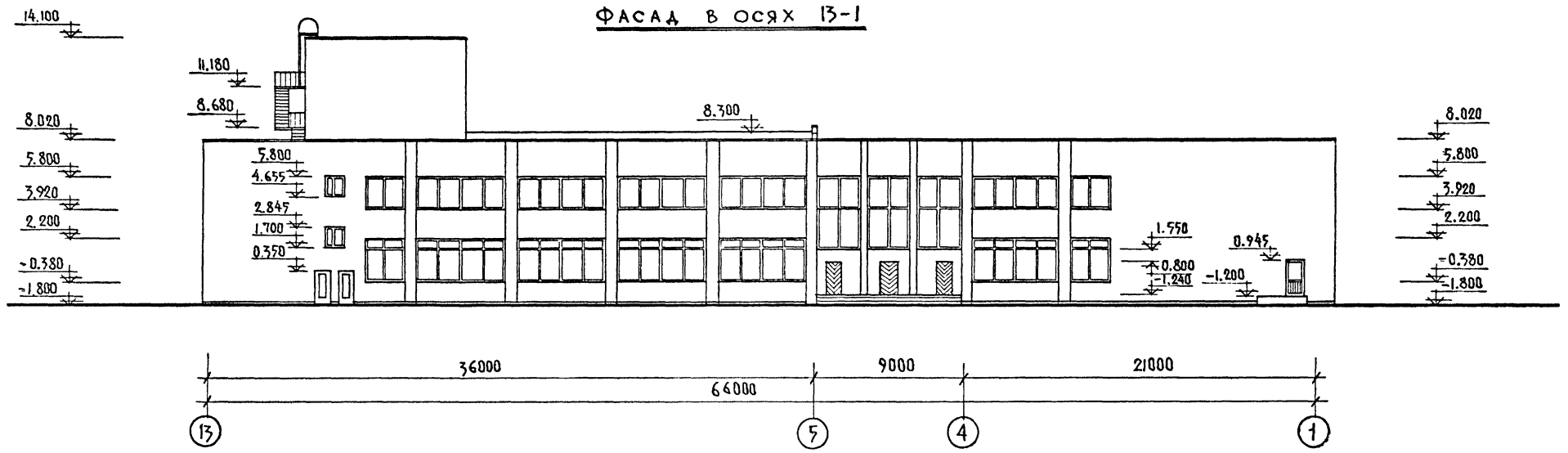

Примечание:

1. Облицовку фасадов выполнять по типу XIII-А /серия 2.130-1; выпуск 1; детали 37; 38 листы 28, 32/.

1975	Сельский дом культуры с залом на 400 мест, спортзалом 12×24 метров со стенами из кирпича	Фасады в осях „1-13" и „13-1"	Типовой проект 264-12-142	Альбом I, часть 1	Лист АС-12

Согласовано: Отд. № 2 Соловьев; Отд. № 1 Соловьев; Гл. инж. мастер. Миклашевский; Гл. арх. пр-та Леонтьев; Гл. инж. пр-та Горшков; Рук. гр. арх. Змелкина; Рук. мастер. Захаров

Зрелищных зданий и спортивных сооружений имени Б.С. Мезенцева, Москва

формат 22 13699-02 15

Фасад в осях „А-Л"

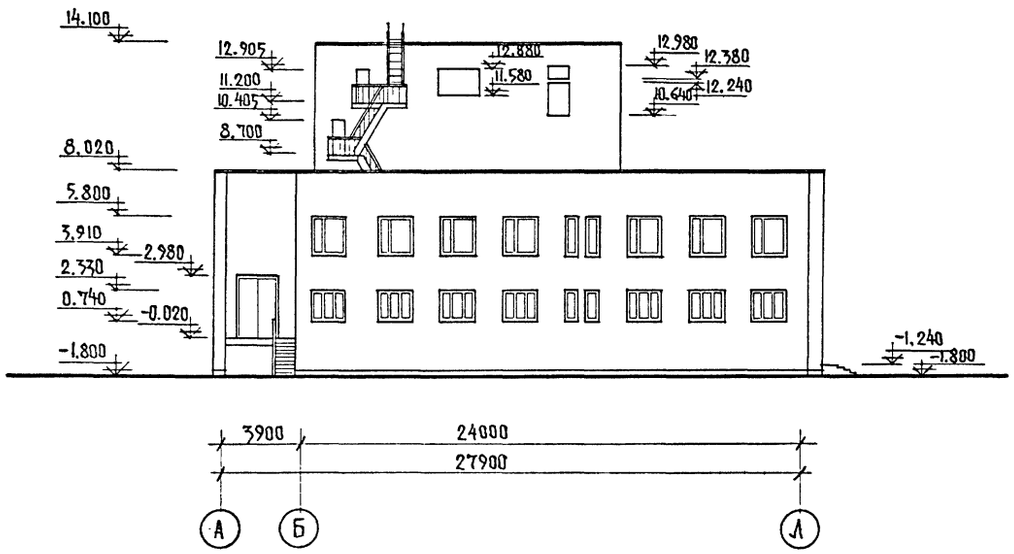

Разрез по А-А

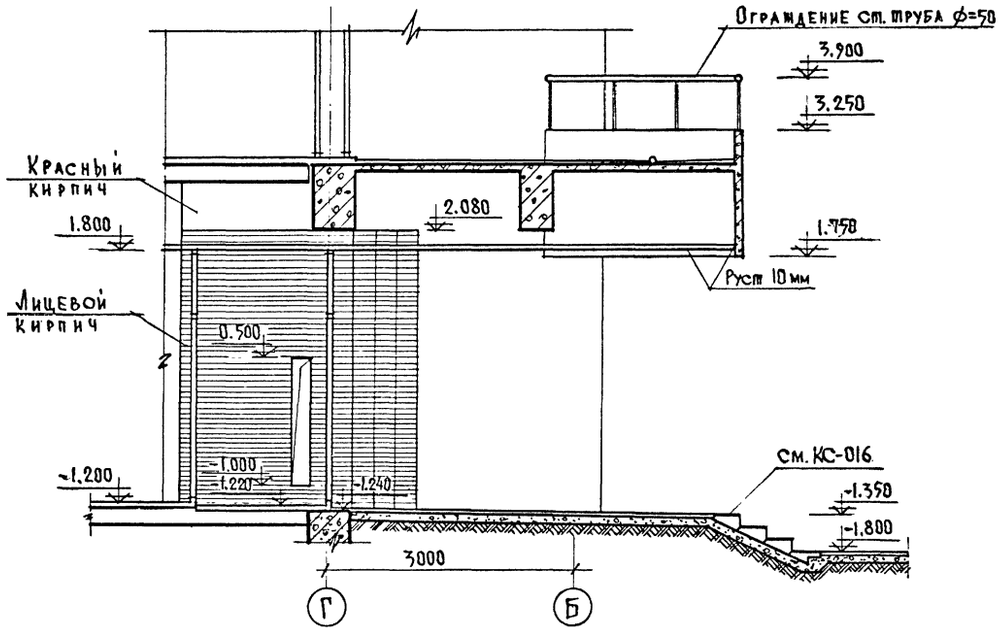

Фасад в осях „Л-А"

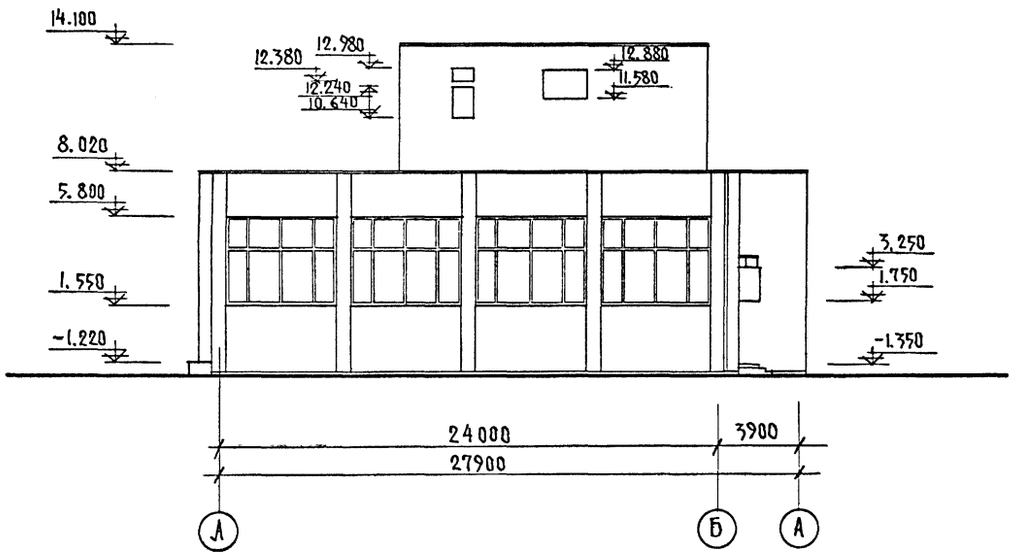

План тамбура главного входа.

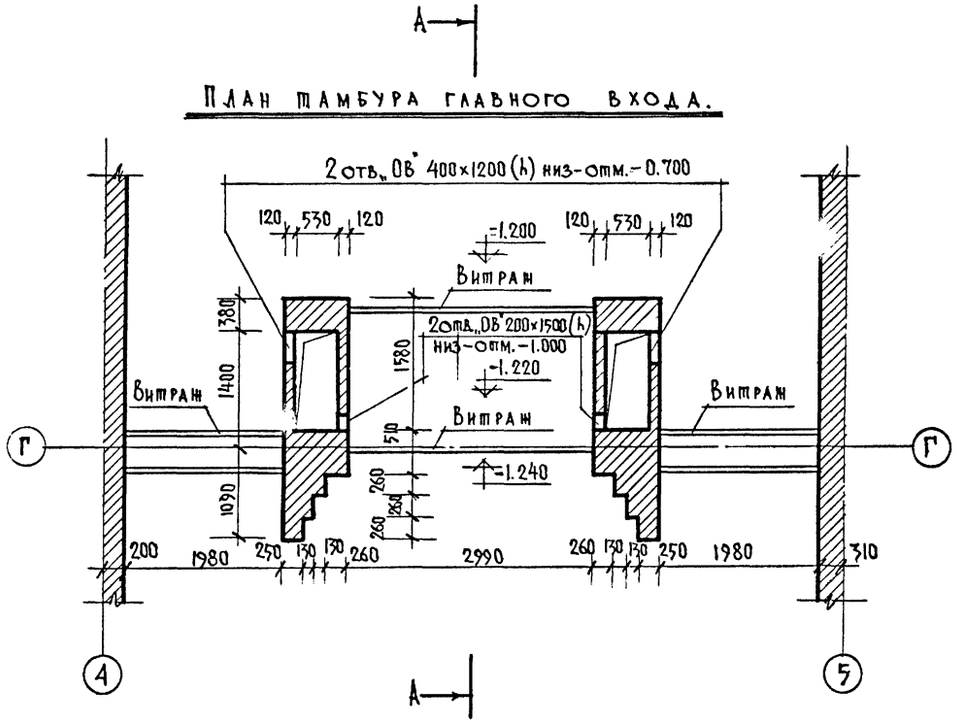

1975	Сельский дом культуры с залом на 400 мест, спортзалом 12×24 метров со стенами из кирпича	Фасады в осях „А-Л" и „Л-А". Тамбур главного входа	Типовой проект 264-12-142	Альбом I часть 1	Лист АС-13

Формат 22 13699-02 16

Зрелищных зданий и спортивных сооружений имени Б.С. Мезенцева, Москва

Рук. маст. Милашевский; Гл. инж. маст. Леонтьев; Гл. арх. пр-та Горшков; Гл. инж. пр-та Змелюхина; Рук. гр. арх. Захаров

Развертка стенки с/узлов

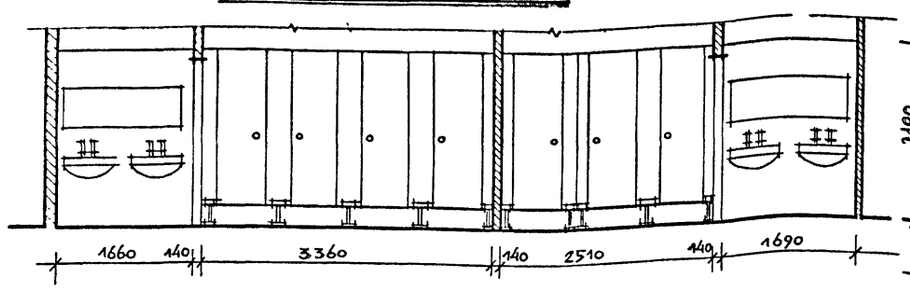

План

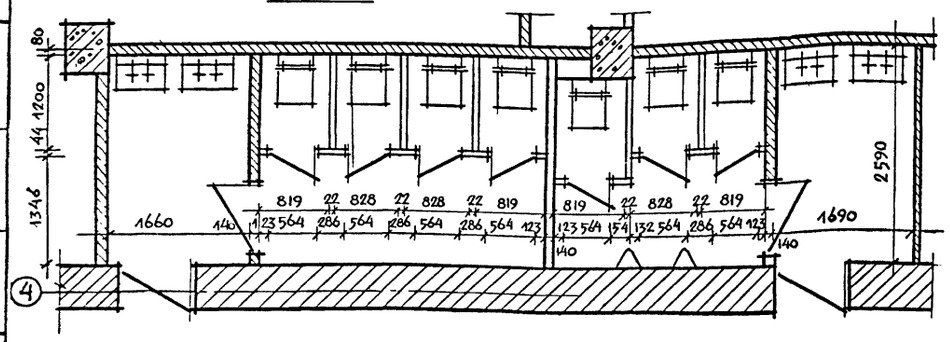

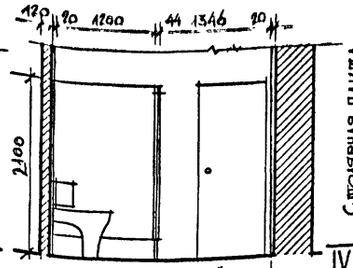

По „А-А"

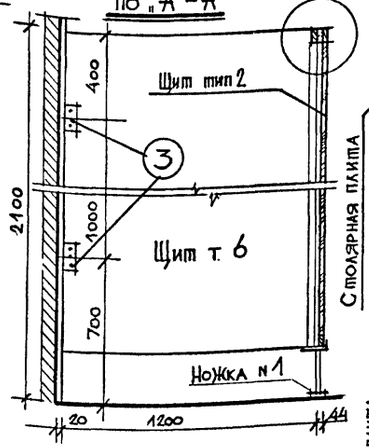

По „Б-Б"

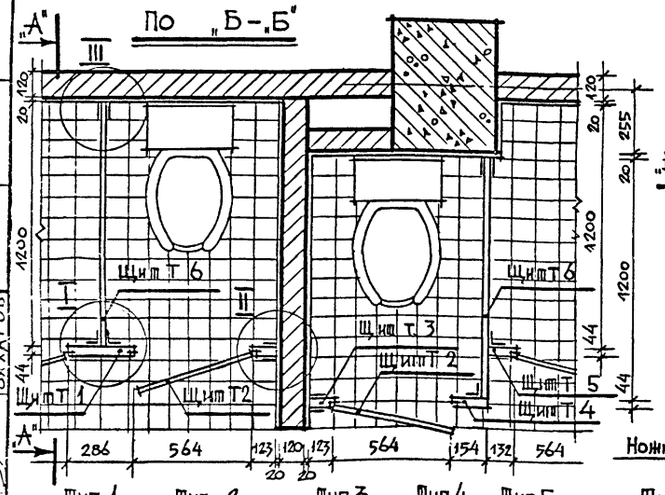

Внешний вид

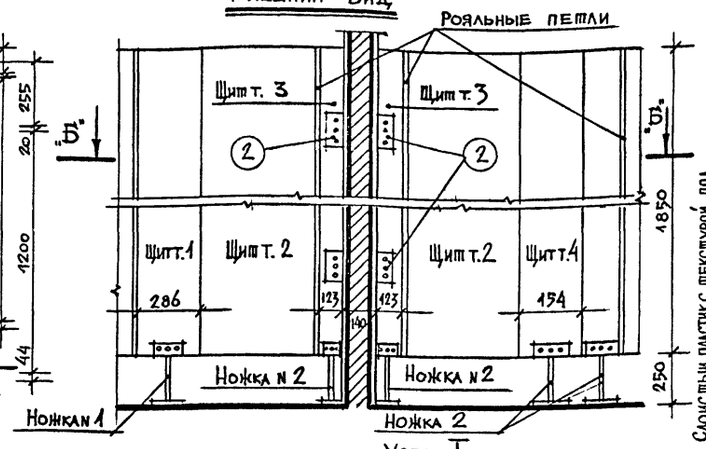

По „д-д"

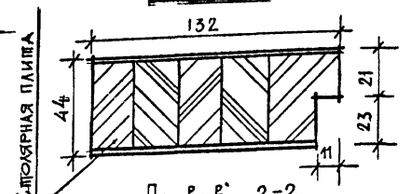

По „в-в", г-г

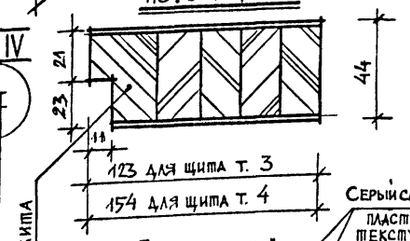

По „а-а"

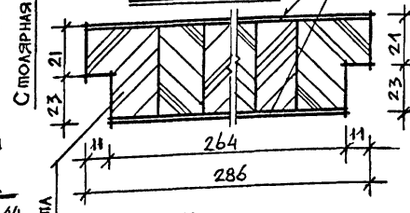

По „б-б", „е-е"

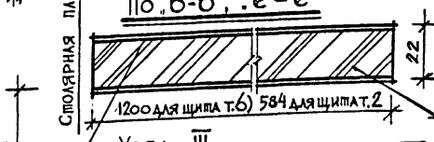

Столярная плита

Столярная плита

Столярная плита

Слоистый пластик с текстурой под дерево

Ножка N 1

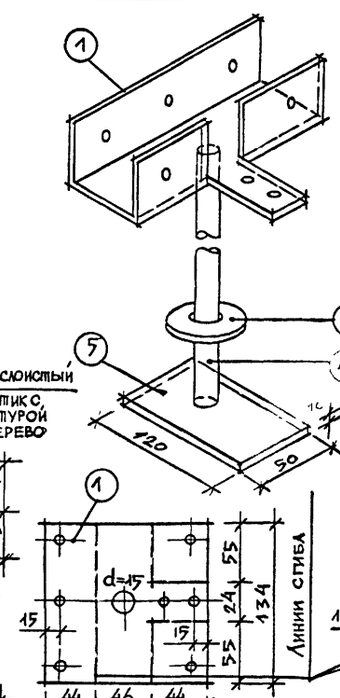

Ножка N 2

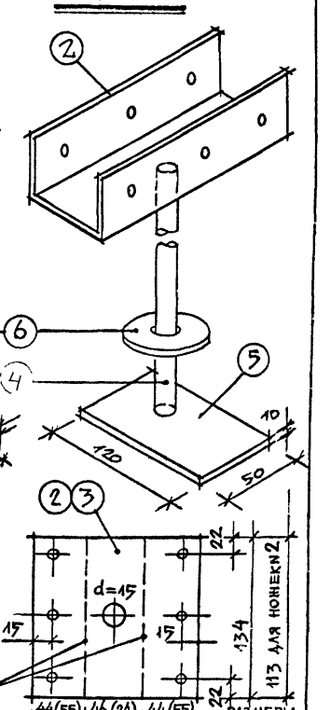

Узел III

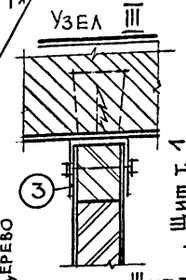

Узел IV

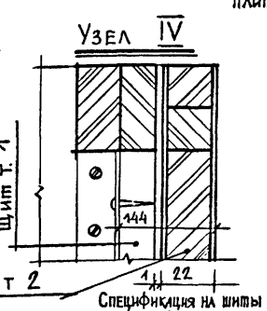

Спецификация элементов ножек

NN поз	Сортамент	Размеры в мм	Вес элем кг	Кол шт	Примечание
1	Котельное железо δ=3	134×134	0.14	4	Металлические изделия хромировать
2	—"—	134×134	0.14	14	
3	—"—	134×134	0.14	12	
4	Газовая труба Ф15	ℓ=230	0.29	10	
5	Котельное железо 50×10×120 (ℓ)		0.47	10	
6	Муфта Ф60 δ=10			10	хромировать
7	L 20×20×1800 (ℓ)			10	из алюминия

Спецификация на щиты (тип-1,2,3,4,5,6) и изделия для перегородок

NN типов	Наименование изделия	Кол шт	Примечание
1	Щит	4	
2	—"—	7	
3	—"—	4	
4	—"—	1	
5	—"—	1	
6	—"—	5	
N 1	Ножка	4	
N 2	Ножка	6	

Петель 7, ручек 7, задвижек 7 штук

Примечания

1. Столярные плиты (тип 1,3,4,5) оклеить пластиком
2. Древесно-стружечные плиты (тип 2,6) оклеить пластиком
3. Петли, ручки, задвижки, муфты хромировать
4. Все размеры даны в мм
5. Настоящий лист рассматривать совместно с листом АС-1

Тип 1

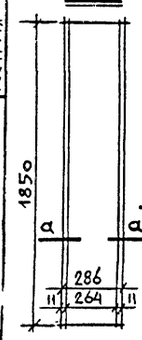

Тип 2

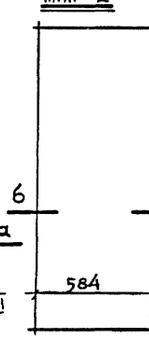

Тип 3

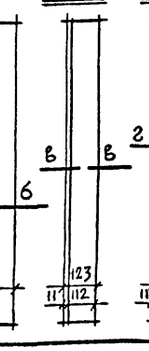

Тип 4

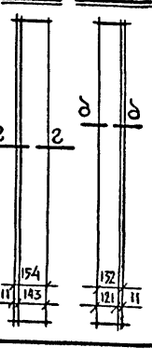

Тип 5

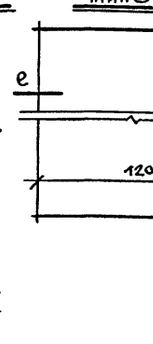

Тип 6

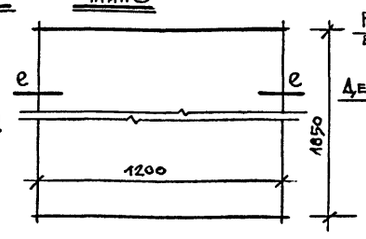

Узел I

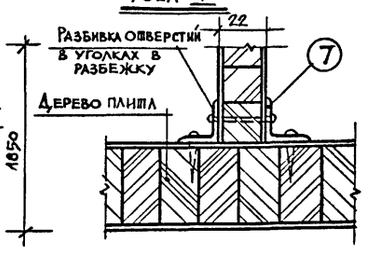

Узел II

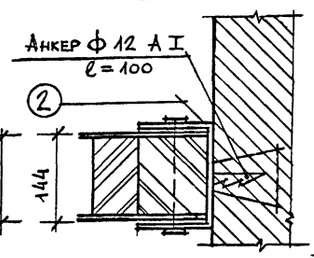

1975	Сельский дом культуры с залом на 400 мест спортзалом 12×24 метров со стенами из кирпича.	План санузлов и конструктивные детали.	Типовой проект 264-12-142 · Альбом I часть 1 · Лист АС-14

Формат 22 13699-02 17

Разработан: Захаров, Горшков. Проверил: Проверил. Главный инженер проекта: Лебедев. Рук. мастерской: Горшков. Рук. группы: Смирнова, Захаров. Рук. мастерской: Гл. инж. мастерской. Гл. арх. пр-ла. Гл. инж. пр-ла. Рук. гр. арх. Зрелищных зданий и спортивных сооружений. Институт Гражданпроект. Москва.

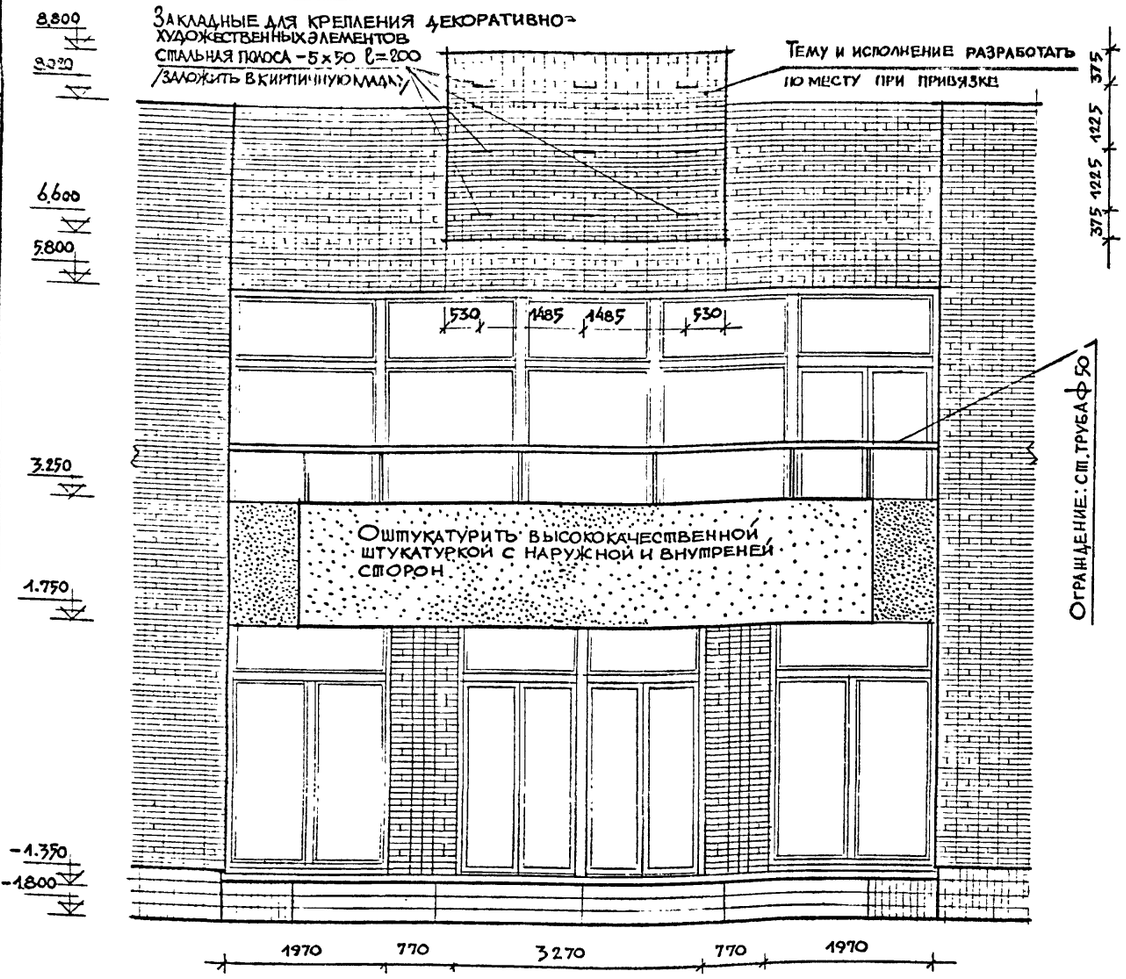

Фрагмент фасада здания по оси „Б"

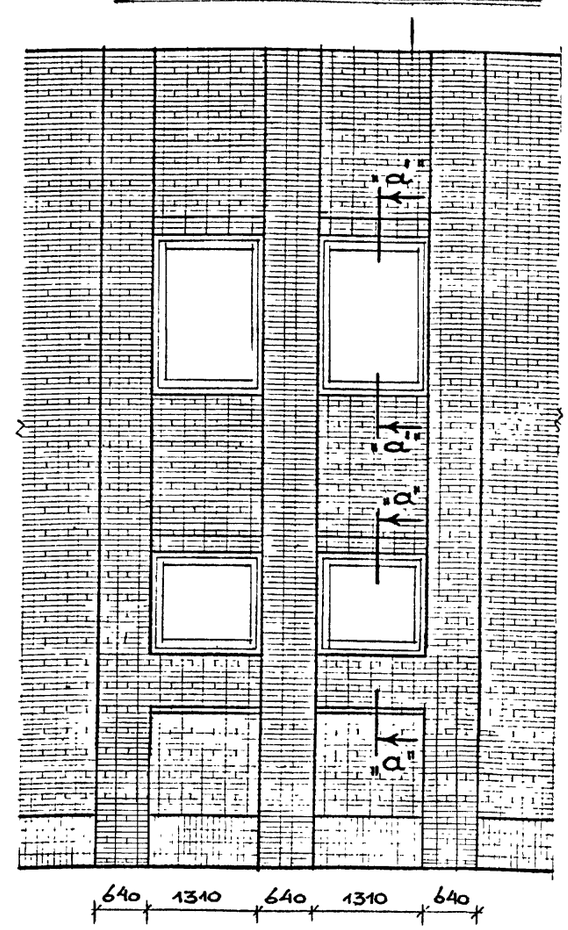

Сечение по „а-а"

/ пунктиром показано грань кладки для сечения „а'-а'"/

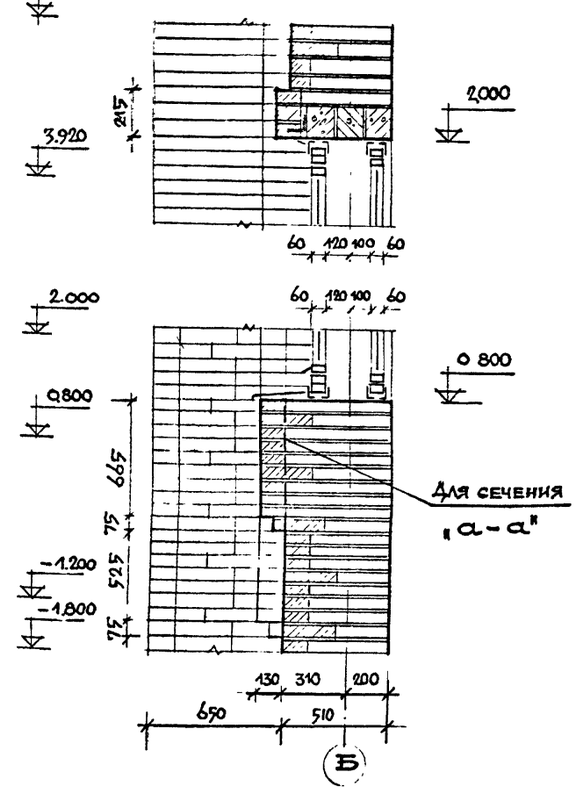

Порядовка кирпичной кладки тамбура главного входа

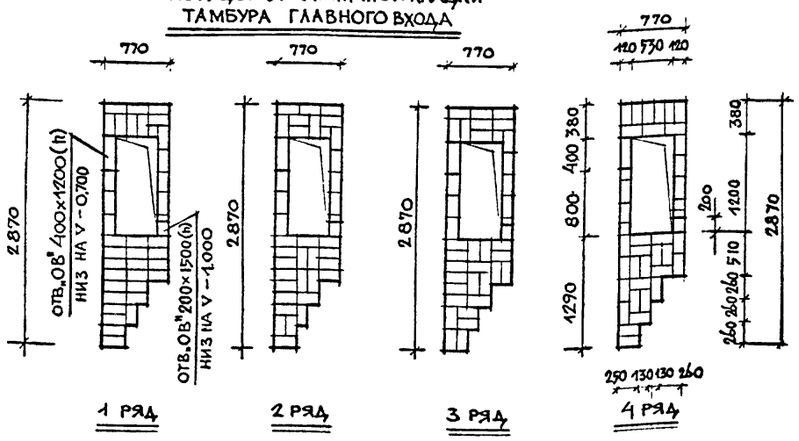

Фрагмент кирпичной кладки и облицовка цоколя керамической плиткой „Кабанчик" темно коричневого цвета.

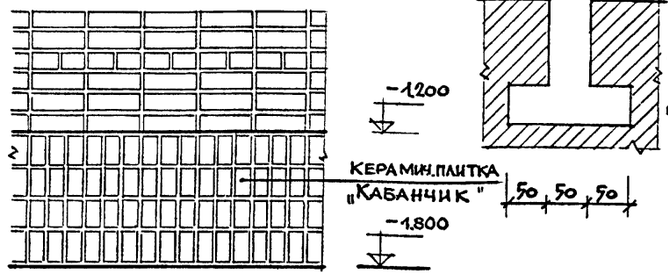

Закладная деталь для крепления декоративно-художественных элементов.

/стальн. полоса -5х50 l=200/

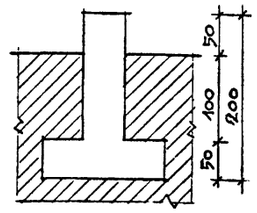

Примечания:

1. Чертежи витражей, их привязку и т.д. см. альбом I/часть 2/-стальные витражи.
2. Облицовка стен выполняется светлым однорядным 7-ми щелевым лицевым кирпичом /ГОСТ 7484-69/
3. Облицовку цоколя вести керамической глазурованой плиткой типа „Кабанчик" размером 150х75х10 мм темно коричневого цвета.
4. Данный лист рассматривать с чертежами АС-06 и АС-13
5. Декоративно художественные элементы выполняются при привязке силами худфонда по индивидуальному проекту.

1975	Сельский дом культуры с залом на 400 мест спортзалом 12х24 метров со стенами из кирпича	Фрагменты главного фасада. Фрагменты кирпичной кладки	Типовой проект 264-12-142	Альбом I часть 1	Лист АС-15

Зрелищных зданий и спортивных сооружений имени Б.С. Мезенцева, Москва

Согласовано			
Захлюпов	Горшков		
Проектировал	Проверил		
Милашевский	Леонтьев	Горшков	Земляхина
Рук. маст.	Гл. инж. маст.	Гл. арх. пр-та	Гл. инж. пр-та
Рук. маст.	Гл. арх. пр-та	Гл. инж. пр-та	Рук. гр. арх.
			Захаров

Развертка стены по оси „1"

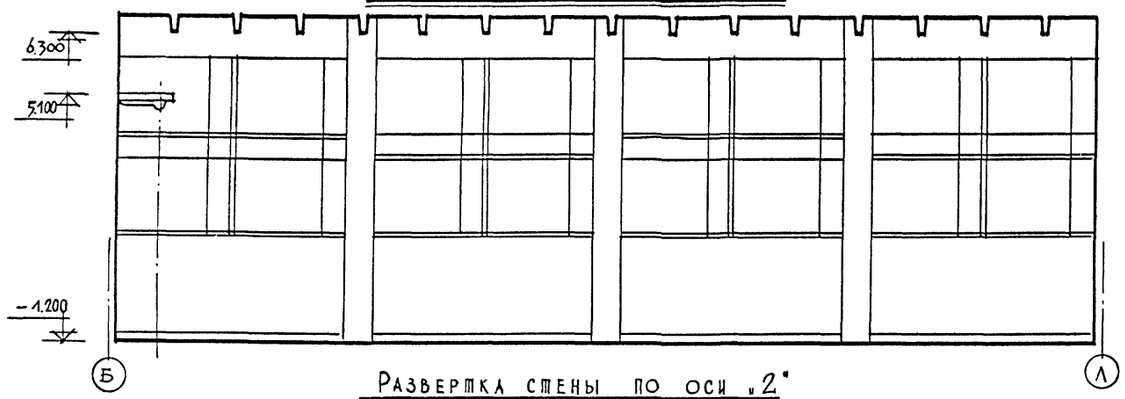

Развертка стены по оси „Л"

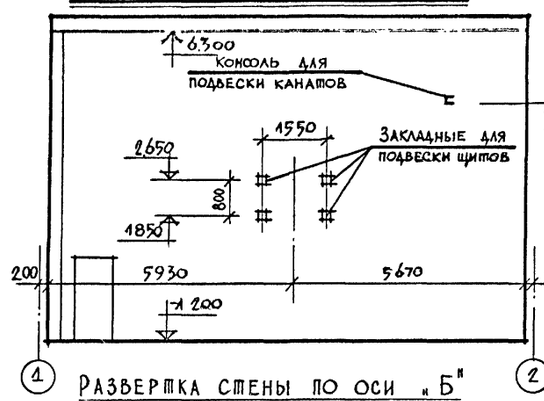

Мужская, женская раздевальни и комната инструктора

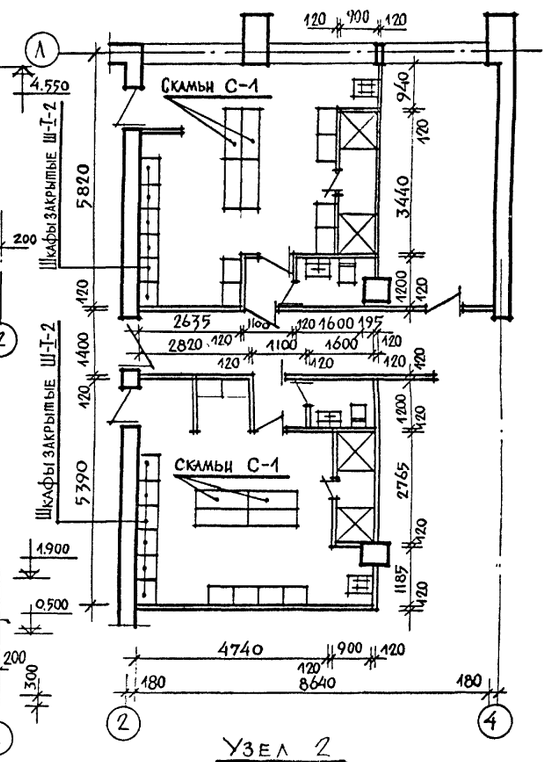

Развертка стены по оси „2"

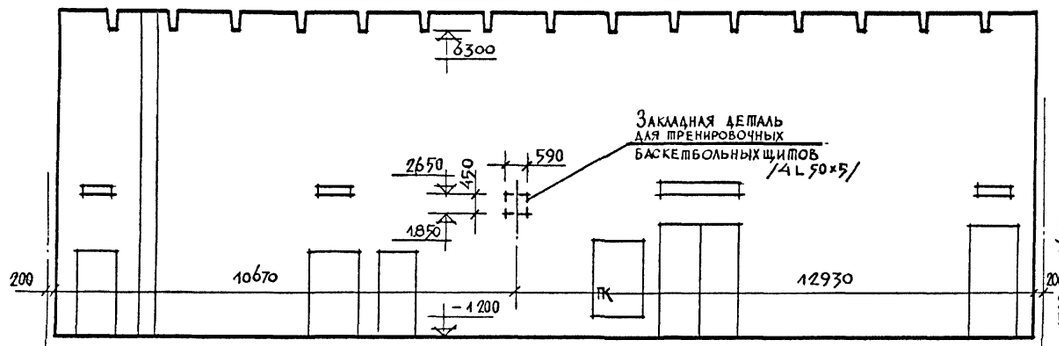

Развертка стены по оси „Б"

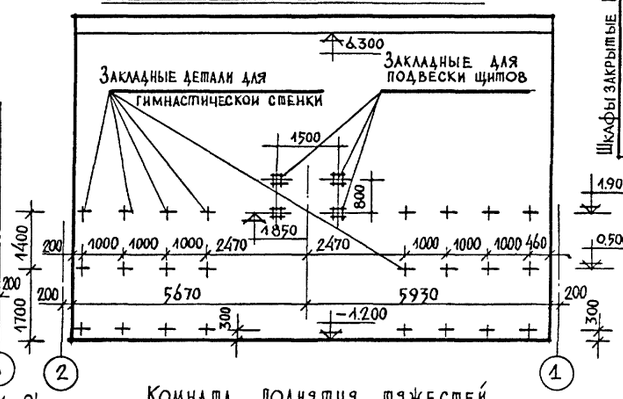

План зала для спортивных игр

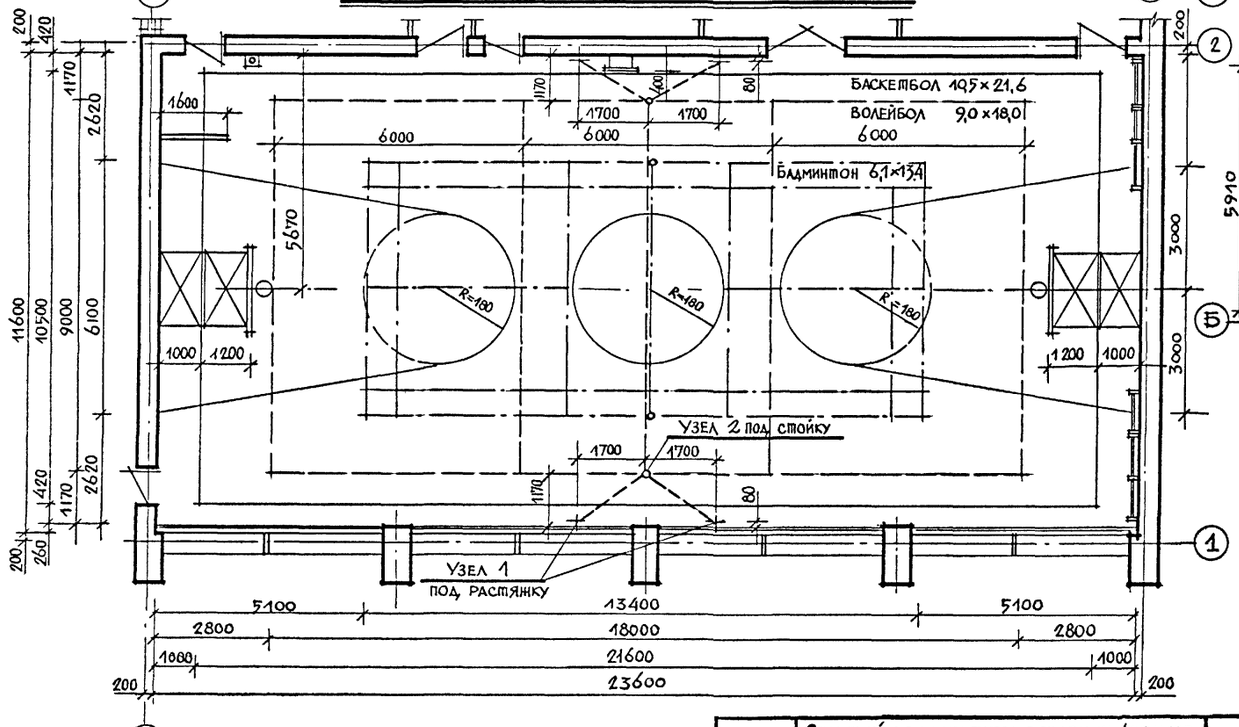

Комната поднятия тяжестей

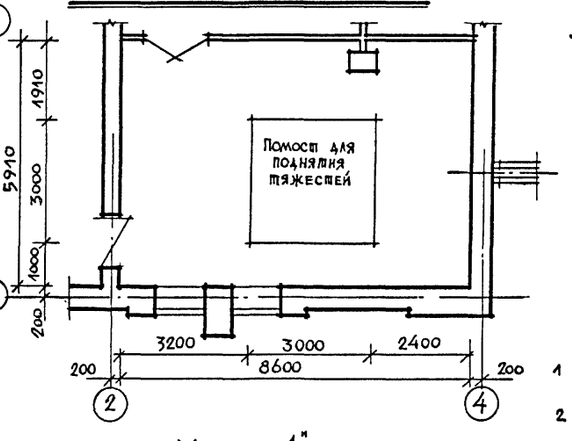

Узел 2

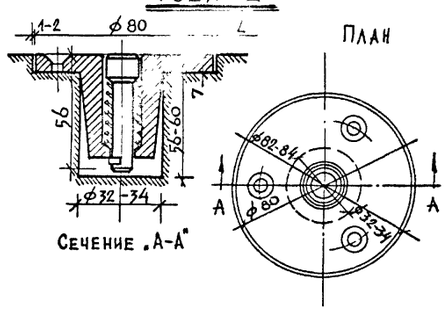

Узел „1"

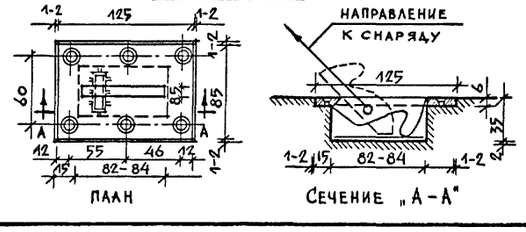

Примечание

1. Конструкцию закрытого шкафчика со скамьей см. лист АС-31 ÷ АС-36.
2. Закладные детали крепления спортивного оборудования зала см. лист КС-36
3. Спецификацию спортивного оборудования см. лист АС-39
4.

1975	Сельский дом культуры с залом на 400 мест, спортзалом 12×24 метров со стенами из кирпича	План и развертки стен спортивного зала. Размещение оборудования	Типовой проект 264-12-242	Альбом I, часть 1	Лист АС-16

Зрелищных зданий и спортивных сооружений имени Б. С. Мезенцева, Москва

Согласовано: Захаров, Горшков

Рук. маст. №4 Гилишевский; Гл. инж. маст. Леонтьев; Гл. арх. пр-та Горшков; Гл. инж. пр-та Зимиряхина; Рук. тр. арх. Захаров; Гл. инж. Гипрогипрум; Гл. арх. Провгил

Формат 22 13699-02 19

Развертка стен зрительного зала по оси „Б"

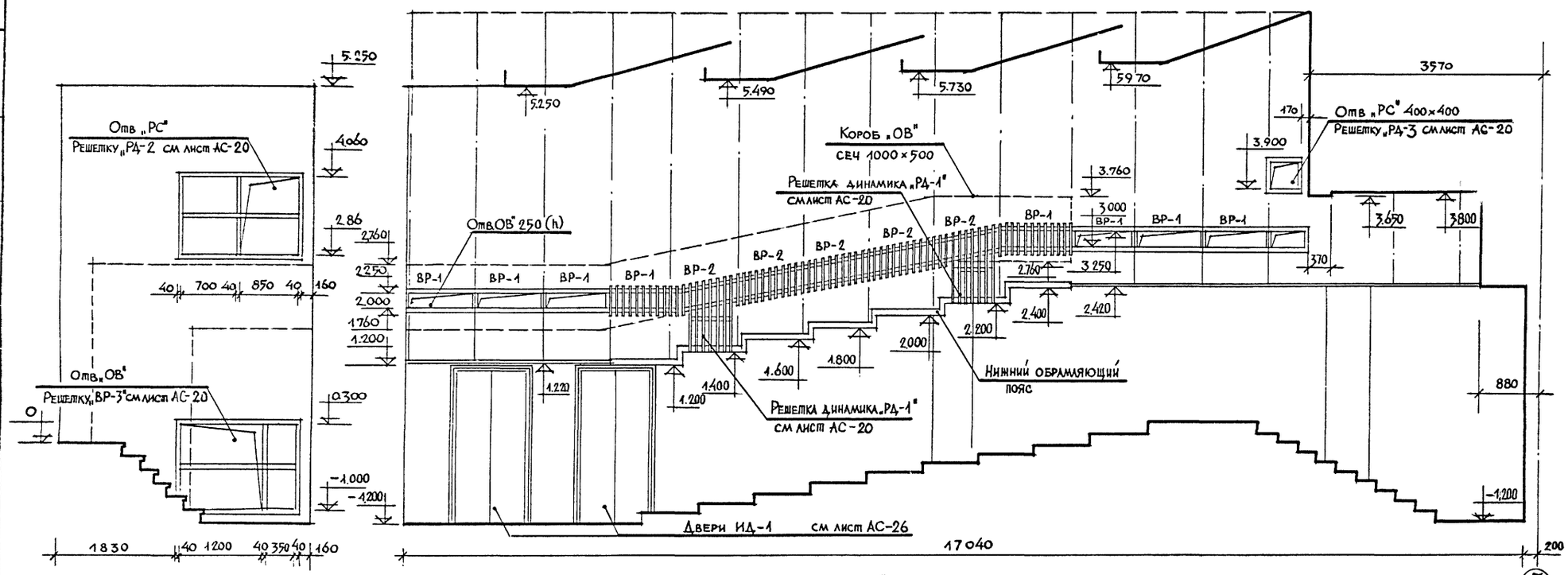

План размещения отверстий „ОВ" зрительного зала

Примечания

1 Монтаж вентиляционных решеток „ВР-1"..ВР-2"..„ВР-3" решеток „РД-1"..„РД-2"..„РД-3 производить после возведения штукатурного слоя по сетке и его окраски

2 Вся древесина вентиляционных решеток, решеток динамиков, рам под решетки, нижнего обрамляющего пояса и т.д. обрабатывается огнезащитными составами

3 Настоящий лист рассматривать совместно с листами АС-18,20 и листами КС-24

4 Разрез, план и конструктивные листы подвесного потолка см. листы АС-22; КС-24

1975	Сельский дом культуры с залом на 400 мест спортзалом 12×24 метров со стенами из кирпича	Развертка стен зрительного зала по оси „Б"	Типовой проект 264-12-142	Альбом I часть 1	Лист АС-17

Зрелищных зданий и спортивных сооружений имени Б.С. Мезенцева, Москва

Главный архитектор проекта Захаров; Главный инженер проекта Горшков; Главный инженер проекта Зиматкина; Руководитель группы Леонтьев; Главный специалист Горшков; Главный архитектор проекта Захаров; Руководитель архитектурной мастерской Захаров

Формат 22 13699-02 20

Разрез по „А-А"

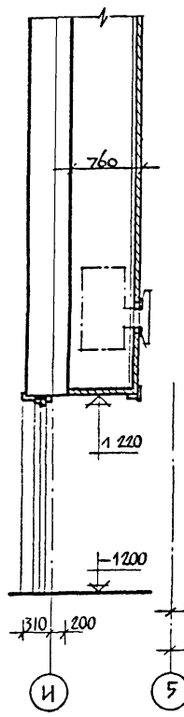

Развертка стен зрительного зала по оси „И"

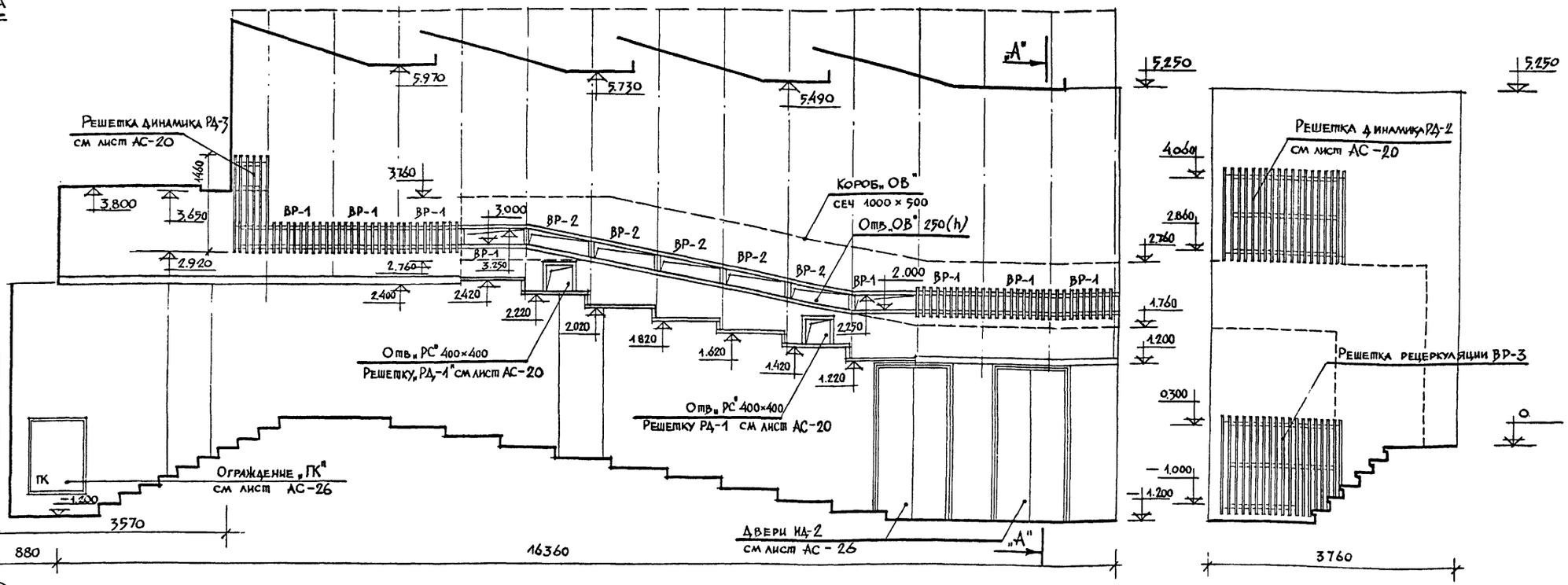

План размещения отверстий „ОВ" зрительного зала

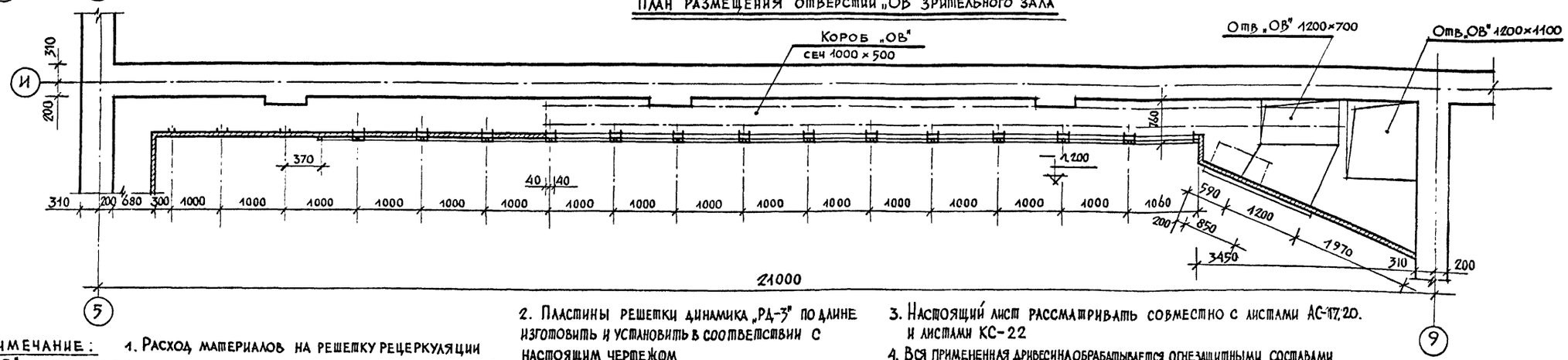

Примечание: 1. Расход материалов на решетку рецеркуляции „ВР-3" и конструктивное решение узлов аналогично решетки „РД-2" (см лист АС-20) Отличительные параметры на решетку „ВР-3 см лист АС-17

2. Пластины решетки динамика „РД-3" по длине изготовить и установить в соответствии с настоящим чертежом

3. Настоящий лист рассматривать совместно с листами АС-17,20. и листами КС-22

4. Вся примененная древесина обрабатывается огнезащитными составами

1975	Сельский дом культуры с залом на 400 мест, спортзалом 12×24 метров со стенами из кирпича	Развертка стен зрительного зала по оси „И"	Типовой проект 264-12-142	Альбом I часть 1	Лист АС-18

Согласовано: Захаров, Горшков

Проектировал: Горшков; Проверил: Леонтьев; Рук. маст. №4: Гл. инж. маст. Горшков; Гл. арх. пр-та Зимелихина; Гл. инж. пр-та Захаров; Рук. гр. арх. Захаров

Зрелищных зданий и спортивных сооружений имени Б.С. Мезенцева

Инд. Подп. и дата

Формат 22 13699-02 21

Развертка стены кинопроекционной

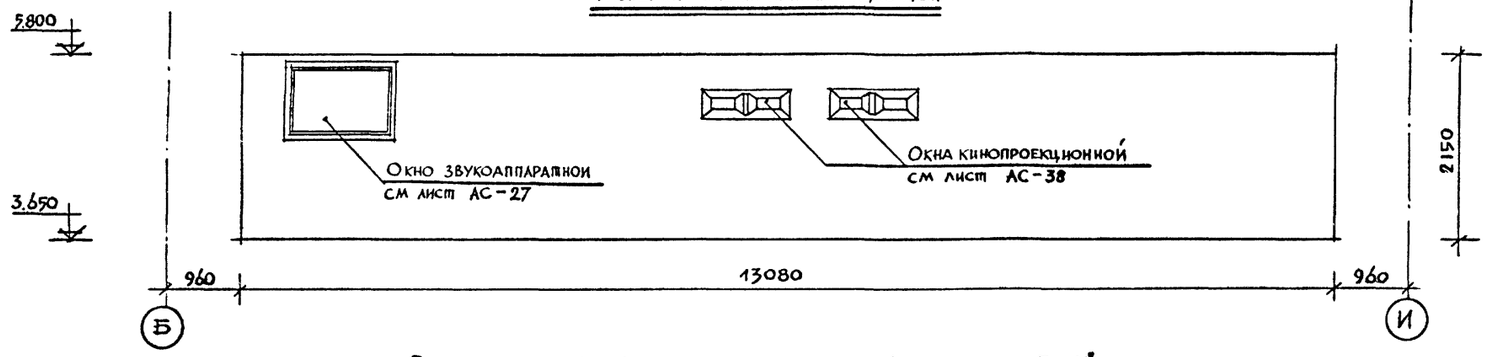

Развертка стены зрительного зала между осями „Б-И"

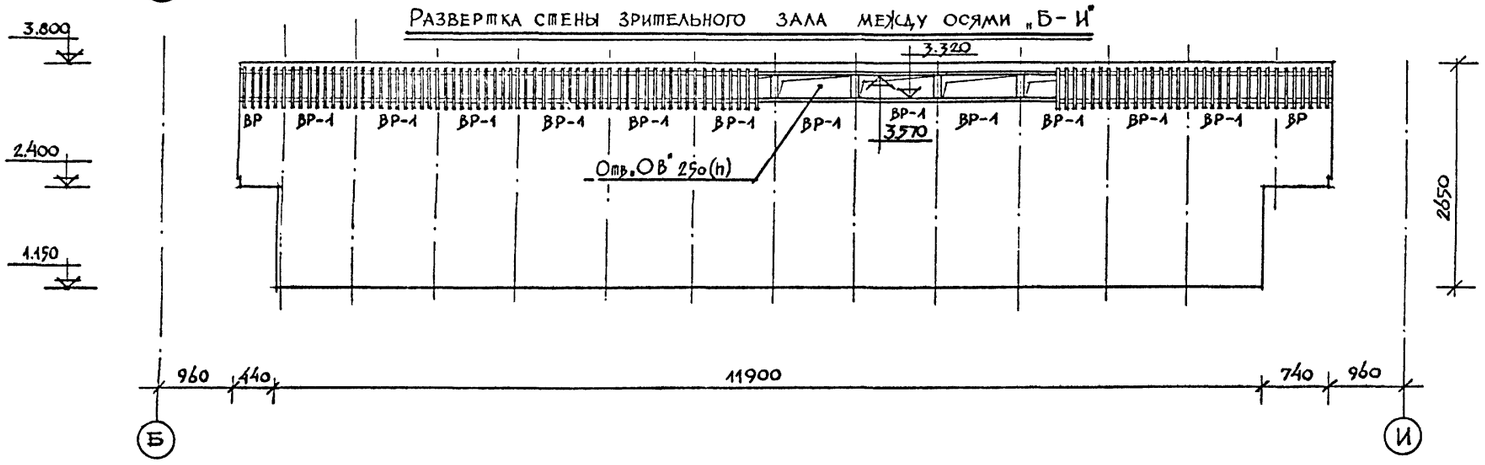

Фрагмент разреза зрительного зала

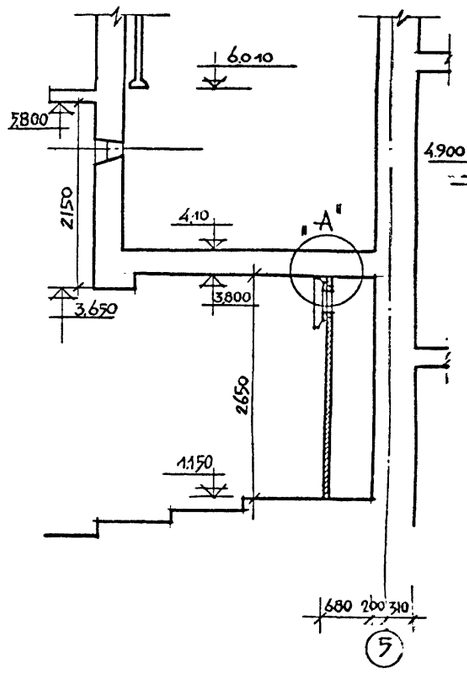

Узел „А"

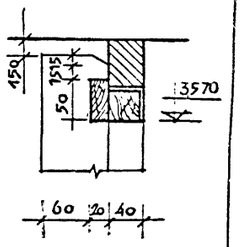

План размещения отверстий „ОВ" зрительного зала

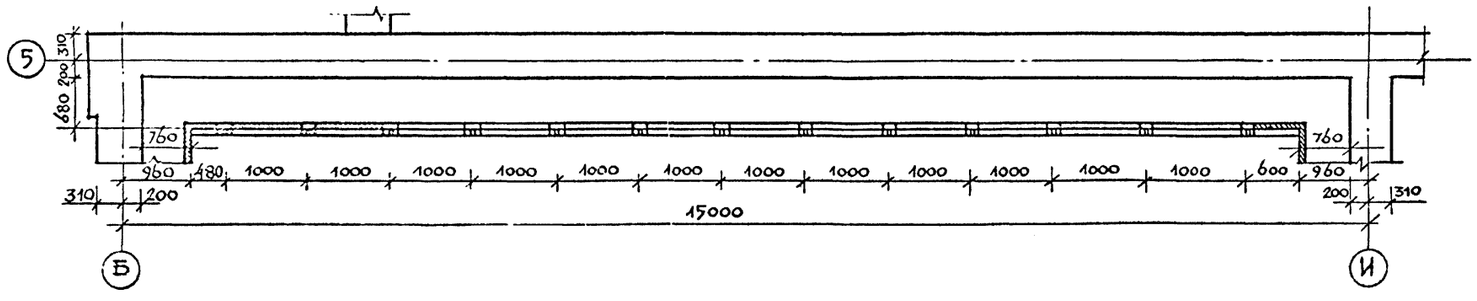

Примечания

1. Конструкцию и монтажные узлы на вентиляционную решетку „ВР-1" см лист АС-20
2. Вентиляционные решетки „ВР" аналогичные „ВР-1" установить по месту
3. Конструкцию и расход материалов на окно звукоаппаратной см лист АС-27
4. Чертеж окна кинопроекционной см лист АС-38
5. Монтаж вентиляционных решеток производить после возведения штукатурного слоя по сетке
6. Расход материалов на вентиляционные решетки ВР-1, ВР-2, на решетки динамиков РД-1, РД-2 см лист АС-20
7. Вся древесина вентиляционных решеток, решеток динамиков рам под решетки и т.д. обрабатывается огнезащитными составами
8. Настоящий лист рассматривать совместно с листами АС-20; 27 и листами КС-22.

1975	Сельский дом культуры с залом на 400 мест спортзалом 12×24 метров со стенами из кирпича	Развертка стен зрительного зала по оси „5"	Типовой проект 264-12-142	Альбом I часть 1	Лист АС-19

Формат 22 13699.02 22

Согласовано

Зрелищных зданий и спортивных сооружений имени В.С. Мезенцева, Москва

Рук. мастер. № 4	Гл. инж. мастер.	Гл. инж. пр-та
Гл. арх. пр-та	Гл. инж. пр-та	Рук. гр. арх.
Проектировал	Проверил	Зинькина
Михалевский	Леонтьев	Горшков
Захаров	Горшков	Захаров

Вентиляционная решетка „ВР-1"

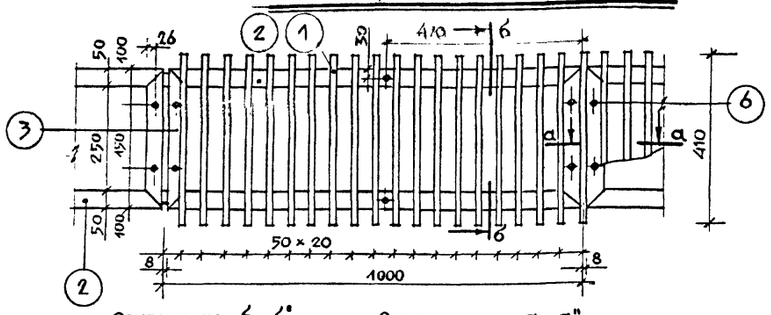

Сечение по „б-б"

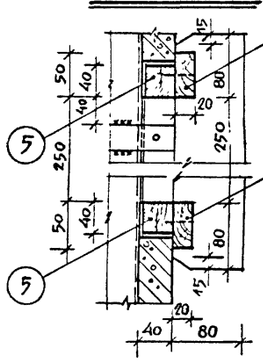

Сечение по „а-а"

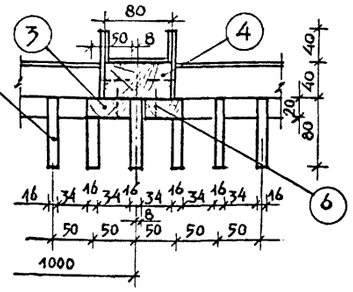

Вентиляционная решетка „ВР-2"

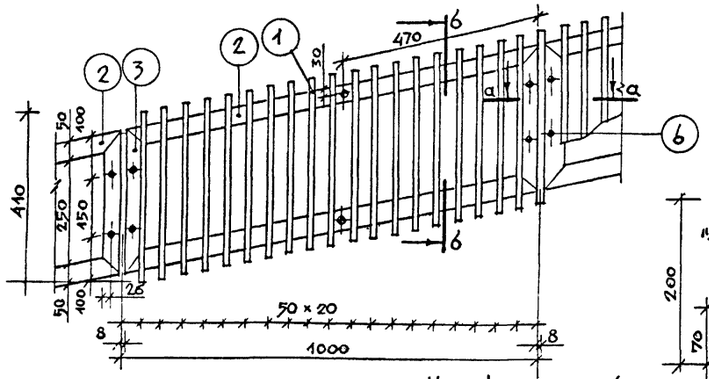

Нижний обрамляющий пояс

Решетка динамика „РД-1" (РД-3

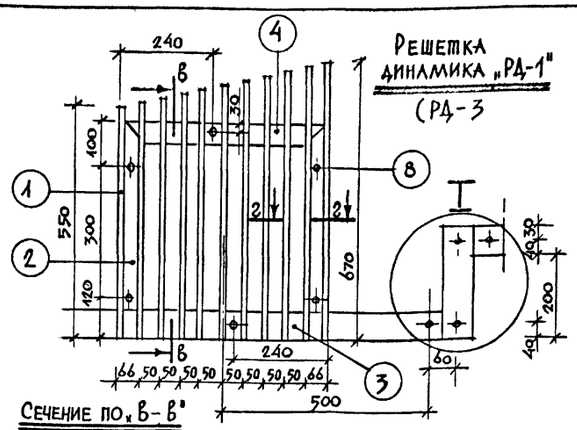

Сечение по „в-в"

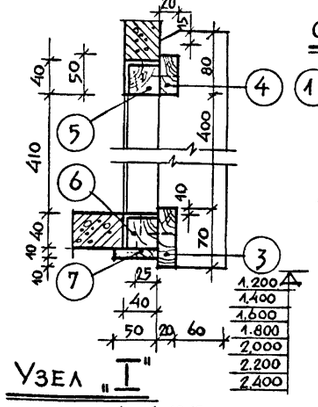

Сечение по „г-г"

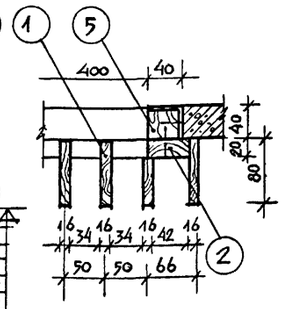

Узел „I"

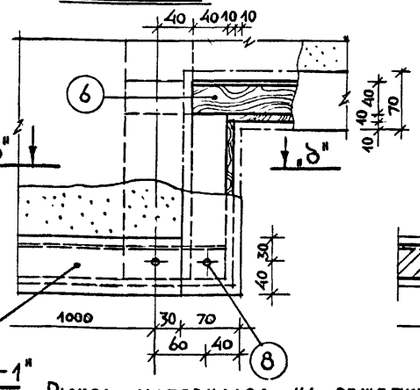

Сечение по „д-д"

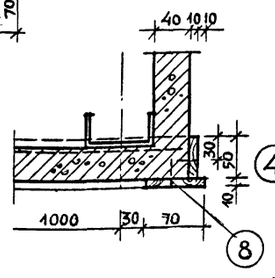

Решетка динамика „РД-2" (ВР-3)

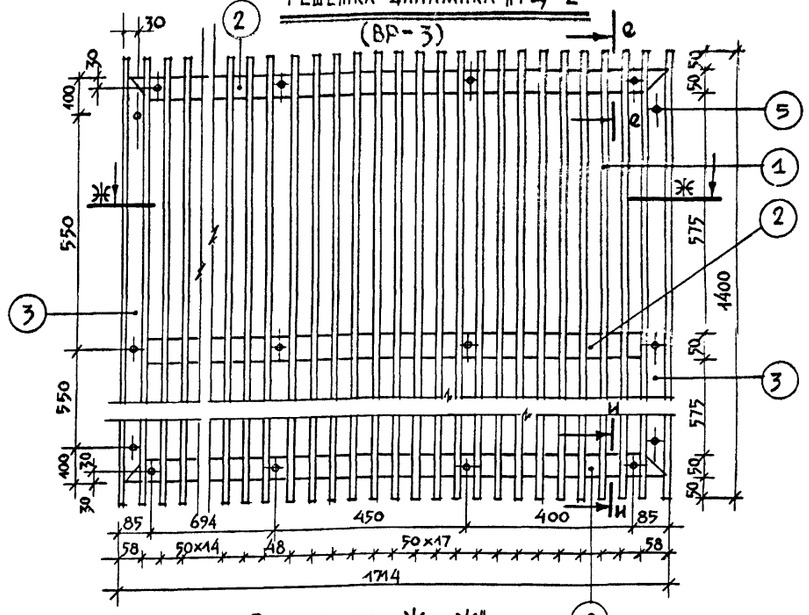

Разрез по „Ж-Ж"

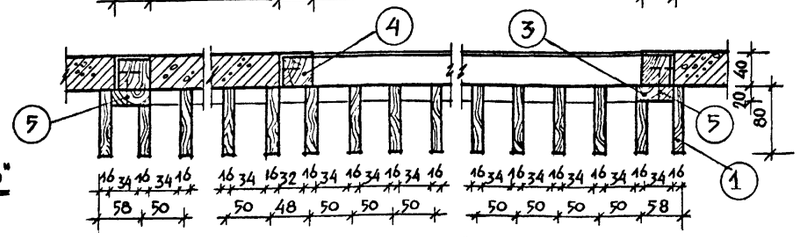

Сечение по „И-И"

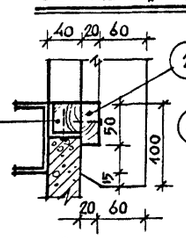

Сечение по „е-е"

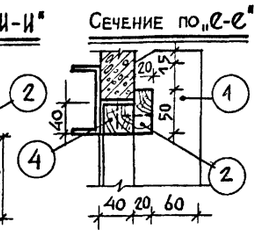

Примечание

1. Настоящий лист рассматривать совместно с листами АС-17,18,19 КС-22
2. Брусья и вкладыши крепить до возведения штукатурного слоя
3. Пластины должны быть изготовлены из дуба

Расход материалов на вентиляционную решетку „ВР-1"

№№ позиций	Наименование элементов решетки	Ед изм	Кол-во	Примечание
1	Пластина	м³	0.0105	Расход материалов на „ВР-2" равен расходу материалов на „ВР-1"
2	Горизонтальный элемент рамы решетки	м³	0.0020	
3	Вертикальный элемент рамы решетки	м³	0.0007	Вкладыш и брус крепить до возведен. штукатурного слоя
4	Вкладыш	м³	0.0011	
5	Брус	м³	0.0032	Количество решеток „ВР-1"=28 „ВР-2"=10
6	Шуруп крепления решетки	шт	6	
		итого	0.0175 м³	

Расход материалов на решетку динамика „РД-1"

№№ позиций	Наименование элементов решетки	Ед изм	Кол-во	Примечание
1	Пластина	м³	0.0094	Расход материалов на „РД-3" равен расходу материалов на РД-1.
2	Вертикальный элемент рамы решетки	м³	0.0010	
3	Нижний элемент рамы решетки	м³	0.0007	
4	Верхний элемент рамы решетки	м³	0.0005	
5	Брус рамы под решетку			Количество решеток „РД-1"=4 „РД-3"=2
6	Брус			
7	Накладная пластина			
8	Шуруп крепления решетки	шт	6	
		итого	0.0116 м³	

Расход материалов на решетку динамика „РД-2

№№ позиций	Наименование элементов решетки	Ед изм	Кол-во	Примечание
1	Пластина	м³	0,0627	Расход материалов на „РД-2" равен расходу материалов на „ВР-3"
2	Горизонтальный элемент рамы решетки	м³	0,0051	
3	Вертикальный элемент рамы решетки	м³	0.0026	Количество решеток „РД-2"=2 „ВР-3"=2
4	Брус рамы под решетку.	м³	0.0122	
5	Шуруп крепления решетки.	шт	18	
6				
		итого	0.0826 м³	

1975	Сельский дом культуры с залом на 400 мест, спортзалом 12×24 метров со стенами из кирпича	Решетки „ВР-1", ВР-2", „РД-1", „РД-2". (РД-3), (ВР-3)	Типовой проект 264-12-142	Альбом I часть 1	Лист АС-20

Согласовано

Зрелищных зданий и спортивных сооружений имени Б.С. Мезенцева Москва

Рук.мастерской Гл.инж.мастерской Гл.арх.пр-та Гл.инж.пр-та Рук.тр.арх

Инж.-техн. Архитектор Гл.инж.пр-та

Проектировщик Захаров Проверил Горшков

Горшков Зимелихина Захаров

13699-02 23

Формат 22

План расстановки потолочных светильников вестибюля и козырька входа

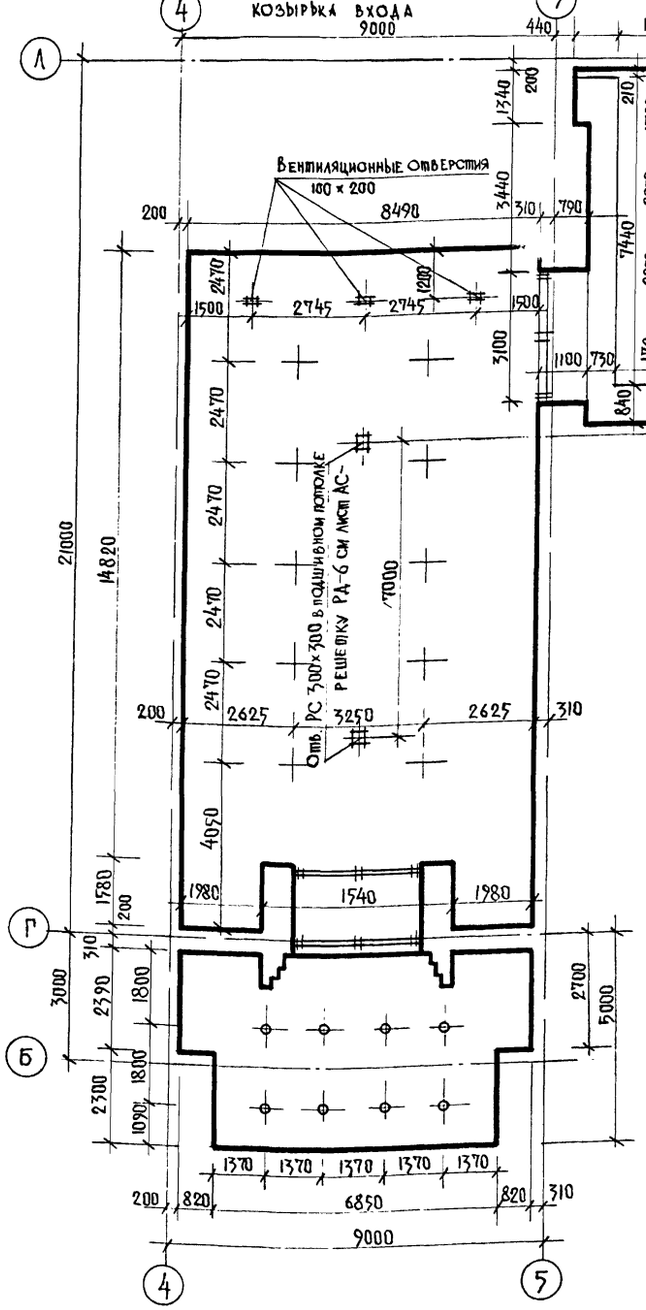

План расстановки потолочных светильников фойе

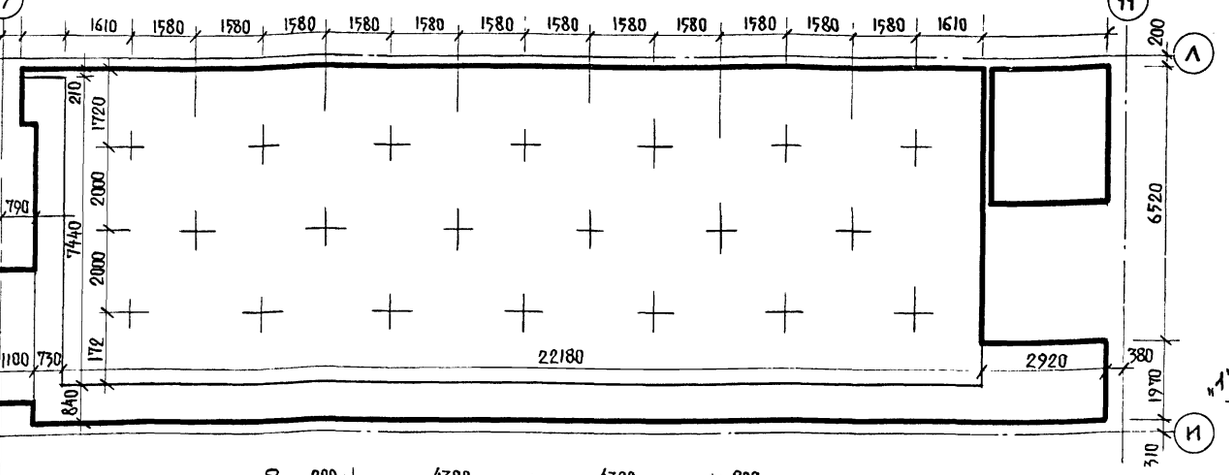

План расстановки потолочных светильников холла 2го этажа

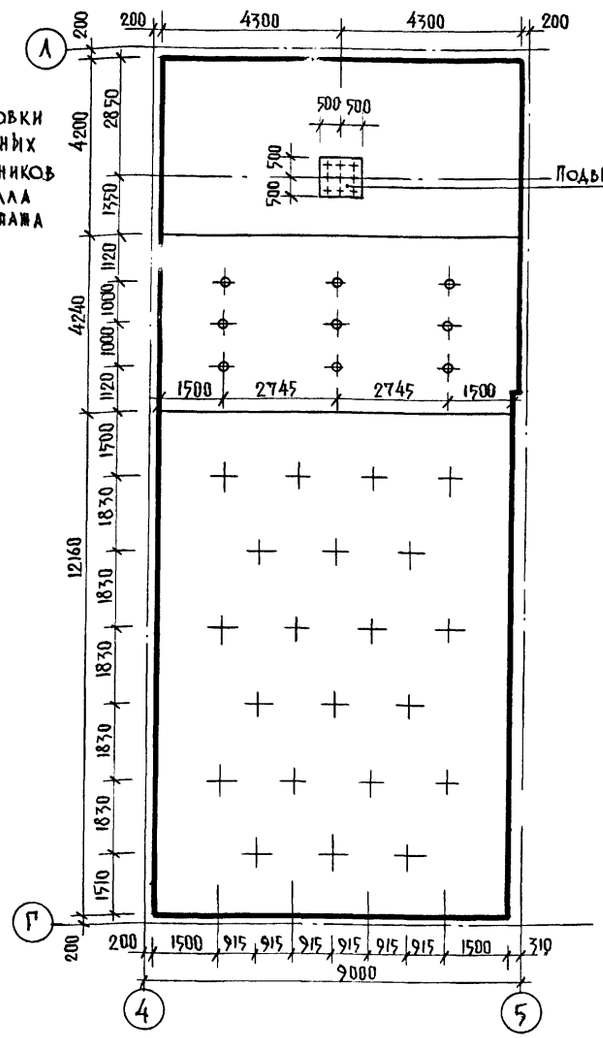

Подвесное устройство щита

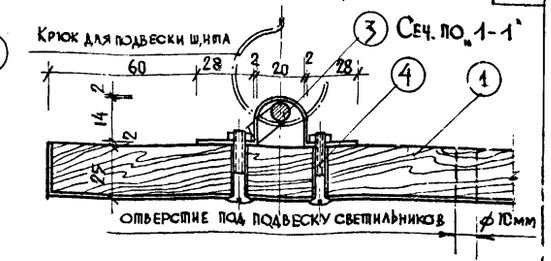

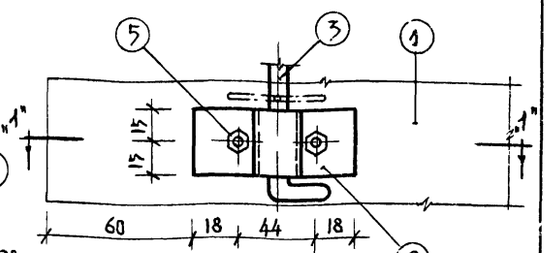

Разрез по „а-а"

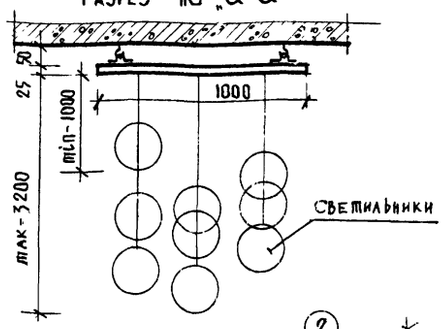

План расстановки светильников на подвесном щите

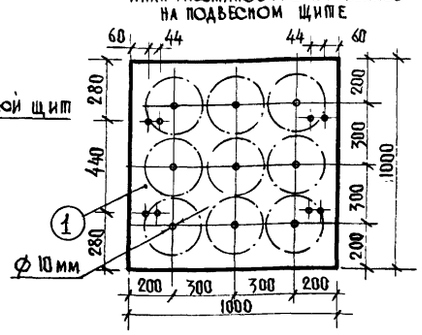

Расстановка креплений подвесного щита

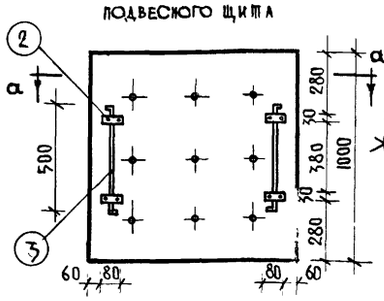

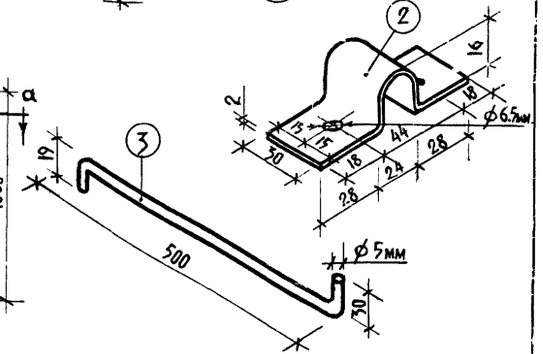

Расход материалов на подвесной щит под светильники

№№ позиции	Наименование элементов	Ед. изм.	Кол-во	Примечание
1	Подвесной щит	м³		
2	Метал. скоба подвески	шт.	4	
3	Стержень подвески ℓ = 550 ⌀ 5 мм.	шт.	2	ГОСТ 2590-71
4	Винт с полупотайной головкой М6×40.46.016	шт.	8	ГОСТ 17474-72
5	Гайка М6 5.016	шт.	8	ГОСТ 5915-70

1975	Сельский дом культуры с залом на 400 мест спортзалом 12×24 метров со стенами из кирпича	Планы потолков вестибюля, фойе, холла с размещением светильников	Типовой проект 264-12-142	Альбом I часть-1	Лист АС-21

Согласовано

Зрелищных зданий и спортивных сооружений имени Б. С. Мезенцева, Москва

Рук. маст. №1 — Мильшевский; Гл. инж. маст. — Леонтьев; Гл. арх. пр-та — Горшков; Гл. инж. пр-та — Змелицкий; Рук. гр. арх. — Захаров

Проектировал — Захаров; Проверил — Горшков

формат 22

13699-02 24

Разрез по „А–А"

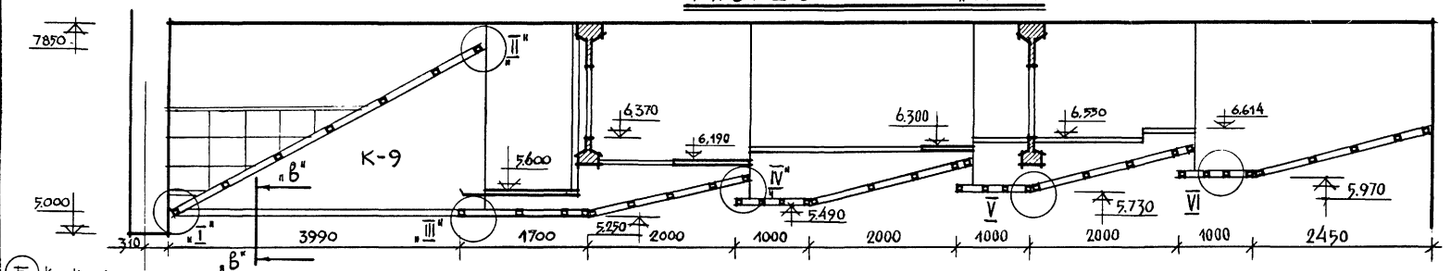

План расстановки щитов каркаса К-1,2,3,4,5,6,7,8,9.

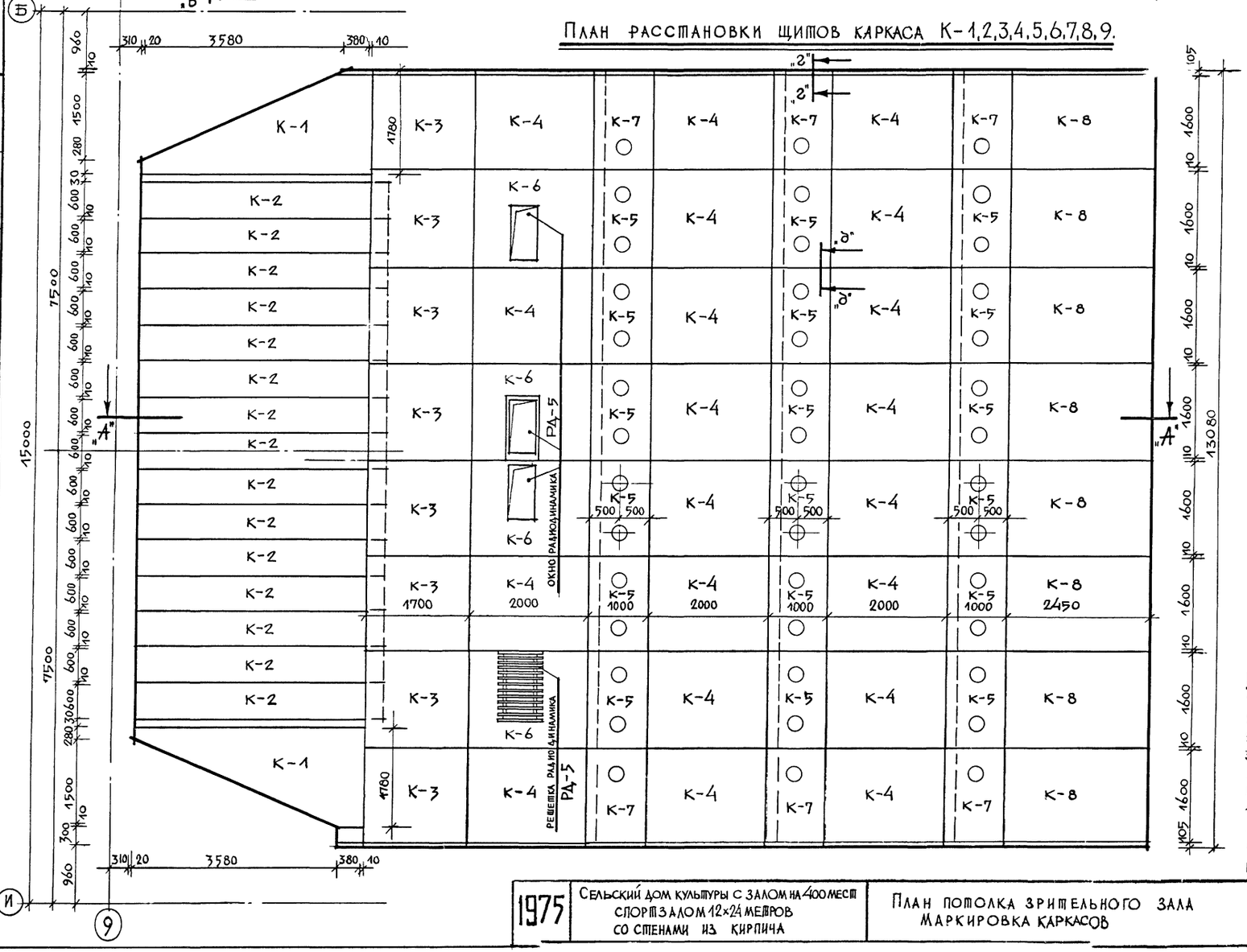

Размещение асбестоцементных листов по каркасам К-1,2,3,4,5,6,7,8,9.

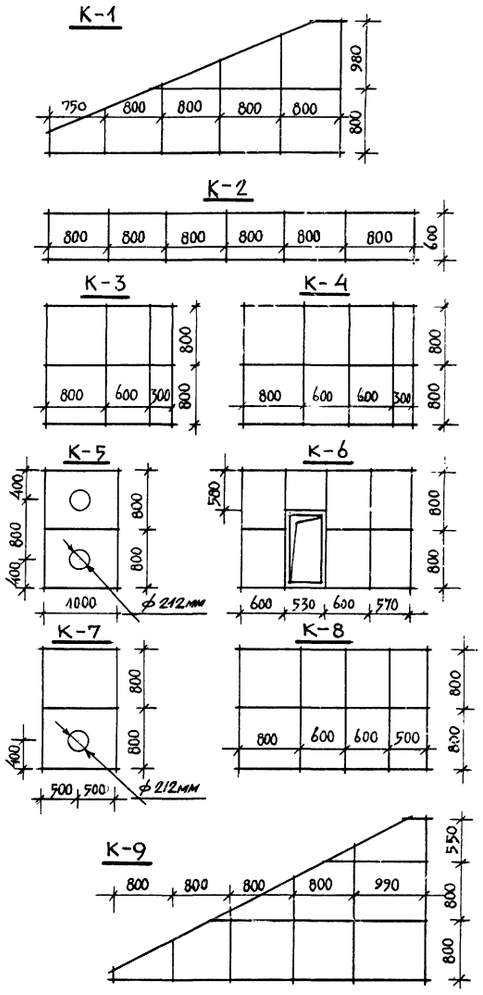

Примечания. 1. Решетку динамика РД-5, подвесной каркас К-9, узлы I, II, III, таблицу расхода материалов на каркасы К-1, 2,3,4,5,6,7,8,9 сеч. по 2-2 см лист АС-24

2. Каркасы К-1,2,3,4,5,6, узлы IV, V, VI, сеч. по 3-3 см лист АС-23

3. Обшивку каркасов асбестоцементными листами, крепление динамиков РД-5, производить после окончательной подвески и крепления каркасов.

4. Подгонку нестандартных асбестоцементных листов делать по месту.

5. Дополнительные примечания по монтажу подвесного потолка см. лист АС-24

1975	Сельский дом культуры с залом на 400 мест спортзалом 12×24 метров со стенами из кирпича	План потолка зрительного зала маркировка каркасов	Типовой проект 264-12-142	Альбом I, часть 1	Лист АС-22

Зрелищных зданий и спортивных сооружений имени Б.С. Мезенцева, Москва

Согласовано

Гл. инж. мастер. Миллаевский; Гл. арх. пр-та Леонтьев; Гл. инж. пр-та Горшков; Рук. мастер. Зимелихина; Рук. тр. арх. Захаров; Проектировал Горшков; Проверил Захаров

Подвесной каркас К-3

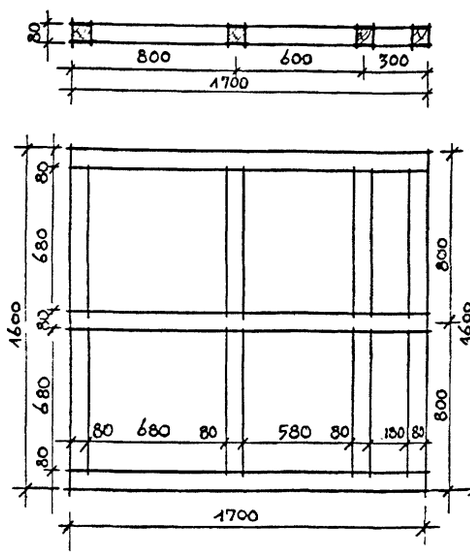

Подвесной каркас К-6

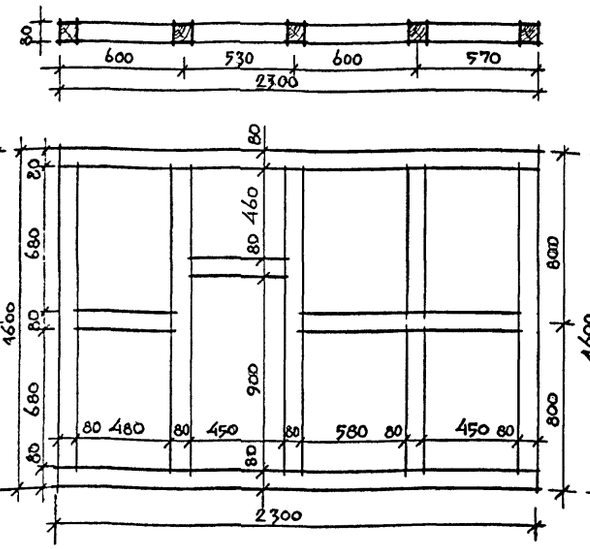

Подвесной каркас К-5

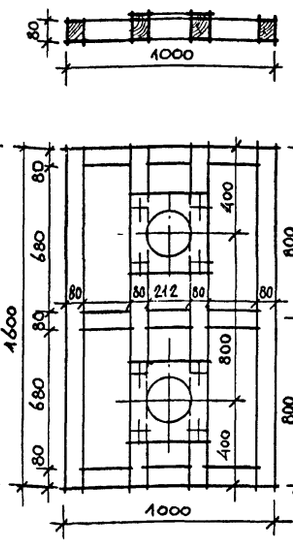

Подвесной каркас К-4
К-8

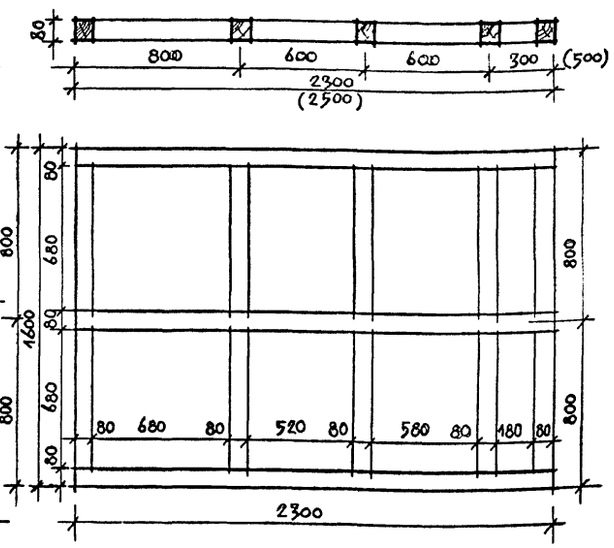

Узел - IV

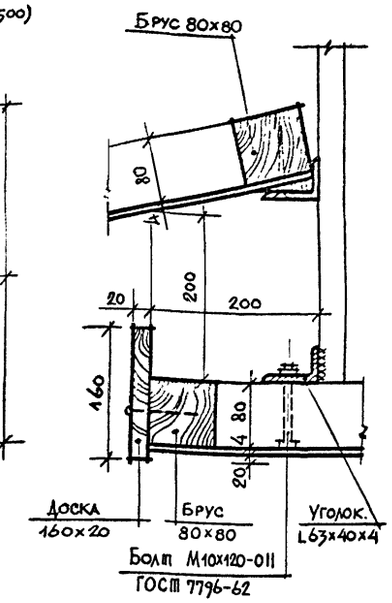

Узел - VI

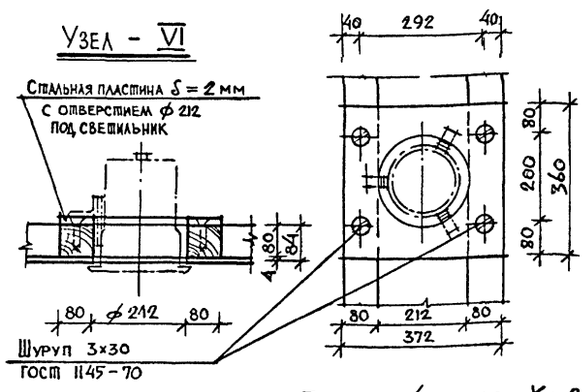

Узел подвески каркаса

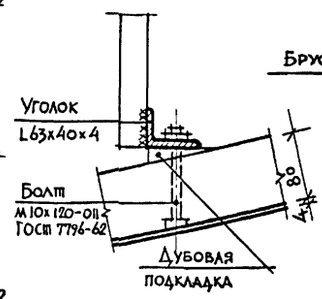

Узел - V

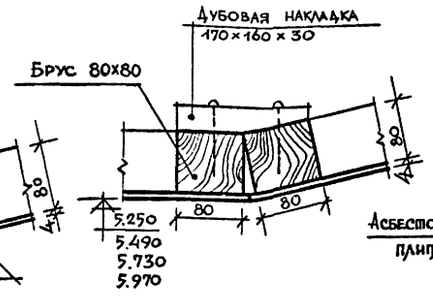

Сечение по „б-б"

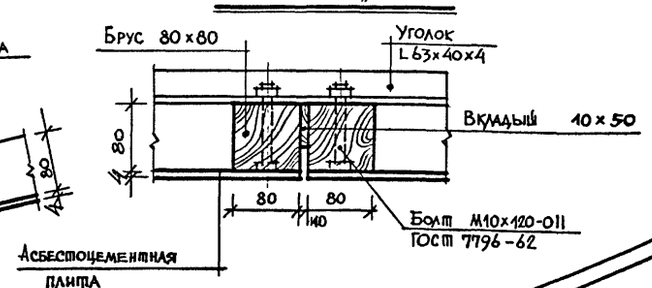

Подвесной каркас К-1

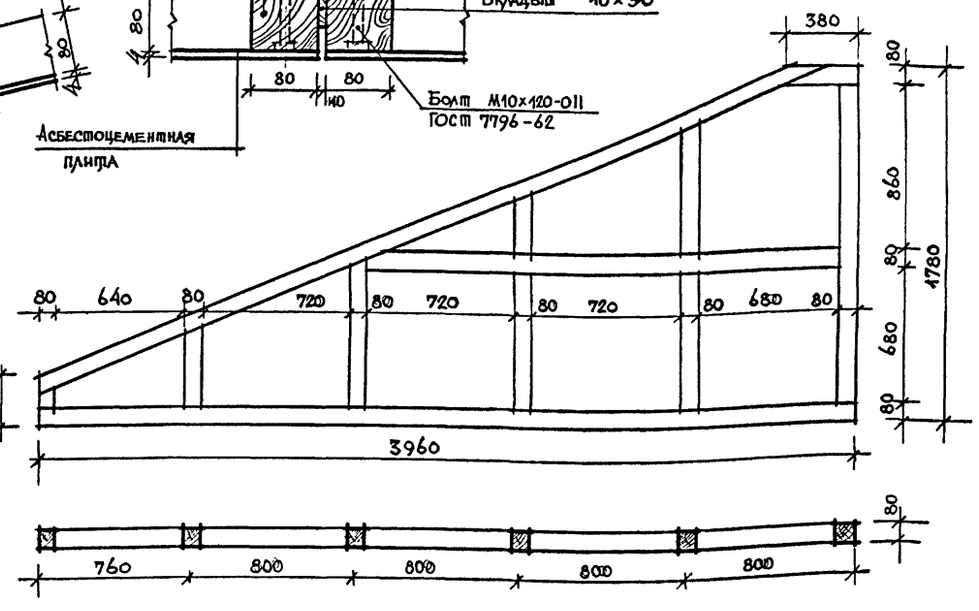

Подвесной каркас К-2

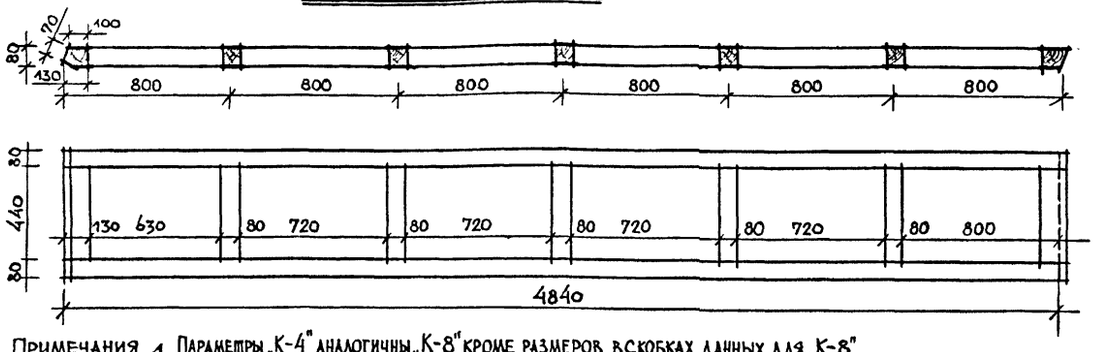

Примечания 1. Параметры „К-4" аналогичны „К-8" кроме размеров в скобках данных для „К-8"
2. Данный лист смотреть с листом АС-22, 3. Узловые соединения каркаса сделать в шип. 4. Вся древесина каркасов обрабатывается огнезащитными составами. 5. Материал каркасов - сосна.
6. Расход материалов на подвесной каркас смотри лист АС-24

1975	Сельский дом культуры с залом на 400 мест, спортзалом 12×24 метров со стенами из кирпича.	Детали потолка зрительного зала. Подвесные каркасы К-1 ÷ К-8	Типовой проект 264-12-142	Альбом I часть 1	Лист АС-23

Согласовано: Зрелищных зданий и спортивных сооружений имени В.С. Мезенцева, Москва

Захаров, Горшков, Подкопирка, Провзрил, Милашкевич, Леонтьев, Горшков, Змелихина, Захаров, Рук. мастерской №1, Гл. инж. мастерской, Гл. арх. пр-та, Гл. инж. пр-та, Рук. гр. арх.

Подвесной каркас К-9

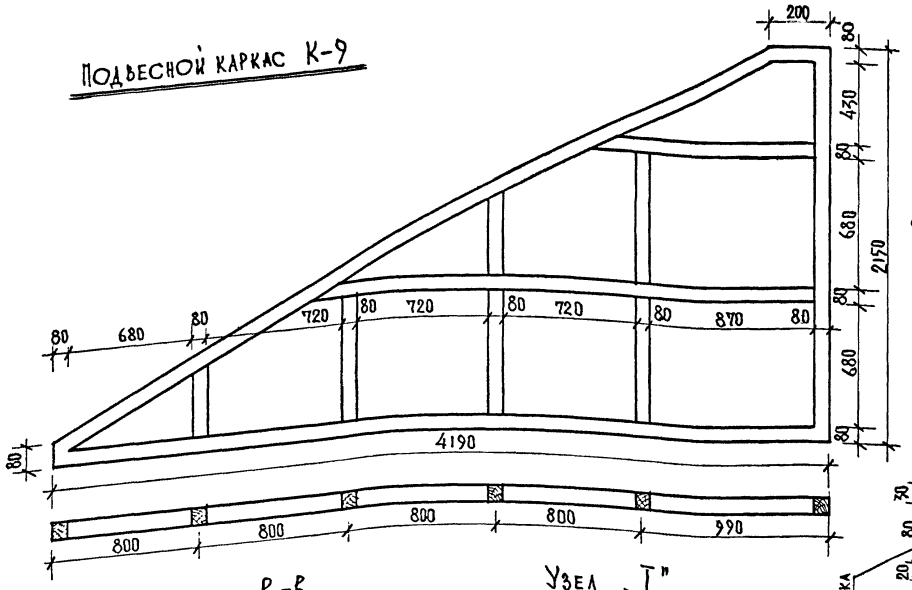

Решетка динамика РД-5

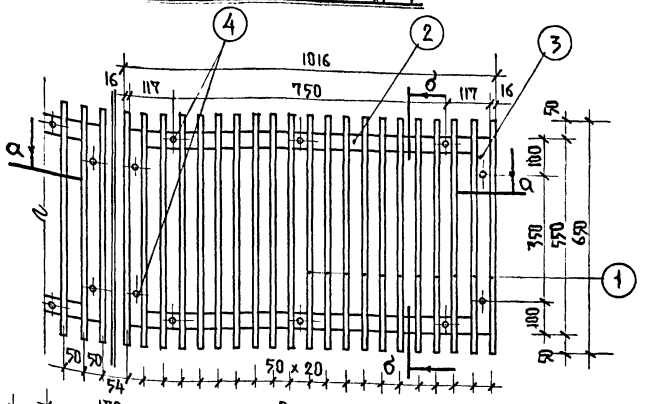

Разрез по „а-а"

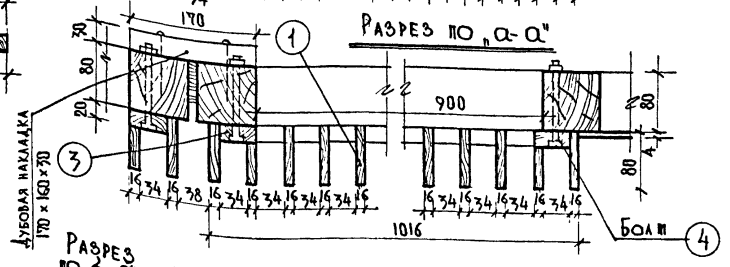

Расход материалов на подвесной потолок зрительного зала на 400 мест

на каркас

Марка каркаса	Сеч. бруса	м/пог на марку	Кол. панелей шт	Всего м³ на каркасы
К-1	80×80	11.700	2	0.1496
К-2	—"—	13.800	15	0.4415
К-3	—"—	11.500	8	0.5888
К-4	—"—	14.900	20	1.9080
К-5	—"—	9.400	18	1.0836
К-6	—"—	14.900	4	0.3816
К-7	—"—	7.900	6	0.3030
К-8	—"—	15.500	8	0.7936
К-9	—"—	15.400	2	0.1970
	Итого		83	5.8467

на асбестоцементные листы (ГОСТ 929-59)

Параметры листов	Кол. листов шт.
1200 × 800 × 4 мм.	56
800 × 800 × 4	90
800 × 600 × 4	268
800 × 300 × 4	58

Сечение по в-в

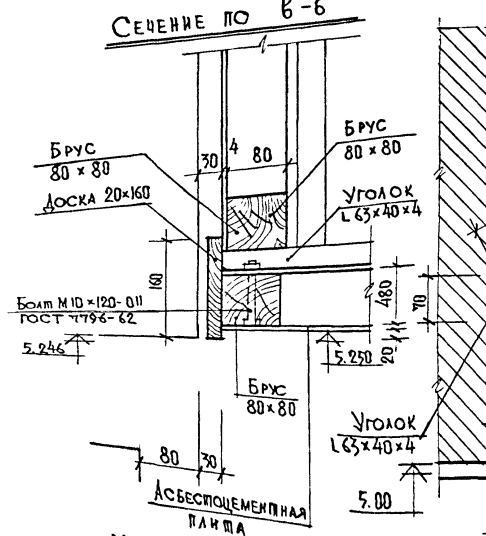

Узел „I"

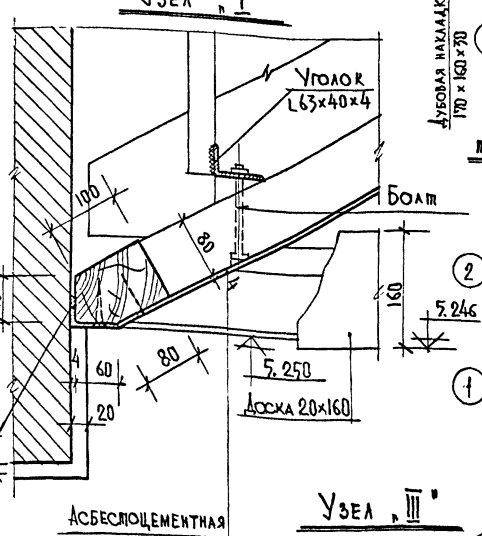

Разрез по „б-б"

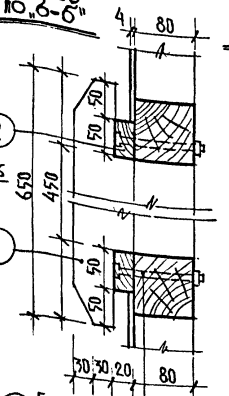

Расход материалов на решетку динамика РД-5

№№ поз.	Наименование элементов решетки	Ед. изм.	Кол-во	Примечание
1	Пластина	м³	0.0175	Кол. м³ на 4 решетки 0.0824
2	Горизонтальный элемент рамы	м³	0.002	
3	Вертикальный элемент рамы	м³	0.0011	
4	Болт крепления рамы	шт	12	

Примечания:

1. Деревянные рамы каркасов крепятся к направляющим уголкам болтами и обшиваются асбестоцементными листами. Асбестоцементные листы крепить к каркасу оцинкованными шурупами ГОСТ 1144-70, места крепления шпаклевать.
2. Стыки листов перед шпаклевкой оклеить тканью „Серпянка", прошпаклевать, тщательно зачистить. Нождачной бумагой и окрасить поливинилацетатной краской-пва или эмалью У-511 за 3 раза. Окраску производить с помощью распылителя.
3. Вся древесина обрабатывается перед установкой огнезащитными составами.
4. Материал каркасов-сосна влажностью до 17%
5. Настоящий лист рассматривать совместно с листами АС-22; 23 КС-23
6. Все размеры даны в мм, отметки в метрах.
7. Размещение светильников, решеток динамика РД-5, см. листы АС-22; 23.
8. Установку дубовых накладок производить до монтажа асбестоцементных плит.
9. Крепление каркасов к уголкам (узлы I; II; IV) производить шурупами 5×70 ГОСТ 1144-70. Места крепления по узлу I тщательно заделать.

Узел „II"

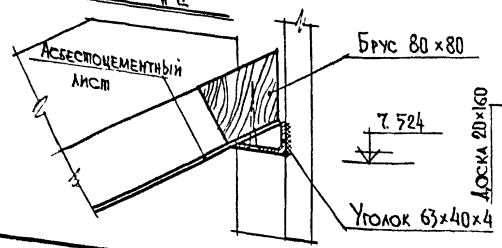

Узел „III"

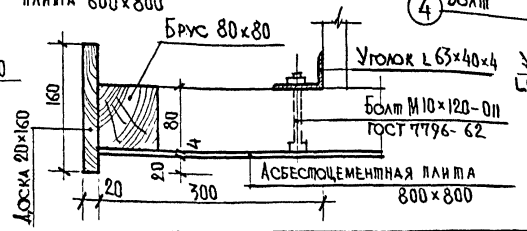

Сечение по „г-г"

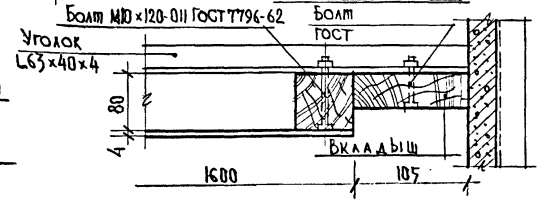

1975	Сельский дом культуры с залом на 400 мест спортзалом 12×24 метров со стенами из кирпича	Конструктивные детали потолка зрительного зала Решетка динамика РД-5	Типовой проект 264-12-142	Альбом I часть 1	Лист АС-24

Формат 22 13699-02 27

Развертка стены фойе по оси „И"

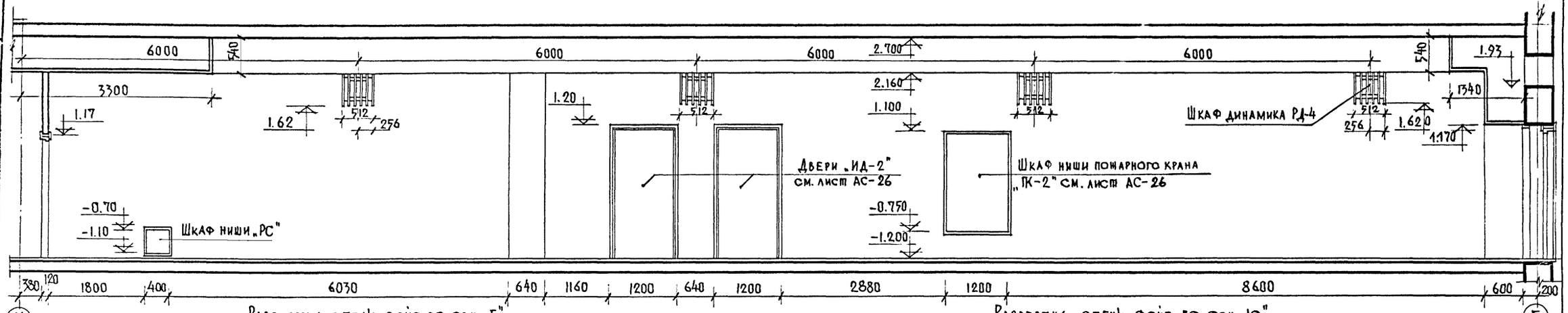

Развертка стены фойе по оси „5"

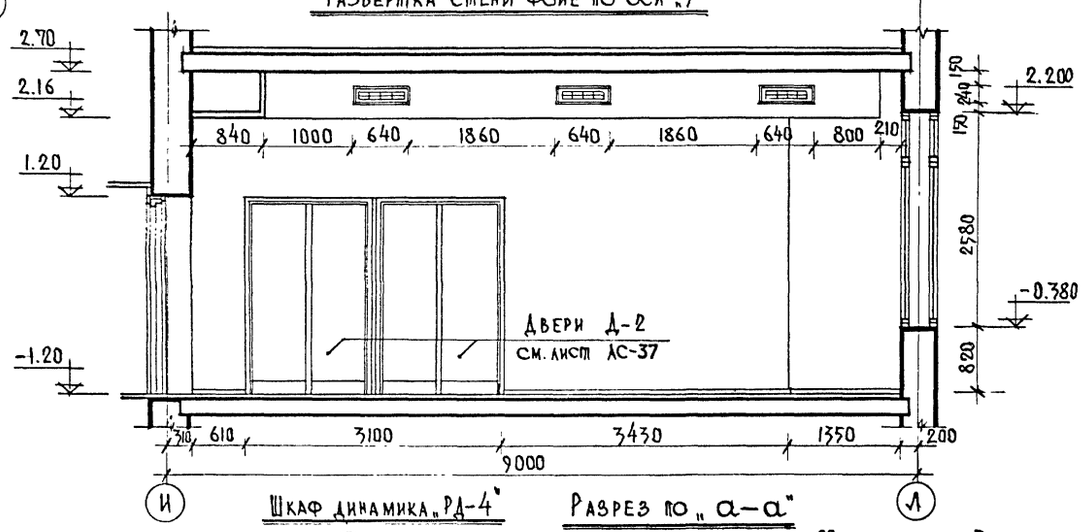

Развертка стены фойе по оси „10"

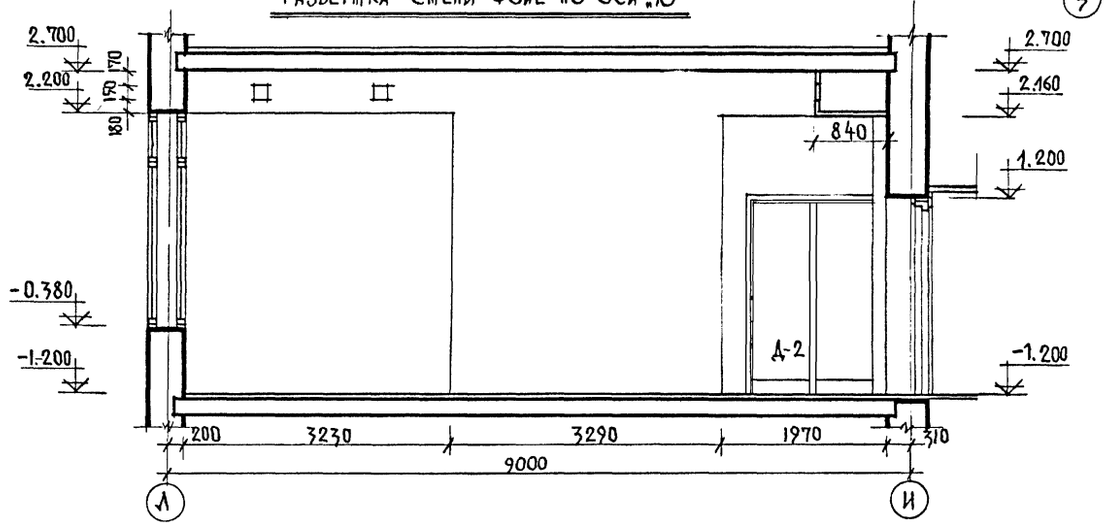

Шкаф динамика „РД-4"

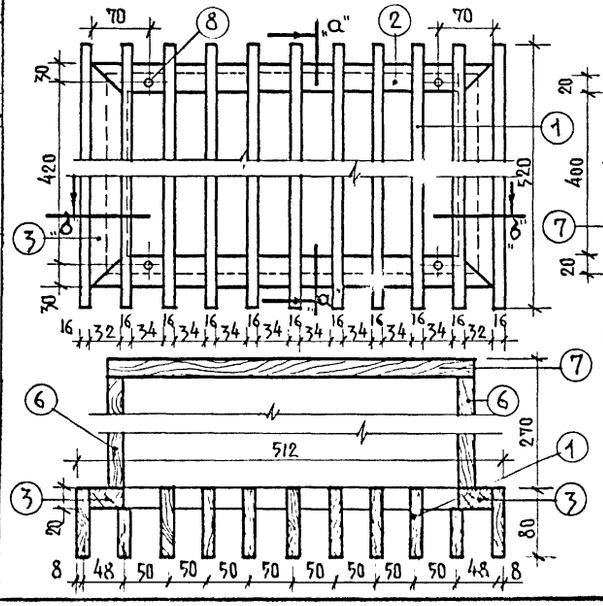

Разрез по „а–а"

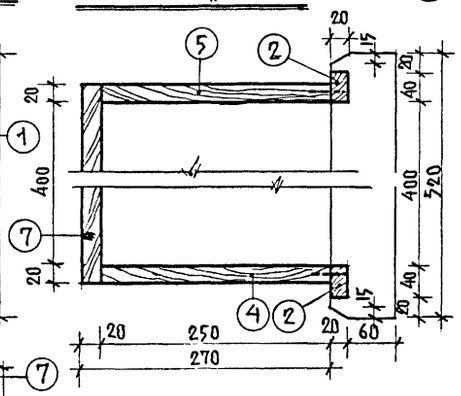

Разрез по „б–б"

Расход материалов на шкаф динамика „РД-4"

	№№ позиц	Наименование элементов шкафа	Ед. изм.	Кол-во	Примечание
Решетка шкафа	1	Пластина	м³	0.0073	
	2	Горизонтальный элемент рамы	м³	0.0007	
	3	Вертикальный элемент рамы	м³	0.0007	
Шкаф	4	Нижняя стенка	м³	0.0022	
	5	Верхняя стенка	м³	0.0022	
	6	Боковая стенка	м³	0.0022	
	7	Задняя стенка	м³	0.0039	
	8	Шурупы крепления решетки	шт.	4	
	9				
	10				

Примечания:

Решетку шкафа крепить после установки шкафа и динамика.
Крепление стенок шкафа между собой делать в шип.

1975	Сельский дом культуры с залом на 400 мест спортзалом 12×24 метров со стенами из кирпича	Развертки стен фойе Шкаф динамика „РД-4"	Типовой проект 264-12-142 · Альбом I часть 1 · Лист АС-25

Согласовано

Захаров, Горшков

Проектировал Горшков · Проверил Горшков

Инженер Леонтьев · Инженер Земелькина · Рук. мастер. Захаров

Рук. мастерской Гл. инж. мастер. · Гл. арх. пр-та · Гл. инж. пр-та · Рук. гр. арх.

Зрелищных зданий и спортивных сооружений имени Б.С. Мезенцева, Москва

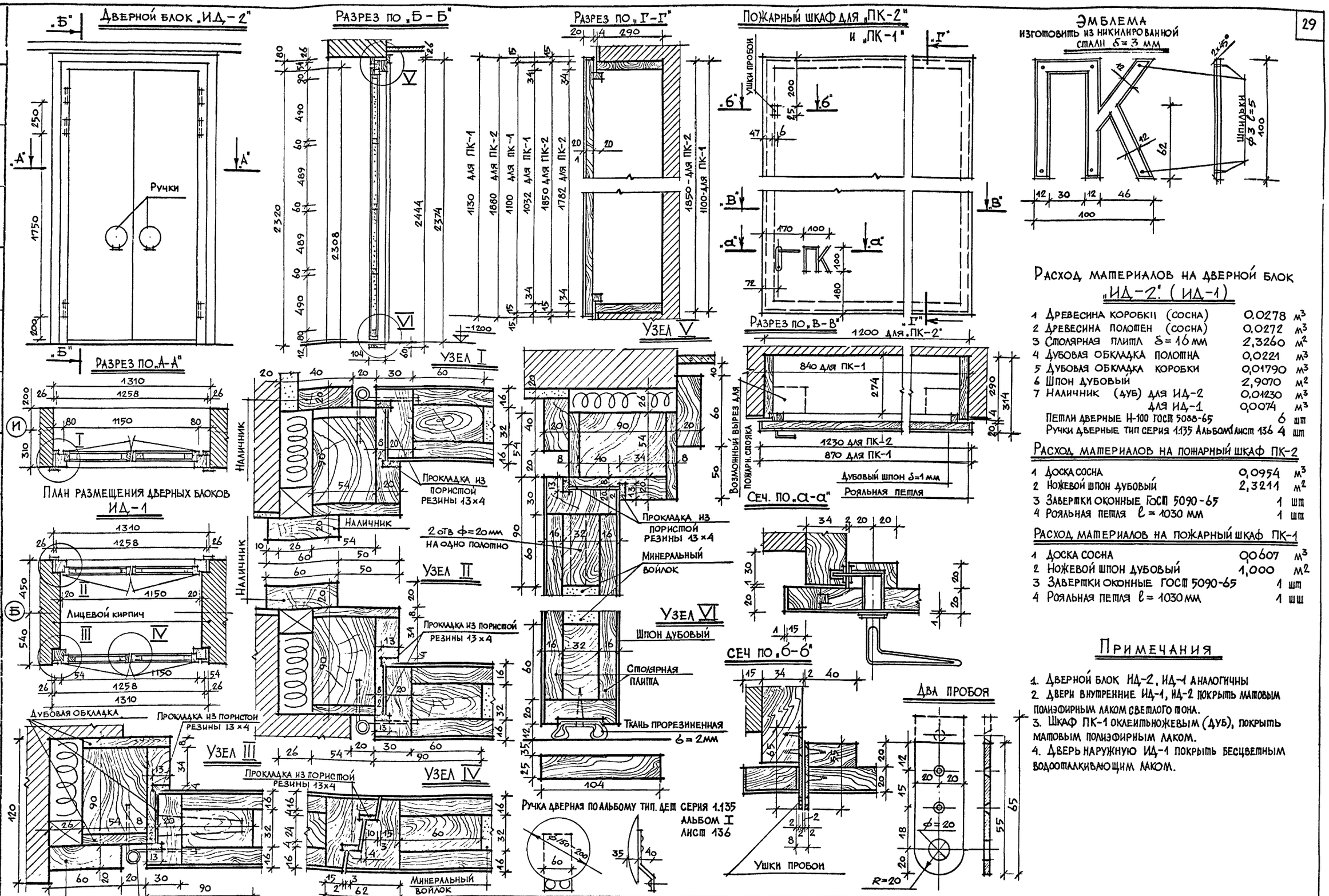

Расход материалов на дверной блок „ИД-2" (ИД-1)

1	Древесина коробки (сосна)	0,0278	м³
2	Древесина полотен (сосна)	0,0272	м³
3	Столярная плита δ=16 мм	2,3260	м²
4	Дубовая обкладка полотна	0,0221	м³
5	Дубовая обкладка коробки	0,01790	м³
6	Шпон дубовый	2,9070	м²
7	Наличник (дуб) для ИД-2	0,01230	м³
	для ИД-1	0,0074	м³
	Петли дверные Н-100 ГОСТ 5088-65	6	шт
	Ручки дверные тип серия 1.135 Альбом I лист 136	4	шт

Расход материалов на пожарный шкаф ПК-2

1	Доска сосна	0,0954	м³
2	Ножевой шпон дубовый	2,3211	м²
3	Завертки оконные ГОСТ 5090-65	1	шт
4	Рояльная петля ℓ = 1030 мм	1	шт

Расход материалов на пожарный шкаф ПК-1

1	Доска сосна	0,0607	м³
2	Ножевой шпон дубовый	1,000	м²
3	Завертки оконные ГОСТ 5090-65	1	шт
4	Рояльная петля ℓ = 1030 мм	1	шт

Примечания

1. Дверной блок ИД-2, ИД-1 аналогичны
2. Двери внутренние ИД-1, ИД-2 покрыть матовым полиэфирным лаком светлого тона.
3. Шкаф ПК-1 оклеить ножевым (дуб), покрыть матовым полиэфирным лаком.
4. Дверь наружную ИД-1 покрыть бесцветным водоотталкивающим лаком.

Рук. маст. №4	Гл. инж. маст.	Гл. арх. пр-та	Гл. инж. пр-та	Рук. тр. арх.
Проектировал	Проверил	Инженер	Инженер	Инженер
Захаров	Горшков	Леонтьев	Горшков	Зимелихина	Захаров

Зеленцовский ЗДАНИЯ И СПОРТИВНЫЕ СООРУЖЕНИЯ имени Б.С. Мезенцева Москва

1975 | Сельский дом культуры с залом на 400 мест, спортзалом 12×24 метров со стенами из кирпича | Дверные блоки ИД-2, ИД-1 шкафы „ПК-1" и „ПК-2" | Типовой проект 264-12-142 | Альбом I часть 1 | Лист АС-26

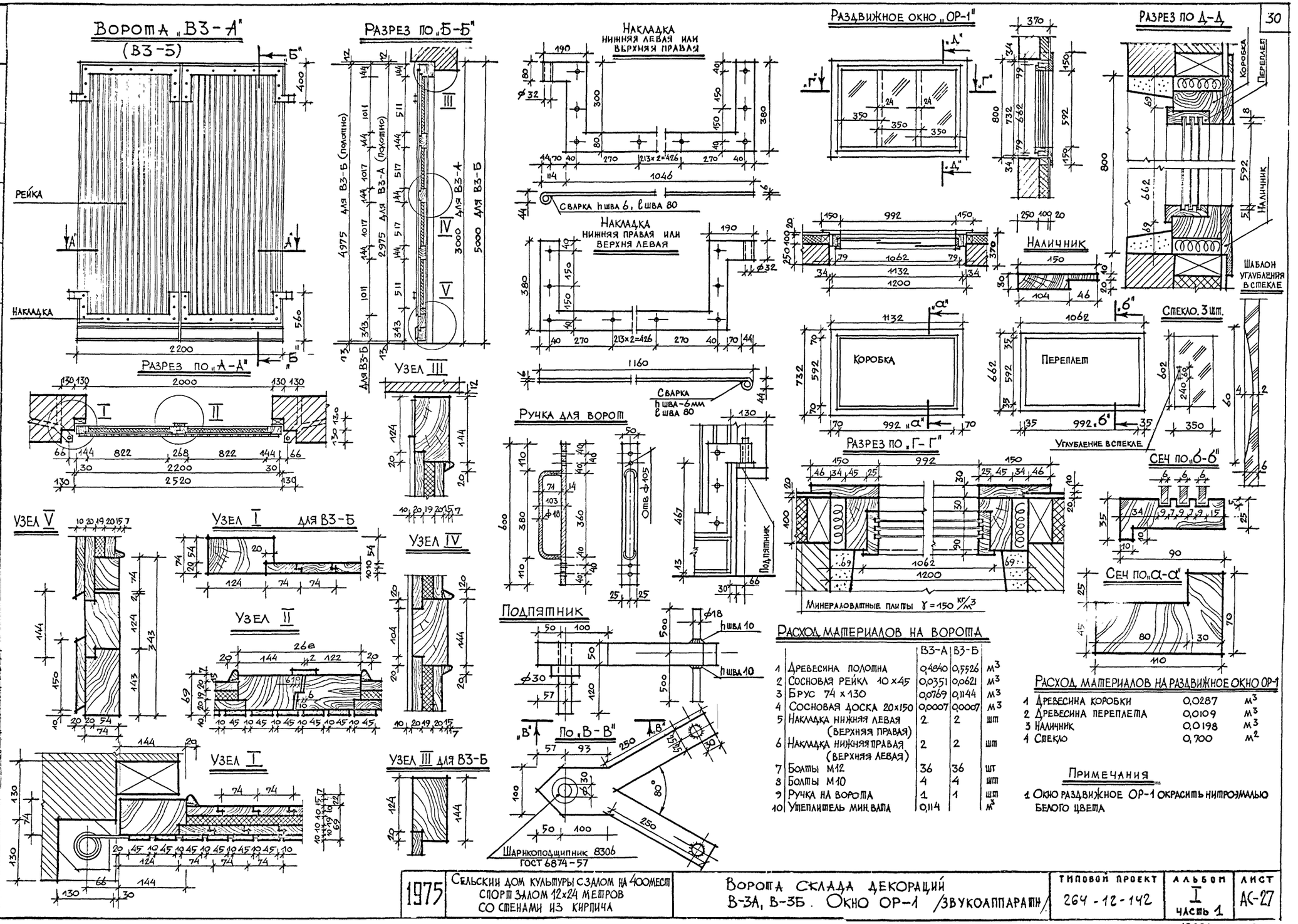

		В3-А	В3-Б	
1	Древесина полотна	0,4840	0,5526	м³
2	Сосновая рейка 10×45	0,0351	0,0621	м³
3	Брус 74×130	0,0769	0,1144	м³
4	Сосновая доска 20×150	0,0007	0,0007	м³
5	Накладка нижняя левая (верхняя правая)	2	2	шт
6	Накладка нижняя правая (верхняя левая)	2	2	шт
7	Болты М12	36	36	шт
8	Болты М10	4	4	шт
9	Ручка на ворота	1	1	шт
10	Утеплитель мин. вата	0,114		м³

1	Древесина коробки	0,0287	м³
2	Древесина переплета	0,0109	м³
3	Наличник	0,0198	м³
4	Стекло	0,700	м²

1975	Сельский дом культуры с залом на 400 мест, спортзалом 12×24 метров со стенами из кирпича	Ворота склада декораций В-3А, В-3Б. Окно ОР-1 /звукоаппаратн/	Типовой проект 264-12-142	Альбом I, часть 1	Лист АС-27

Формат 22 13699-02 30

Зрелищных зданий и спортивных сооружений имени Б. С. Мезенцева, Москва

Рук. мастер. № 4 Галинж. мастер. Гл. арх. пр-та Гл. инж. пр-та Рук. гр. арх. Захаров

Миллиарский Прогтехпроект Аксенов Горчков Смедлинина Захаров

Согласовано: Захаров, Горчков

ТИПЫ ПОЛОВ

ТИП	НАИМЕНОВАНИЕ	ЭСКИЗ КОНСТРУКЦИИ	СОСТАВ	ПРИМЕЧАНИЕ
Ц-1	ЦЕМЕНТНЫЙ ПО ГРУНТУ	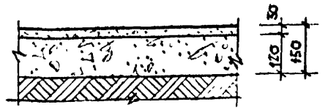	-ЦЕМЕНТНО-ПЕСЧАНЫЙ ПОЛ С ЖЕЛЕЗНЕНИЕМ М 100 -30 мм -БЕТОН М 100 -100мм - УПЛОТНЕННЫЙ СО ЩЕБНЕМ ГРУНТ С ПРОПИТКОЙ ГОРЯЧИМ БИТУМОМ.	
М-1	МОЗАИЧНЫЙ ПО ГРУНТУ	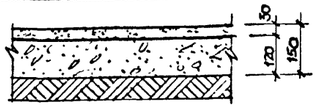	-МОЗАИЧНЫЙ РАСТВОР М-300 -30мм - БЕТОН М-100 -100мм - УПЛОТНЕННЫЙ СО ЩЕБНЕМ ГРУНТ С ПРОПИТКОЙ ГОРЯЧИМ БИТУМОМ.	
М-2	МОЗАИЧНЫЙ ПО ПЕРЕКРЫТИЮ		- МОЗАИЧНЫЙ РАСТВОР М-300 -30мм - ЛЕГКИЙ БЕТОН М50 -50мм - Ж.Б ПЛИТА ПЕРЕКРЫТИЯ	1. В ВЕСТИБЮЛЕ НАПОЛНИТЕЛЬ МОЗАИЧН. Р-РА - МРАМОРНАЯ КРОШКА. 2. ДЛЯ ЛЕСТНИЧНЫХ ПЛОЩАДОК - МОЗАИЧН. РАСТВОР М200 - 20мм ЦЕМ.ПЕСЧАНЫЙ Р-Р М100 -10мм
К-1	КЕРАМИЧЕСКИЙ ПО ГРУНТУ	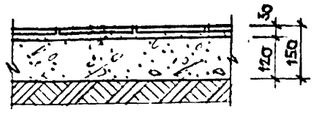	- ПЛИТКА КЕРАМИЧЕСКАЯ НА ЦЕМ. ПЕСЧАНОМ РАСТВОРЕ М-100 -30мм - БЕТОН М-100 -100мм - УПЛОТНЕННЫЙ СО ЩЕБНЕМ ГРУНТ С ПРОПИТКОЙ ГОРЯЧИМ БИТУМОМ	
К-2	КЕРАМИЧЕСКИЙ ПО ПЕРЕКРЫТИЮ	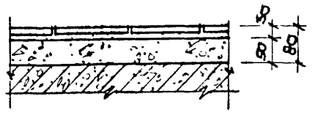	- ПЛИТКА КЕРАМИЧЕСКАЯ НА ЦЕМ. ПЕСЧАНОМ РАСТВОРЕ М-100 -30мм - ЛЕГКИЙ БЕТОН М-50 -50мм - ЖЕ.Б. ПЛИТА ПЕРЕКРЫТИЯ	ДЛЯ ЛЕСТНИЧНЫХ ПЛОЩАДОК: - КЕРАМИЧЕСКАЯ ПЛИТКА
К-3 К-4	КЕРАМИЧЕСКИЙ ПО ГРУНТУ С ГИДРОИЗОЛЯЦ. КЕРАМИЧЕСКИЙ ПО ПЕРЕКРЫТИЮ С ГИДРОИЗОЛЯЦ.	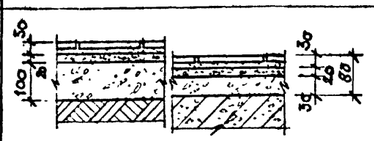	- ПЛИТКА КЕРАМИЧЕСКАЯ НА ЦЕМЕНТНО-ПЕСЧАНОМ РАСТВОРЕ М-100 -30мм. - 2 СЛОЯ ГИДРОИЗОЛА НА БИТУМНОЙ МАСТИКЕ. - ЦЕМ. ПЕСЧАНЫЙ РАСТВОР М-100 -20мм. - ЛЕГКИЙ БЕТОН М-50/БЕТ. М100/-30/100мм/ - ЖЕ.Б. ПЛИТА /УПЛОТНЕННЫЙ СО ЩЕБНЕМ ГРУНТ С ПРОПИТКОЙ/	В СКОБКАХ СОСТАВ ПОЛОВ ПО ГРУНТУ
Л-1	ЛИНОЛЕУМ ПО ГРУНТУ	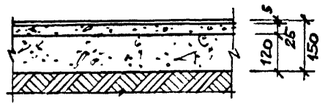	- ЛИНОЛЕУМ ПХВ НА ХОЛОДНОЙ БИТУМНОЙ МАСТИКЕ -5мм - ЦЕМ. ПЕСЧАНЫЙ РАСТВОР М-100 -25мм - БЕТОН М-100 - 100мм - УПЛОТНЕННЫЙ СО ЩЕБНЕМ ГРУНТ С ПРОПИТКОЙ ГОРЯЧИМ БИТУМОМ.	ЛИНОЛЕУМ ПО ГОСТУ 7251-67
Л-2	ЛИНОЛЕУМ ПО ПЕРЕКРЫТИЮ	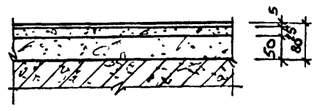	- ЛИНОЛЕУМ ПХВ НА ХОЛОДНОЙ БИТУМНОЙ МАСТИКЕ - 5мм - ЦЕМ. ПЕСЧАНЫЙ РАСТВОР М-100 - 15мм - ЛЕГКИЙ БЕТОН М-50 -50мм - ЖЕ.Б. ПЛИТА ПЕРЕКРЫТИЯ	—— " ——
П-2	ПАРКЕТ ПО ПЕРЕКРЫТИЮ	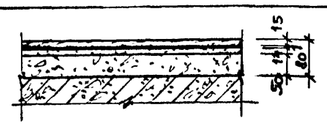	- ПАРКЕТ ШТУЧНЫЙ - 15мм - ПРОСЛОЙКА ИЗ ХОЛОДНОЙ МАСТИКИ - 1мм - ЦЕМ. ПЕСЧАНЫЙ РАСТВОР М-100 -1мм - ЛЕГКИЙ БЕТОН М50 -50мм - ЖЕ.Б. ПЛИТА ПЕРЕКРЫТИЯ	

ТИП	НАИМЕНОВАНИЕ	ЭСКИЗ КОНСТРУКЦИИ	СОСТАВ	ПРИМЕЧАНИЕ
П-3	ПАРКЕТ В ЗРИТЕЛЬНОМ ЗАЛЕ	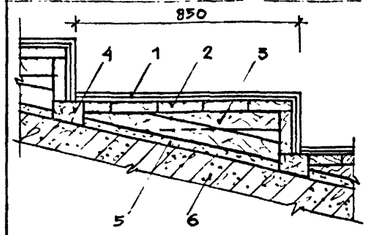	1. ШТУЧНЫЙ ПАРКЕТ ПО КАРТОНУ - 15мм 2. ОБШИВКА ДОСКАМИ 37×100мм 3 РАМА ИЗ БРУСЬЕВ 60×60 ЧЕРЕЗ 500 4. БРУС 80 × 100 мм 5. ЦЕМЕНТНО-ПЕСЧАНАЯ СТЯЖКА М-100 - 20мм 6. БЕТОННАЯ ПОДГОТОВКА - 100 мм 7. УПЛОТНЕННЫЙ ЩЕБНЕМ ГРУНТ - 500мм	
Д-1	ДОЩАТЫЙ ПО ГРУНТУ	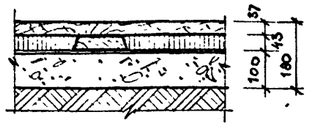	- ДОЩАТЫЙ НАСТИЛ В ШТУНТ - 37мм - ЛАГИ 100×40h ЧЕРЕЗ 600 ВТОПЛЕННЫЕ В АСФАЛЬТОБЕТОН. - АСФАЛЬТОБЕТОН -43мм - БЕТОН М-100 -100мм - УПЛОТНЕННЫЙ СО ЩЕБНЕМ ГРУНТ С ПРОПИТКОЙ ГОРЯЧИМ БИТУМОМ.	
НД-1	НАСТИЛ ДЕРЕВЯННЫЙ ПО ПЕРЕКРЫТИЮ	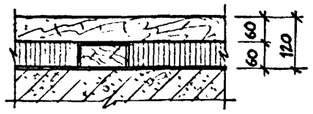	- НАСТИЛ ДЕРЕВЯННЫЙ ИЗ БРУСЬЕВ 130×60 - 60мм - ЛАГИ 130×60h ЧЕРЕЗ 600 мм ВТОПЛЕННЫЕ В АСФАЛЬТОБЕТОН - 60мм - ЖЕ.Б. ПЛИТА ПЕРЕКРЫТИЯ	
ПЛ-1	ПЛАВАЮЩИЙ ПОЛ		- АРМИРОВАН. ЦЕМ. СТЯЖКА ⌀6 AI 200×200 С ЖЕЛЕЗНЕНИЕМ М100 - 60мм - 2 СЛ. РУБЕРОИДА БНАХЛЕСТ - АСБЕСТОЦЕМ ЛИСТЫ -10мм - ПЛИТЫ МИНЕРАЛОВАТНЫЕ ПП-80 СТУ 462-63/γ=80кг/м³/ - 60мм - ЖЕ.Б. ПЛИТА ПОКРЫТИЯ	В ПОМЕЩЕНИЯХ ВЫТЯЖНЫХ КАМЕР

Примечание:

1. Маркировка полов дана на листах планов этажей АС-01, АС-02, АС-1 ÷ АС-4.
2. Настилку чистых полов во-всех помещениях производить после устройства перегородок и укладки в подготовке всех коммуникаций.
3. Материал плинтусов во-всех помещениях, кроме зрительного зала, применяется в соответствии с материалом пола, конструкция по СН и П II-В 8-71 прилож. 6 и сер. 2,244-1 вып. 3 /примыкание полов./
4. Плинтус зрительного зала запроектирован из доски 30×150h
5. Оклеечную гидроизоляцию в санузлах завести на стены выше отметки чистого пола на 150 мм.

1975	Сельский дом культуры с залом на 400 мест, спортзалом 12×24 метров со стенами из кирпича.	ДЕТАЛИ ПОЛОВ	ТИПОВОЙ ПРОЕКТ 264-12-142	АЛЬБОМ I часть 1 / ЛИСТ АС-28

Гражданских зданий и спортивных сооружений имени В.С. Мезенцева Москва
Рук. маст. №4 Гл. инж. маст. Гл. арх. пр. Гл. инж. пр. Рук. гр. арх.
Малашевская Леонтьев Горшков Змелькина Захаров
Ст. арх. Проверил
Согласовано
Москва Горшков

Общий вид гардероба

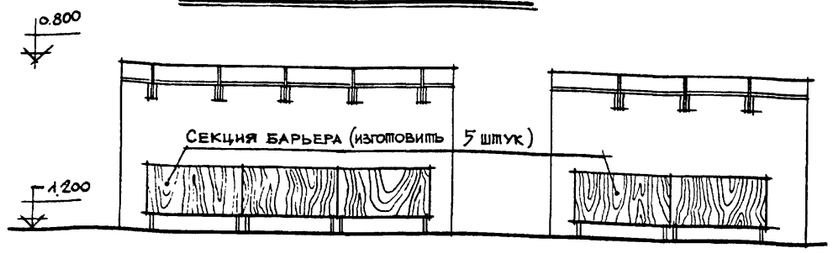

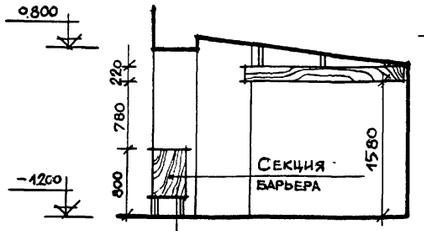

Фасад секции барьера гардероба

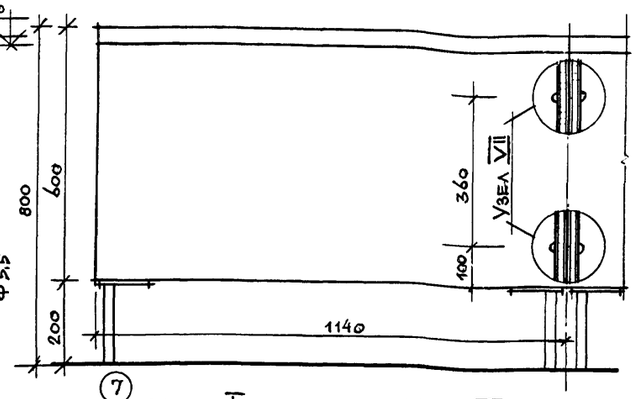

Вид сбоку

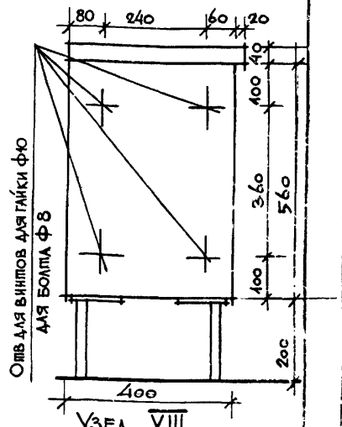

План гардероба

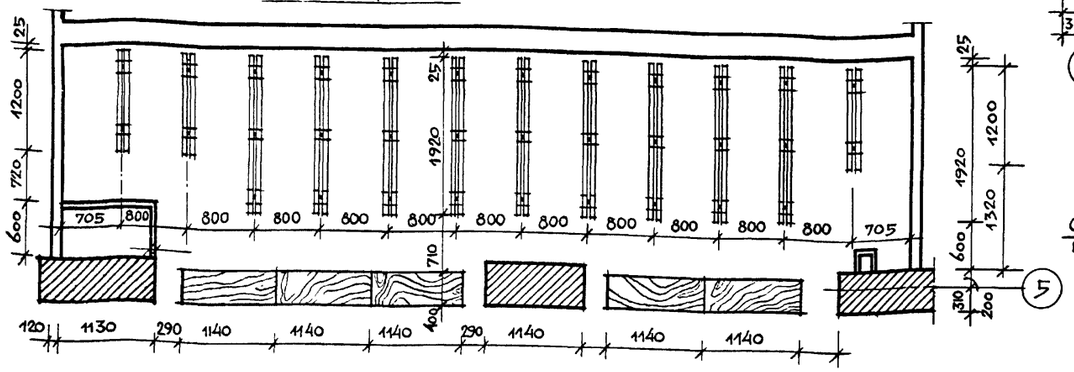

Вешалка

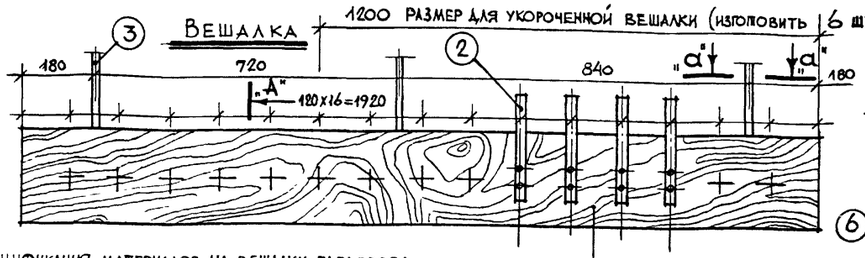

По „а-а"

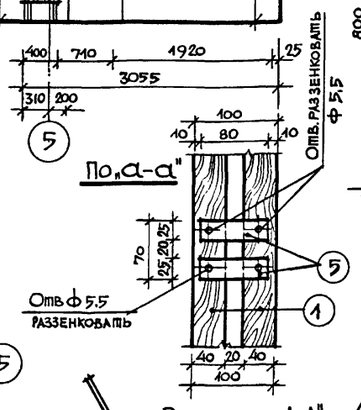

Узел I

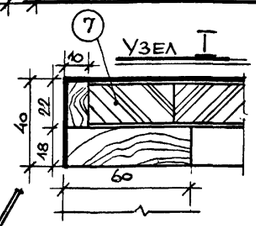

Узел II

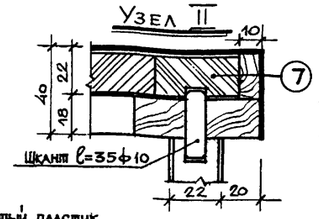

Узел VIII

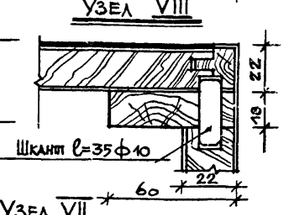

Разрез по „А-А"

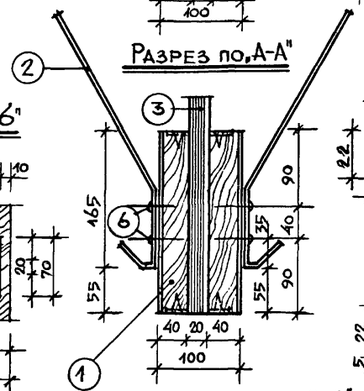

Узел III

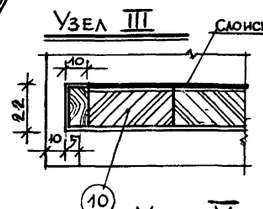

Узел IV

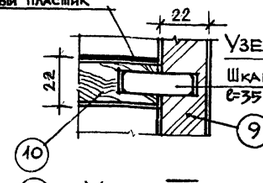

Узел VII

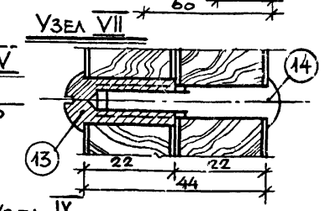

По „б-б"

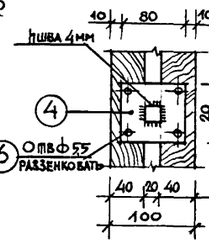

Узел V

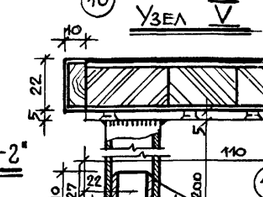

Узел VI

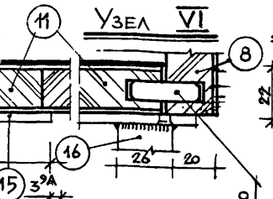

Узел IX

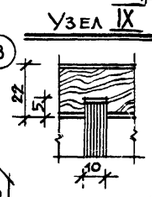

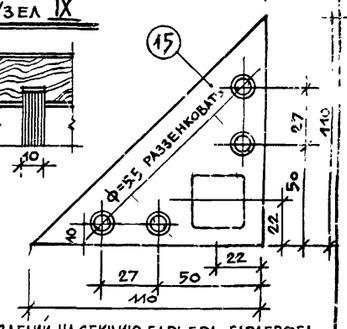

По „в-в"

Спецификация материалов на вешалки гардероба

№№ поз	Наименование изделия	Матер	Размеры в мм	Кол шт	ГОСТ	Вес в кг
1	Щиток вешалки	Сосна	40×220×1920	18		
2	Крючок	Сталь	5×20×390	324	103-57*	100.41
3	Подвеска	Сталь	20×20×470	33	2591-57*	60.0
4	Накладка нижняя	Сталь	4×70×80	33	103-57*	7.39
5	Накладка верхняя	Сталь	4×25×80	66	103-57*	5.26
6	Шуруп	Сталь	Д5×30	780	1145-60	

Крючок вешалки

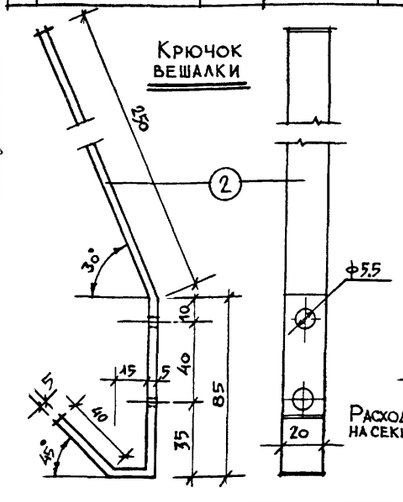

Вид со стороны вешалок

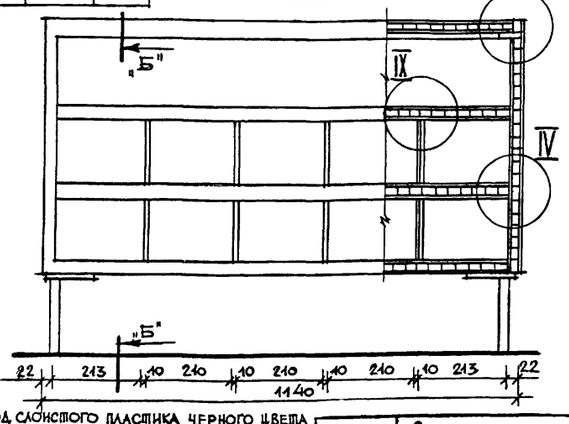

Разрез по „Б-Б"

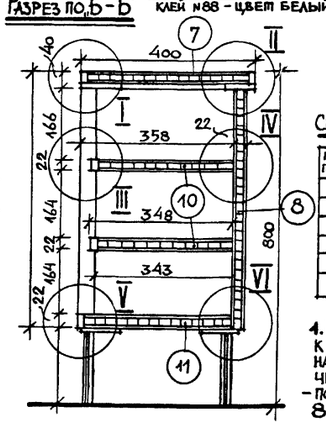

Расход слоистого пластика черного цвета на секцию 1,35 м²

Спецификация деревянных изделий на секцию барьера

№№ позиц	Размеры в мм ℓ	B	h	Колич шт	Примечание
7	1140	400	40	1	
8	1140	560	22	1	
9	560	358	22	2	
10	1096	348	22	2	
11	1096	358	22	1	
12	343	174	10	8	

Спецификация металлических изделий на секцию барьера гардероба

№№ поз	Наименование изделия	Размеры	Стандарт	Кол шт	Примечание
13	Болт специальный М 8	М8, ф10, ℓ=24	Наст чертеж	16	
14	Болт	М8×35-013	ГОСТ 9801-62	16	
15	Фланец	110×110	Наст чертеж	4	
16	Ножка трубл ф 25	ℓ=190 δ=3	ГОСТ 8639-57	4	

Наконечник из полиэтилена (ВТУ МХП 133-55) на весь барьер 20 шт

Примечания

1. Щитки вешалки фанеровать ореховым шпоном с лицевой стороны и торцев. 2 Позиции 2,6 никелировать 3 Подвески приварить к закладным деталям потолка 4 Секция барьера - щитовой конструкции с подсадными металлическими ножками собирается на шкантах с клеем и шурупах 5 Верхние плоскости крышек ниш и ячеек для обуви облицованы слоистым пластиком черного цвета остальные поверхности облицованы строганой фанерой ясеня по черновой рубашке. 6 Отделка - покрытие матирующим нитролаком 7 Секции собираются между собой винтами и специальными гайками М 8 8 Металлические ножки и фланцы покрыть мочевино-формальдегидной эмалью горячим способом в черный цвет

1975	Сельский дом культуры с залом на 400 мест, спортзалом 12×24 метров со стенами из кирпича.	Стойка гардероба Детали гардероба	Типовой проект 264-12-142	Альбом I, часть 1 — Лист АС-29

Согласовано

Зрелищных зданий и спортивных сооружений имени Б.С. Мезенцева, Москва

Гл. инж. проекта	Михалевский	Проектировал	Захаров
Гл. арх. пр-та	Леонтьев	Проверил	Горшков
Гл. инж. пр-та	Горшков		
Рук. гр. арх.	Захаров		Змеишкина
Нач. мастерской 4			

Ограждение лестничного марша Л-1

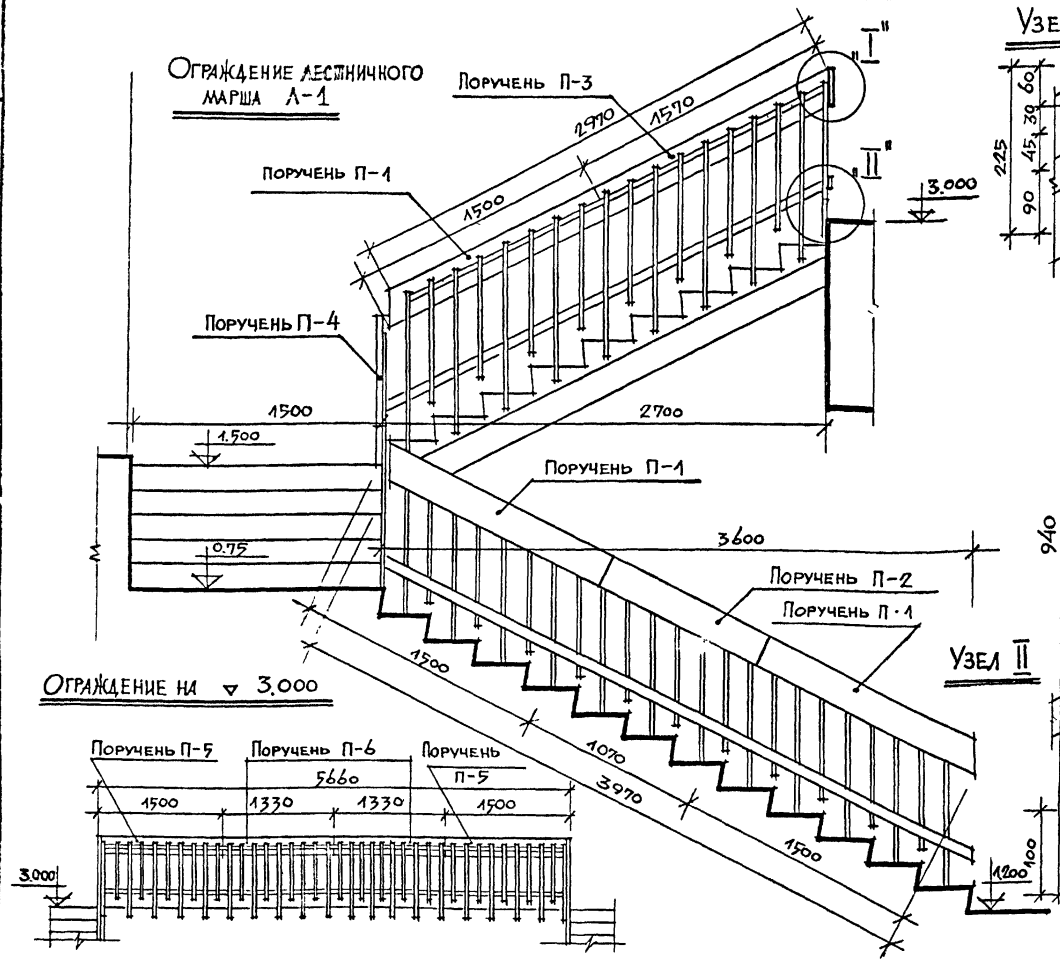

Ограждение на ▽ 3.000

Фрагмент плана лестницы Л-1

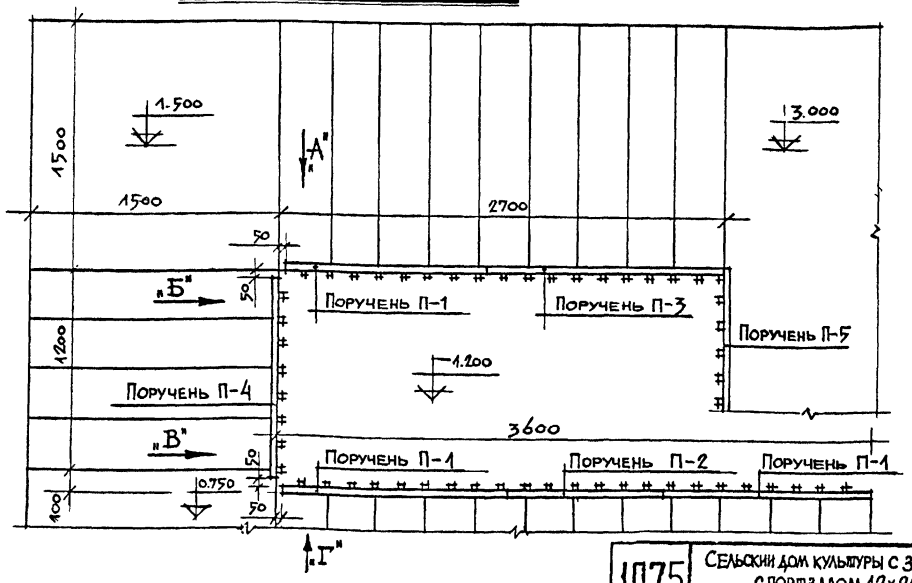

Узел I

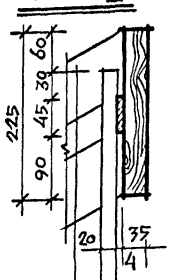

Узел II

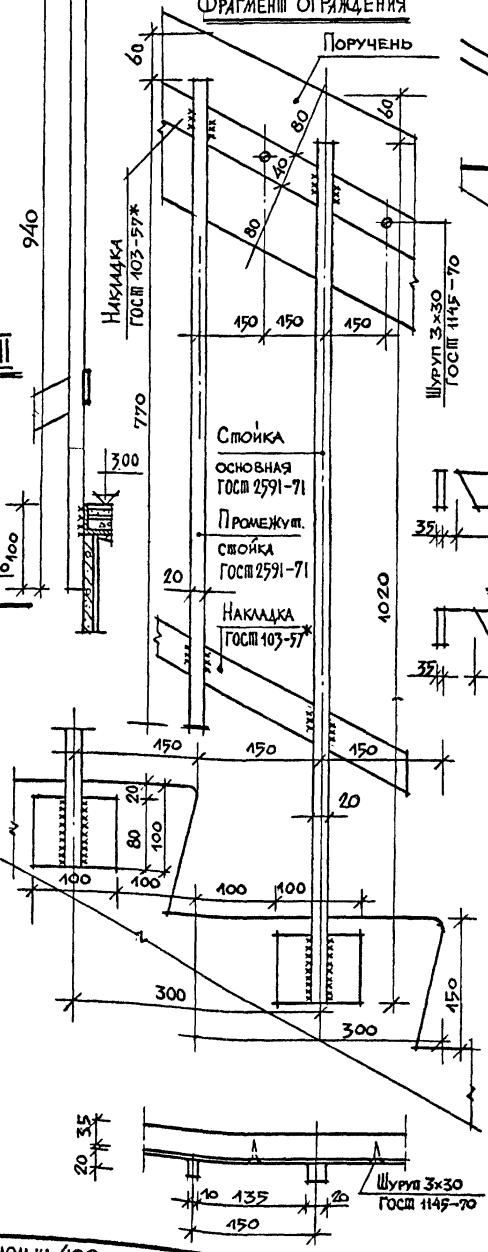

Фрагмент ограждения

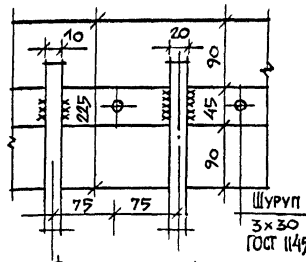

Фрагмент угловых решений подхода ограждений друг к другу по „Л-1"

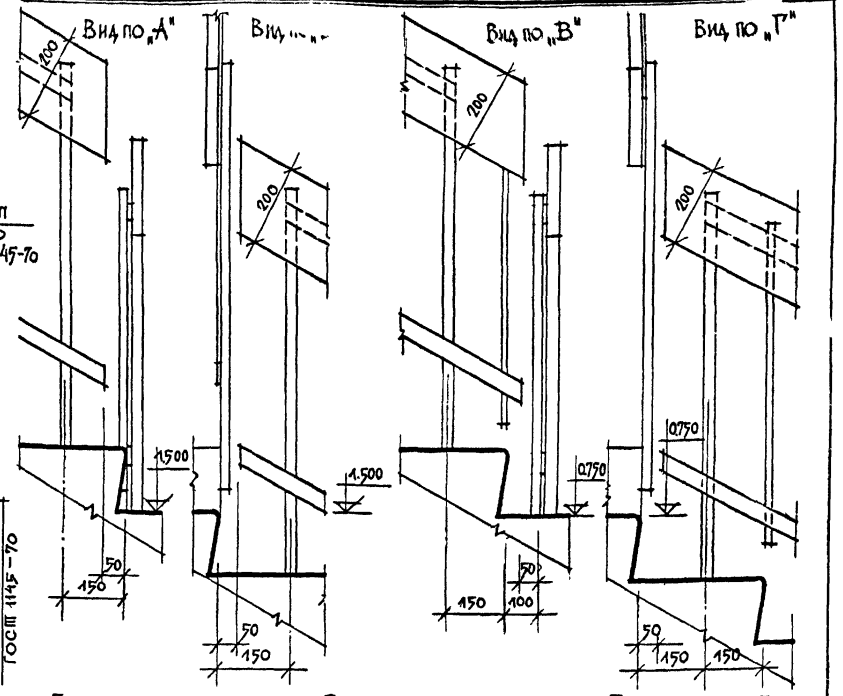

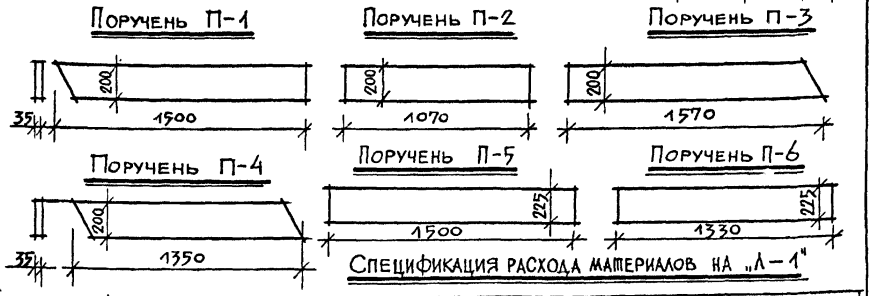

Спецификация расхода материалов на „Л-1"

Наименование изделия	Материал	Размеры в мм b	h	l	ГОСТ	Кол. шт.	Вес кг	Примечание
Поручень П-1	Сосна	35	200	1500		4		Офанеровать шпоном ясеня
Поручень П-2	Сосна	35	200	1070		2		
Поручень П-3	Сосна	35	200	1570		2		
Поручень П-4	Сосна	35	200	1350		2		
Поручень П-5	Сосна	35	225	1500		2		
Поручень П-6	Сосна	35	225	1330		1		
Промежуточная стойка	Сталь	20	20	770	2591-71	65	157.0	
Стойка основная	Сталь	20	20	1020/940	2591-71	52/18	166.5	
Накладка	Сталь	4	40	41800	103-57*		52.7	

Примечания

1. Металлические стойки ограждения, промежуточные стойки, накладки, тщательно зачищаются и покрываются мочевидно-формальдегидной эмалью горячим способом
2. Сосновый поручень фанеровать шпоном ясеня и покрыть бесцветным лаком
3. Соединение элементов ограждения (П-1,2,3,4,5,6) осуществить на нагелях.
4. Толщину сварных швов принять по наименьшей толщине свариваемых элементов
5. Сварку вести электродами типа Э-42

1975	Сельский дом культуры с залом на 400 мест, спортзалом 12×24 метров со стенами из кирпича	Ограждение лестницы „Л-1"	Типовой проект 264-12-142	Альбом I, часть 1	Лист АС-30

Согласовано

Проектировал: Захаров В. Проверил: Горшков

Инженер: Леонтьев В. Гл. арх. пр-та: Горшков

Гл. инж. пр-та: Зимелкина

Рук. мастерской №1: Захаров

Гл. инж. мастерской: Рук. гр. арх.

Зрелищных зданий и спортивных сооружений имени Б. Слезенцева

Спецификация материалов на шкафчик тип Ш-II-2

№ поз.	Наименование деталей	Материал	Кол-чество	Размеры в мм. в чист. Д	Ш	Т
1	Стенка боковая	Ст. плита	2	1770	375	22
2	Стенка внутренняя	Ст. плита	1	1789	369	22
3	Щит дверки	Ст. плита	4	1273	289	22
4	Откидное сидение	Ст. плита	2	577	340	22
5	Стенка наружная	Ст. плита	1	582	340	22
6	Брусок поперечн.	Хв. пор.	2	372	45	25
7	Брусок долевой	Хв. пор.	2	1230	45	25
8	Брусок опорный	Хв. пор.	4	240	30	20
9	Брусок опорный	Хв. пор.	4	347	30	20
10	Брусок поперечн.	Хв. пор.	4	343	25	18
11	Брусок долевой	Хв. пор.	4	583	25	18
12	Рейка	Хв. пор.	36	330	15	10
13	Стенка задняя	Фанера	1	1206	1720	6
14	Опорные рейки	Хв. пор.	4	160	20	10
15	Полка	Фанера	2	582	160	8
16	Жалюзи	Хв. пор.	4	170	22	5
17	Вешалка	Хв. пор	2	602	ф20	
18	Ручка-кнопка	Дуб.	4	—	—	—
19	Штырь-вешалка	Дуб.	4	—	—	—
20	Заглушина	Фанера	1	1170	314	6
21	Рейка	Дуб	3	1750	22	5
22	Рейка	Дуб	3	380	22	5
23	Шкант-упор	Дуб	2	22	ф10	—
	Ф У Р Н И Т У Р А					
24	Упор	Сталь	2	—	—	—
25	Петли шарнирн.	Сталь	12	—	—	—
26	Шурупы	Сталь	66	18	ф3	—
27	Шпингалет-защелка	Сталь	2	—	—	—
28	Крючок-вешалка	Сталь	4	—	—	—
29	Запор-защелка	Сталь	2	—	—	—

Шкафчик тип Ш-II-2

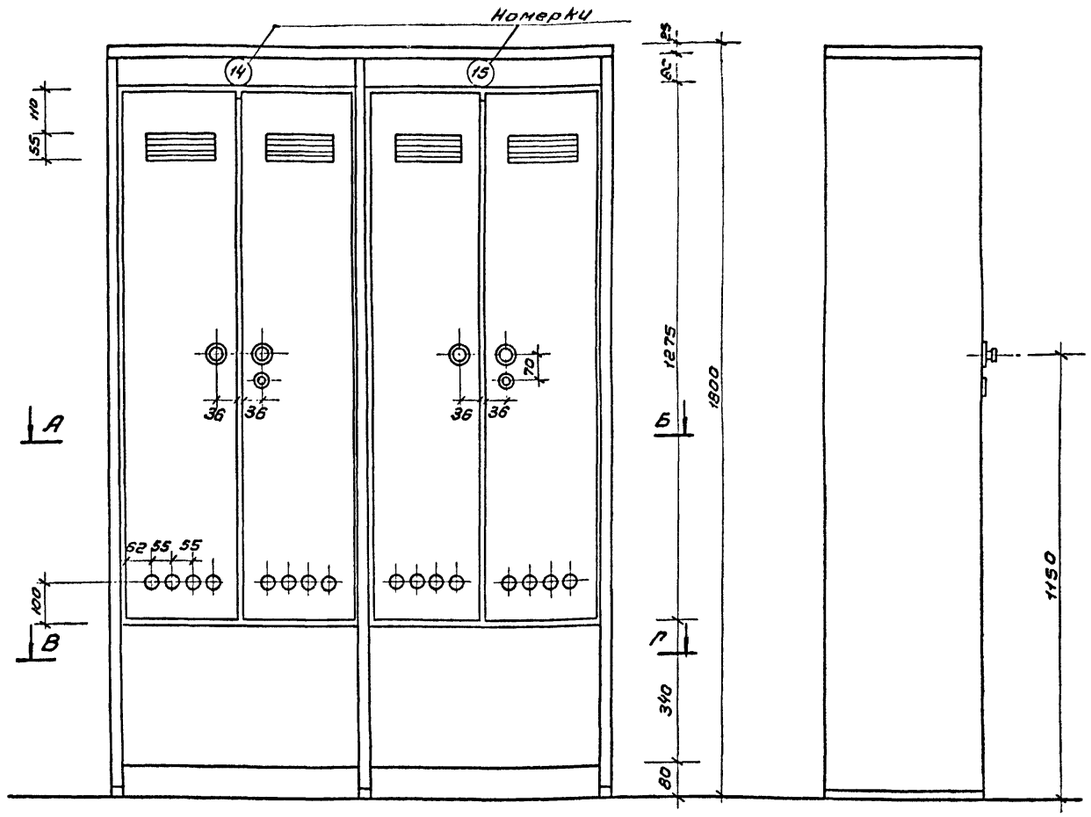

Фасад

Вид сбоку

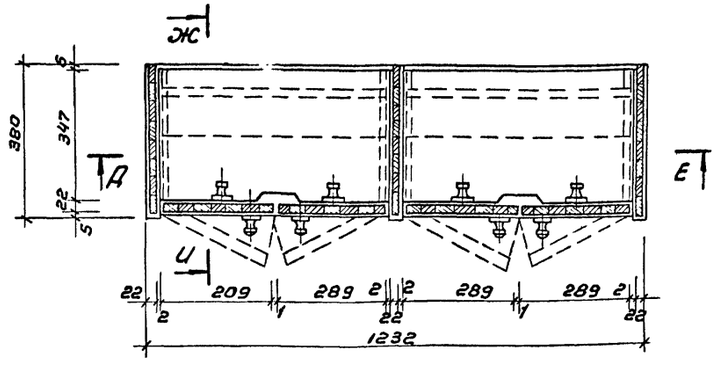

Разрез по А-Б

Примечания:

1. Разрезы по А-Б, В-Г, Д-Е и Ж-И. смотри на листах АС-33, АС-34.
2. Соединения стенок и обвязок шкафчика производятся на шкантах (нагелях), на клею.

1975	Сельский дом культуры с залом на 400 мест, спортзалом 12×24 метров со стенами из кирпича	Шкафчик закрытый тип Ш-I-2. Фасад, вид сбоку, разрез по А-Б и спецификация.	Типовой проект 264-12-142	Альбом I часть 1	Лист АС-31

Формат 22 13699-02 34

Согласовано:

Главный инженер проектов Горшков
Гл. инж. проекта Зимонин
Рук. арх. Захаров

Рук. маст. Ильжевский
Гл. инж. проекта Гольтьев
Гл. арх. пр.
Рук. пр. арх.

Зрелищных зданий и спортивных сооружений имени Б.С. Мезенцева
Ц.Е.П. Москва

Характеристика проекта

Типовое унифицированное оборудование предназначается для хранения домашней одежды в раздевальных спортивных сооружений.
Материал для изготовления шкафчиков - столярная плита и фанера, для изготовления скамеек - металлический каркас с деревянной плитой, покрытой линолеумом.

Пояснительная записка

Общая часть.

Для хранения домашней одежды спортсменов разработаны.

1. Тип Ш-I-2 (блок из двух шкафчиков) с закрытым способом хранения одежды одноярусной со встроенной в шкафчик скамейкой. В раздевальных со шкафчиками Ш-I-2 скамейки не применяются.
   Шкафчики можно блокировать по 4-5 штук.
2. В проекте разработаны один тип скамеек для сидения.
   С-1 - на два человека, длина 1,25м.
   Размеры проходов в раздевальных между шкафчиками и скамьями приняты по санитарным нормам.

Архитектурно-строительная часть.

Основным материалом для изготовления шкафчиков является столярная плита (толщина 19 и 22 мм).
Столярная плита в силу своей структуры не подвергается деформации под влиянием влаги, больших температур и сухости воздуха, хороша и легка, обрабатывается в любых условиях производства.
На изготовление шкафчиков идут так же: фанера 4-10мм, как ограждающий материал, бруски и планки из досок разной породы на обвязки отдельных элементов.
Основные соединения элементов шкафчиков производятся на шкунтах (нагелях) на клею.
Фанера приваривается шурупами или соединяется в шпунт и паз на клею.
Шкафчики окрашиваются снаружи и внутри влагоустойчивой краской - нитроэмалью по предварительно подготовленным поверхностям (проолифка и шпаклевка).
Нитроэмаль дает гладкую блестящую поверхность, является гигиеничной и прочной краской. Краска наносится на поверхность мебели пульверизатором слоем 0,1-0,2 мм.
Рекомендуется цвет слоновой кости с незначительным добавлением в колер серой краски.
Фурнитура для шкафчиков предусмотрена по существующим ГОСТ'ам и частично запроектирована с учетом специфики раздевальных (Запор - защелка, шпингалет - защелка).

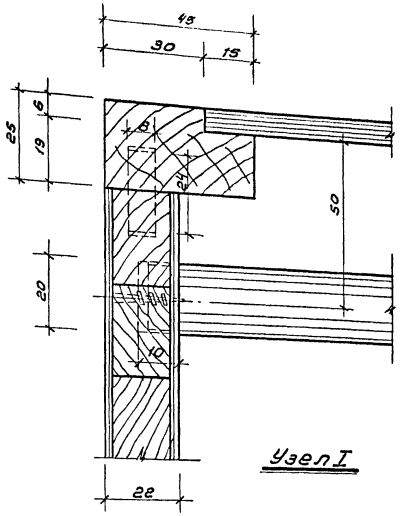

Узел I

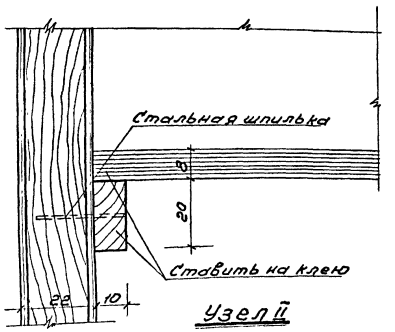

Узел II

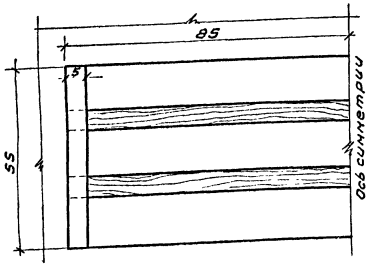

Узел VI

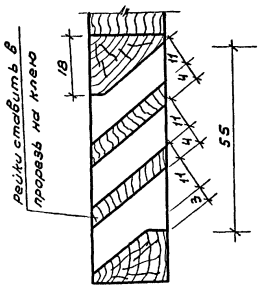

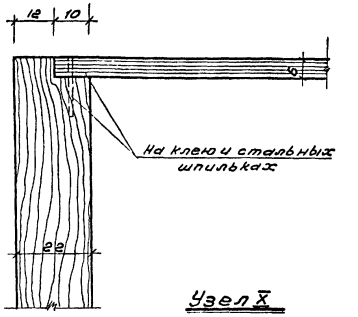

Узел X

1975	Сельский дом культуры с залом на 400 мест, спортзалом 12×24 метров со стенами из кирпича	Пояснительная записка. Узлы к шкафчику Ш-I-2. I, II, VI, X.	Типовой проект 264-12-142	Альбом I часть 1	Лист АС-32
				13699-02	35

Формат 22

Согласовано:

Зональных зданий и спортивных сооружений Госгражданстроя	Рук. маст.	Калишевский
	Гл. инж. маст.	Леонтьев
	Гл. арх. пр.	Горшков
	Гл. инж. пр.	Зильберман
	Инж. по арх.	Закорин

Гипроспортсооружения Госгражданстроя г. Москва

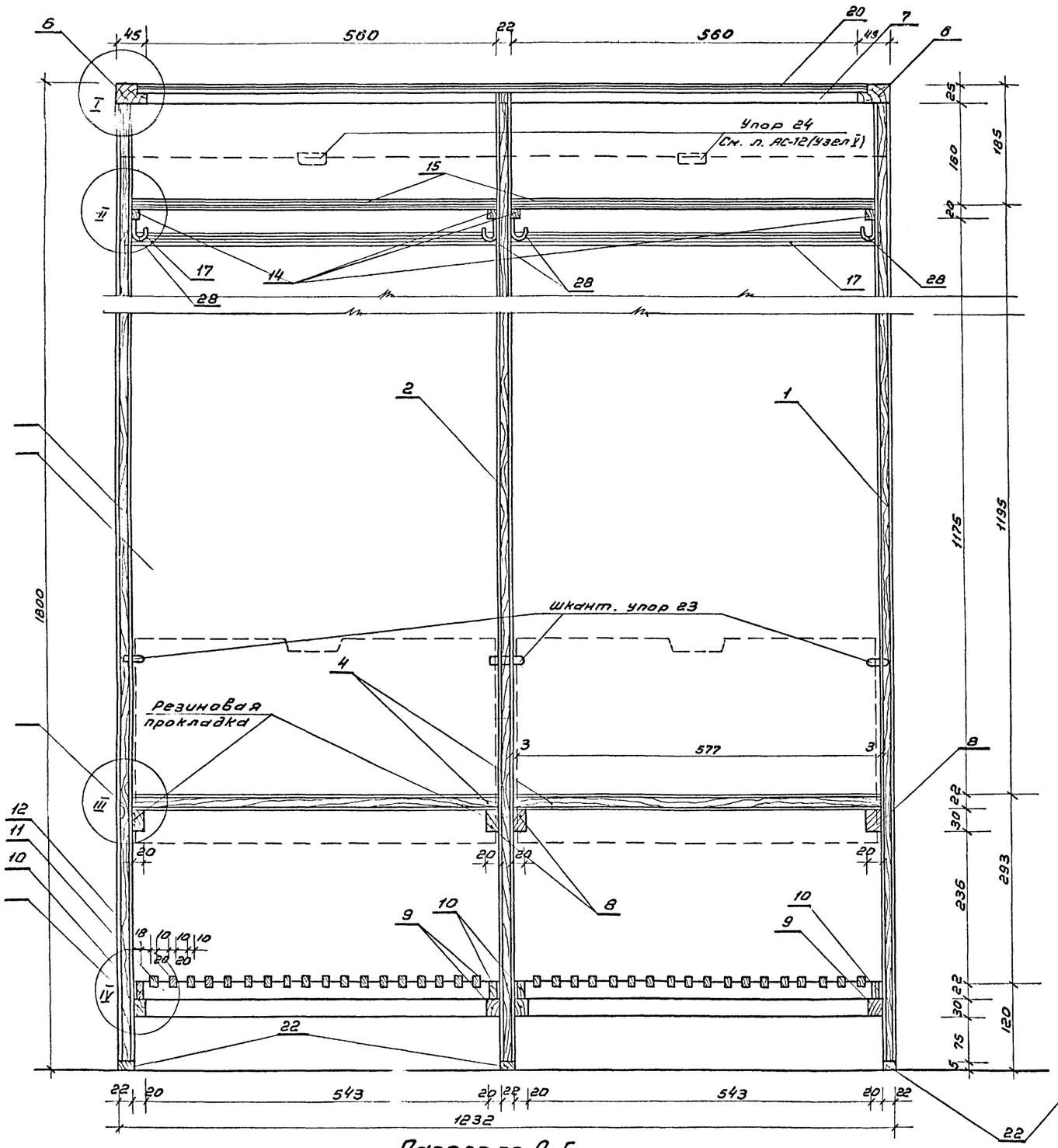

Разрез по Д-Е

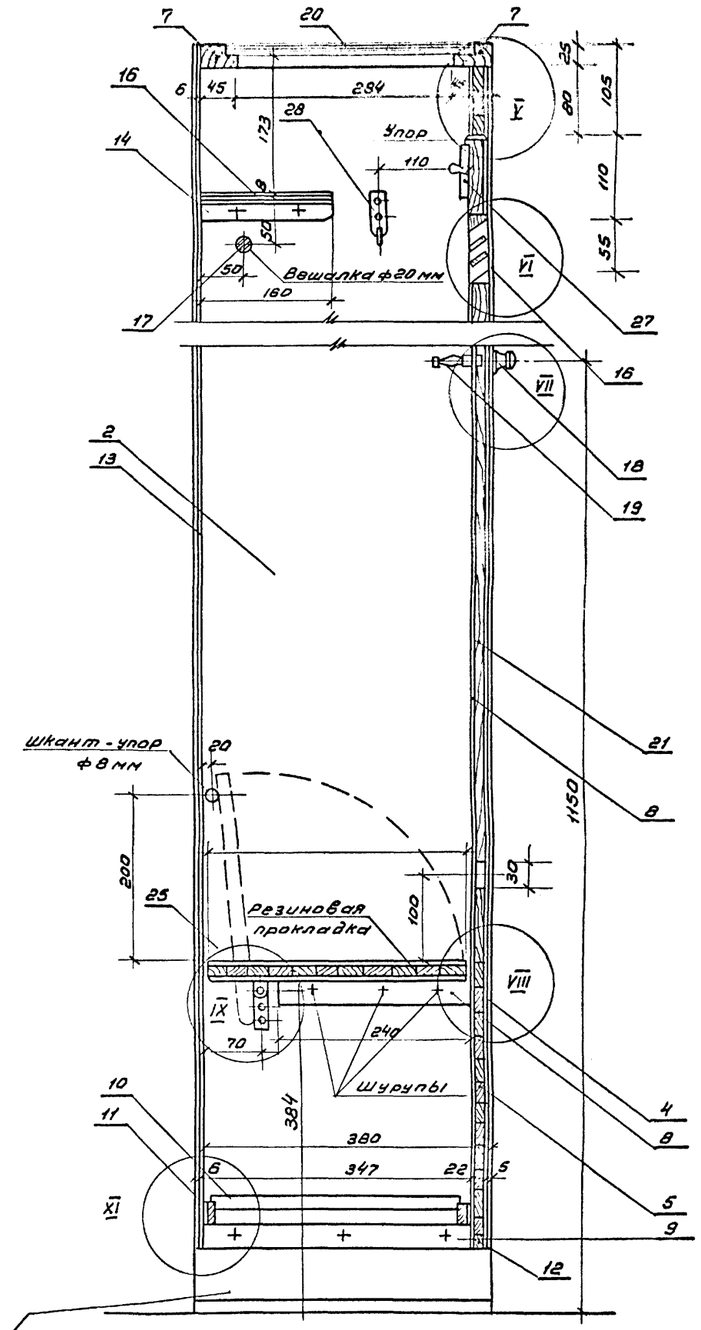

Разрез по Ж-И

Узлы I, II, VI, X, см. лист АС-32
Узлы III, IV, V, VII, VIII, IX, XI, XII и XIII см. лист АС-34

1975	Сельский дом культуры с залом на 400 мест, спортзалом 12×24 метров со стенами из кирпича	Шкафчик закрытый тип-II-2 Разрезы по Д-Е и Ж-И	Типовой проект 264-12-142	Альбом I часть 1	Лист АС-33

Зрелищных зданий и спортивных сооружений имени Б.С. Мезенцева г. Москва

Рук. маст.		
Гл. инж. маст.		Гетманов
Гл. арх. пр.		Горшков
Гл. инж. пр.		Зимакинт
Вед. арх.		Засифов

формат 22 13699-02 36

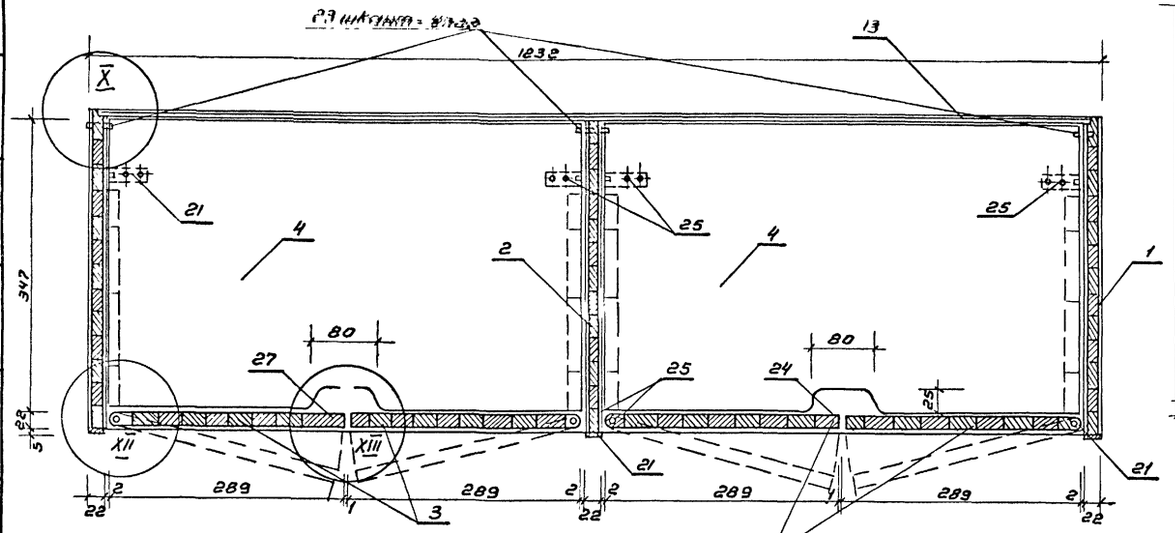

Разрез по А-Б

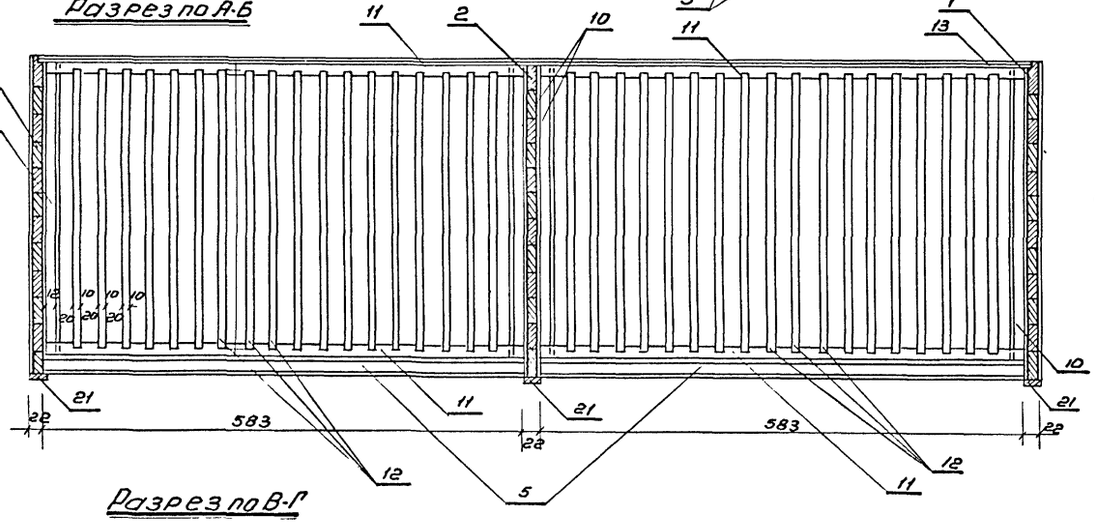

Разрез по В-Г

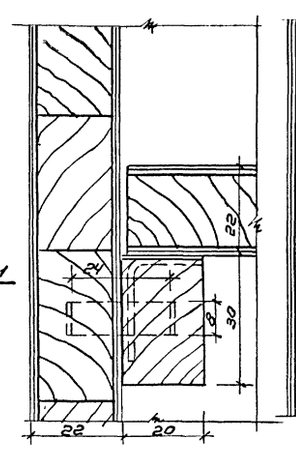

Узел III

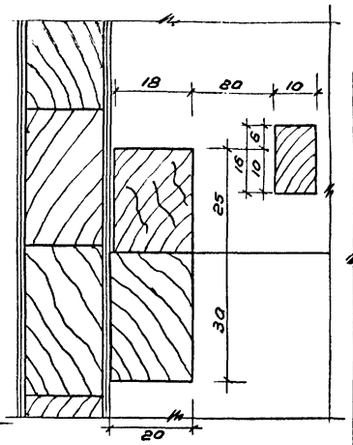

Узел IV

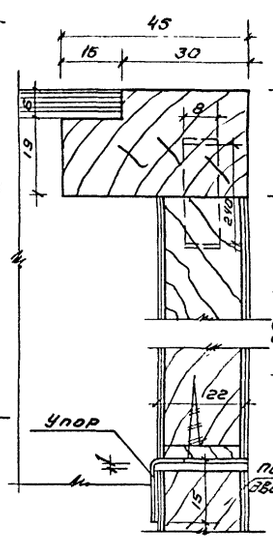

Узел V

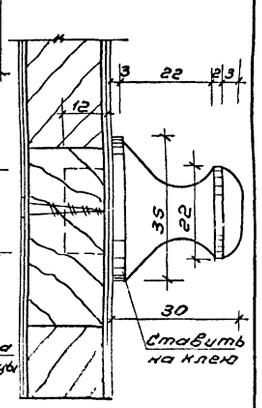

Узел VII

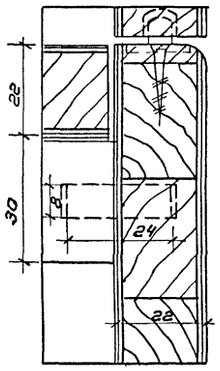

Узел VIII

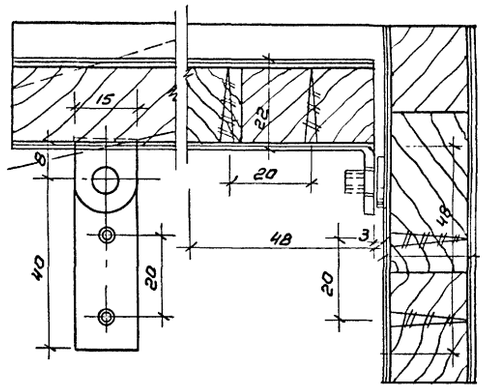

Узел IX

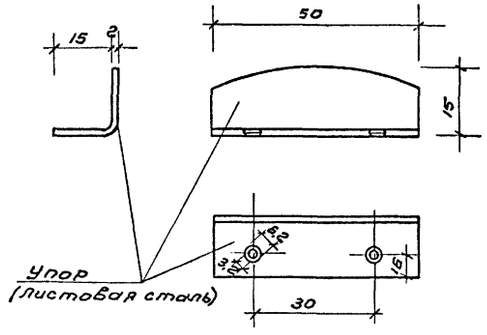

Упор (листовая сталь)

Упор

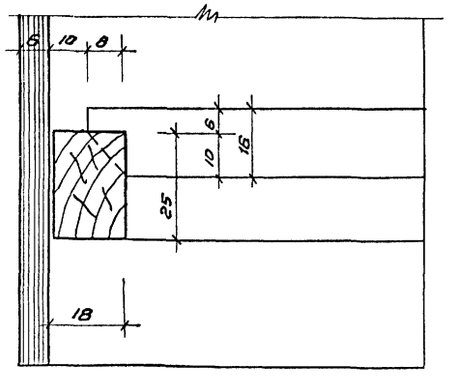

Узел XI

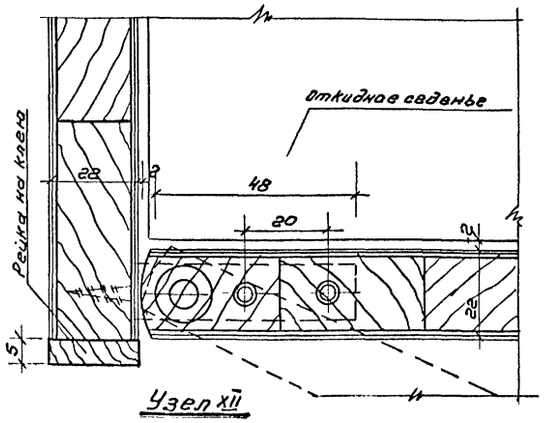

Узел XII

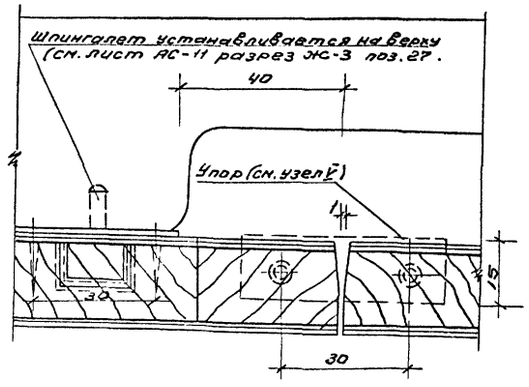

Узел XIII

Примечание.

Узлы I; II; VI; X см. на листе АС-32

1975	Сельский дом культуры с залом на 400 мест, спортзалом 12×24 метров со стенами из кирпича.	Шкафчик закрытый тип Ш-I-2. Разрезы по А-Б и В-Г. Узлы III, IV, V, VII, VIII, IX, XI, XII, XIII и упор.	Типовой проект 264-12-142	Альбом I часть 1	Лист АС-34

Согласовано:

Зрелищных зданий и спортивных сооружений имени Б.С. Мезенцева г. Москва	Рук. маст.	Милашевский
	Гл. инж. маст.	Пронтьев
	Гл. арх. пр.	Горшков
	Гл. инж. пр.	Зайцев
	Рук. арх. гр.	Захарова

Запор - защелка

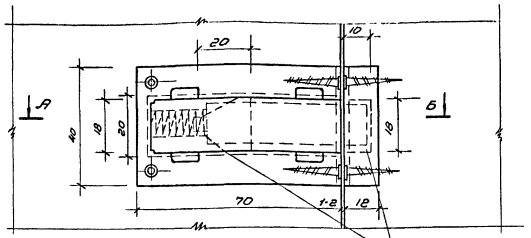

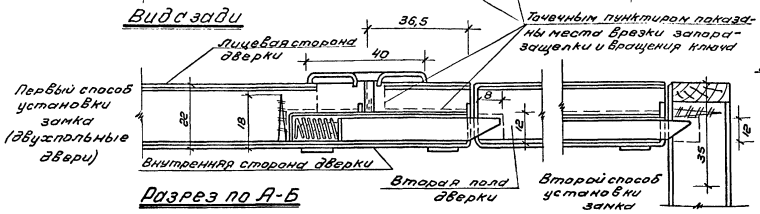

Шпингалет - защелка

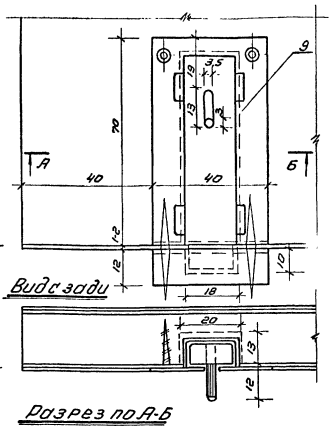

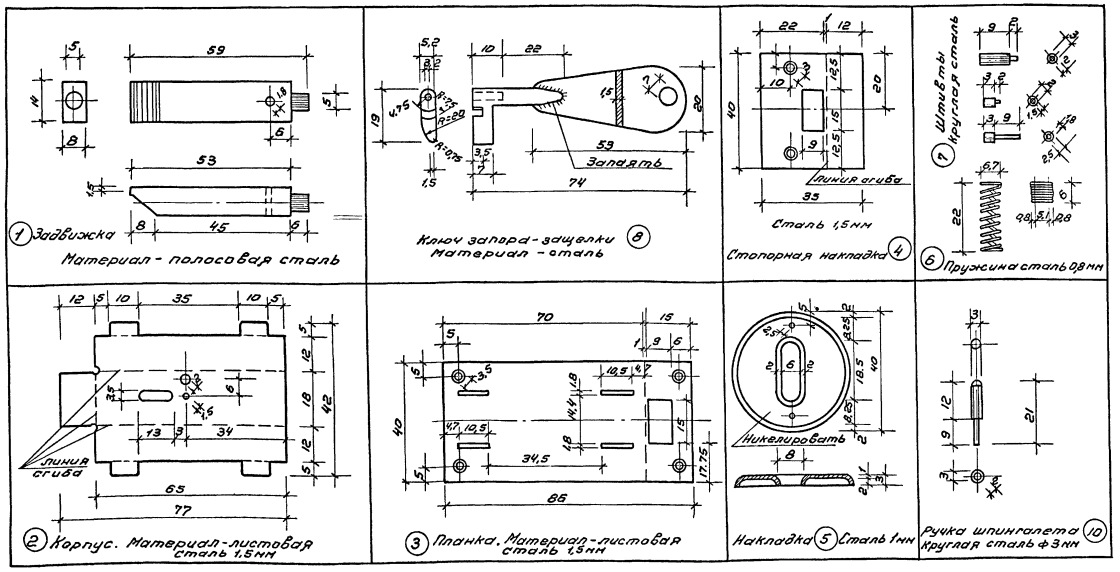

Спецификация

Поз.	Наименование деталей	Материал	Кол-во	Размеры, мм в	d	в
Запор - защелка						
1	Задвижка	Сталь	1	59	14	8
2	Корпус	Сталь	1	77	42	1,5
3	Планка	Сталь	1	86	40	1,5
4	Стопорн. планка	Сталь	1	40	35	1,5
5	Накладка	Сталь	1	ф40	—	1,0
6	Пружина	Сталь	1	22/6	ф6,7/5,1	—
7	Шпивты	Сталь	3	—	—	—
8	Ключ	Сталь	1	—	—	—
Шпингалет - защелка						
1	Задвижка	Сталь	1	59	14	8
2	Корпус	Сталь	1	77	42	1,5
9	Планка	Сталь	1	86	40	1,5
4	Стопорн. планка	Сталь	1	40	35	1,5
6	Пружина	Сталь	1	22/6	ф6,7/5,1	—
10	Ручка	Сталь	1	21	ф3,0	—

Примечание

Детали 2,3,4,5,8,9 и 10. никелируются.

Согласовано:

Экспериментальное спортивных сооружений Минсельстроя СССР, г. Москва

Рук. Маст. Жилинский; Гл. инж. проект. Пеньтьев; Гл. арх. пр. Горшков; Гл. инж. пр. Замешаев; Рук. гр. арх. Зазерина

1975	Сельский дом культуры с залом на 400 мест, спортзалом 12×24 метров со стенами из кирпича	Запор-защелка и шпингалет-защелка. Вид с зади, Разрез А-Б. Детали и спецификация	Типовой проект 264-12-142	Альбом I часть 1	Лист АС-35

Скамейка п-2
М 1:10

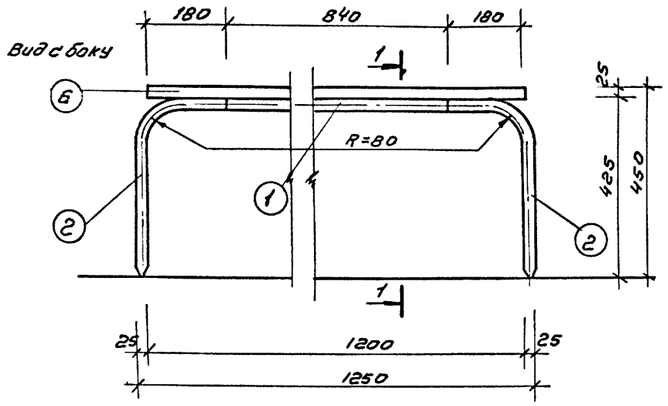

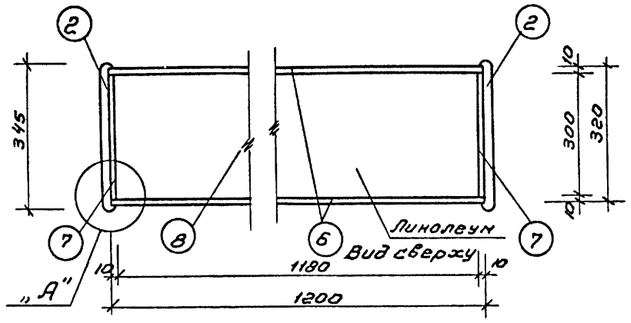

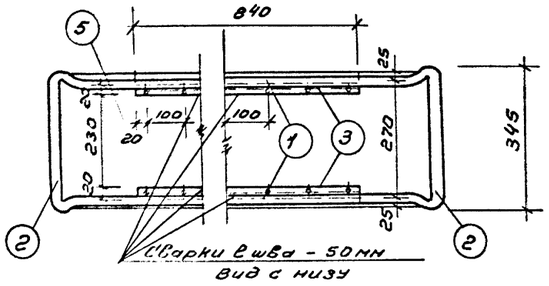

Деталь „Б"
М 1:1

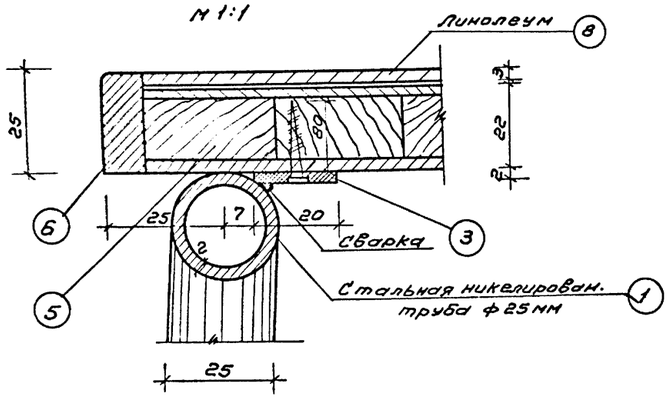

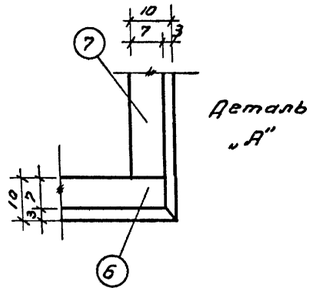

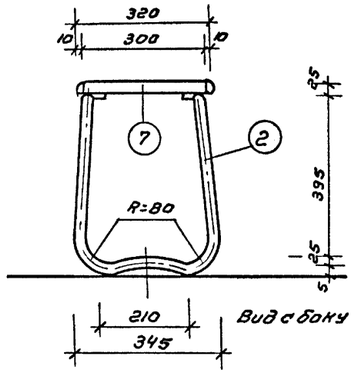

Разрез по 1-1

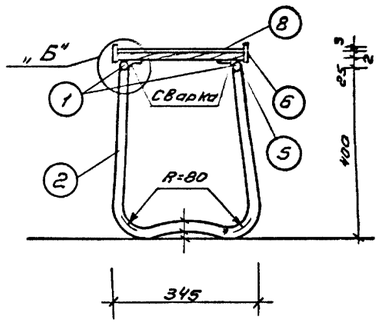

Дубовая рейка
М 1:1

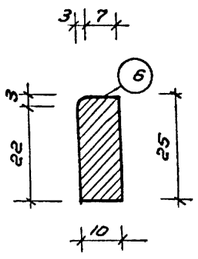

Спецификация лесоматериалов

Тип ск.	Н поз.	Наименование детали	Материал	Размер в мм		
				д	ш	т
	5	Деревоплита	столярн. плита	1180	300	22
	6	Рейка	дуб	1200	28	10
	7	Рейка	дуб	300	25	10
	8	Линолеум	—	1,180*	0,300*	0,35м²

Спецификация металла

Тип ск.	Н поз.	Наименование детали	Размеры в мм			Колич.	Вес в кг. 1 элем.	Вес в кг. Всех	Прим.
	1	Труба	840	ф 25		2	0,93	1,86	Материал — сталь
	2	Труба	1700	ф 25		2	1,92	3,84	
	3	Полосов. ж.30	840	20		2	0,50	1,00	
	4	Шурупы	18			18	—	—	
						Итого:		6,70	

Позиции 1,2 - покрываются никелем (или хромируются).

согласовано:

Рук. маст.		Рилашевский
Гл. инж. маст.		Пентелев
Гл. арх. пр.		Гошков
Гл. инж. пр.		Зименкина
Рук. арх.		Заславов

ЦНИИЭП зрелищных зданий и спортивных сооружений имени Б.С. Мезенцева г. Москва

1975	Сельский дом культуры с залом на 400 мест, спортзалом 12×24 метров со стенами из кирпича	Скамья С-1	Типовой проект 264-12-142	Альбом I часть 1	Лист АС-36

Общий вид обрамления двери Д-2

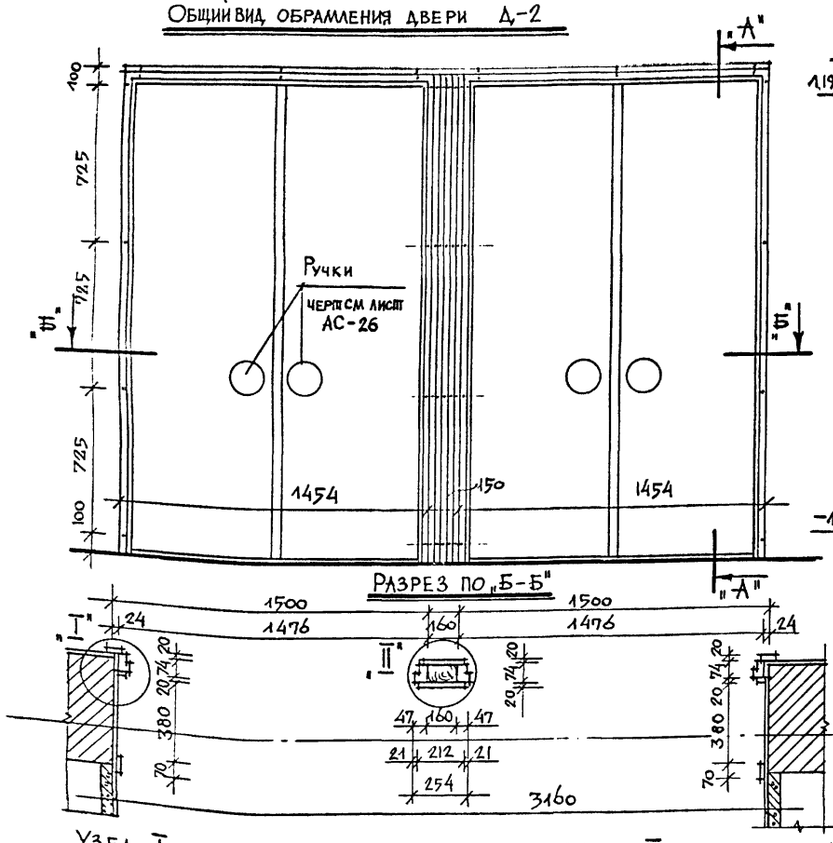

Разрез по "А-А"

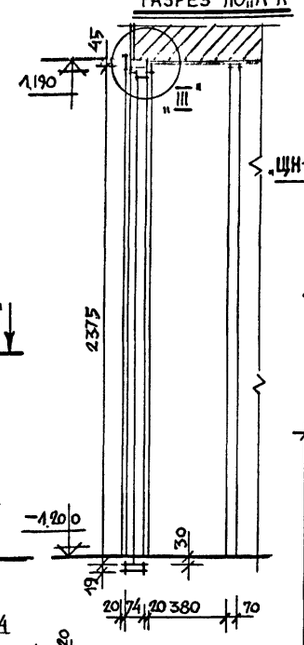

Общий вид установки навесных щитов "ЩН-1" в спортивном зале по оси "1"

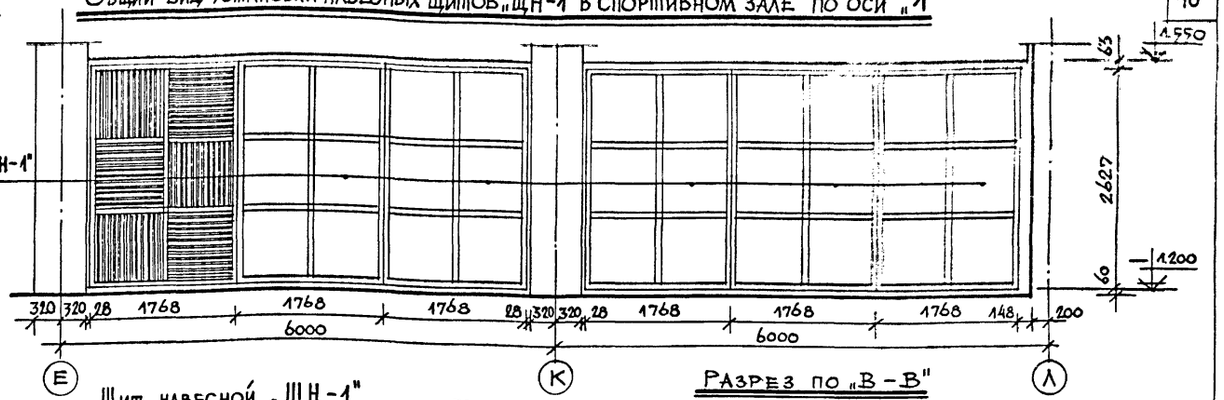

Щит навесной "ЩН-1"

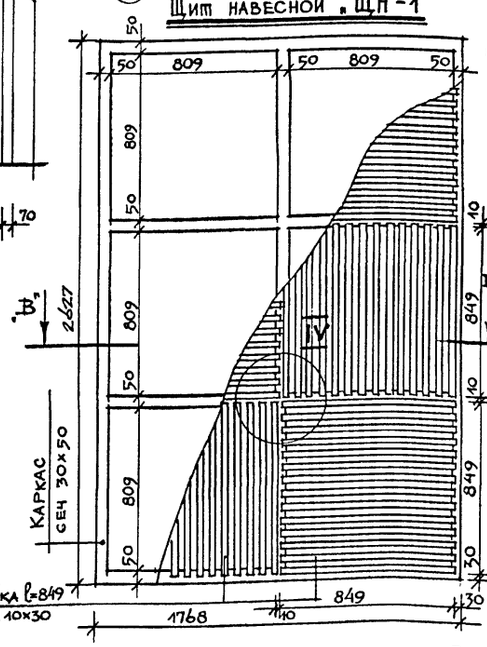

Разрез по "В-В"

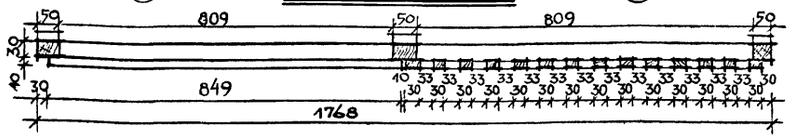

Узел IV

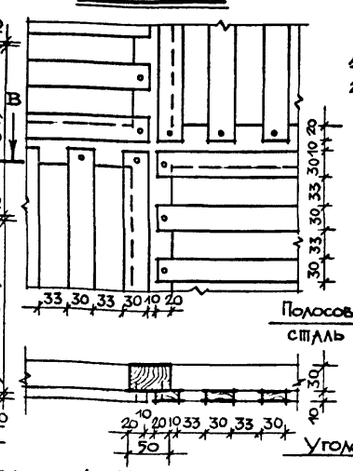

Расход материалов на навесной щит "ЩН-1"

1. Древесина каркаса (сосна) – 0,022 м³
2. Древесина рейки (сосна) – 0,021 м³

Общий расход – 0,043 м³

Общий расход древесины на подвесные щиты ЩН-1 (12 штук) 0,516 м³

Узел навески щита ЩН-1 на стену

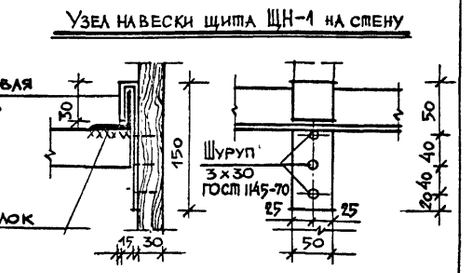

Узел I

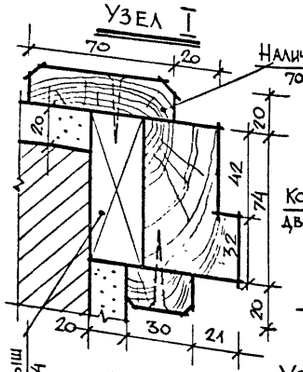

Узел II

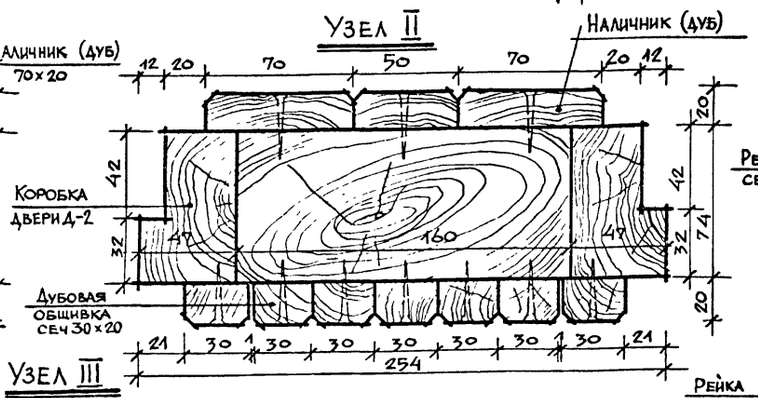

Узел III

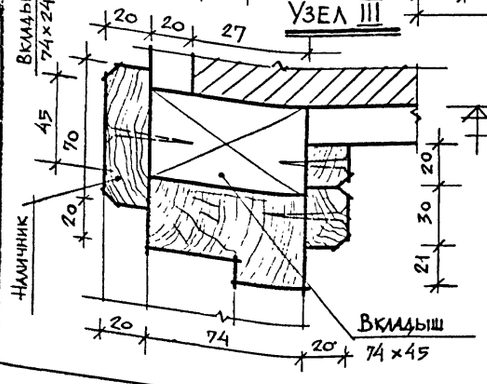

Расход материалов на декоративную отделку обрамления двери "Д-2"

1. Древесина обшивки (дуб) – 0,001 м³
2. Древесина наличников (дуб) – 0,023 м³
3. Древесина импоста (сосна) – 0,028 м³

Шуруп для крепления принятый 4х40 ГОСТ 1145-70

Наружные поверхности двери Д-2 облицевать дубовым шпоном.

4. Ручки деревянные – 4 штуки.

Решетка динамика "РД-6"

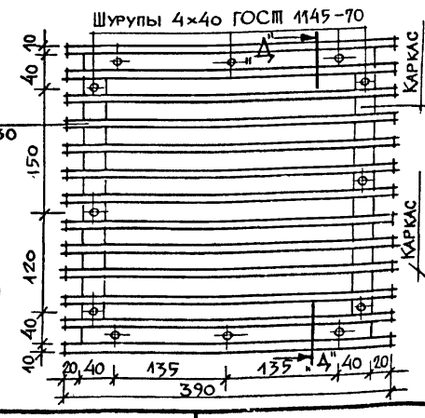

Разрез по "Д-Д"

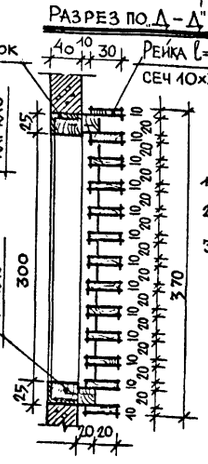

Расход материалов на решетку динамика РД-6

1. Рейка (дуб) – 0,0015 м²
2. Каркас (сосна) – 0,0054 м²
3. Шурупы для крепления принятые 4х40 ГОСТ 1145-70

Решеток "РД-6" изготовить 2 шт.

Примечания

1. Древесина обрамления двери Д-2, щита ЩН-1, решетки РД-6 обрабатывается перед установкой огнезащитными составами
2. Древесину обрамления двери Д-2, решетки "РД-6" покрыть матовым полиэфирным лаком светлого тона
3. Щит "ЩН-1" окрасить нитроэмалью белого цвета
4. Данный лист рассматривать совместно с листами АС-1; 2.
5. Все размеры даны в мм.

1975	Сельский дом культуры с залом на 400 мест, спортзалом 12х24 метров со стенами из кирпича.	Дверь Д-2. Навесной щит ЩН-1 Решетка динамика РД-6.	Типовой проект 264-12-142	Альбом I часть 1.	Лист АС-37

Зрелищных зданий и спортивных сооружений имени В.С. Мезенцева г. Москва

Главный инженер проекта Горшков; Главный специалист Мильшычин; Инженер Леонтьев; Проверил Горшков; Инженер Змиглихина; Рук. мастерской 4 Захаров; Гл. инж. мастерской; Гл. арх. пр-та; Гл. инж. пр-та; Рук. гр. арх. Захаров

ЛЕСТНИЦА Л-13 (Л-14)

Разрез по „Б-Б"

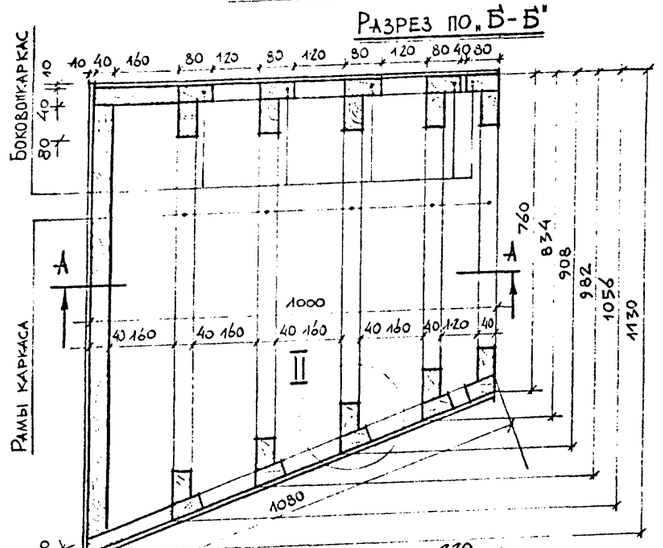

Узел I

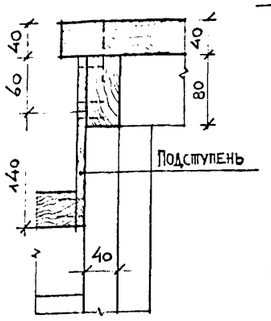

Узел II

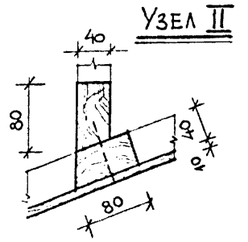

Узел крепления поручня по борту оркестровой ямы

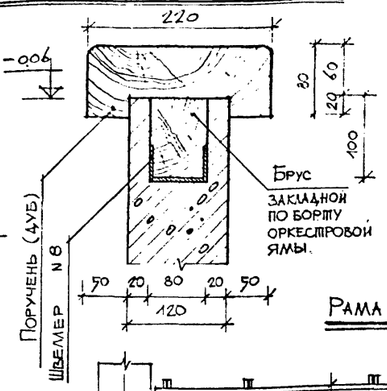

Окно кинопроекционной

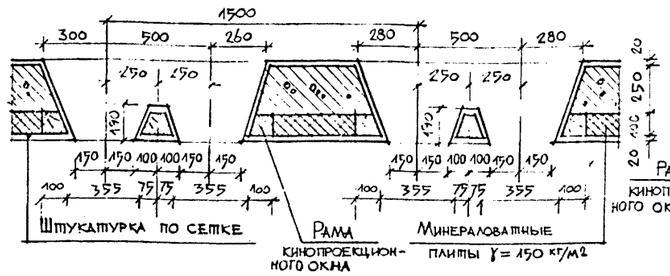

Разрез по „Г-Г"

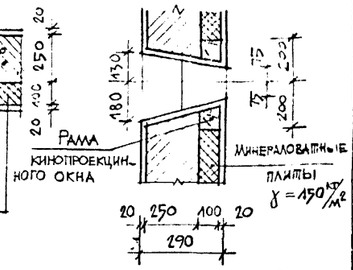

Рама ограждения

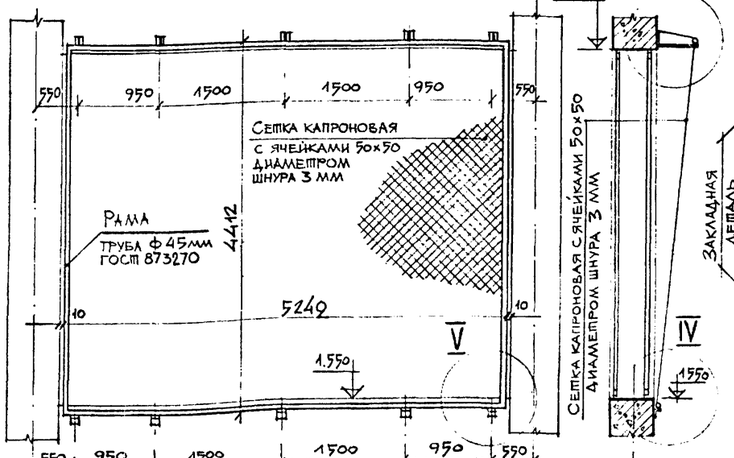

Узел III

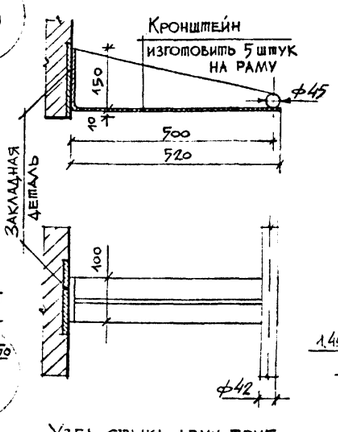

Узел IV

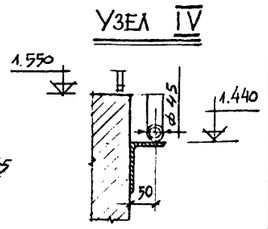

Узел V

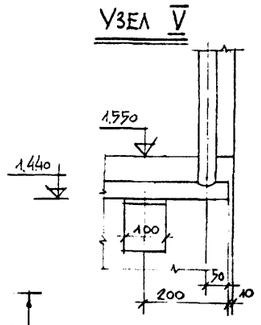

Узел стыка двух труб

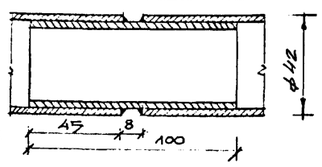

Дверь наружная Д-10-И1; Д-10-И2

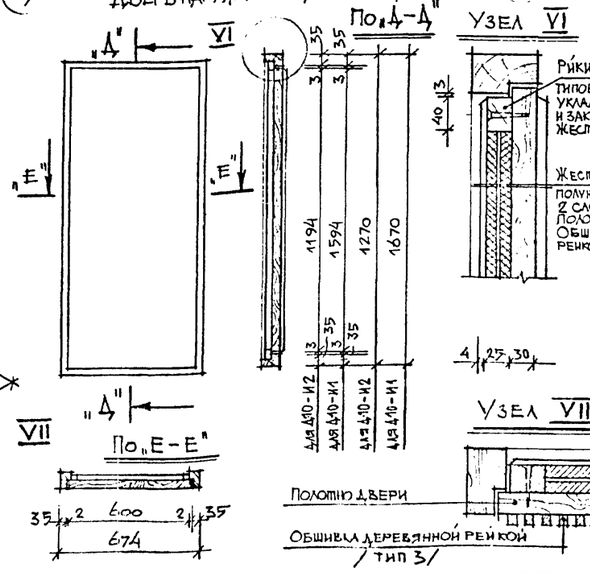

Узел VI

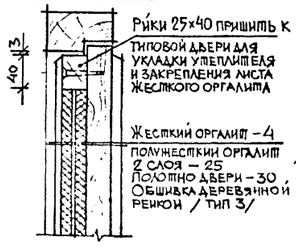

Узел VII

Расход материалов на лестницу Л-13

Рамы каркаса (сосна)	0,0599	м³
Боковой каркас (сосна)	0,0313	м³
Ступени (сосна)	0,0088	м³
Обшивка и подступени	0,0477	м³
Итого	0,1277	м³

Разрез по „А-А"

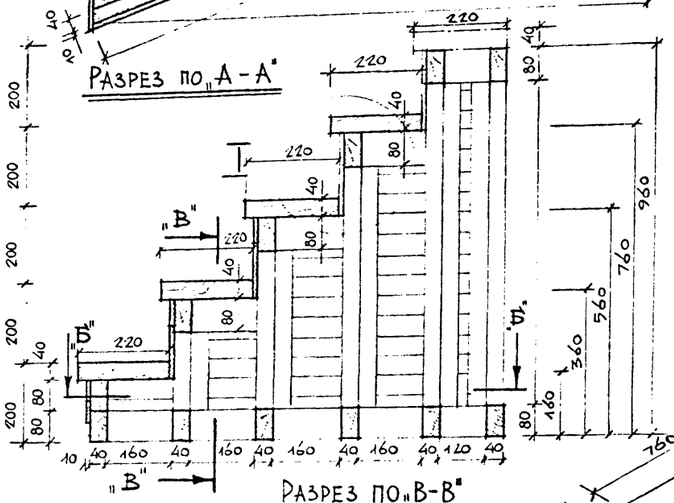

Разрез по „В-В"

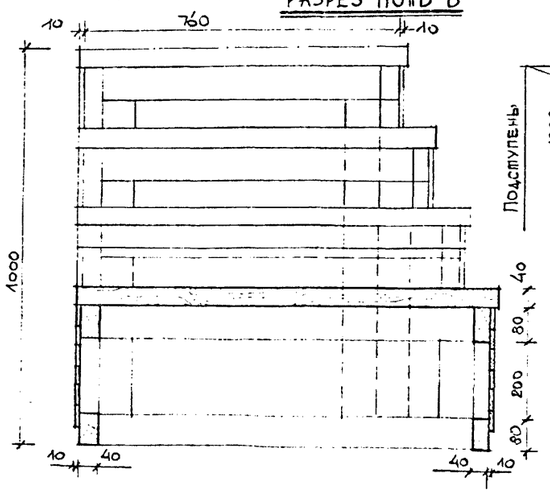

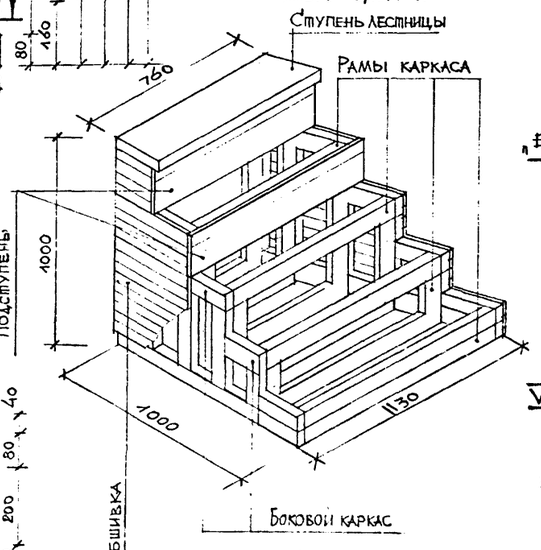

Расход металла на раму 69,12 кг на четыре 276,48 кг

Примечания

1. Сварку труб рамы ограждения вести электродами Э42 ГОСТ 9467-60
2. Ограждение по раме выполняется из сетки капроновой с ячейками 50×50 с диаметром шнура 3 мм
3. Сетка к раме крепится тесмой льняной хлопчатобумажной НКП 1682
4. Изготовление рамы допускается из нескольких частей
5. Трубы и кронштейны окрасить эмалью ПФ-19м ТУ КУ 525-62 серая IV П в два слоя
6. Раму к местам установки приварить
7. Древесина лестницы Л-13 (Л-14), рамы кинопроекционной, поручня борта оркестровой ямы, перед установкой, обрабатывая огнезащитными составами.
8. Наружная поверхность лестницы окрашивается за 2 раза. Цвет должен быть нейтральным.
9. Лестницы Л-13 и Л-14 аналогичны
10. Рам ограждения изготовить 4 штуки

1975	Сельский дом культуры с залом на 400 мест, спортзалом 12×24 метров, со стенами из кирпича	Лестница Л-13/Л-14/, окно кинопроекционной, рама ограждения, дверь наружная Д-10-И1 и Д-10-И2	Типовой проект 264-12-142	Альбом I, часть 1	Лист АС-38

Согласовано

Зрелищных зданий и спортивных сооружений имени Б.С. Мезенцева, Москва

Главный инженер проекта Горшков; Проектировщик; Проверил; Мишаевский, Леонтьев, Горшков, Зинелихина, Захаров; Рук. маст. №4; Гл. инж. маст.; Гл. арх. пр-та; Гл. инж. пр-та; Рук. гр. арх.

формат 22

13699-02 41

NN п/п	Наименование спортивного оборудования и инвентаря	NN ТУ МРТУ ОСТ и чертежей	Экспл №	Един изм.	Ко-во	Примечание
1	Канат для лазания	ТУ 2740-63	1	штук	2	
2	Стенка гимнастическая	ТУ 6228-69	3	пролет	6	
3	Стойка волейбольная с механизмом передвижной сетки	ТУ 6242-70	4	штук	2	
4	Щит баскетбольный с кольцом сеткой и и конструкцией крепления:					
	а) Щит основной из оргстекла	МРТУ 62 2279-69 из оргстекла черт-2279-00-00	6	штук	2	
	б) Щит тренировочный из оргстекла или дерева	из дерева черт 2024-00-00		"	2	
	в) Кольцо	МРТУ 62 2415-69		"	4	
	г) Сетка	МРТУ 62 2307-69		"	4	
	Конструкция крепления щита					
	д) Пристенная основного	ТУ 2206-58 ТУ2237-60		"	2	
	ж) Пристенная тренировочного	—		"	2	
5	Щит баскетбольный тренировочный (ромбический 2,4×2,4)	ТУ 1919-57 (тип IV)	7	"	1	
6	Фоны из материи размером 5×3 м	—	10	пог/м	2	
	Переносное оборудование и инвентарь					
7	Антенна для волейбола	—	12	штук	2	
8	Булава гимнастическая	ТУ 1732-64	14	пар	6	
9	Весы для взвешивания мячей	—	15	штук	1	
10	Вышка судейская	ТУ 62 18 53-56	17	штук	1	
11	Гантели массивные 2,4,8 кг	МРТУ 62 167-68	18	пар каждого веса	6	
12	Измерит. высоты баскетбольн. корзин и щитов	ТУ 1852-56	20	штук	1	
13	Измеритель высоты сетки	—	21	"	1	
14	Конь гимнастический	МРТУ 62 2080	22	"	1	
15	Кольцо для измерения спортивных мячей	ТУ 1891-57	23	комплект	1	
16	Мат гимнастический		26	штук	8	
17	Мяч:		27			
	а) баскетбольный	МРТУ 1587-62		"	12	
	б) волейбольный			"	12	
	в) футбольный			"	2	
	ж) для бадминтона (волан)	ВТУ 2578-63		"	8	
18	Медицинбол (мяч набивной) 2,3,5 кг	ТУ 62 21 27-68	28	штук каждого веса	8	
19	Мат (дорожка) акробатический	ТУ 62 4141-70	29	штук	1	
20	Насос универсальный	ТУ 62 2702-62	32	"	2	
21	Очки-шоры тренировочные	ТУ 2801-65	33	"	12	
22	Приспособление для блокирования	ТУ 2745-65	36	"	1	
23	Пояс и крати с отягощением тренировочные	ТУ 62 3120-68	37	комплект	8	
24	Рулетка — 20 м	—	39	штук	1	
25	Ракетка для игры в бадминтон	ТУ 2762	40	"	8	
26	Сетка волейбольная	МРТУ 62 22 83-66	43	"	1	
27	Сетка со стойками для игры в бадминтон	ТУ 2005-64	45	комплект	1	
28	Шнурователь	—	56	штук	1	
29	Стойка для обводки	ТУ 62 4090-70	49	штук	10	
30	Станок для развития кисти рук.	ТУ 1598-53	51	"	1	
31	Скамейка гимнастическая	ТУ 62 2527-69	52	"	4	
32	Скакалка гимнастическая	ТУ 62 1680-69	53	"	24	
33	Штанга тяжелоатлетическая	МРТУ 62 24 67-69 (черт 3827-00-00)	57	"	2	
34	Трафарет для раскраски линии	—	55	комплект	1	
35	Гонг	—	61	штук	1	
36	Доска показателей счета	—	63	комплект	1	
37	Приспособлени для подъема флага	—	64	штук	1	
38	Пьедестал	—	65	"	1	
39	Счетчик для игры в настольный теннис	ТУ 2012-58	66	комплект	1	
40	Свисток судейский	—	67	штук	2	
41	Секундомер	—	68	"	1	
42	Указка персональных замечании	—	69	комплект	1	
43	Флажок судейский	—	70	штук	4	
44	Флажок судейский настольный	—	71	"	1	
45	Шахматные часы	—	72	"	2	
46	Помост тяжелоатлетический	МРТУ 62 1131-62		"	1	
47	Эспандер универсальный грузовой	ТУ 62 2448-71		"	2	
48	Пирамиды (полочки) для гантелей	ТУ 1780-59		"	3	
49	Стеллажи для дисков штанг	ТУ 62 1781-70			1	

NN п/п	Наименование оборудования и инвентаря	№ черт. ТУ	Количество	Примечание
1	Стол письменный однотумбовый		1	
2	Стул полужесткий		1	
3	Скамья для переодевания „С-1"		6	См лист АС-
4	Шкафчик закрытый Ш-I-2 (двухместный)		24	см листы АС-
5	Кушетка медицинская		1	
6	Шкаф медицинский одностворчатый	МРТУ 42 141-63	1	
7	Спирометр водяной	МРТУ 42 2534-65	1	
8	Столик для медицинских инстр СИ-1	МРТУ 42 514-61	1	
9	Весы медицинские	8М-150	1	
10	Ростомер	МРТУ 64 1-152-62	1	

Примечания

1975	Сельский дом культуры с залом на 400 мест, спортзалом 12×24 метров со стенами из кирпича.	Перечень оборудования спортивного зала	Типовой проект 264-12-142	Альбом I часть 1	Лист АС-39

Формат 22 13699-02 42

Зрелищных зданий и спортивных сооружений имени Б.С. Мезенцева Москва

Рук. мастер. Галина Маст. Гл. арх. пр-та Гл. инж. пр-та Рук. гр. арх. Михайловский Леонтьев Горшков Зимелихина Захаров

Согласовано

Проверил Горшков

Фрагмент плана 2-го этажа

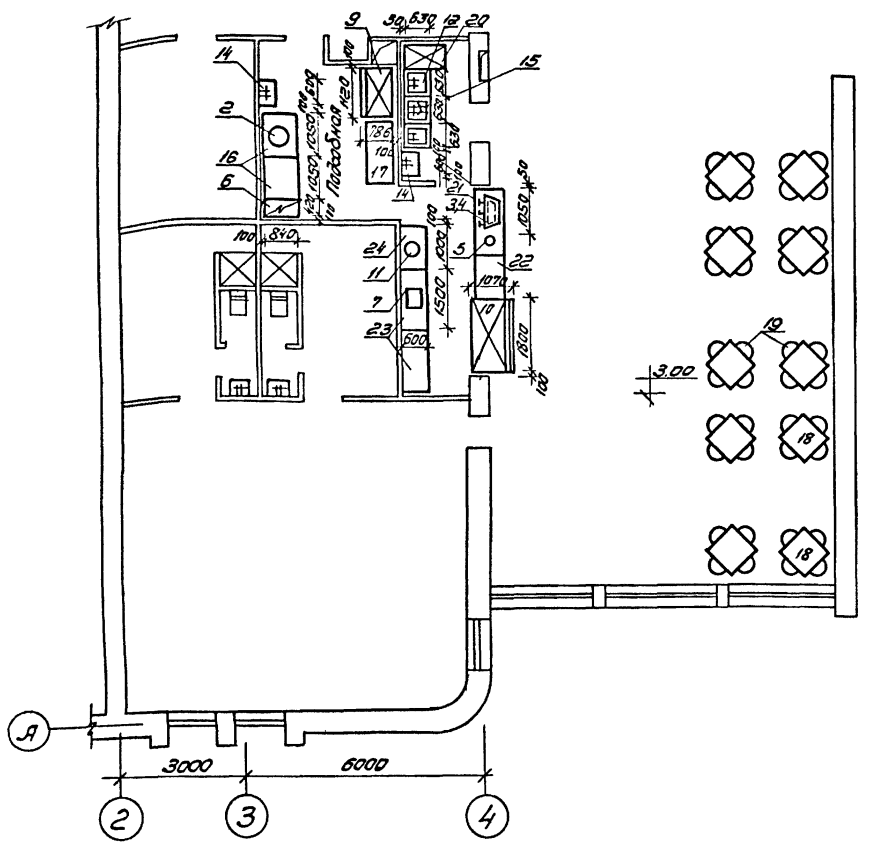

Спецификация технологического оборудования

NN п/п	Наименование оборудования	Тип марка	Кол. шт.	Габаритные размеры мм	Мощность квт ед. общ	Мощность квт общ	Фаз. нагр.	Расход воды л/сек х.в	Расход воды л/сек г.в	Вес кг	Завод-изготовитель
1	Электрокипятильник	КНЭ-100	1	485×515×1250	12,0	12,0	3	0,2		43	г.Челябинск МВД
2	Электрокипятильник	КНЭ-50	1	395×303×603	5,55	5,55	3	0,2		17,2	Калининградский з-д торг. маш.
3	Электрокофеварка	Будапешт „супер"	2	930×520×560	3,0	6,0	3			70	„Трансэлектро" Венгрия
4	Гидрофор		2	В-750, ф-250, h-850	1,0	2,0	3	0,2			В комплекте
5	Кофемолка	КО-10	2	ф-250; h-718	0,3	0,6	3				с кофеваркой
6	Электроплита 2-х конфорочн.	ПЭСМ-2К	1	420×840×860	3,8	3,8	3				Душанбинский з-д торг. маш.
7	Электрососисковарка	FE-11	1	590×410×280	4,0	4,0	3				„Трансэлектро" з-д торг. маш.
8	Шкаф холодильный	ШХ-0,4М1	1	800×560×1930	0,245	0,245	1			180	Марийский з-д торг. маш.
9	Шкаф холодильный	ШХ-0,6М2	1	1120×786×1725	0,24	0,24	1			210	Ижевский з-д торг. маш.
10	Прилавок-витрина	ТАУР-106	1	1800×1070×1200	0,74	0,74	1			285	Марийский з-д торг. маш.
11	Электротермостат	ПСБ-6М	1	390×380×615	0,4	0,4	1			19	Ленинградский з-д торг. маш.
12	Ванна моечная	ВМ-1А	3	630×630×660				0,3	0,3		Гипроторг
13	Ванна моечная	ВМ-2А	1	1260×630×860				0,3	0,3		70-031/0 ал.2
14	Раковина производ-твен.		3	600×400				0,2	0,2		Учитывается пр-том
15	Трап		2	270×270							сантехники
16	Стол производственный	СП-1050	3	1050×840×860							Гипроторг
17	Стол производственный	СП-1470А	1	1470×630×860							70-031/0 ал.1
18	Стол обеденный		15	900×900×780							Приобретается
19	Стул		60								по усмотрению Заказчика
20	Стол д/сбора остатков пищи	СО-1	1	1050×630×860							Гипроторг 70-031/0 ал.1
21	Стойка буфетная	БС-1	3	1500×760×900							Гипроторг
22	Стойка буфетная	БС-1А	2	1000×760×900							65-027 ал.1
23	Подшкафник	ПКБ-1	4	1500×600×900							— " —
24	Подшкафник	ПКБ-1А	1	1000×600×900							— " —
25	Кассета настенная	КТ-1	1	1470×295×340							Гипроторг 70-031/0
26	Кассета настенная	КТ-1А	1	1050×295×340							ал.2

Фрагмент плана 1-го этажа

Буфет

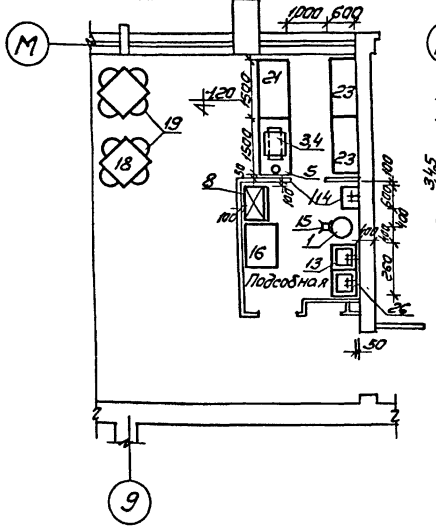

Монтажный план

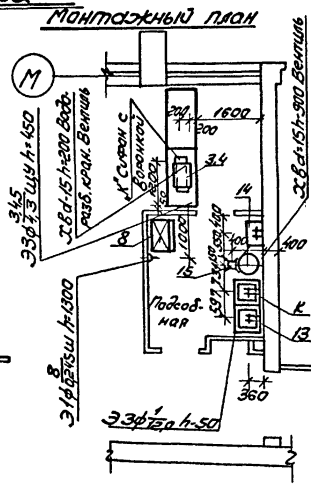

Фрагмент плана 2-го этажа

Монтажный план

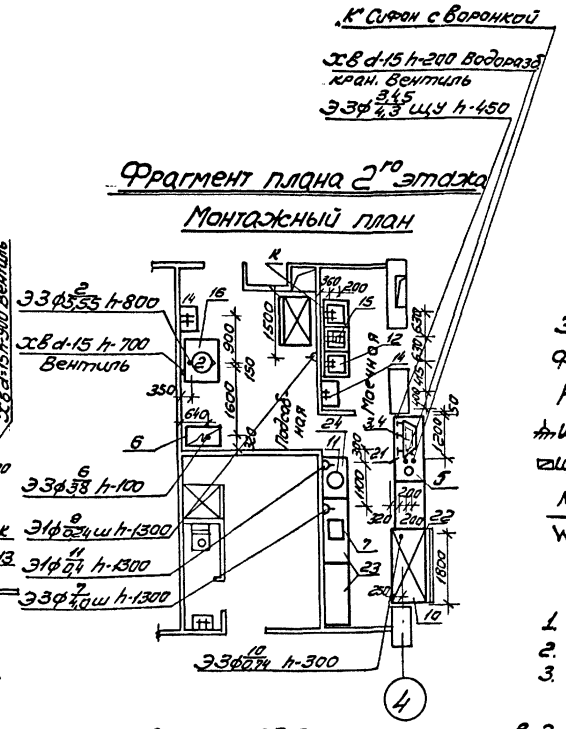

Условные обозначения:

Э – Подвод электроэнергии.
ф – Фазность тока, квт.
h – Высота подводок от чистого пола, мм.
Ш – Штепсельная розетка.
ЩУ – Щит управления.
№ – Номер позиции.
W – Мощность тока, квт.
Трап
d – Диаметр трубопровода, мм.
ХВ ГВ – Подвод холодной и горячей воды.
К – Отвод в канализацию с разрывом струи.
– Подвод холодной и горячей воды к раковине d-15мм h-1100. Смеситель.
– Подвод холодной и горячей воды к моечной ванне d-20 h-1000

Примечания:

1. Все размеры даны в мм.
2. Полы должны быть сделаны с уклоном к трапу.
3. Все аппараты должны быть заземлены или занулены в соответствии с действующими электротехническими требованиями.
4. Привязки подводок электроэнергии, воды к оборудованию и трапа, даются от чистой отделки стен или перегородок.

1975	Сельский дом культуры с залом на 400 мест, спортзалом 12×24 метров со стенами из кирпича.	Технологическая часть буфета.	Типовой проект 264-12-142	Альбом I часть 1	Лист ТЧ-1

Формат 22

Зрелищных зданий и спортивных сооружений имени Б.Стрезенцева Москва
Гл. инж. пр. Гринберг
Гл. арх. пр. Дуванов
Рук. группы Горшков
Ст. инж. Шкелетенко
Ст. техн. Ивлева
Инж. кат. 1 Бенчин
Инж. кат. 2 Сидоров
Инж. кат. 3 Сидоров
Инж. кат. 4 Сидоров
Инж. кат. 5 Сидоров
Ст. спец. Шарочкина
Рук. группы Бобылева
Ст. инж. Шарочкина

ФРАГМЕНТ ПЛАНА НА ▽ 3,00

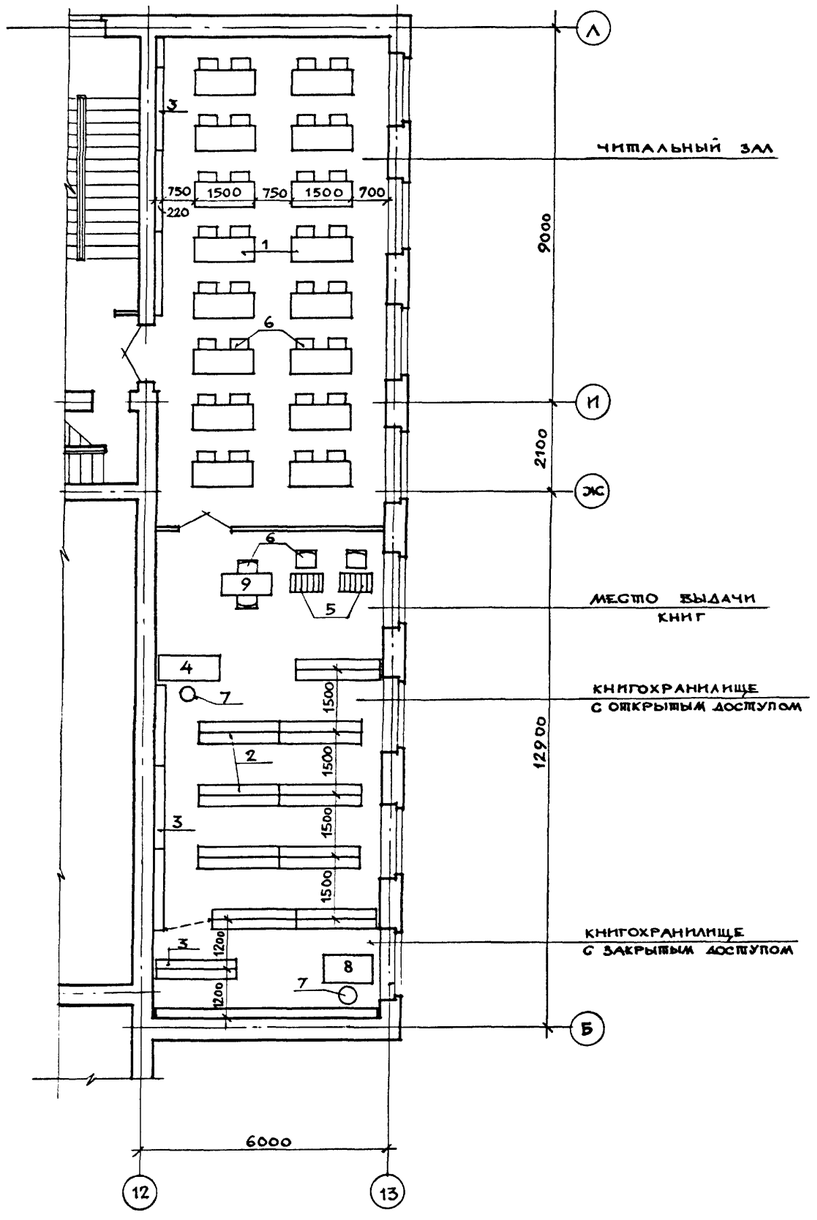

ЭКСПЛИКАЦИЯ ОБОРУДОВАНИЯ БИБЛИОТЕКИ				
№№ п/п	НАИМЕНОВАНИЕ	ГАБАРИТЫ ДЛИНА, ШИРИНА, ВЫСОТА	КОЛ-ВО	ЗАВОД-ИЗГОТОВИТЕЛЬ
1	Читательский стол МБ-03	1500×600×720	16	Донецкий з-д театр. и библ. оборуд.
2	Стеллажи двухсторонние СБС-22	1960×440×2020	10	—"—
3	Стеллажи односторонние СБС-12	1960×220×2020	6	—"—
4	Кафедра выдачи книг ММБ-5А	1500×600×940	1	Мех. з-д Астраханец. мин. культ. РСФСР
5	Каталожные шкафчики	400×800×1335	2	Челябинский з-д Т. и Б. оборудов.
6	Стул читательский 852	470×430×760	56	Мебельн. ф-ка "Стандарт" г. Таллин.
7	Стул подъёмно-поворотный СК-3	480×500×800	2	—"—
8	Стол служебный 668-В	1200×750×720	1	—"—
9	Стол для работы с каталогом МБ-02	1200×450×720	1	Донецкий з-д Т. и Б. оборудов.

ПРИМЕЧАНИЕ:

1. Перечень заводов-изготовителей является рекомендательным. При необходимости мебель и оборудование могут быть заменены аналогичным из асортимента местной промышленности.
2. План 2го этажа см. черт. АС-4.

СОГЛАСОВАНО

Ст. арх.	Носкова	
	Горшков	
Инженер	Милашевский	
	Леонтьев	
	Горшков	
	Зимелихин	
	Захаров	
Рук. маст. №4		
Гл. инж. маст.		
Гл. арх. пр.		
Гл. инж. пр.		
Рук. гр. арх.		

ЗРЕЛИЩНЫХ ЗДАНИЙ И СПОРТИВНЫХ СООРУЖЕНИЙ ПМКИ им. Б. СМИЕВЕНЦЕВА МОСКВА

1975	Сельский дом культуры с залом на 400 мест, спортзалом 12×24 метров со стенами из кирпича	Технологическая часть библиотечной группы	Типовой проект 264-12-142	Альбом I часть 1	Лист ТЧ-2

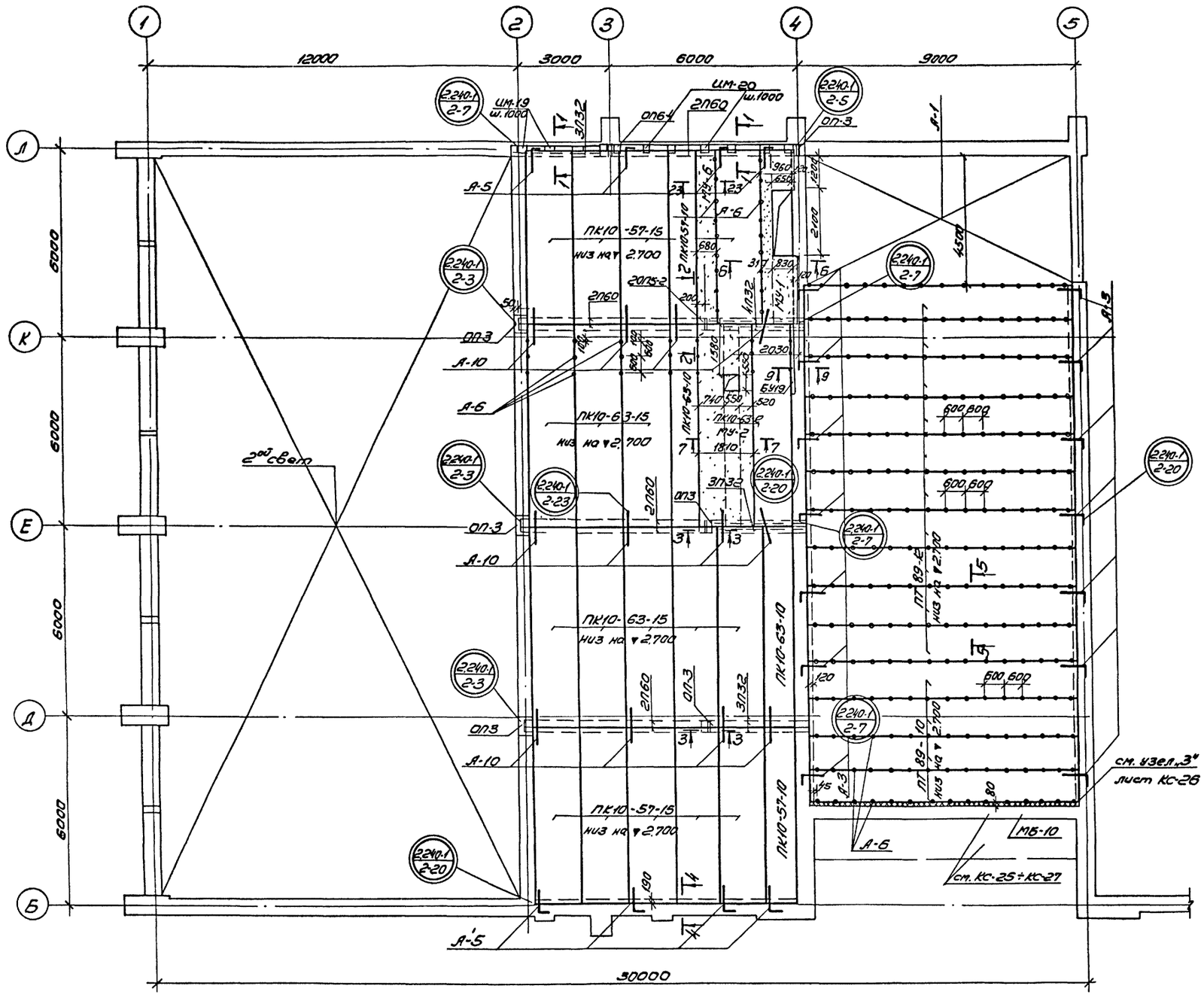

1-1

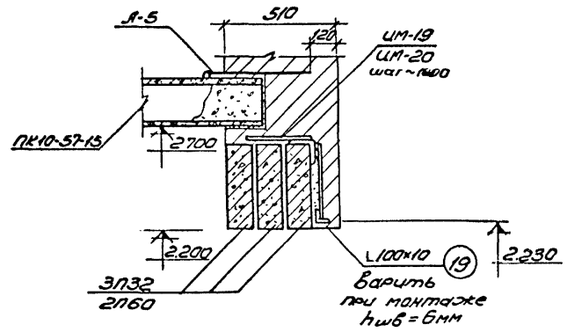

2-2

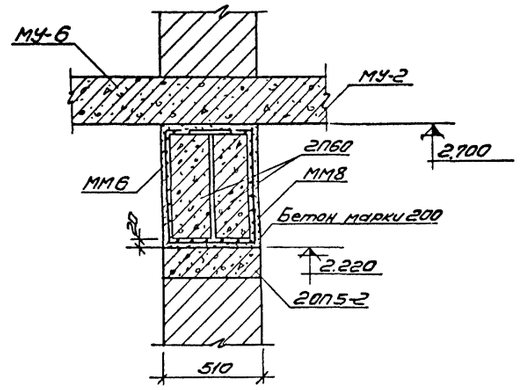

3-3

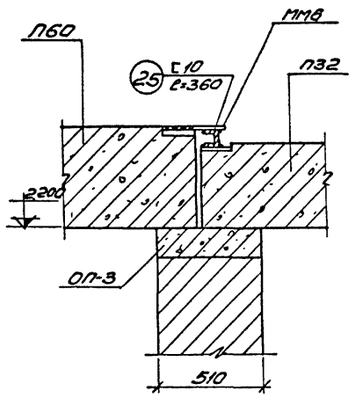

Примечание:

1. Настоящий чертеж рассматривать совместно с листами КС-2÷КС-4.

1975	Сельский дом культуры с залом на 400 мест, спортзалом 12×24 метров со стенами из кирпича	План перекрытия на ▼3.000. Сечения 1-1÷3-3.	Типовой проект 264-12-142	Альбом I часть 1	Лист КС-1

Зрелищных зданий и спортивных сооружений имени Б.С. Мезенцева, Москва

Гл. инж. проекта	Ананьев	Гл. инж. пр.	Зинельщикова
Гл. инж. пр.	Ивановский	Гл. инж. пр.	Ковалевская

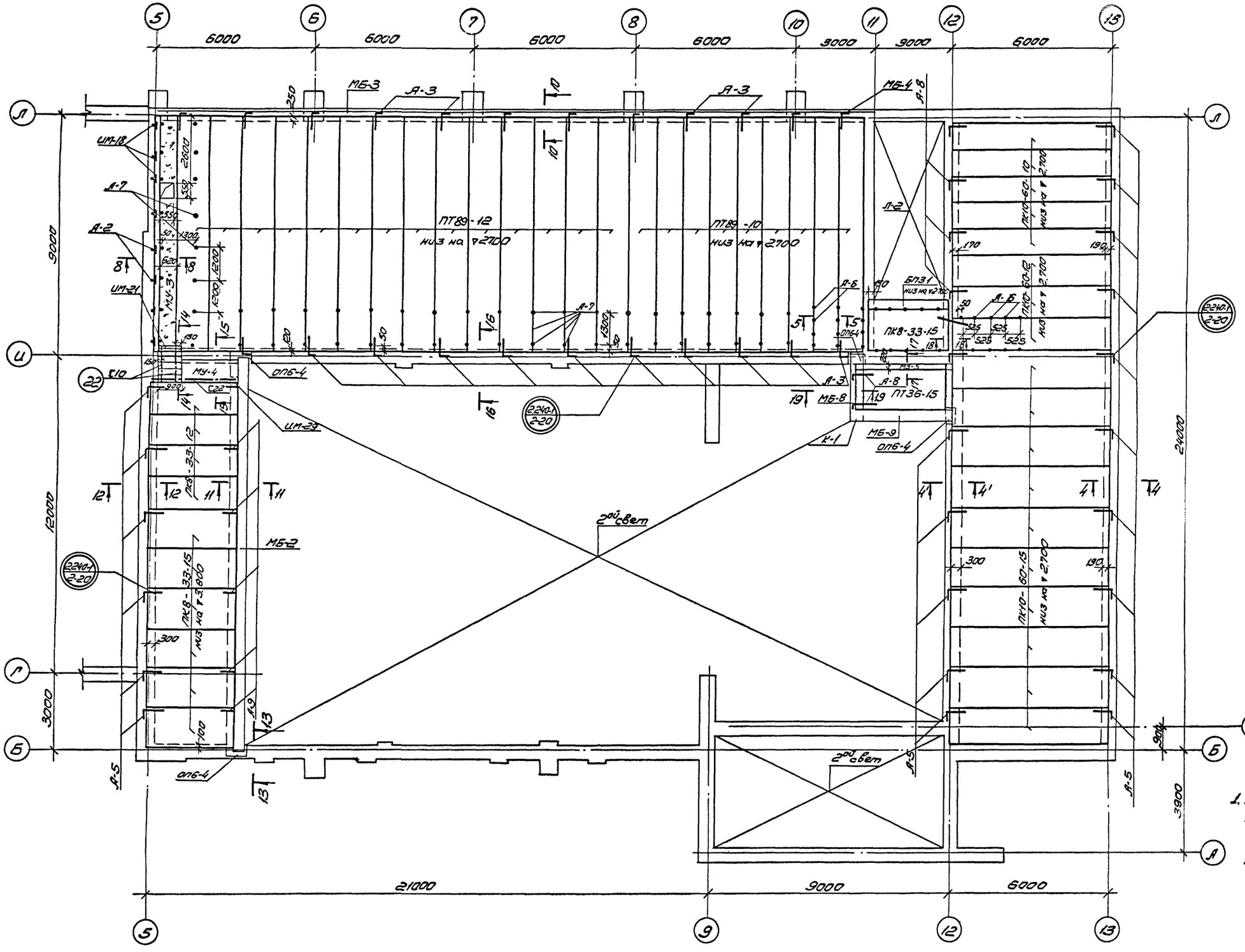

Примечание:

1. Настоящий чертеж рассматривать совместно с листами КС-1÷КС-4.

1975	Сельский дом культуры с залом на 400 мест, спортзалом 12×24 метров со стенами из кирпича	План перекрытия на ▼3.000 в осях 5-13	Типовой проект 264-12-142	Альбом I часть 1	Лист КС-2

13699-02 46 Формат 22

Гражданских зданий и сооружений имени Б.С. Мезенцева, Москва

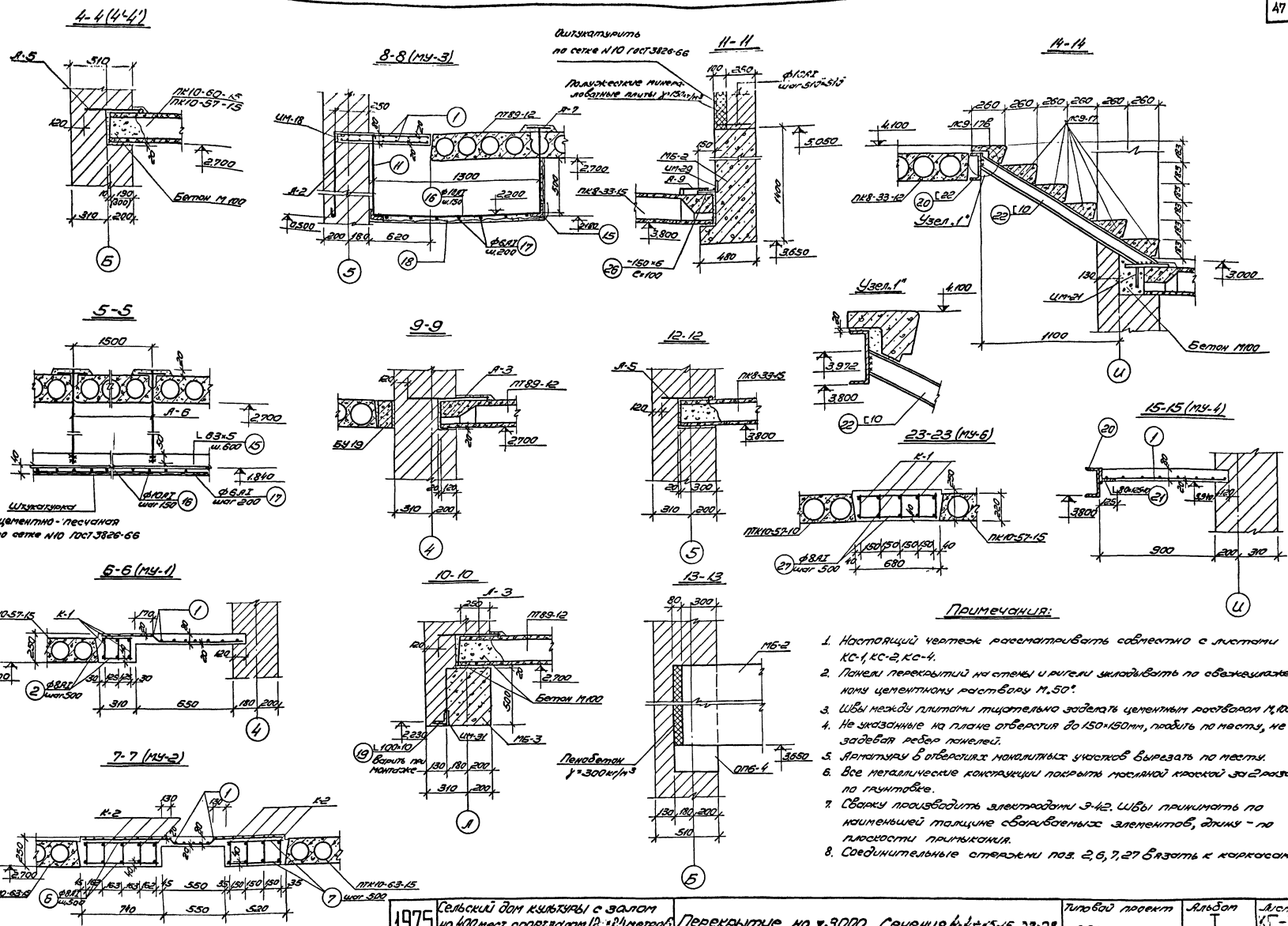

Примечания:

1. Настоящий чертеж рассматривать совместно с листами КС-1, КС-2, КС-4.
2. Панели перекрытий на стены и ригели укладывать по свежеуложенному цементному раствору М.50°.
3. Швы между плитами тщательно заделать цементным раствором М.100°.
4. Не указанные на плане отверстия до 150×150мм, пробить по месту, не задевая ребер панелей.
5. Арматуру в отверстиях монолитных участков вырезать по месту.
6. Все металлические конструкции покрыть масляной краской за 2 раза по грунтовке.
7. Сварку производить электродами Э-42. Швы принимать по наименьшей толщине сваруваемых элементов, длину - по плоскости примыкания.
8. Соединительные стержни поз. 2, 6, 7, 27 вязать к каркасам.

1975	Сельский дом культуры с залом на 400 мест, спортзалом 12×24 метров со стенами из кирпича	Перекрытие на ▽3000. Сечения 4-4÷13-13, 23-23.	Типовой проект 264-12.142	Альбом I часть 1	Лист КС-3

Согласовано

Заглушкин, Зоценко, Ковалев, Ковалев, Ковалев

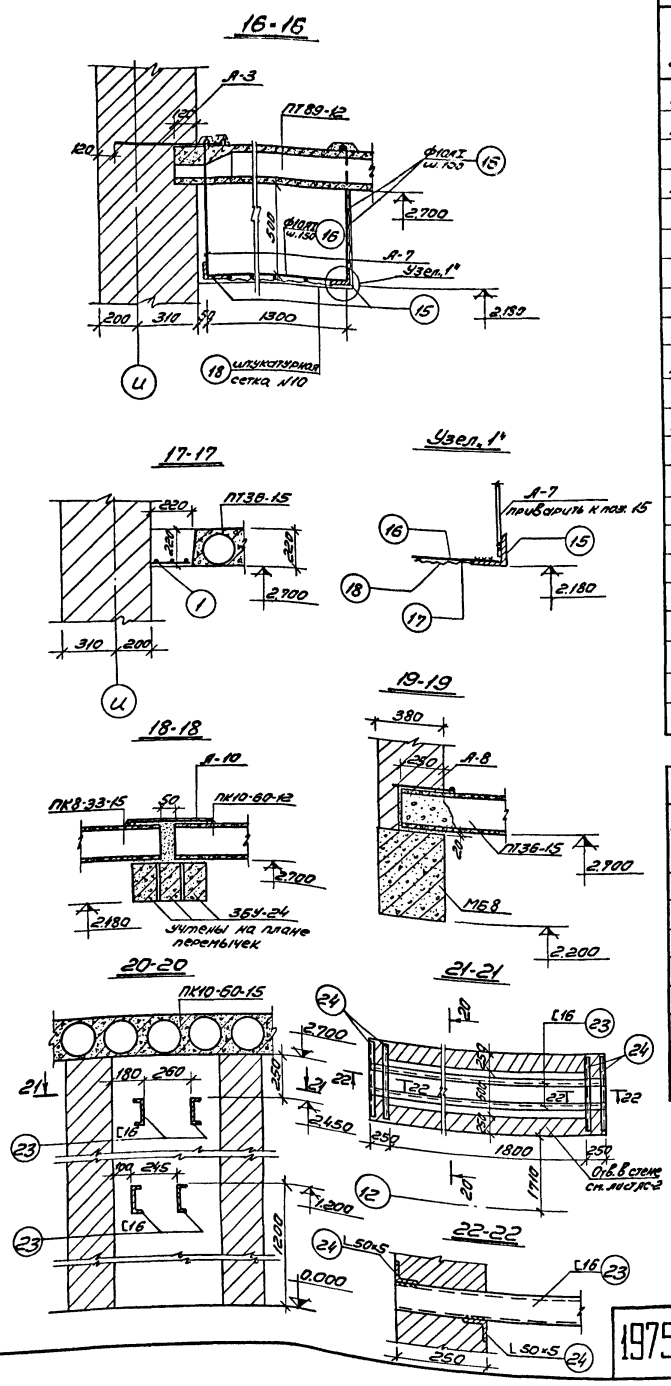

Спецификация сборных ж-б элементов

Марка элемента	Наименование элемента	Вес кг	Кол. штук	Каталог Серия
ПТ 89-12	Плита перекрытия	3100	24	Серия 1.241-1 Выпуск 1
ПТ 89-10	—— " ——	2558	13	—— " ——
ПК10-63-15	—— " ——	2940	8	Серия 1.141-1 Выпуск 14
ПК10-63-12	—— " ——	2210	1	—— " ——
ПК10-63-10	—— " ——	1825	2	—— " ——
ПК10-60-10	—— " ——	1740	5	—— " ——
ПК10-60-12	—— " ——	2110	3	—— " ——
ПК10-60-15	—— " ——	2800	10	—— " ——
ПК10-57-15	—— " ——	2660	9	Серия 1.141-1 Выпуск 19
ПК10-57-18	—— " ——	1650	2	—— " ——
ПК8-33-12	—— " ——	1175	4	Серия 1.141-1 Выпуск 16
ПК8-33-15	—— " ——	1560	7	—— " ——
ПТ36-15	—— " ——	1700	1	Серия 1.141-1 Выпуск 9
БП31	Перемычки	645	1	Серия 1.139-1 Выпуск 1
БУ19	—— " ——	130	1	—— " ——
П32	Прогоны	380	13	Серия ИИ-03-02 альбом 108
П60	—— " ——	1500	8	—— " ——
ОП6-4	Опорные подушки	133	5	—— " ——
ОП5-2	—— " ——	45	2	—— " ——
ОП3	—— " ——	120	6	КС-38
ЛС9-178	Ступени	80	1	Серия 1.155-1 Выпуск 1
ЛС9-17	—— " ——	100	5	—— " ——

Спецификация металла

N/N поз.	Сечение мм	Длина мм	Кол. шт.	Общая длина	Вес кг	ГОСТ
19	L100×10	—	—	360,0	543,6	8509-72
20	[22	3200	1	3,20	67,50	8240-72
21	L125×80×10	2100	1	2,10	32,60	8510-72
22	[10	1820	2	3,64	31,40	8240-72
23	[16	2300	4	9,20	131,0	—— " ——
24	L50×5	900	4	3,60	13,6	8509-72
25	[10	360	4	1,44	12,4	8240-72
26	-150×6	100	6	0,6	4,2	103-57*

Примечания:

1. Настоящий чертеж рассматривать совместно с листами КС-1÷КС-3.
2. Общие примечания см. лист КС-3.

Выборка металлических изделий

Наименов. элемента	Кол-во штук	Примечан.
ЦМ-18	8	см. лист КС-37
ЦМ-19	4	—— " ——
ЦМ-20	7	—— " ——
ЦМ-21	1	—— " ——
А-2	8	—— " ——
А-3	37	—— " ——
А-5	30	—— " ——
А-8	6	—— " ——
А-9	6	—— " ——
А-10	24	—— " ——
ММ-3	4	см. серию 2.240-1 вып. 2
ММ-4	3	—— " ——
ММ-5	1	—— " ——
ММ-6	4	—— " ——
ММ-8	4	—— " ——

Спецификация арматуры на 1 элемент

Наим. эл-та	N/N поз.	Эскиз	ф мм	Длина мм	Кол. шт.	Общая длина
МУ-1	1	Сетка 100/100/9/9	—	—	—	4,150 м²
	2	290	8АI	290	21	7,00
	К-1 (шт. 3) 3	3 5 20 ⌀10 ⌀10 3500 4	22АII	5740	3	17,20
	4		10АII	5740	3	17,20
	5		8АI	210	174	36,6
МУ-2	1	Сетка 100/100/9/9	—	—	—	10,0 м²
	6	520	8АI	520	26	13,5
	7	500	8АI	500	26	13,0
	К-2 (шт. 9) 8	8 10 20 ⌀10 ⌀10 6320 9	22АII	6320	9	57,0
	9		10АII	6320	9	57,0
	10		8АI	210	576	121,0
МУ-3	1	Сетка 100/100/9/9	—	—	—	10,6 м²
	11	12а 700	12АII	820	8	6,56
МУ-4	1	Сетка 100/100/9/9	—	—	—	1,9 м²
МУ-5	1	Сетка 100/100/9/9	—	—	—	0,7 м²
МУ-6	К-1 (шт. 5) 3	Эскиз см. МУ-1	22АII	5740	5	28,7
	4		10АII	5740	5	28,7
	5		8АI	210	290	61,0
	27	660	8АI	660	24	15,8
Подвесной потолок и короб	К-1 (шт. 80) 12	90 1000	12АI	1090	264	288,0
	13	150	12АI	150	264	39,6
	К-1 (шт. 80) 14	90 750	12АI	840	80	67,2
	13	150	12АI	150	80	12,0
	15		L63×5	—	—	364,0
	16	——	6АI	—	—	1788,0
	17	——		—	—	1302,0
	18	штукатурная сетка	—	—	—	245,0 м²

Выборка арматуры

ф мм	Общая длина	Вес кг
6АI	1302,0	290,0
8АI	267,9	106,0
10АI	1788,0	1103,2
10АII	102,9	64,0
12АI	413,4	368,0
22АII	102,9	306,7
L63×5	360,0	1731,6
штукатурная сетка	245,0 м²	1053,5
сетка 100/100/9/9	27,35	300,0

Расход материалов

Наименование элемента	Марка бетона	Объем бетона	Расход стали кг/м³	АI	АII	АIII	ВI	Всэ3кл2
Монолитные участки	200	3,6	150	112,0	370,7	300,0	—	—
Подвесной потолок	—	—	—	1755,2	—	—	1053,5	1731,6
Прочее	—	—	—	—	—	—		896,3

1975	Сельский дом культуры с залом на 400 мест, сценой 12×24 метров со стенами из кирпича	Перекрытие на ▼3,000. Сечения 16-16 ÷ 22-22. Спецификация, Выборка, расход материалов.	Типовой проект 264-12-142	Альбом I часть 1	Лист КС-4

Согласовано

Зелицкий, Зенкевич, Ковалев, Ковалева, Лебедев, Литвинский, Пентелев, Рашков, Зелинский, Ковалева, Ковалев, Ковалев, Ковалев

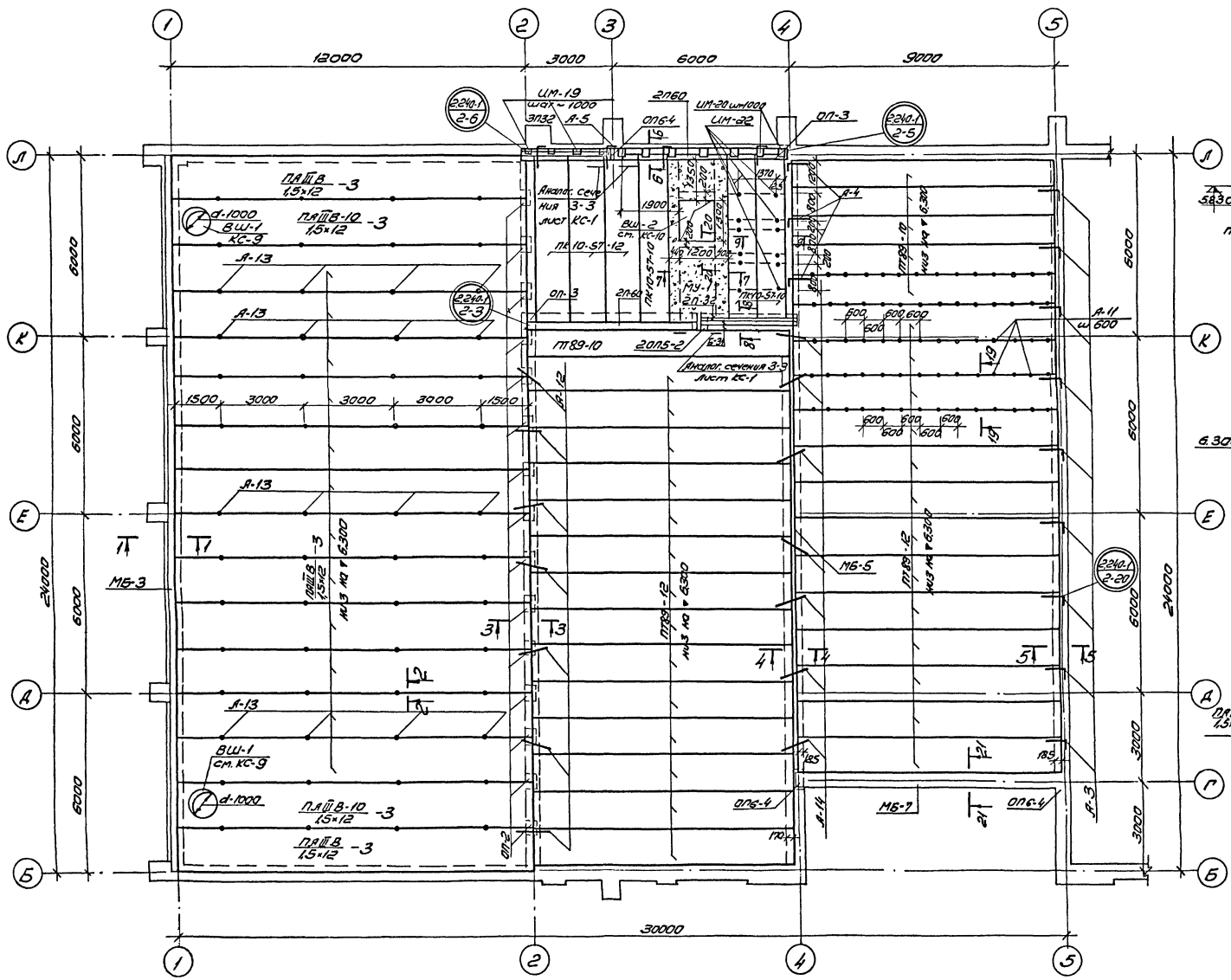

1-1

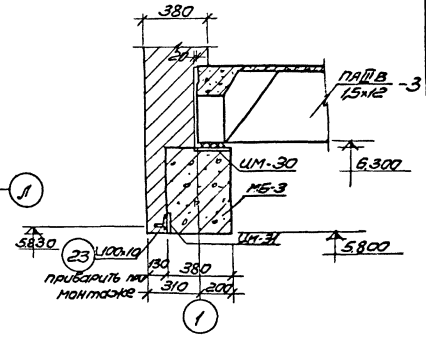

2-2

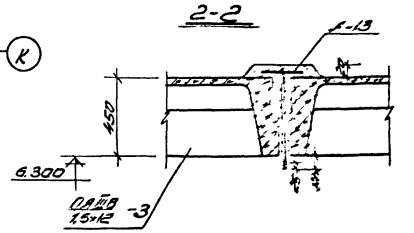

3-3

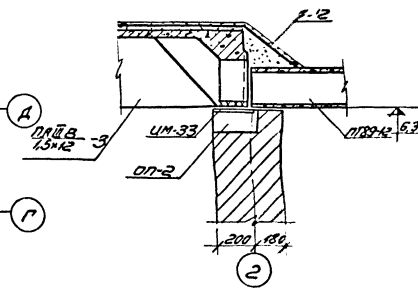

Примечания:

1. Настоящий чертеж рассматривать совместно с листами КС-6 ÷ КС-8.
2. Общие примечания см. лист КС-3.

1975	Сельский дом культуры с залом на 400 мест, спортзалом 12×24 метров со стенами из кирпича	План покрытия в осях 1÷5	Типовой проект 264-12-142	Альбом I часть 1	Лист КС-5

Зрелищных зданий и спортивных сооружений. Конструкции. Стальные. Марка 6с. Б.С. Мезенцев

Гл. инж. проекта Гл. арх. пр. Гл. инж. пр. Исполнит. Дрозд

Руководитель Ведущий инж. Инженер Инженер Инженер Инженер

Спецвед. КЗ Спецвед. КЗ Спецвед. КЗ Спецвед. КЗ

Зуйченко Ковалев Ковалев Бесчин

Ф3.пр.6с Ф3.пр.6с Ф3.пр.6с Ф3.пр.6с

Ю.Р. Копылов Кошелев Дрозд

Кошелев Дрозд Зимнухова Кошелев

Кошелев Дрозд Покусов Гудилов

Гудилов

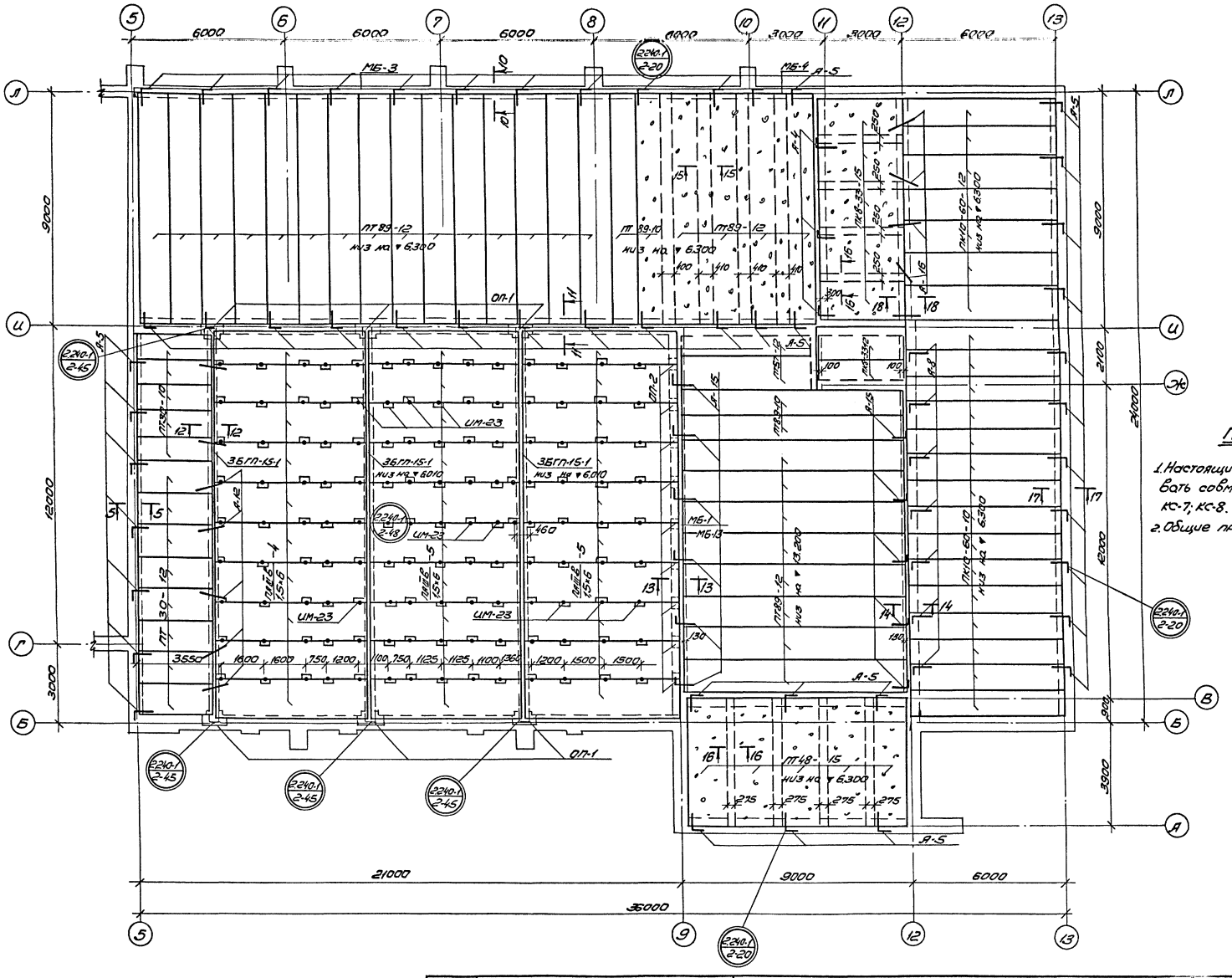

Примечания:

1. Настоящий чертеж рассматривать совместно с листами КС-5; КС-7; КС-8.
2. Общие примечания см. лист КС-3.

1975	Сельский дом культуры с залом на 100 мест, спортзалом 12×24 метров со стенами из кирпича	План покрытия в осях 5÷13	Типовой проект 264-12-142	Альбом I часть 1	Лист КС-6

Зрелищных зданий и спортивных сооружений Гражданпроект Госстроя СССР Москва

Гл. инж. проекта Ганичев; Гл. инж. пр. Зимовский; Гл. инж. пр. Кошевский; Исполнили Дзюба

Рис. 1 Ковальский; Рис. 2 Ковальский; Рис. 3 Ковальский; Рис. 4 Ковальский; Отдел №2 Ганеев; Отдел №3 Ганеев; Отдел №4 Ганеев; Отдел №5 Ганеев; Отдел №6 Ганеев; Отдел №7 Ганеев; Отдел №8 Ганеев; Отдел №9 Ганеев; Отдел №10 Ганеев; Отдел №11 Ганеев; Отдел №12 Ганеев; Отдел №13 Ганеев; Отдел №14 Ганеев; Отдел

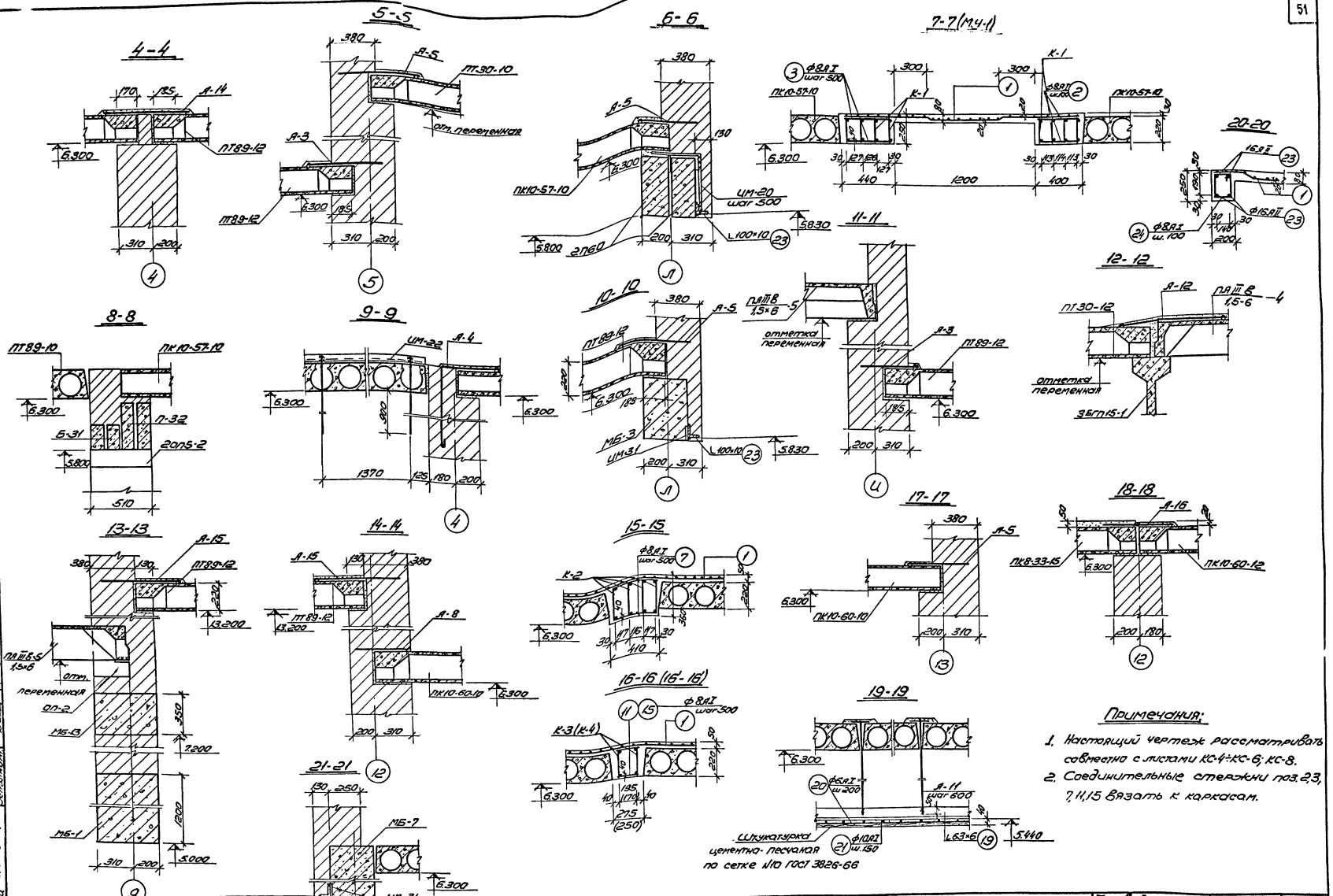

1975	Сельский дом культуры с залом на 400 мест, спортзалом 12×24 метров со стенами из кирпича	План покрытия. Сечения 4-4÷19-19.	Типовой проект 264-12-142	Альбом I часть 1	Лист КС-7

13699-02 51 Формат 22

Спецификация сборных ж-б элементов

Марка элемента	Наименован. элемента	Вес кг	Кол-во штук	Каталог, серия
ПА III В 1,5×12 -3	Плита покрытия	5100	14	Серия 1.465-3 Выпуск 3 часть 1
ПА III 8-10 1,5×12 -3	—"—	5350	2	—"—
ПА III В 1,5×5 -5	—"—	1500	20	Серия 1.465-7 Вып. I часть 1
ПА III В 1,5×6 -4	—"—	1500	10	—"—
ПТ 89-12	—"—	3100	54	Серия 1.241-1 Выпуск 1
ПТ 89-10	—"—	2558	10	—"—
ПК10-60-10	—"—	1740	15	Серия 1.141-1 Выпуск 14
ПК10-60-12	—"—	2110	7	—"—
ПТ 57-12	—"—	1650	2	Серия 1.141-1 Выпуск 13
ПТ 48-15	—"—	2200	5	Серия 1.141-1 Выпуск 5
ПК8-33-12	—"—	1175	2	Серия 1.141-1 Выпуск 16
ПК8-33-15	—"—	1560	5	Серия 1.141-1 Выпуск 16
ПТ 30-12	—"—	1080	8	Серия 1.141-1 Выпуск 6
ПТ 30-10	—"—	882	5	Серия 1.141-1 Выпуск 11
ПК10-57-12	—"—	2000	3	Серия 1.141-1 Выпуск 19
ПК10-57-10	—"—	1650	3	—"—
П 32	Прогон	380	5	Серия ИИ-03-02 альбом 108
П 60	—"—	1500	4	—"—
Б 31	Перемычка	205	2	Серия 1.139-1 Выпуск 1
ОП 6-4	Опорная подушка	133	3	Серия ИИ-03-02 альбом 108
ОП 5-2	—"—	45,0	2	—"—
ОП-1	—"—	37,5	6	см. лист КС-17
ОП-2	—"—	120,0	24	см. лист КС-38
ОП-3	—"—	120,0	2	—"—
ЗБГП-15-1	Балка покрытия	1900	3	Серия ИИ-03-02 альбом 109

Спецификация арматуры на 1 элемент

Наим. элем.	NN поз.	Эскиз	ф мм	Длина мм	Кол. шт.	Общая длина
МУ-1	1	Сетка 100/100/9/9	—	—	—	9,9 м²
	2	380	8AI	380	24	9,15
	3	420	8AI	420	24	10,1
	К-1 (шт. 8) 4		22AII	5740	8	45,92
	К-1 (шт. 8) 5		10AII	5740	8	45,92
	К-1 (шт. 8) 6		8AI	210	464	97,5
	23		16AII	—	—	16
	24		8AI	908	42	38,1
Усиление плит покрытия	1	Сетка 100/100/9/9	—	—	112,3	112,3 м²
	7	390	8AI	390	152	59,28
	К-2 (шт. 16) 8		25AII	8990	16	144,0
	К-2 (шт. 16) 9		10AII	8990	16	144,0
	К-2 (шт. 16) 10		8AI	330	1440	475,2
	11	255	8AI	255	80	20,4
	К-3 (шт. 8) 12		20AII	4840	8	38,72
	К-3 (шт. 8) 13		10AII	4840	8	38,72
	К-3 (шт. 8) 14		8AI	240	392	94,08
	15	230	8AI	230	58	12,9
	К-4 (шт. 8) 25		16AII	3140	8	25,12
	К-4 (шт. 8) 16		10AII	3140	8	25,12
	К-4 (шт. 8) 14		8AI	240	256	61,44
Подвесной потолок	П-11 (125 шт.) 17	90 / 1100	12AI	1190	75	89,25
	П-11 (125 шт.) 18	150	12AI	150	75	11,2
	19		16Ст5	—	—	69,0
	20	ф 6AI	6AI	—	—	207,0
	21	ф 10AI	10AI	—	—	27,9
	22	Штукатурная сетка N10 ГОСТ 3826-66	—	—	—	41,4 м²

Выборка арматуры

ф мм	Общая длина м	Вес кг
6AI	207,0	45,95
8AI	878,1	340,8
10AII	253,8	156,73
10AI	279,0	172,98
12AI	100,45	89,4
16AII	41,12	65,4
20AII	38,72	95,25
22AII	45,92	136,84
25AII	144,0	555,0
L 63×5	69,0	394,68
Сетка 100/100/9/9	122,2 м²	1350,0
Штукатурная сетка N10	41,4 м²	178,0

Выборка металлических изделий

Наименован. элемента	Количество штук	Примечания
ИМ-19	4	см. лист КС-37
ИМ-20	7	—"—
ИМ-23	128	—"—
А-5	40	—"—
А-8	8	—"—
А-4	6	—"—
А-12	28	—"—
А-13	60	—"—
А-14	14	—"—
А-15	12	—"—
А-16	10	—"—
А-3	21	—"—
ММ3	2	см. серию 2.240-1 вып. 2
ММ4	2	—"—
ММ6	2	—"—
ММ8	2	—"—
ИМ22	6	см. лист КС-37

Спецификация металла Вст3кп2 ГОСТ 380-71

NN поз.	Сечение мм	Длина мм	Кол. шт.	Общая длина	Вес кг	ГОСТ
25	L 100×10	—	—	69	1042,0	8509-72
—	[10	—	—	0,6	5,16	8240-72

Расход материалов

Наименован. элемента	Марка бетона	Объем бетона	Расход стали	AI	AII	AIII	BI	Вст3кп2
Монолитные участки	200	1,75	184	61,2	190,6	108,9	—	—
Подвесной потолок	—	—	—	312,4	—	—	178,0	394,7
Усиление плит покрытия	200	11,3	206	286,0	817,9	1235,0	—	—
Прочее	—	—	—	—	—	—	—	1047,16

Примечания:

1. Работать совместно с листами КС-5÷КС-7.
2. Общие примечания см. лист КС-3.

1975	Сельский дом культуры с залом на 400 мест, спортзалом 12×24 метров со стенами из кирпича	План покрытия. Спецификация, расход материалов.	Типовой проект 264-12-142	Альбом I часть 1	Лист КС-8

13699-02 52 Формат 22

Согласовано

Зам. главного инж. проекта Козлов; Гл. инж. проекта Козлова; Гл. инж. пр. Кочевская; Гл. инж. мастер. Леонтьев; Гл. инж. мастер. Горшков; Исполнитель Мезенцева

Российский институт Гражданпроект Госстроя СССР. Здания и сооружения сельских местностей. Москва

Деталь крепления вентшахты к плите покрытия

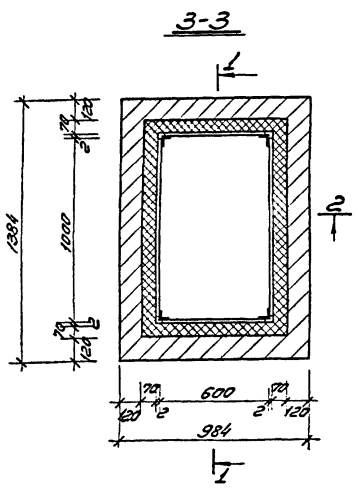

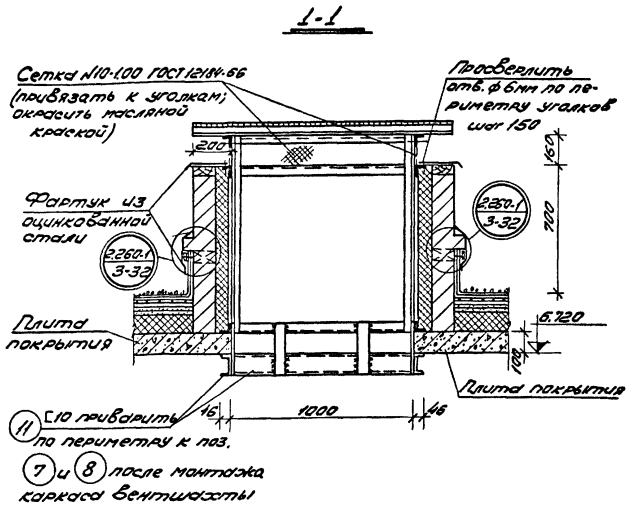

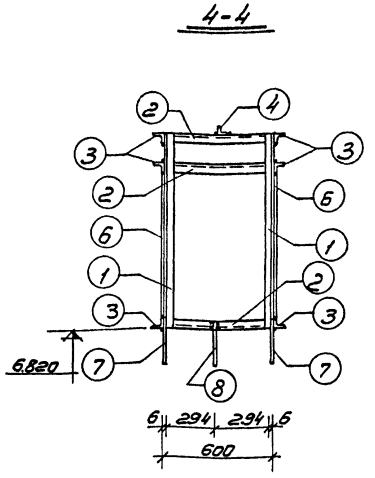

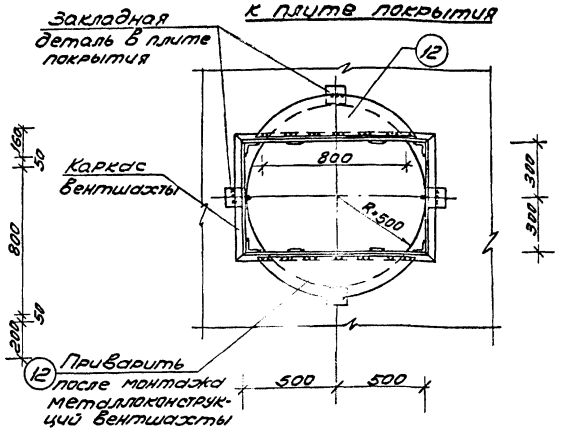

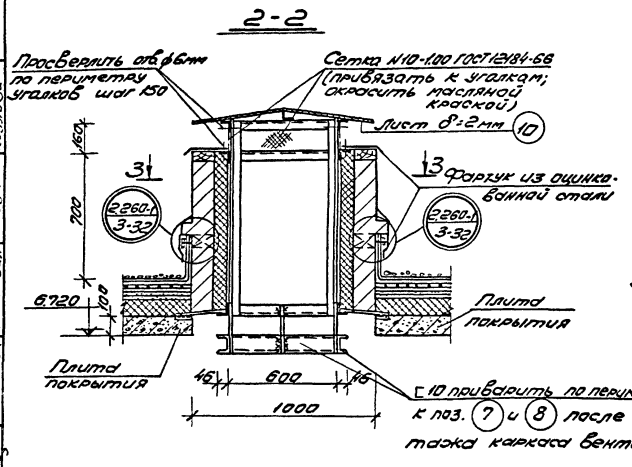

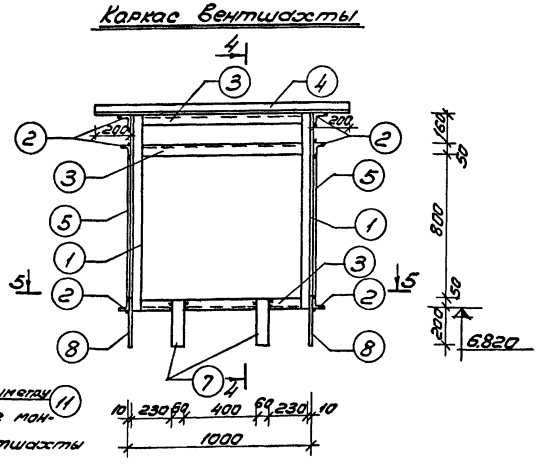

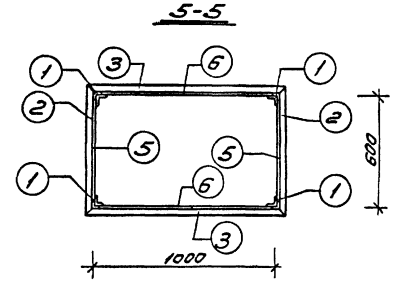

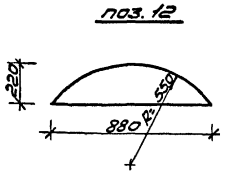

Спецификация металлических изделий

Марка эл-та	N N поз.	Профиль	Длина мм	Кол. шт.	Вес в кг 1 поз.	Вес в кг всех	Вес в кг марки	Вес в кг всех	Примечание
Вентшахта N1 шт. 2	1	∟ 50×5	1060	4	4.0	16.0	127.0	254.0	ГОСТ 8509-72
	2	∟ 50×5	700	6	2.6	15.6			
	3	∟ 50×5	1100	6	4.2	25.2			
	4	∟ 50×5	1400	1	5.3	5.3			
	5	−800×2	570	2	7.2	14.4			ГОСТ 3680-57*
	6	−800×2	970	2	12.2	24.4			
	7	−60×6	250	4	0.7	2.8			ГОСТ 103-57*
	8	ф10 AI	250	2	0.15	0.3			ГОСТ 2590-71
	9	Сетка N10-100	0.35 м²	—	—	0.4			ГОСТ 12184-66
	10	−1000×2	1400	—	—	22.1			ГОСТ 3680-57*
Монтажные изделия	11	[10	3.2	—	—	27.6	27.6	55.2	ГОСТ 8240-72
	12	−220×12	880	2	18.2	36.4	36.4	72.8	ГОСТ 103-57*

Примечания:

1. Прокатный металл — сталь марки Вст3кп2 по ГОСТУ 380-71.
2. Сварку производить электродами типа Э-42.
3. Толщину сварных швов принимать по наименьшей толщине свариваемых элементов, длину — по плоскости примыкания.
4. Все металлические конструкции шахты окрасить масляной краской за 2 раза по грунтовке.
5. Утеплитель из жестких минераловатных плит /ГОСТ 9573-72/. $\gamma = 300$ кг/м³.

1975	Сельский дом культуры с залом на 400 мест, спортзалом 12×24 метров со стенами из кирпича	Конструкция вентшахты N1. Сечения. Спецификация.	Типовой проект 264-12-142	Альбом I часть 1	Лист КС-9

Зеленинских зданий и сооружений Госгражданпроекта Москва

Гл. инж. проекта Зимелинский; Гл. инж. пр. Ковалева; Гл. арх. пр. Леонтьев; Гл. инж. пр. Шаповалов; Исполнит. Мусаинцева; Нач. отд. Сальников; Нач. гр. Ковалева; Гл. спец. Зиновьева; Нач. отд. Кислова; Инж. Ковалева; Инж. Ковалева; Инж. Ковалева

3-3

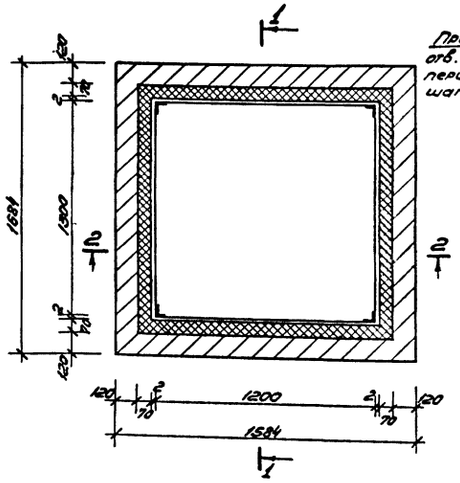

1-1

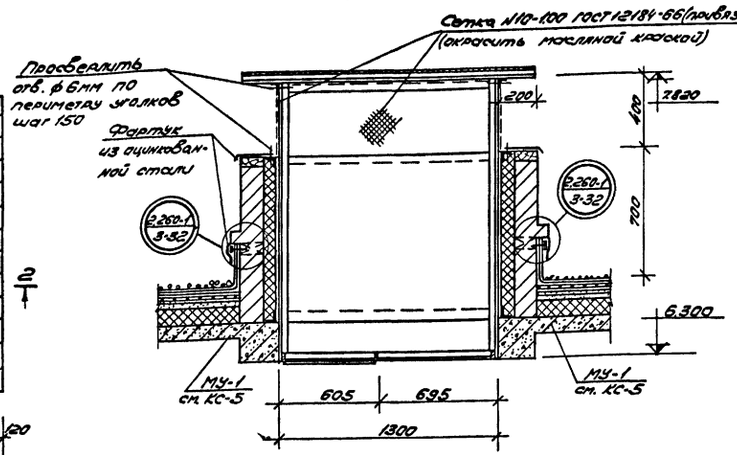

4-4

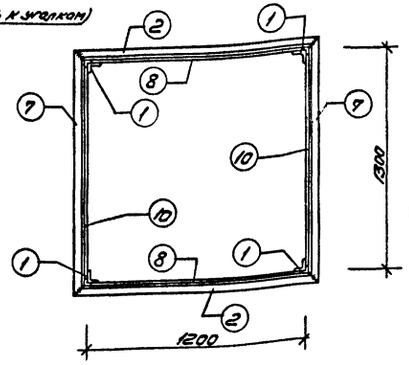

5-5

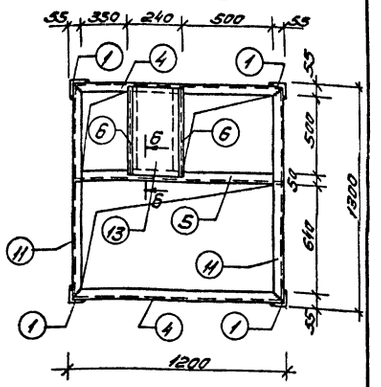

2-2

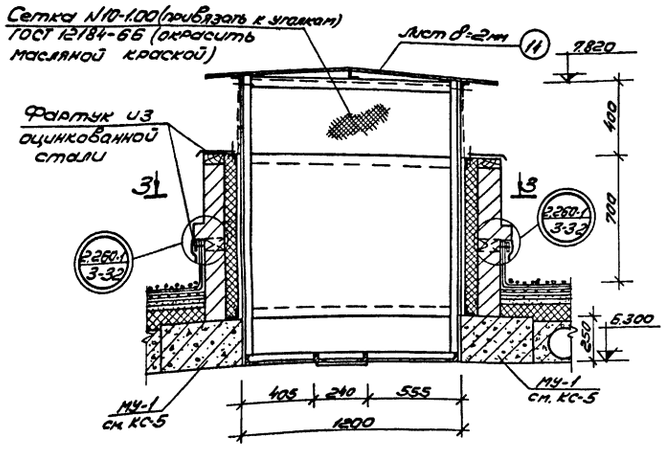

Каркас Вентшахты

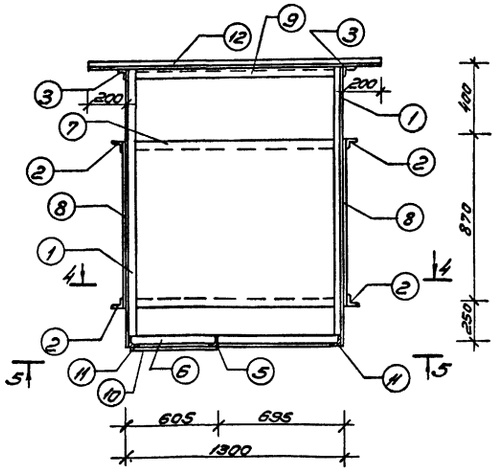

6-6

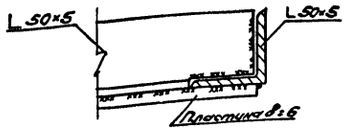

Спецификация металлических изделий на одну марку

Марка эл-та	№п/п поз	Профиль	Длина мм	Кол. шт.	Вес в кг 1 поз.	Вес в кг всех марки	Примечание
Вентшахта №2	1	L 50×5	1520	4	5,8	23,0	236,6	ГОСТ 8509-72
	2	L 50×5	1304	4	4,95	19,8		
	3	L 50×5	1300	2	4,9	9,8		
	4	L 50×5	1190	2	4,5	9,0		
	5	L 50×5	1170	1	4,4	4,4		
	6	L 50×5	580	2	2,2	4,4		
	7	L 50×5	1404	4	5,3	21,2		
	8	−870×2	1170	2	16,0	32,0		ГОСТ 3680-57*
	9	L 50×5	1400	2	5,3	10,6		ГОСТ 8509-72
	10	−870×2	1270	2	17,3	34,6		ГОСТ 3680-57*
		Сетка N10-1.00	2,0 м²	–	–	2,4		ГОСТ 12184-66
	11	L 50×5	1290	2	4,9	9,8		ГОСТ 8509-72
	12	L 50×5	1700	1	6,4	6,4		ГОСТ 8509-72
	13	−230×6	590	1	6,4	6,4		ГОСТ 103-57*
	14	−800×2	1700	2	21,4	12,8		ГОСТ 3680-57*

Примечания:

1. Прокатный металл - сталь марки Вст3 кп2 по ГОСТу 380-71.
2. Сварку производить электродами типа Э-42.
3. Толщину сварных швов принимать по наименьшей толщине свариваемых элементов, длину - по плоскости примыкания.
4. Все металлические конструкции шахты окрасить масляной краской за 2 раза по грунтовке.
5. Утеплитель из жестких минераловатных плит /ГОСТ 9573-72/. $\gamma = 300$ кг/м³.

1975	Сельский дом культуры с залом на 400 мест, с залом 12×24 метров со стенами из кирпича	Конструкция Вентшахты №2. Сечения. Спецификация.	Типовой проект 264-12-142	Альбом I часть 1	Лист КС-10

ЦНИИЭП зрелищных зданий и спортивных сооружений Москва
Гл. инж. пр. Исполнит. Б.С. Мезенцева
Рук. маст. Гл. инж. маст. Гл. арх. пр. Инженер Проверил Инженер Инженер Инженер

Монтажная схема балок колосниковой площадки на отм. 11.20

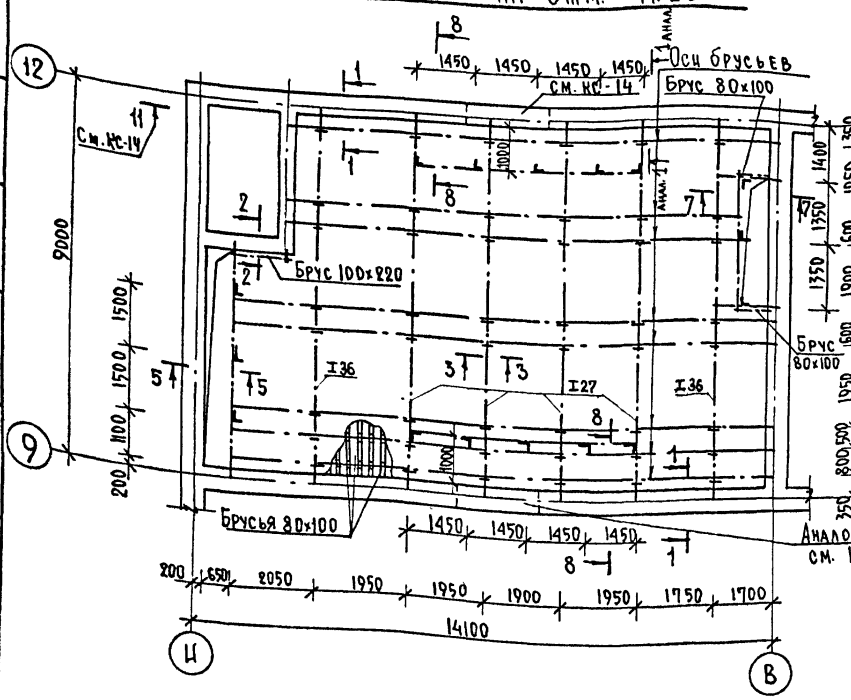

Монтажная схема балок штанкетной площадки на отм. 12.900

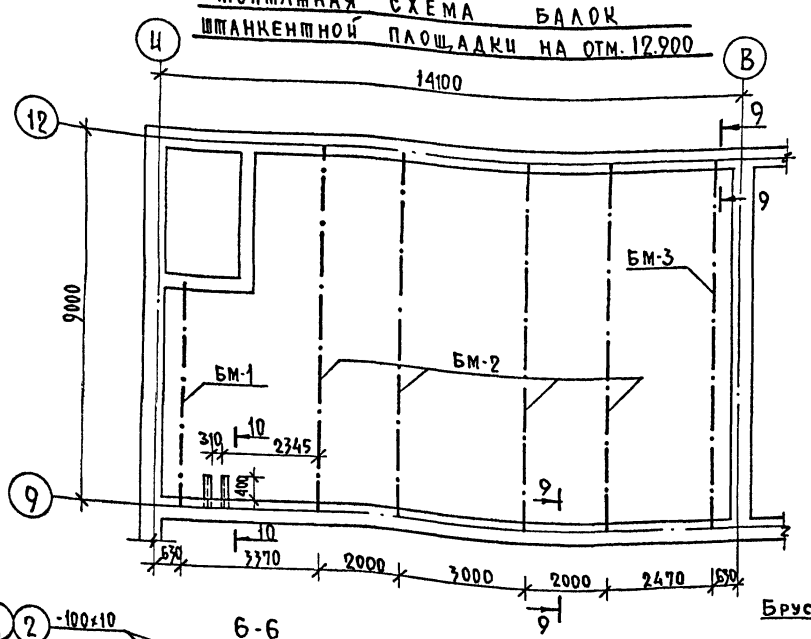

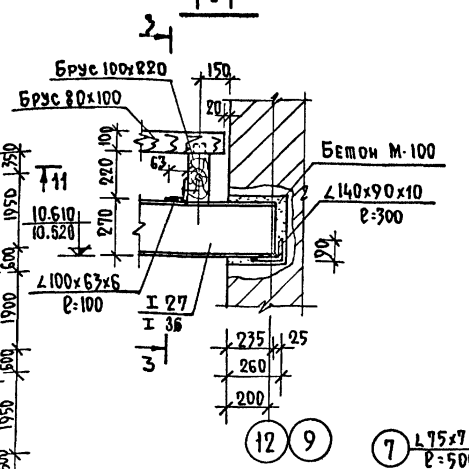

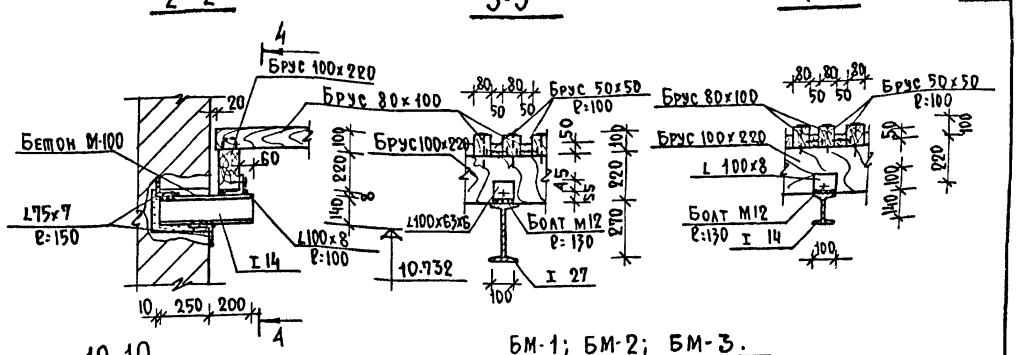

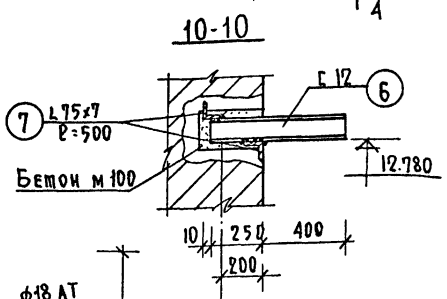

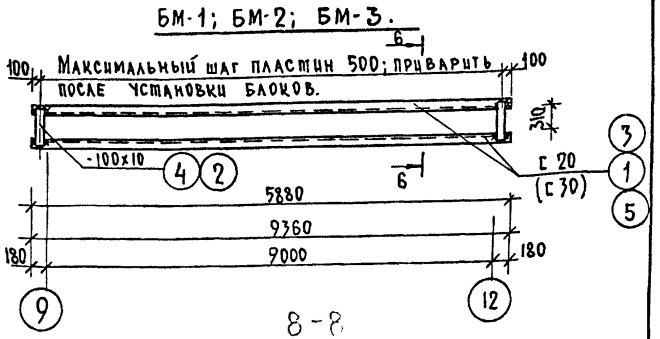

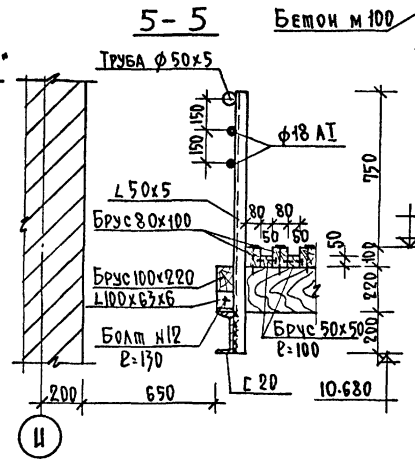

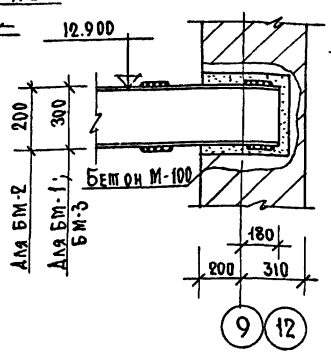

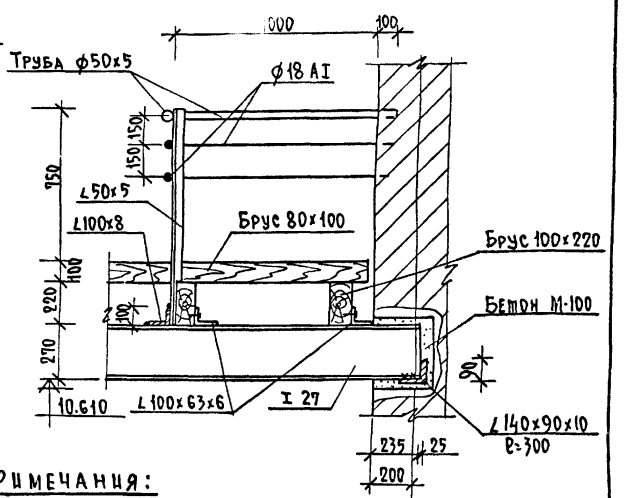

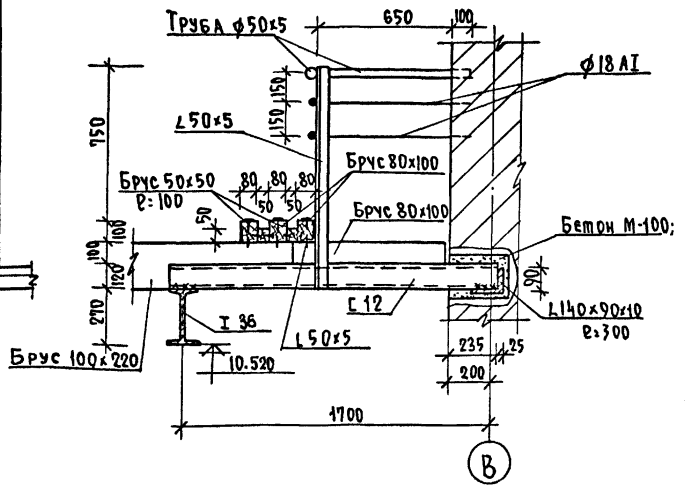

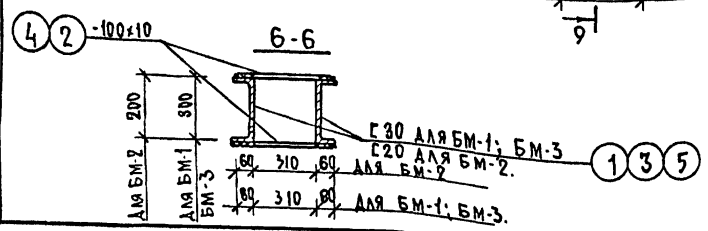

Примечания:

1. Отверстия в балках БМ-1 ÷ БМ-3 сверлить по чертежам механооборудования сцены после монтажа балок.
2. Спецификацию металла и древесины на данный лист см. КС-13.
3. Деревянные конструкции выполняются из древесины 1го сорта с влажностью не более 18%; вся древесина должна быть подвергнута глубокой пропитке антипиренами.
4. Крепление деревянного настила к прогонам осуществлять на гвоздях.
5. Все металлические элементы после монтажа окрасить масляной краской за 2 раза по грунтовке.

1975	Сельский дом культуры с залом на 400 мест со спортивным залом 12 х 24 м. со стенами из кирпича	Монтажная схема балок колосниковой и штанкетной площадок. Сечения.	Типовой проект 264-12-142	Альбом I часть 1	Лист КС-11

Зрелищных зданий и спортивных сооружений имени Б.С. Мезенцева, Москва

Рук. маст.	Михаревский	Проверил	Змиглихина
Гл. инж. маст.	Леонтьев		
Гл. арх. пр-та	Горшков	Копировал	Козлова
Гл. инж. пр-та	Змиглихина		
Исполнил	Колтикова		

Согласовано: Комянко; Отдел №5

13699-02 55 Формат 22

Монтажная схема балок рабочей галереи на отм.6.200

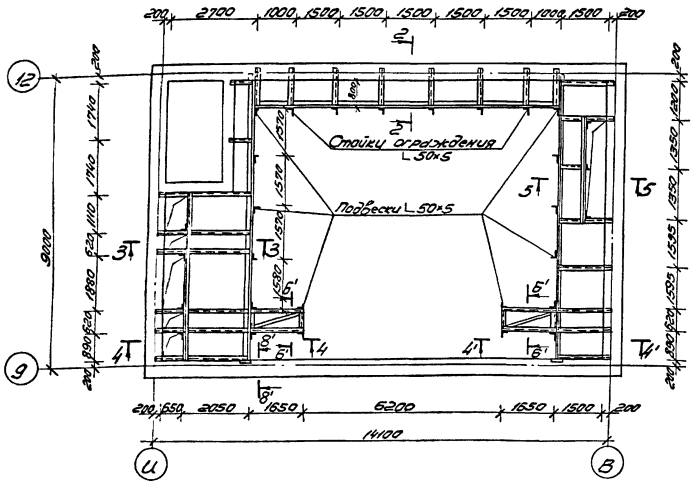

Монтажная схема балок рабочей галереи на отм. 8.700

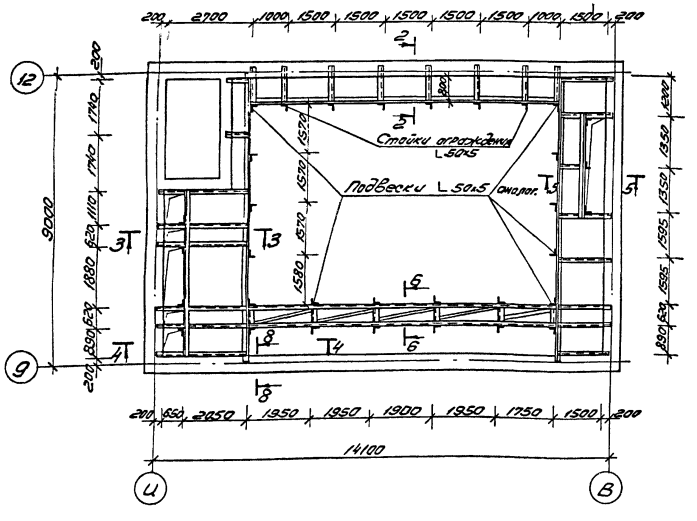

3-3

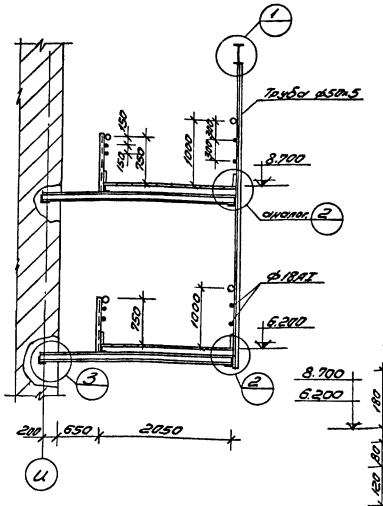

1-1

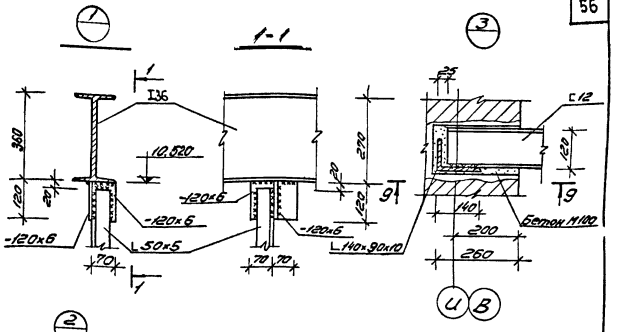

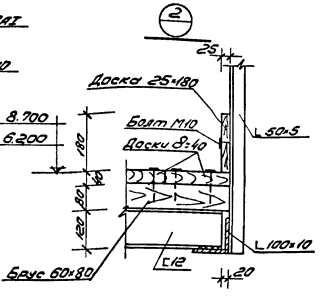

2-2

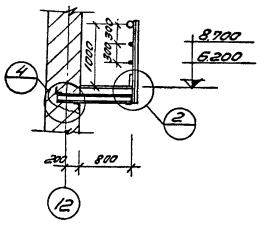

5-5

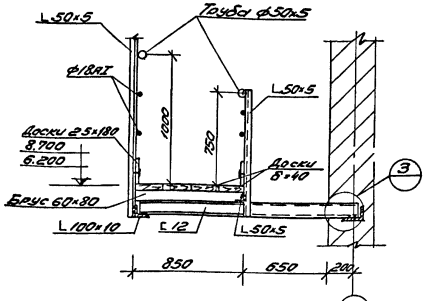

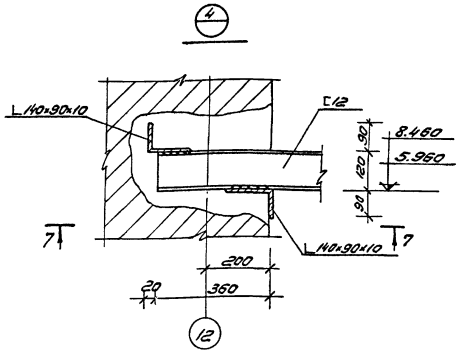

6-6 (6'-6')

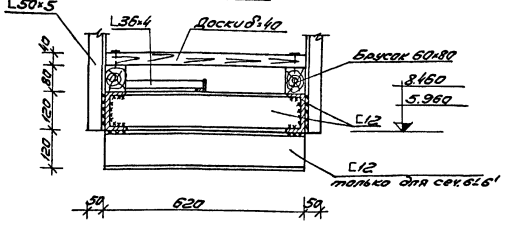

Примечания:

1. Работать совместно с листами КС-13; АС-6.
2. Толщину сварных швов принимать по наименьшей толщине свариваемых элементов, длину - по плоскости примыкания.

1975	Сельский дом культуры с залом на 400 мест, спортзалом 12×24 метров со стенами из кирпича	Монтажная схема балок рабочих галерей на отм. 6.200; 8.700. Сечения.	Типовой проект 264-12-142	Альбом I часть 1	Лист КС-12

13699-02 56 Формат 22

4-4 (4'-4')

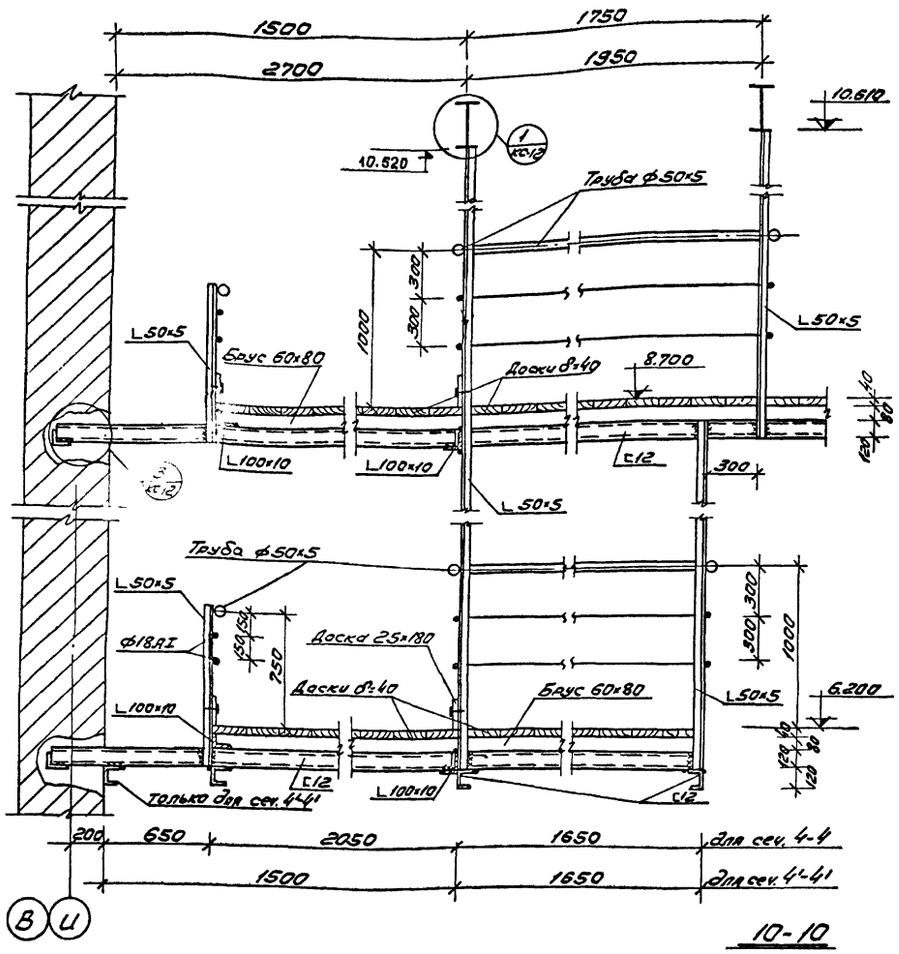

10-10

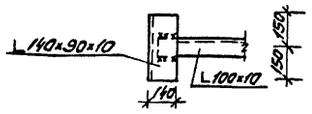

7-7

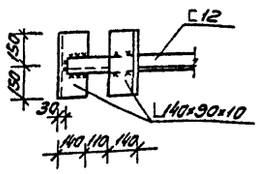

8-8

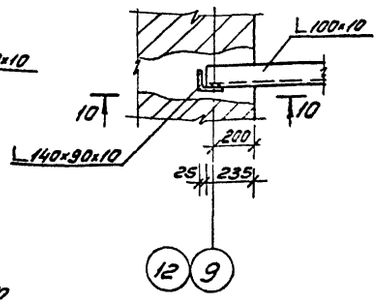

8'-8'

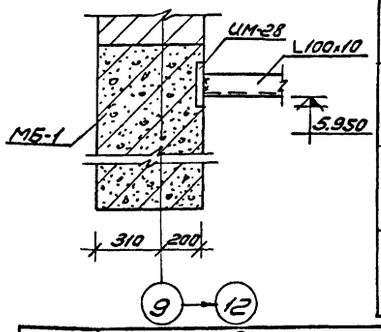

9-9

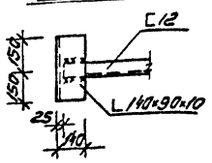

Спецификация стали. Сталь Вст3кп2 ГОСТ 380-71

	Профиль	Длина м	Вес кг	Примечание
Рабочие галереи на отм. 8.700; 6.200	С12	119.0	1240.0	ГОСТ 8240-72
	L140×90×10	21.0	368.0	ГОСТ 8510-72
	L100×10	66.0	996.6	ГОСТ 8509-72
	L50×5	132.1	500.0	
	L36×4	13.0	28.0	
	Труба 50×5	96.1	629.5	ГОСТ 8732-70
	ф18АI	192.2	384.4	ГОСТ 2590-71
	⁻120×6	4.2	24.0	ГОСТ 103-57*
Колосниковая площадка	I27	37.0	1168.0	ГОСТ 8239-72
	I14	0.45	6.2	
	L140×90×10	4.8	84.0	ГОСТ 8510-72
	L100×63×6	4.8	36.0	
	L100×8	12.0	146.4	ГОСТ 8509-72
	L75×7	0.3	2.4	
	L50×5	18.5	69.8	
	С20	5.7	105.0	ГОСТ 8240-72
	С12	3.6	37.4	
	Труба 50×5	25.0	163.8	ГОСТ 8732-70
	ф18АI	50.0	100.0	ГОСТ 2590-71
	I 36	18.2	885.0	ГОСТ 8239-72

Выборка древесины

	Наименован. элемента	Сечение мм	Объем $м^3$
Рабочие галереи на отм. 8.700; 6.200	Брус	60×80	0.45
	Доски	40×200	1.6
	Доски	25×180	0.5
Колосниковая площадка	Брус	100×220	2.5
	Брус	80×100	7.5
	Брус	50×50	0.21

Спецификация стали элементов штанкетной площадки сталь Вст.3кп2 ГОСТ 380-71

Марка элемента	NN поз.	Профиль	Длина мм	Кол. поз.	Вес кг: всех поз.	Вес кг: эл-та	Вес кг: всех элемен.	Примечание
БМ-1	1	С30	5880	2	375.0	463.5	463.5	ГОСТ 8240-72
шт. 1	2	⁻100×10	470	24	88.5			ГОСТ 103-57*
БМ-2	3	С20	9360	2	344.0	472.0	1888.0	ГОСТ 8240-72
шт. 4	4	⁻100×10	430	38	128.0			ГОСТ 103-57*
БМ-3	5	С30	9360	2	595.0	736.0	736.0	ГОСТ 8240-72
шт. 1	2	⁻100×10	470	38	141.0			ГОСТ 103-57*
Разное	6	С12	650	2	13.5	13.5	13.5	ГОСТ 8240-72
	7	L75×7	500	2	8.0	8.0	8.0	ГОСТ 8509-72

Примечания:

1. Работать совместно с листами КС-11; КС-12.
2. Деревянные конструкции выполняются из древесины 1го сорта с влажностью не более 18%; Вся древесина должна быть подвержена глубокой пропитке антипиренами.
3. Крепление деревянного настила к прогонам осуществлять на гвоздях.
4. Все металлические элементы после монтажа окрасить масляной краской за 2раза по грунтовке.
5. Толщину сварных швов принимать по наименьшей толщине свариваемых элементов, длину-по плоскости примыкания.

1975	Сельский дом культуры с залом на 400мест, спортзалом 12×24метров со стенами из кирпича	Сечения по рабочим галереям на отм. 6.200; 8.700. Спецификация. Выборка древесины.	Типовой проект 264-12-142	Альбом I часть 1	Лист КС-13

Согласовано: Отдел №5 Кемр-Конняко

Зрелищных и спортивных сооружений имени Б.С. Мезенцева Москва

Зимелевский, Козлова, Котт, Проверил, Малишевский, Леонтьев, Горшков, Зимелевский, Котлякова, Копировал, Рук. маст., Гл. инж. маст., Гл. арх. пр., Гл. инж. пр., Исполнит.

Развертка стены по оси „И"

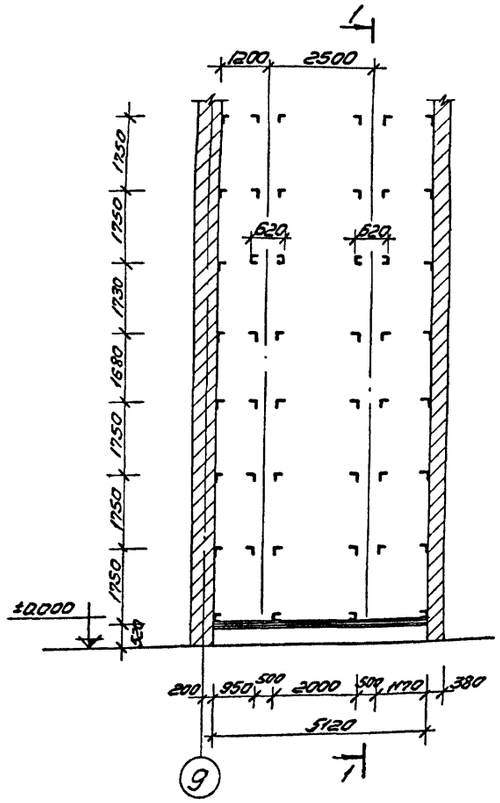

1-1

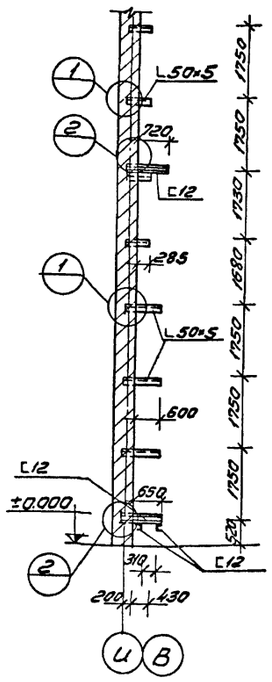

Развертка стены по оси „В"

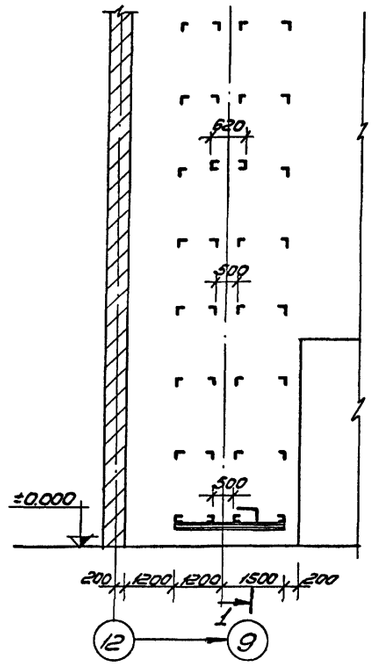

Фрагмент развертки стены по оси „В"

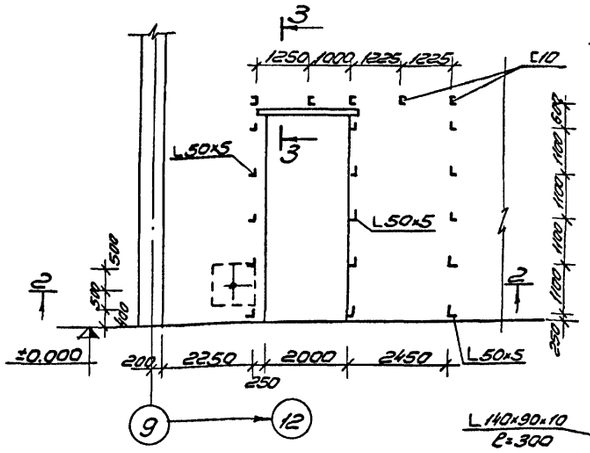

3-3

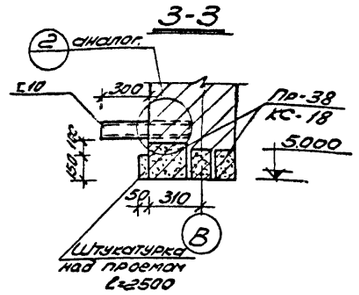

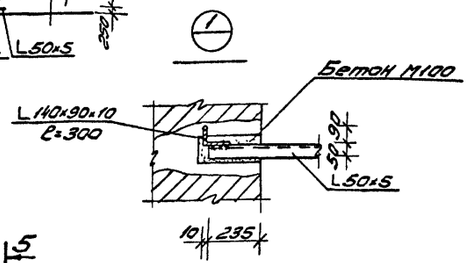

2-2

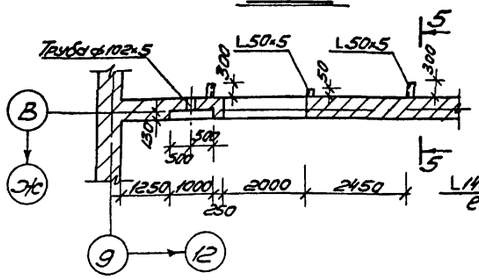

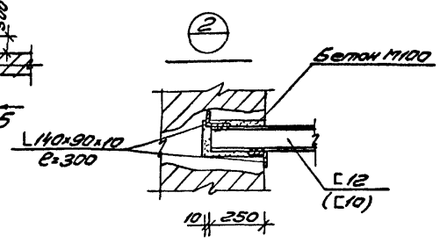

4-4

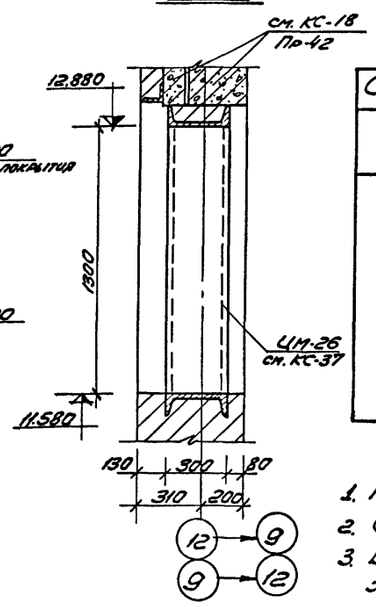

11-11

см. КС-11

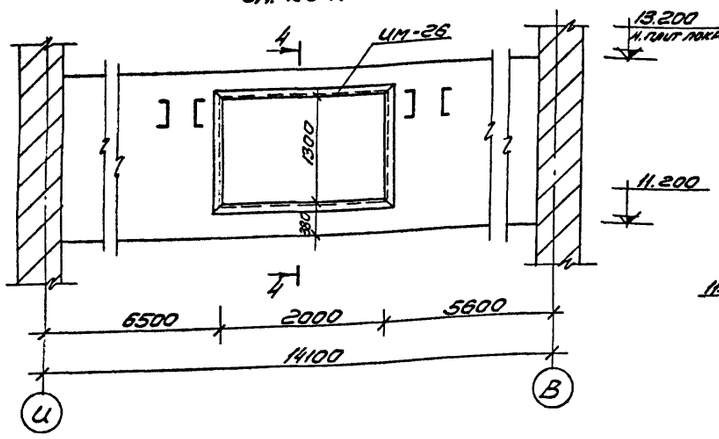

5-5

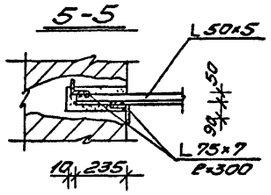

Спецификация стали. Сталь Вст3кп2 ГОСТ 380-71

Профиль	Длина м	Вес кг	Примечание
[12	30.0	312.0	ГОСТ 8240-72
[10	3.0	25.8	
L50×5	50.0	189.0	ГОСТ 8509-72
Труба 102×5	0.3	3.6	ГОСТ 8732-70
L 75×7	9.0	71.6	ГОСТ 8509-72
L140×90×10	30.6	535.5	ГОСТ 8510-72

Примечания:

1. Работать совместно с листом КС-11.
2. Сварку производить электродом Э-42.
3. Все металлоконструкции огрунтовать железным суриком на натуральной олифе и покрыть масляной краской за 2 разд.
4. Чертеж металлоконструкций сцены разработан на стадии КМ.
5. Толщину сварных швов принимать по наименьшей толщине свариваемых элементов; длину - по плоскости примыкания.

1975	Сельский дом культуры с залом на 400 мест, спортзалом 12×24 метров со стенами из кирпича	Развертка стен сценической коробки	Типовой проект 264-12-142	Альбом I часть 1	Лист КС-14

Зрелищных зданий и сооружений имени Е.С. Мезенцева, Москва

Отдел КС: Комарко; Инженер: Козлова; Гл. инж. проекта: Провезин; Рук. маст.: Мошенский; Гл. инж. проекта: Леонтьев; Гл. арх. пр.: Горюков; Гл. инж. пр.: Зиновьева; Исполнит.: Котикова

13699-02 58 ФОРМАТ 22

МБ-1

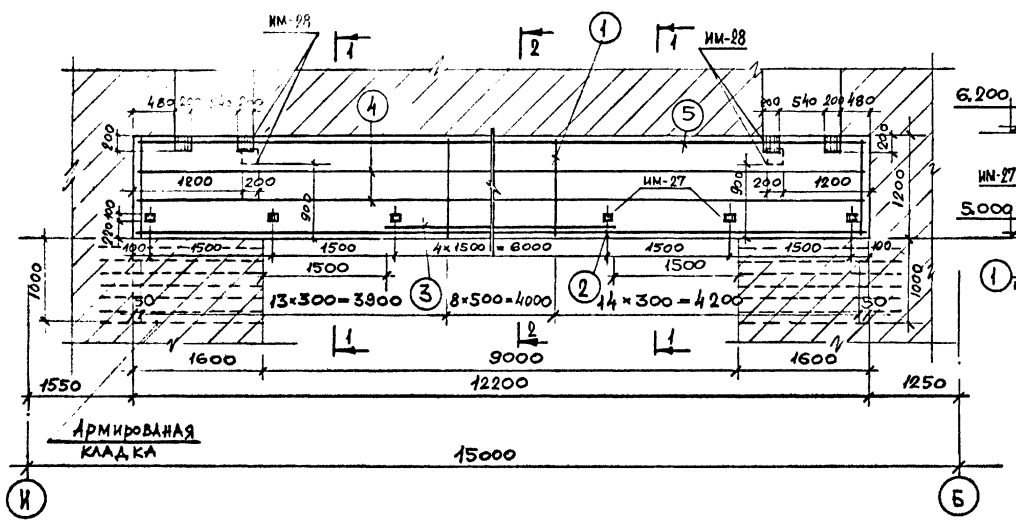

1-1

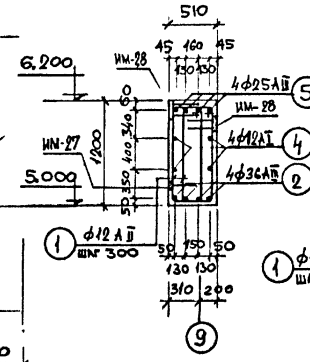

2-2

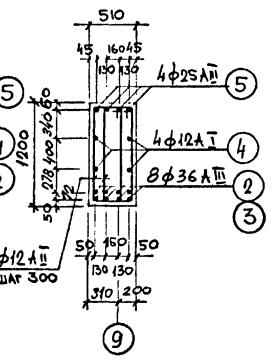

МБ-2

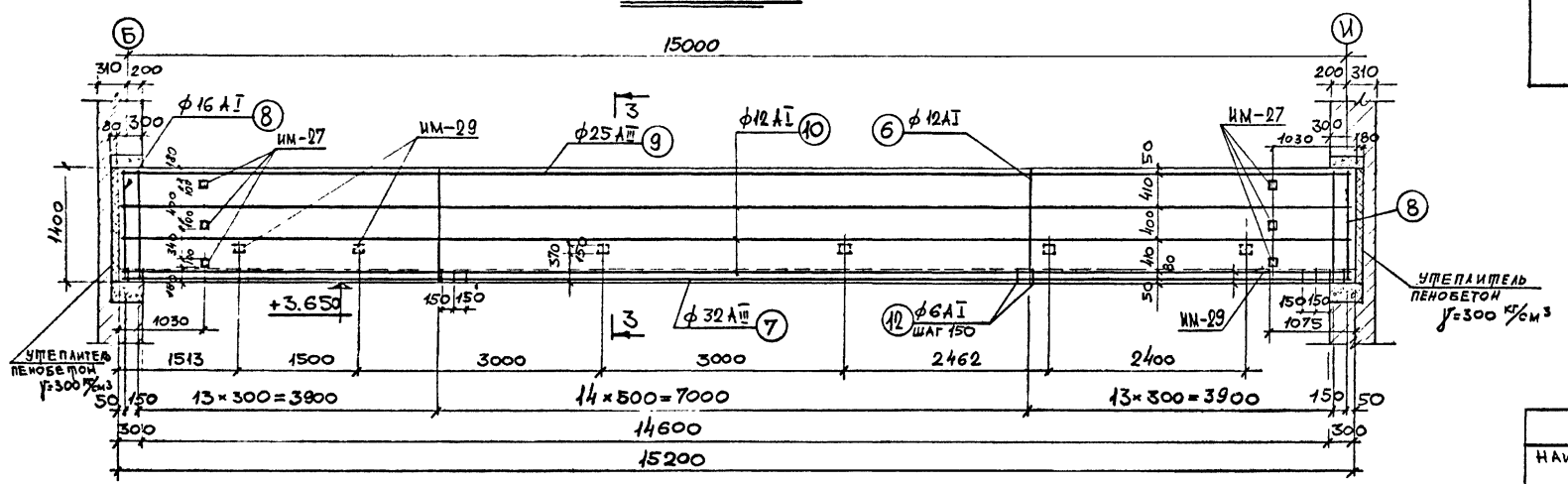

3-3

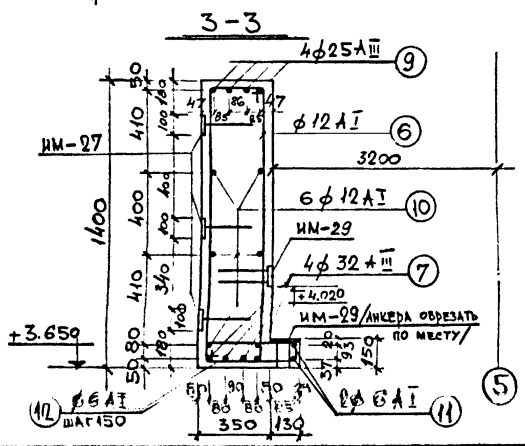

поз. 1

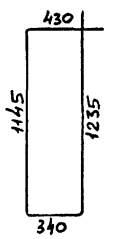

поз. 6 (8)

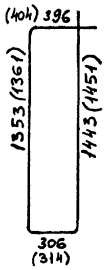

поз. 12

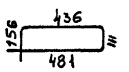

Спецификация и выборка стали на 1 элемент.

Марка эл-та	№ поз.	Эскиз	ф мм	Длина мм	Кол. шт.	Общая длина м	Выборка стали: ф или сечение мм	Общая длина м	Вес кг
МБ-1	1	см. черт.	12АII	3150	72	228,0	36АIII	73,0	580,5
	2	12180	36АIII	12180	4	49,0	25АIII	49,0	188,0
	3	6000	36АIII	6000	4	24,0	12АI	49,0	44,0
	4	12180	12АI	12180	4	49,0	12АII	228,0	203,0
	5	12180	25АIII	12180	4	49,0	Итого: 1015,0		
МБ-2	6	см. черт.	12АI	3498	44	154,0	32АIII	61,0	385,0
	7	15180	32АIII	15180	4	61,0	25АIII	61,0	235,0
	8	см. черт	16АI	3530	2	7,06	12АI	215,0	194,0
	9	15180	25АIII	15180	4	61,0	6АI	152,5	35,0
	10	15180	12АI	15180	6	61,0	16АI	7,06	11,0
	11	15180	6АI	15180	2	30,5	Итого: 860,0		
	12	см. черт.	6АI	1184	103	122,0			

Выборка закладных деталей

№ п/п	Наименование	Марка	Кол. шт.	Лист проекта
1	Закладная деталь	ИМ-27	12	КС-37
2	— " —	ИМ-28	6	КС-37
3	— " —	ИМ-29	7	КС-37

Расход материалов

Наименование элемента	Марка бетона	Расход стали на 1м³ бетона	Объем бетона м³	Расход стали, Вст3кп2 ГОСТ 380-71, кг: АI	АII	АIII		Всего
МБ-1	300	122,0	7,5	44,0	100,0	768,5		912,5
МБ-2	300	111,0	7,75	240,0	—	620,0		860,0

Примечания:

1. Сварку производить электродами типа Э-42.
2. Закладные детали должны иметь антикоррозийное покрытие

1975	Сельский дом культуры с залом на 400 мест, спортзалом 12×24 метров со стенами из кирпича	Монолитные балки МБ-1 и МБ-2. Армирование. Спецификации.	Типовой проект 264-12-142	Альбом I часть 1	Лист КС-15

Согласовано

Зрелищных зданий и спортивных сооружений ГПИ Ленгипроинжпроект Б.С. Мезенцев

Гл. инж. мастер. Гл. инж. пр-та Гл. арх. пр-та Гл. инж. пр-та Мастер Инженер Леонтьев Горшков Зиненкина Кузьмина Зиненкина

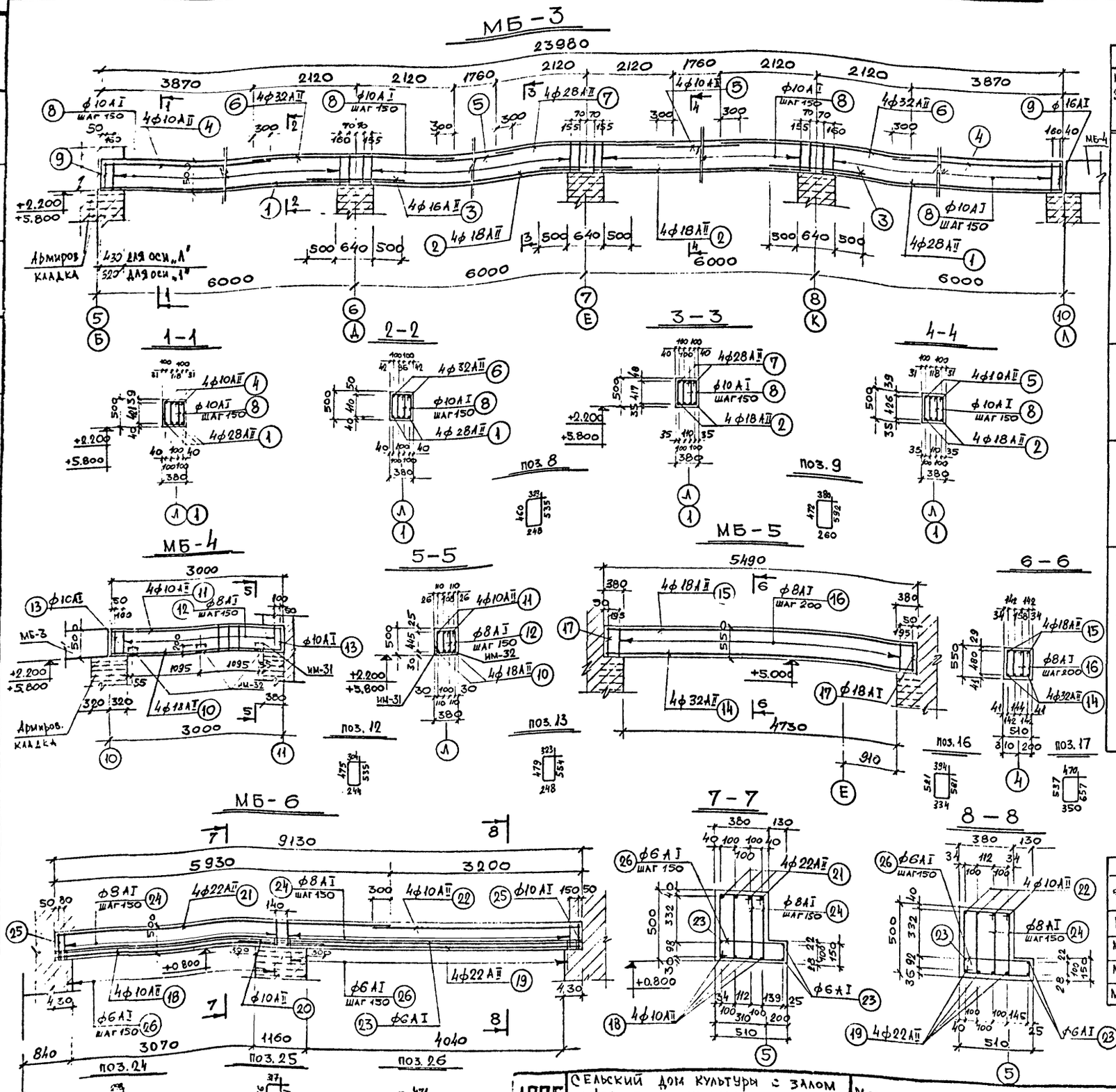

СПЕЦИФИКАЦИЯ И ВЫБОРКА СТАЛИ НА ОДИН ЭЛЕМЕНТ.

Марка эл-та	№ поз.	Эскиз	ф мм	Длина мм	Кол. шт.	Общая длина м	Выборка стали: ф или сечен. мм	Общая длина м	Вес кг
МБ-3	1	5970	28АII	5970	8	48,0	28АII	65,0	314,0
	2	5980	18АII	5980	8	48,0	32АII	34,0	215,0
	3	1640	16АII	1640	12	20,0	18АII	48,0	96,0
	4	4160	10АII	4160	8	33,5	16АII	20,0	32,0
	5	2360	10АII	2360	8	19,0	16АI	6,8	11,0
	6	4240	32АII	4240	8	34,0	10АII	52,5	32,5
	7	4240	28АII	4240	4	17,0	10АI	500,5	310,0
	8	см. чертеж	10АI	1566	320	500,5	итого:		1010,5
	9	см. чертеж	16АI	1704	4	6,8			
МБ-4	10	2980	18АII	2980	4	12,0	18АII	12,0	24,0
	11	2980	10АII	2980	4	12,0	10АII	12,0	7,5
	12	см. чертеж	8АI	1558	38	59,5	10АI	6,4	4,0
	13	см. чертеж	10АI	1604	4	6,4	8АI	59,5	23,5
							итого:		59,0
МБ-5	14	5470	32АII	5470	4	22,0	32АII	22,0	140,0
	15	5470	18АII	5470	4	22,0	18АII	22,0	44,0
	16	см. чертеж	8АI	1830	52	95,0	8АI	95,0	37,5
	17	см. чертеж	18АI	2014	4	8,1	18АI	8,2	16,5
							итого:		238,0
МБ-6	18	4060	10АII	4060	4	16,24	22АII	43,76	130,4
	19	5030	22АII	5030	4	20,12	10АII	37,2	22,95
	20	1760	10АII	1760	4	7,04	10АI	6,3	3,89
	21	5910	22АII	5910	4	23,64	8АI	183,0	72,28
	22	3480	10АII	3480	4	13,92	6АI	106,1	23,55
	23	27500	6АI	—	—	27,5	итого:		253,1
	24	см. чертеж	8АI	1520	120	183,0			
	25	см. чертеж	10АI	1566	4	6,3			
	26	см. чертеж	6АI	1268	62	78,6			

ВЫБОРКА ЗАКЛАДНЫХ ДЕТАЛЕЙ ДЛЯ МБ-4

№ п/п	Наименование	Марка	Кол., шт	Лист проекта
1	Закладная деталь	ИМ-31	6	КС-37
2	—— " ——	ИМ-32	6	—— " ——

РАСХОД МАТЕРИАЛОВ

Наименов. элемента	Марка бетона	Расход стали на 1 м³ бетона	Объем бетона м³ на все	Расход стали на все эл-ты, кг: АI	АII			Всего
МБ-3/3шт/	200	216,0	14,0	963,0	2069,0			3032,0
МБ-4/2шт/	200	79,0	1,5	55,0	63,0			118,0
МБ-5/1шт/	200	154,0	1,55	54,0	184,0			238,0
МБ-6/1шт/	200	135,0	2,0	100,0	153,5			253,5

Примечания:

1. Основные примечания см. лист КС-38
2. Расположение закладных деталей в балке МБ-3 и спецификацию см. лист КС-38

1975	Сельский дом культуры с залом на 400 мест, спортзалом 12×24 метров со стенами из кирпича	Монолитные балки МБ-3, МБ-4, МБ-5, МБ-6. Армирование, спецификации	Типовой проект 264-12-142	Альбом I часть 1	Лист КС-16

План расположения монолитных балок

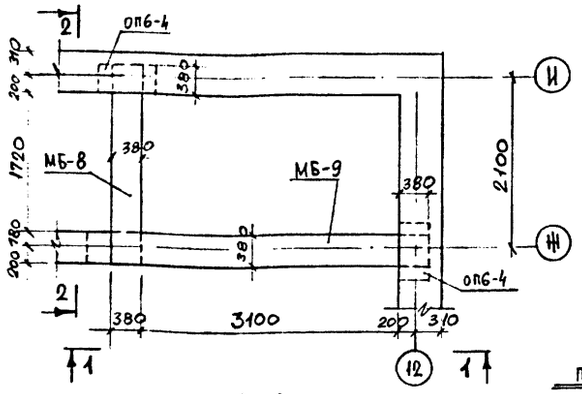

1–1

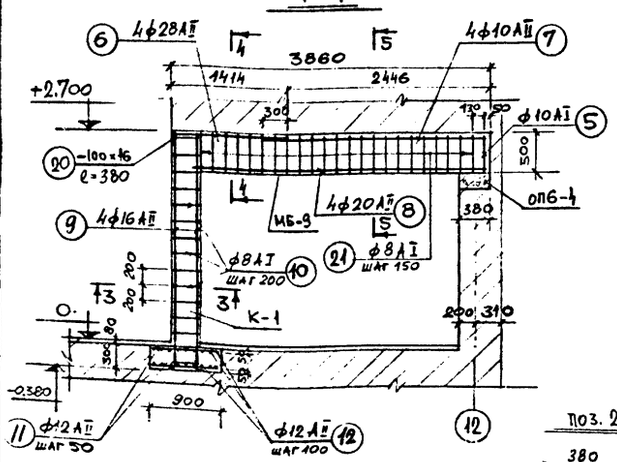

2–2

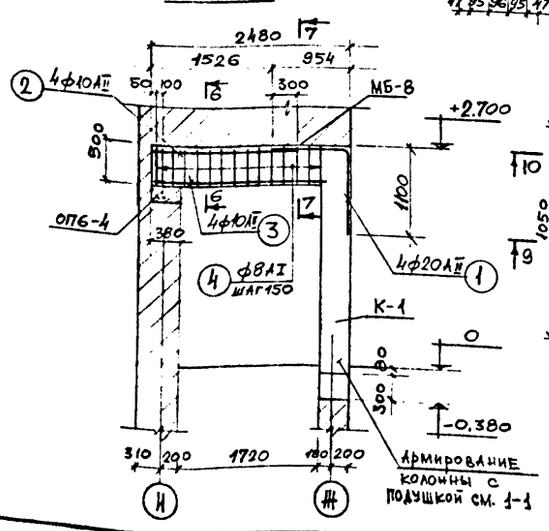

3–3

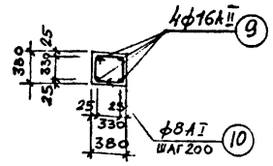

4–4

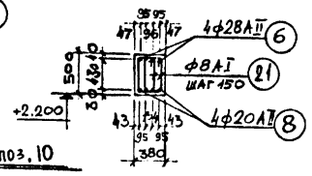

5–5

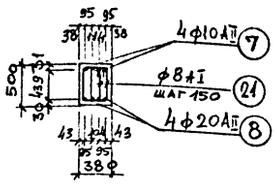

6–6

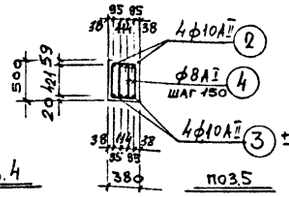

7–7

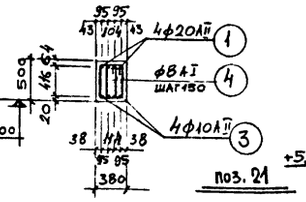

8–8

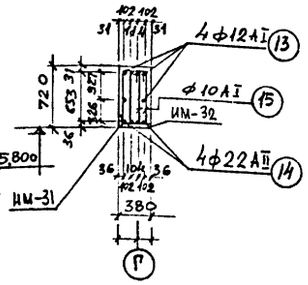

МБ-7

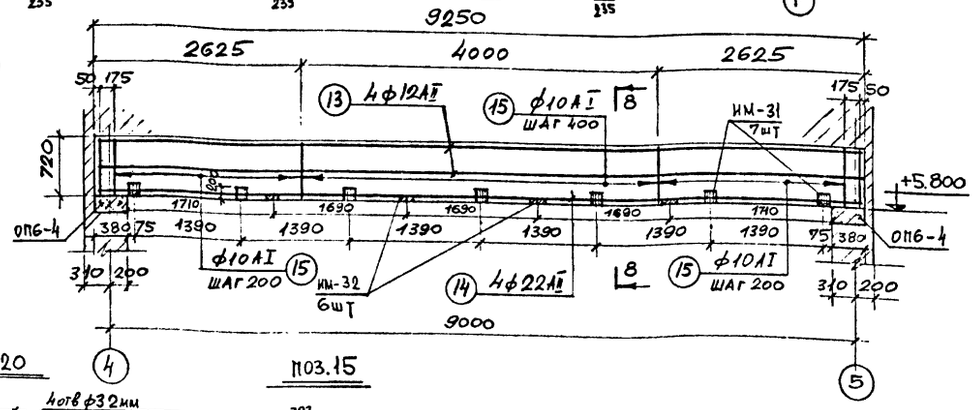

ОП–1

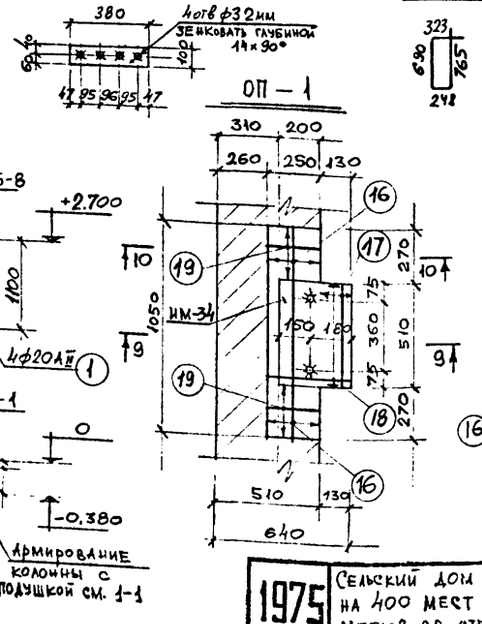

9–9

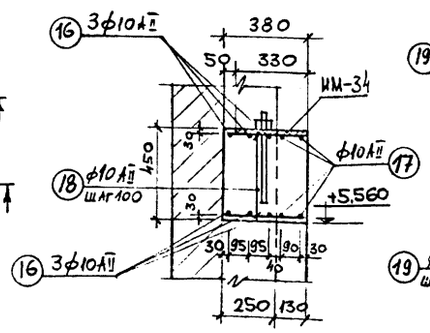

10–10

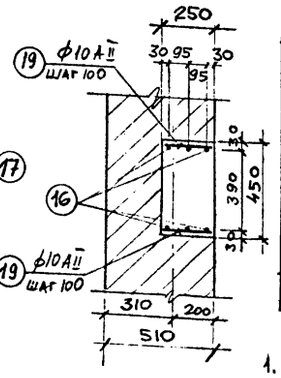

Спецификация и выборка стали на один элемент.

Марка эл-та	№ поз.	Эскиз	ф мм, сечение	Длина мм	Кол. шт.	Общая длина м	Выборка стали: ф или сечен. мм	Общая длина м	Вес кг
МБ-8	1	2054	20АII	2054	4	8,22	20АII	8,22	20,3
	2	1816	10АII	1816	4	7,3	10АII	15,7	9,7
	3	2100	10АII	2100	4	8,4	8АI	44,6	17,6
	4	см. черт	8АI	1484	30	44,6			
							итого:		47,60
МБ-9	20	см. черт.	-100×16	380	1	0,38	-100×16	0,38	5,0
	6	1404	28АII	1404	4	5,65	28АII	5,65	27,4
	7	2736	10АII	2736	4	11,0	20АII	14,0	34,6
	8	3480	20АII	3480	4	14,0	10АII	11,0	6,8
	21	см. черт.	8АI	1530	46	70,5	10АI	3,16	1,95
	5	см. черт.	10АI	1576	2	3,16	8АI	70,5	27,8
							итого:		103,6
К-1	9	3070	16АII	3170	4	12,7	16АII	12,7	20,0
	10	см. черт.	8АI	1568	15	23,6	12АII	21,3	19,0
	11	880	12АII	880	16	14,1	8АI	23,6	9,45
	12	360	12АII	360	20	7,2	итого:		48,45
МБ-7	13	9230	12АII	9230	6	55,5	22АII	37,0	110,0
	14	9230	22АII	9230	4	37,0	12АII	55,5	49,5
	15	см. черт	10АI	2026	74	150,0	10АI	150,0	93,0
							итого:		252,5
ОП-1	16	1030	10АII	1030	6	6,2	10АII	15,5	9,6
	17	490	10АII	490	4	1,96	итого:		9,6
	18	360	10АII	360	12	4,35			
	19	230	10АII	230	12	2,8			

Выборка закладных деталей

№ п/п	Наименование	Марка	Кол, шт	Лист проекта
1	Закладная дет	ИМ-34	6	КС-37
2	— " —	ИМ-31	7	КС-37
3	— " —	ИМ-32	6	КС-37

Расход материалов

Наименование элемента	Марка бетона	Расход стали на 1 м³ бетона	Объем бетона м³ на все	Расход стали на все эл-ты, кг: АI	АII	ст. 3	Всего
МБ-9	200	150,0	0,66	29,8	69,0	5,0	103,6
МБ-8	200	120,0	0,4	17,6	30,0		47,6
МБ-7	200	93,0	2,54	93,0	159,5		252,5
К-1	200	97,0	0,5	9,5	39,0		48,5
ОП-1 (6шт)	200	64,0	0,90	—	57,6		57,6

Примечания:

1. Закладные детали должны иметь антикоррозийное покрытие.
2. Сварку производить электродами Э-42, толщину сварных швов принимать по наименьшей толщине свариваемых элементов.

1975	Сельский дом культуры с залом на 400 мест, спортзалом 12×24 метров со стенами из кирпича	Монолитные балки МБ-7, МБ-8, МБ-9, колонна К-1 и опорная подушка ОП-1. Армирование, спецификации.	Типовой проект 264-12.142	Альбом I часть 1	Лист КС-17

Зрительных зданий и спортивных сооружений имени Б.С. Мезенцева Москва

Согласовано

Кулаков, Зименчина

Инж. Ст. Шилашенко, Леонтьев, Горшков, Зименчина

Рук. маст. Гл. арх. пр. Гл. инж. пр.

План перемычек на отм. -1.200

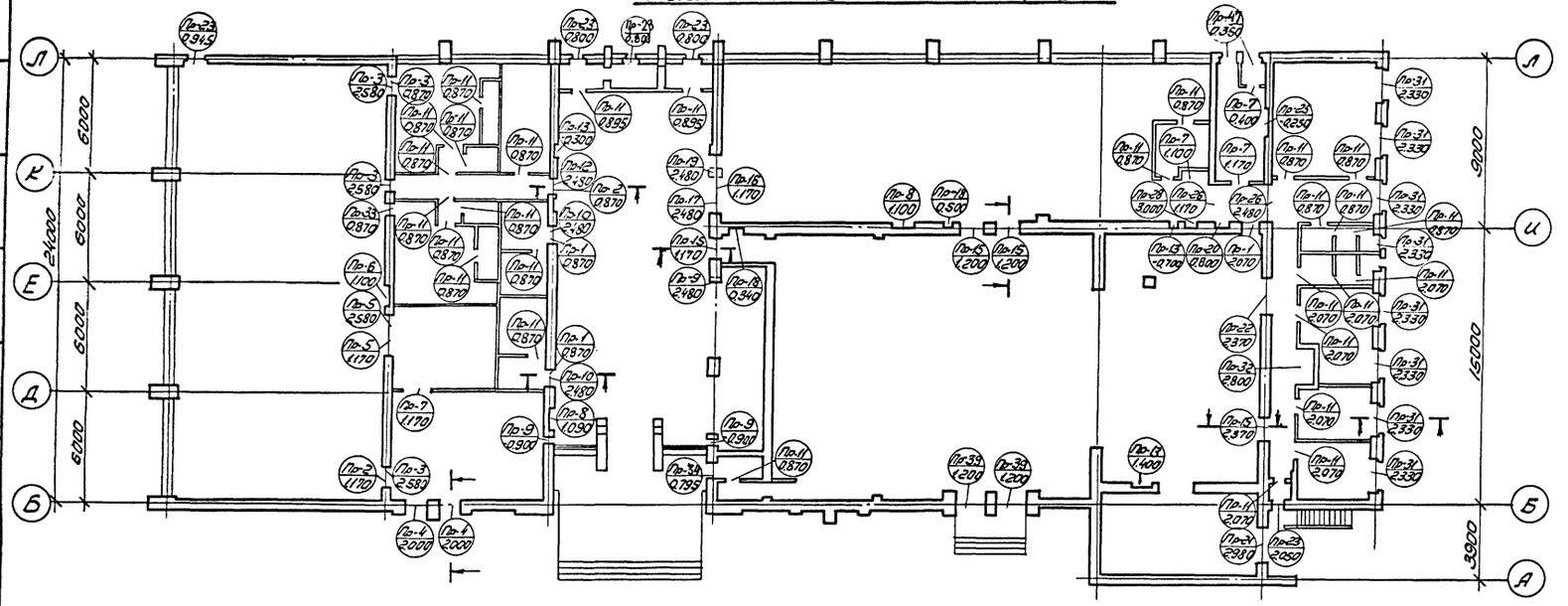

План перемычек Выше отм. 7.000

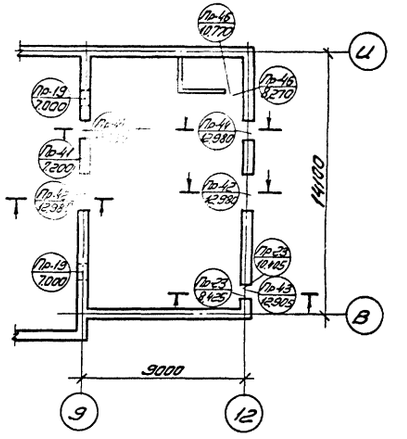

План перемычек на отм. 3.000

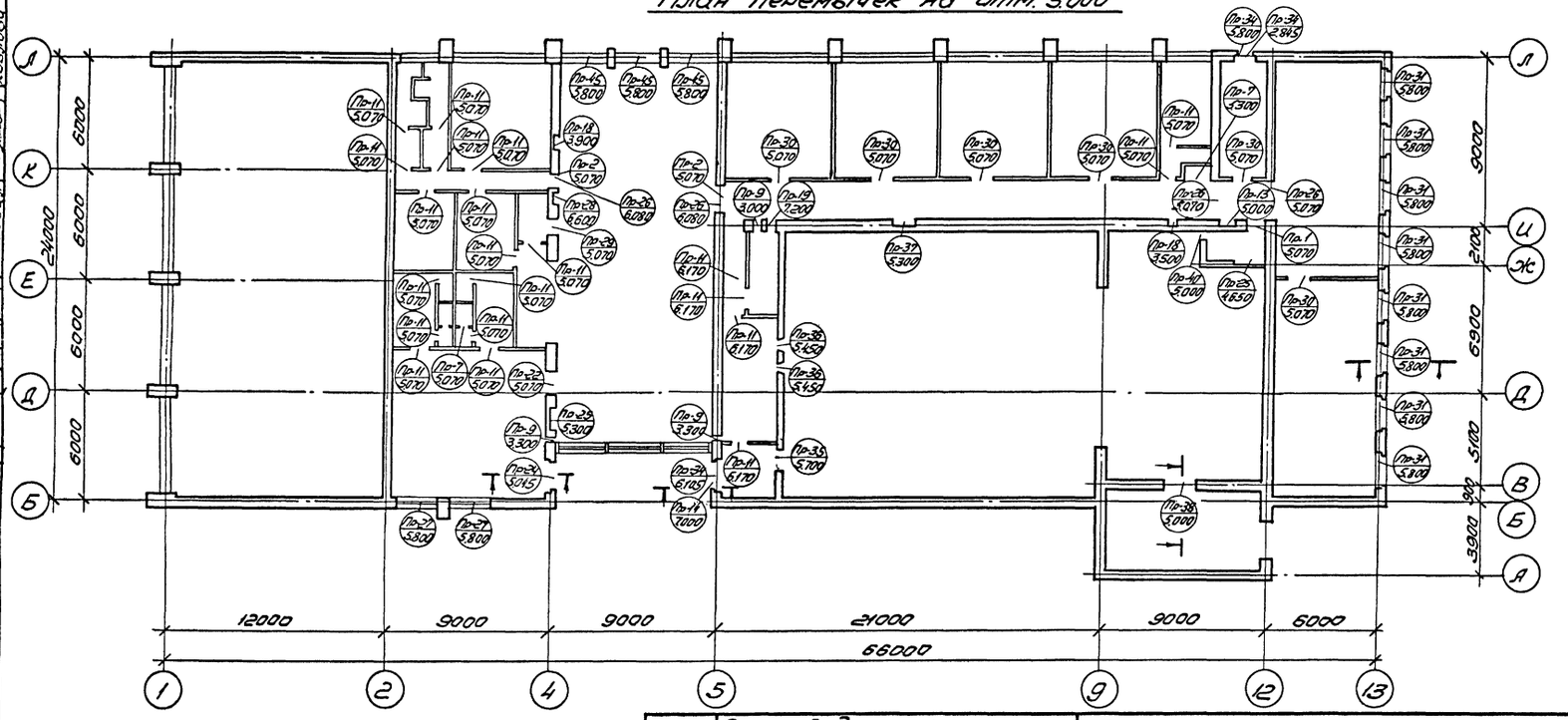

Примечания:

1. Работать совместно с КС-19; КС-20; АС-1; АС-2; АС-3; АС-4; АС-5.
2. Все металлические изделия окрасить масляной краской за 2 раза.

1975	Сельский дом культуры с залом на 400 мест, спортзалом 12 х 24 метров со стенами из кирпича	План перемычек на отм. -1.200; 3.000; Выше 7.000.	Типовой проект 264-12-142	Альбом I часть I	Лист КС-18

Согласовано: Альбом 2; Гл. инж. проекта; Гл. арх. пр.; Гл. инж. пр.; Исполнит.

Зональный институт сооружений имени Б.С. Мезенцева, Москва

13699-02 62 Формат 22

Марка перемыч.	Эскиз	Отм.	Количество марок ▼-1.200	▼3.000	Выше ▼7.000	Примечание
Пр-1		0.870 2.070 5.070	3	1	—	
Пр-2	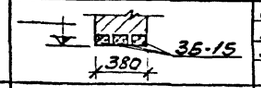	0.870 1.170 5.070	2	2	—	
Пр-3	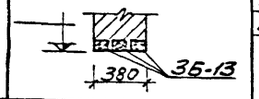	0.870 2.580	4	—	—	
Пр-4	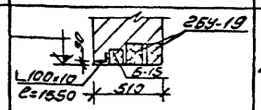	2.000	2	—	—	
Пр-5	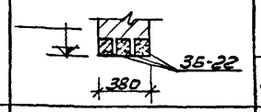	1.170 2.580	2	—	—	
Пр-6	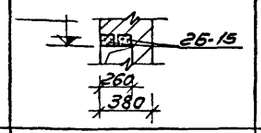	1.100	1	—	—	
Пр-7	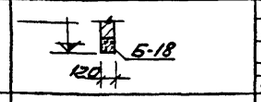	1.170 5.070 1.100 0.400 3.300	4	2	—	
Пр-8	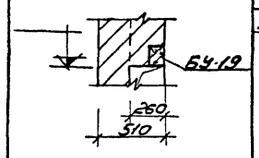	1.090 1.100	2	—	—	
Пр-9	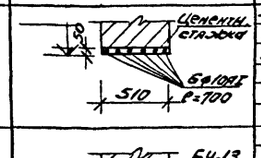	-0.900 2.480 3.000 3.300	3	3	—	
Пр-10	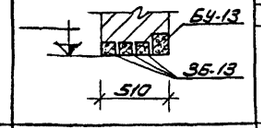	2.480	2	—	—	
Пр-11	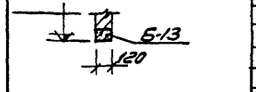	0.870 0.895 2.070 5.070 6.170	20	21	—	

Марка перемыч.	Эскиз	Отм.	Количество марок ▼-1.200	▼3.000	Выше ▼7.000	Примечание
Пр-12	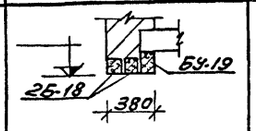	2.480	1	—	—	
Пр-13	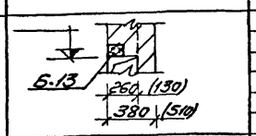	-0.700 -0.300 1.400 5.000	3	1	—	
Пр-14	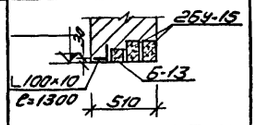	7.000	1	—	—	
Пр-15	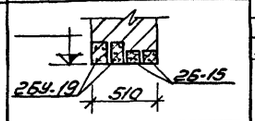	1.170 1.200 2.370	4	—	—	
Пр-16		1.170	1	—	—	
Пр-17	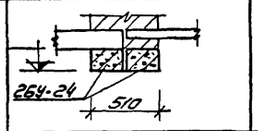	2.480	1	—	—	
Пр-18	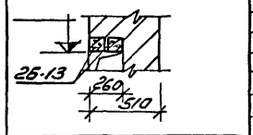	0.340 0.500 3.500 3.900	2	2	—	
Пр-19	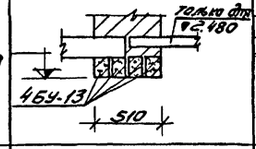	2.480 7.000 7.200	1	1	2	
Пр-20	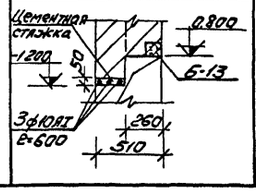	0.800	1	—	—	

Марка перемыч.	Эскиз	Отм.	Количество марок ▼-1.200	▼3.000	Выше ▼7.000	Примечание
Пр-21	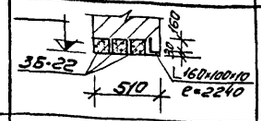	2.980	1	—	—	
Пр-22	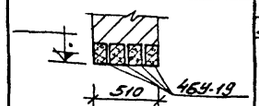	2.370 5.070	1	1	—	
Пр-23	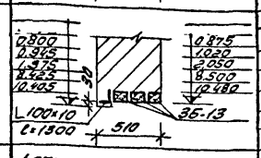	0.800 0.945 1.975 8.350 10.930	5	—	2	
Пр-24	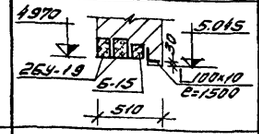	5.045	—	1	—	
Пр-25	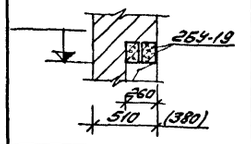	-0.250 5.300 4.650	1	2	—	
Пр-26	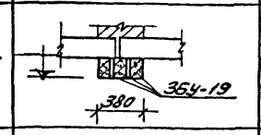	1.170 2.480 5.070 6.080	2	3	—	
Пр-27	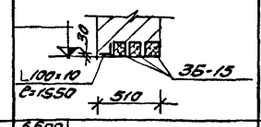	5.800	—	2	—	
Пр-28	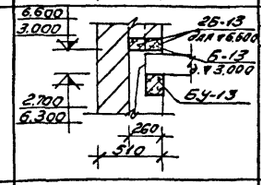	3.000 6.600	1	1	—	
Пр-29	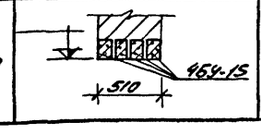	5.070	—	1	—	

Примечание:

Работать совместно с листами КС-18; КС-20.

1975	Сельский дом культуры с залом на 400 мест; спортзалом 12×24 метров со стенами из кирпича	Спецификация перемычек.	Типовой проект 264-12-142	Альбом I часть 1	Лист КС-19

13699-02 63 Формат 22

Зоспицных зданий и спортивных сооружений имени Б.С. Мезенцева Москва

Согласовано

Зинецкина

Проверил

Гарькавый

Мирошевский

Геронтьев

Голиков

Зинецкина

Котиковой

Котиковой

Рук. мост. гр.

Гл. инж. мост.

Гл. арх. пр.

Гл. инж. пр.

Исполнил

Марка перемыч.	Эскиз	Отм.	Количество марок ↓-1.200	↓3.000	Выше ↓7.000	Примечание
Пр-30	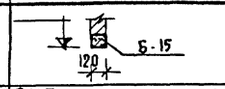	5.070	—	6	—	
Пр-31	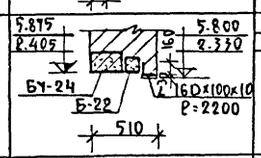	2.330 5.800	8	8	—	
Пр-32	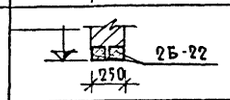	2.200	1	—	—	
Пр-33	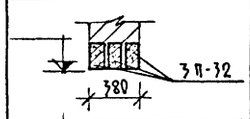	0.870	1	—	—	
Пр-34	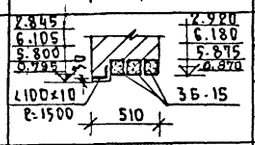	5.800 6.105 2.845 0.795	1	3	—	
Пр-35	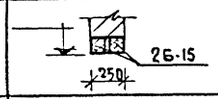	5.700	—	1	—	
Пр-36	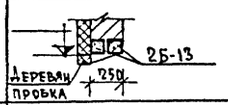	5.450	—	2	—	
Пр-37	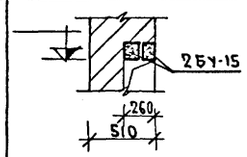	5.300	—	1	—	
Пр-38	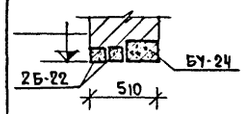	5.000	—	1	—	
Пр-39	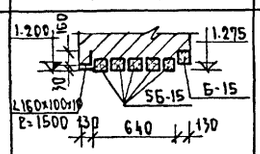	1.200	2	—	—	

Марка перемыч.	Эскиз	Отм.	Количество марок ↓-1.200	↓3.000	Выше ↓7.000	Примечание
Пр-40	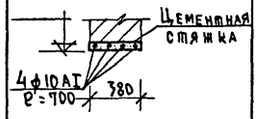	5.000	—	1	—	
Пр-41	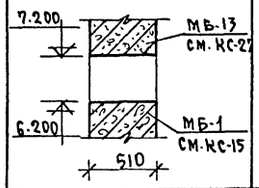	7.200	—	—	1	
Пр-42	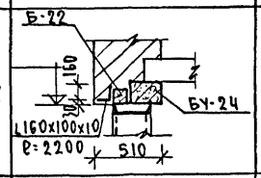	12.980	—	—	2	
Пр-43	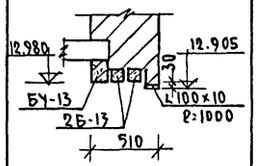	12.905	—	—	1	
Пр-44	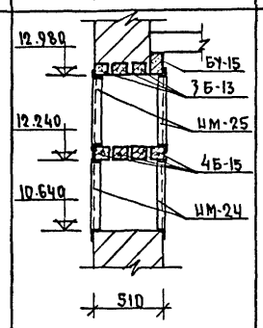	12.980	—	—	2	
Пр-45	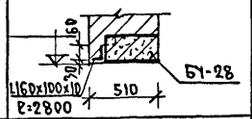	5.800	—	3	—	
Пр-46	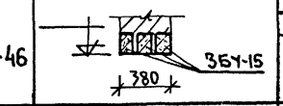	8.270 10.720	—	—	2	
Пр-47	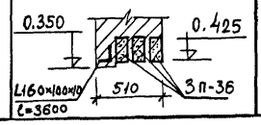	0,350	1	—	—	

Спецификация сборных жел./бет. элементов

Марка	Кол. шт.	Вес марки в тоннах	Общий объем бетона м³	Каталог
Б-13	133	0.025	1.4	Серия 1.139-1 выпуск 1
Б-15	71	0.065	1.8	
Б-18	8	0.075	0.2	
Б-22	30	0.095	1.2	
БУ-13	21	0.035	0.7	
БУ-15	16	0.105	0.65	
БУ-19	46	0.130	2.4	
БУ-24	22	0.335	2.8	
БУ-28	3	0.770	0.921	
П-32	3	0.380	0.456	Серия ИИ-03-02 альбом 108
П-36	7	0.430	1.029	

Спецификация металла

Nн узлов	Сечение мм	Класс, марка стали	ГОСТ	Кол. шт. на все марки	Длина позиции мм	Длина всех поз. м.	Вес кг. позиции	Вес кг. всех позиций
Пр-9	ф10АI	ВСТ3кп2	2590-71	36	700	25.2	0.43	15.6
Пр-14	L100x10	ВСТ3кп2	8509-72	1	1300	1.3	19.6	19.6
Пр-20	ф10АI	ВСТ3кп2	2590-71	3	600	1.8	0.37	1.11
Пр-21	L160x100x10	ВСТ3кп2	8510-72	1	2240	2.24	43.5	43.5
Пр-23	L100x10	ВСТ3кп2	8509-72	7	1300	9.1	19.6	137.2
Пр-24	L100x10	ВСТ3кп2	8509-72	1	1500	1.5	22.6	22.6
Пр-27	L100x10	ВСТ3кп2	8509-72	2	1550	3.1	23.4	46.8
Пр-31	L160x100x10	ВСТ3кп2	8510-72	16	2200	35.2	43.5	700.0
Пр-34	L100x10	ВСТ3кп2	8509-72	4	1500	6.0	22.6	90.4
Пр-39	L160x100x10	ВСТ3кп2	8510-72	2	1500	3.0	29.8	59.6
Пр-40	ф10АI	ВСТ3кп2	2590-71	4	700	2.8	0.43	1.73
Пр-42	L160x100x10	ВСТ3кп2	8510-72	2	2200	4.4	43.5	87.0
Пр-43	L100x10	ВСТ3кп2	8509-72	1	1000	1.0	15.1	15.1
Пр-45	L160x100x10	ВСТ3кп2	8510-72	3	2800	8.4	55.5	166.5
Пр-4	L100x10	ВСТ3кп2	8509-72	2	1550	3.0	23.4	46.8
Пр-47	L160x100x10	ВСТ3кп2	8510-72	1	3600	3.6	72.0	72.0

Примечания:

Работать совместно с листами КС-18; КС-19.

Спецификация металлических изделий

Nн п/п	Наименование	Марка	Кол. шт.	Лист проекта
1	Изделие металлическое	ИМ-24	4	КС-37
2	Изделие металлическое	ИМ-25	4	КС-37

1975 Сельский дом культуры с залом на 400 мест со спортивным залом 12×24м с стенами из кирпича.

Спецификация перемычек. Спецификация металла.

Типовой проект 264-12-142 | Альбом I, часть 1 | Лист КС-20

13699-02 64 Формат 22

Рук. маст. Шмелькина; Гл. инж. маст. Михалевский; Гл. арх. пр. Леонтьев; Гл. инж. пр. Горшков; Исполнитель Колтикова; Проверил Копирова; Гл. инж. Шмелькина; Гл. инж. Козлова

Дворец зрелищных зрелищ и спортивных сооружений имени Б.С. Мезенцева, Москва

2-2

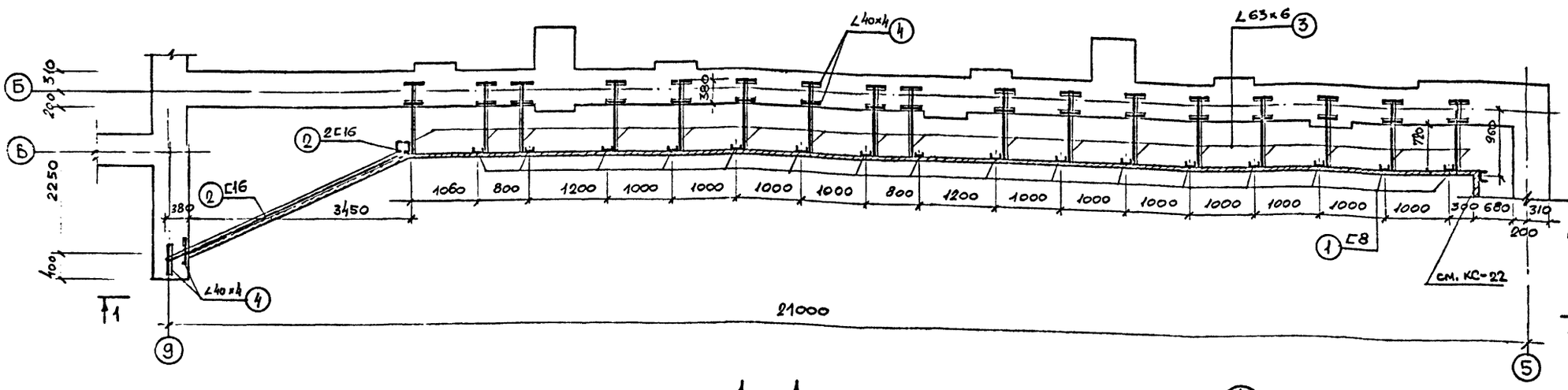

11-11

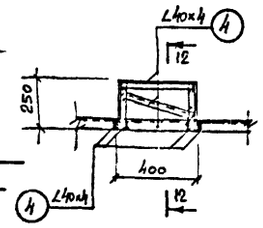

12-12

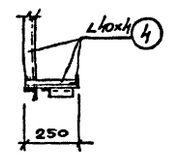

1-1

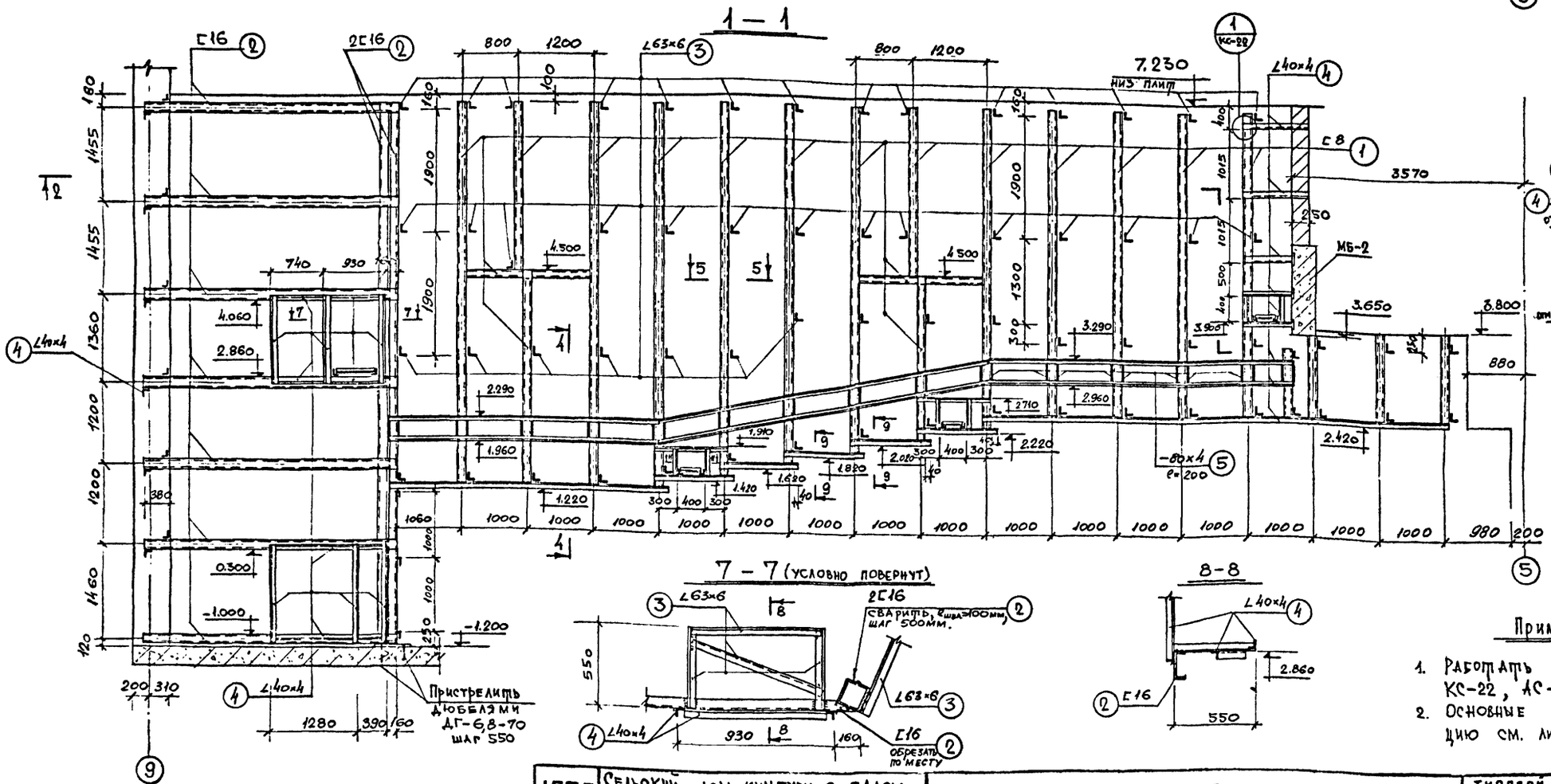

9-9

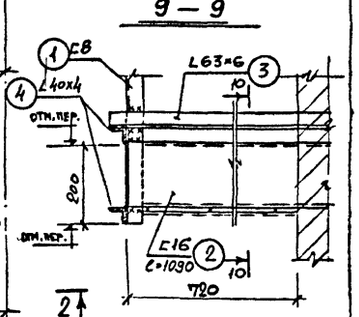

10-10

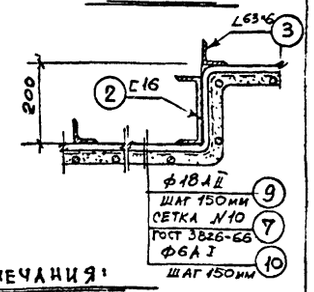

7-7 (условно повернут)

8-8

Примечания:

1. Работать совместно с листами КС-22, АС-17, АС-18, АС-19, АС-20
2. Основные примечания и спецификацию см. лист КС-22

1975	Сельский дом культуры с залом на 400 мест, спортзалом 12×24 метров со стенами из кирпича.	Конструкция декоративной стенки зрительного зала в осях „5-9" по оси „Б". Сечения, узлы.	Типовой проект 264-12-142	Альбом I часть 1	Лист КС-21

Согласовано

Зрелищных зданий и спортивных сооружений имени Б.С. Мезенцева, Москва

Зимелькина, Проверил, Мишенин, Гольцев, Гашков, Зимелькина, Рук. мастер, Рук. арх. пр-та, Гл. арх. пр-та, Гл. инженер пр-та, Кулагина

1—1

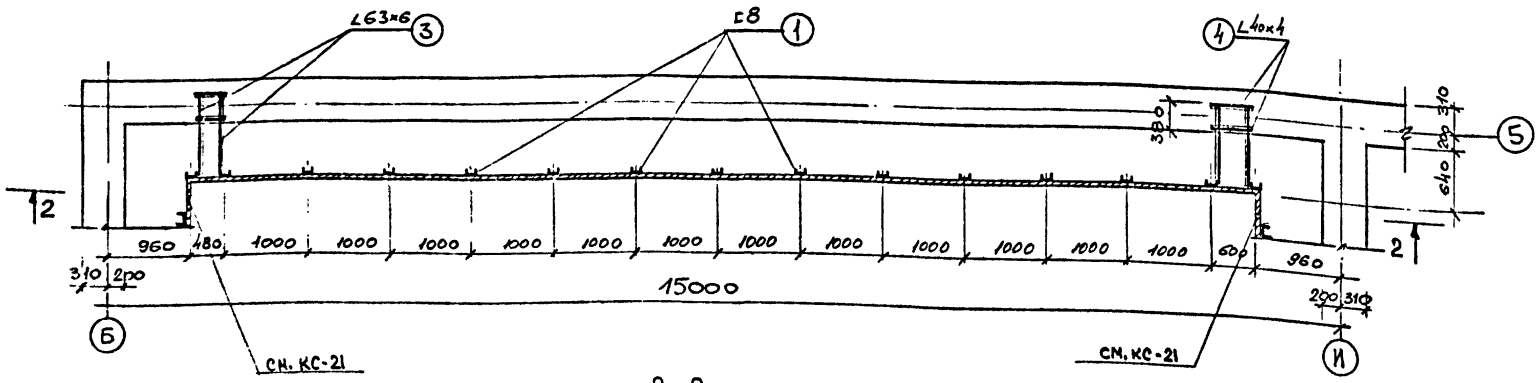

2—2

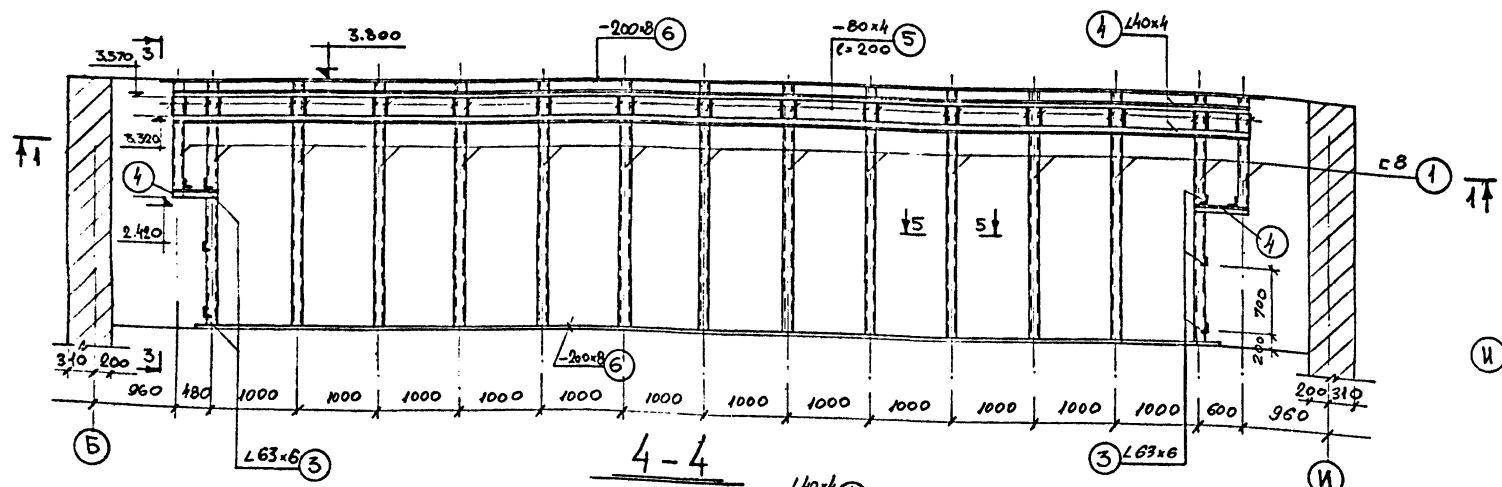

3—3

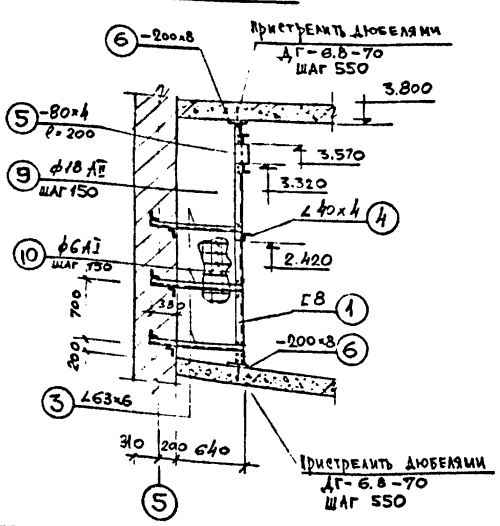

4—4

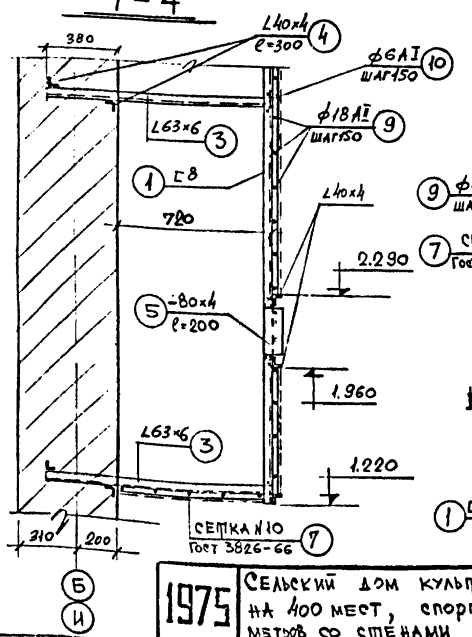

5—5

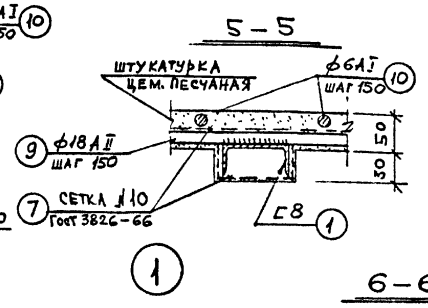

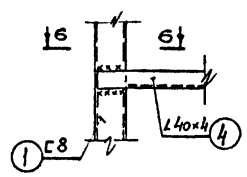

6—6

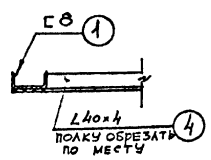

Расход материалов на металлический каркас стенки				
№ поз.	Профиль или ф, мм	Длина, м	Вес, кг	На все элементы
1	[8	205,0	1446,0	10788,0
2	[16	105,0	1491,0	
3	∠ 63×6	165,0	944,0	
4	∠ 40×4	245,0	600,0	
5	— 80×4	18,0	45,0	
6	— 200×8	27,0	342,0	
7	Сетка №10 ГОСТ 3826-66	275 м²	1200,0	
8	Дг-6,8-70	60 шт	54,0	
9	ф 18 АII	2100,0	4200,0	
10	ф 6 АI	2100,0	466,0	

Фрагмент плана крепления декоративной стенки зрительного зала в осях „И-9"

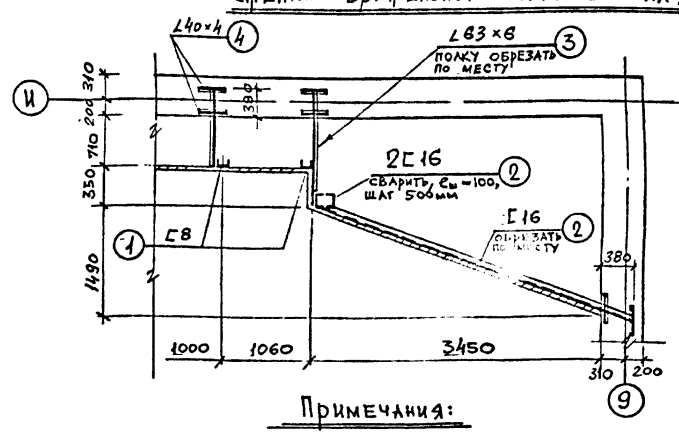

Примечания:

1. Работать совместно с листами КС-21, АС-17, АС-18, АС-19, АС-20
2. Все металлические изделия покрыть масляной краской за 2 раза.
3. Толщину сварных швов принимать по наименьшей толщине свариваемых элементов.
4. Сварку производить электродами типа Э-42 Гост 9467-60.
5. Отверстия для крепления решеток типа „ВР" и „РД" сверлить по месту, согласно листам АС-17, АС-18, АС-19, АС-21
6. Фасад декоративной стенки зрительного зала по оси „И" выполнять зеркально фасаду декоративной стенки по оси „Б".
7. Крепление закладных деталей пристрелкой выполнять в соответствии с „Инструкцией по применению строительно-монтажных пистолетов на монтажных и специальных строительных работах" МСН 202-69 МЖС-СССР.
8. Сталь Вст.3 кп2 Гост 380-71

1975	Сельский дом культуры с залом на 400 мест, спортзалом 12×24 метров со стенами из кирпича.	Конструкция декоративной стенки зрительного зала по оси „5". Сечения, узлы, спецификация.	Типовой проект 264-12-142	Альбом I часть 1	Лист КС-22

Зрелищных зданий и спортивных сооружений имени Б.С. Мезенцева, Москва

Согласовано: Зикеев; Гипрокерам; Гипрострой; Гипрошахт; Гипрокомунстрой; Гипрокомунмаш; Гипрокомунсантехпроект

План металлического каркаса подвесного потолка

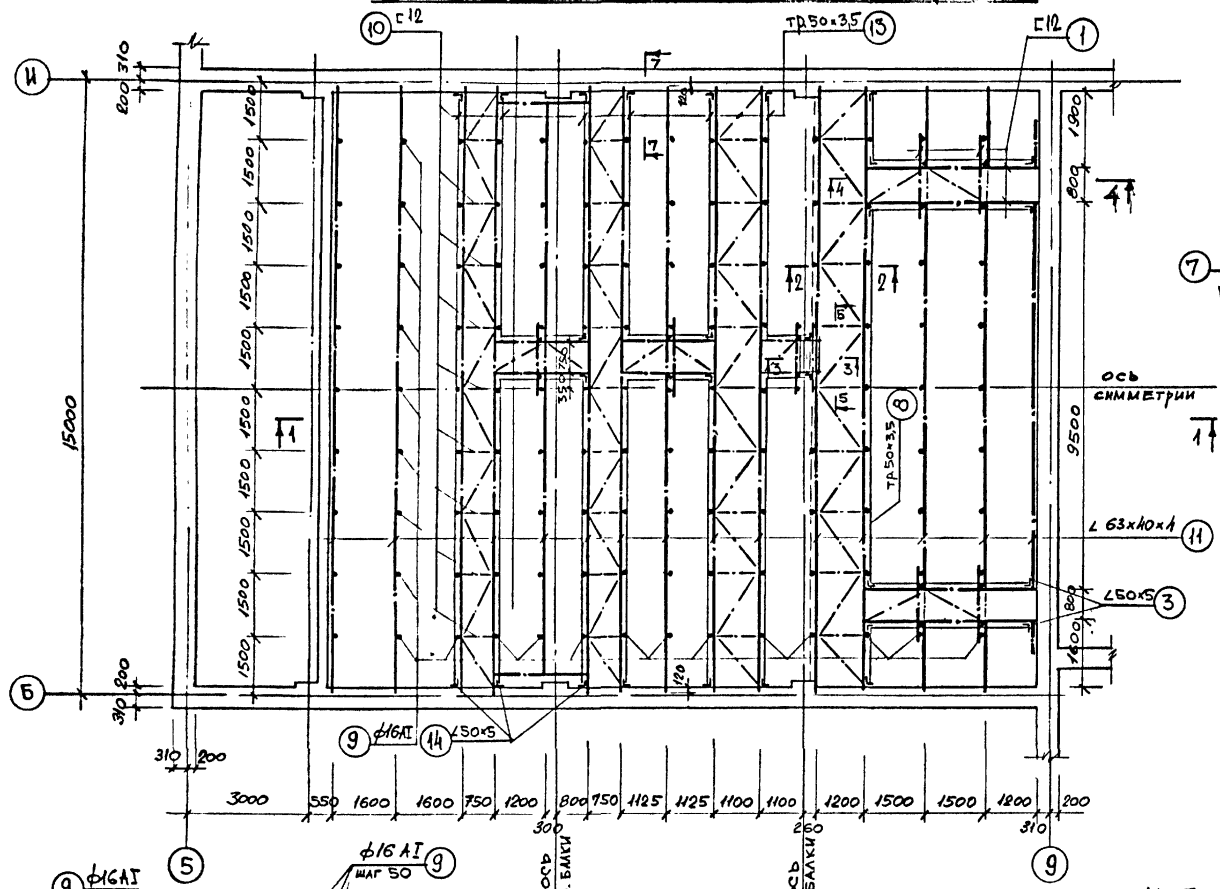

2-2

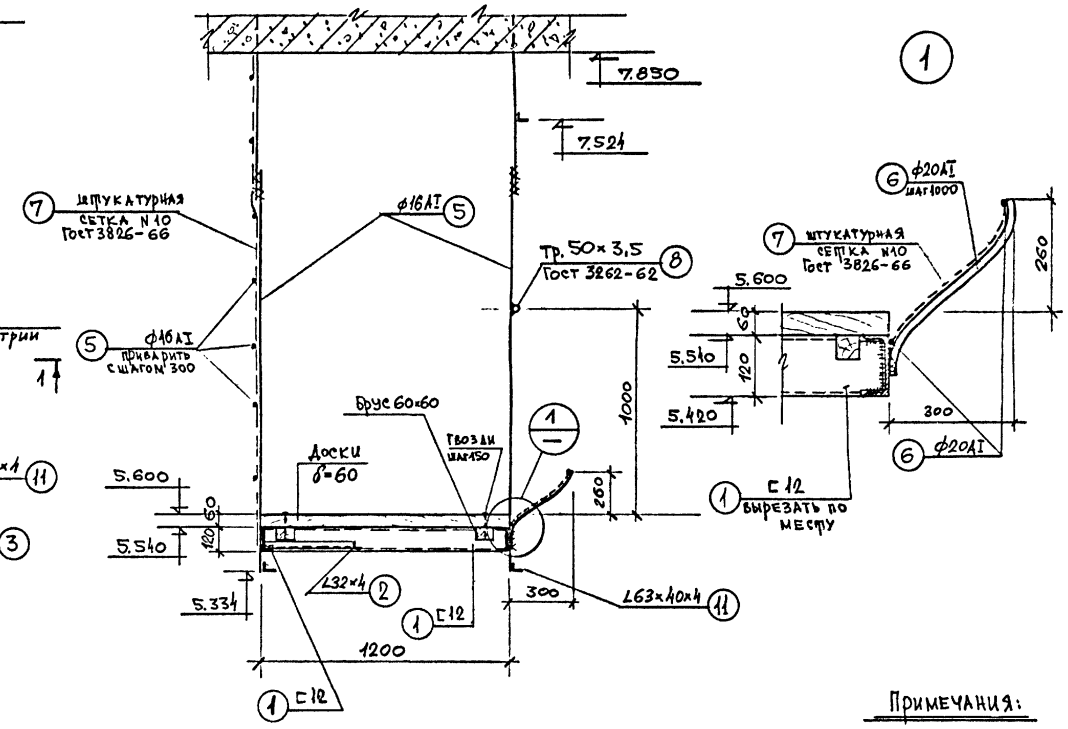

3-3

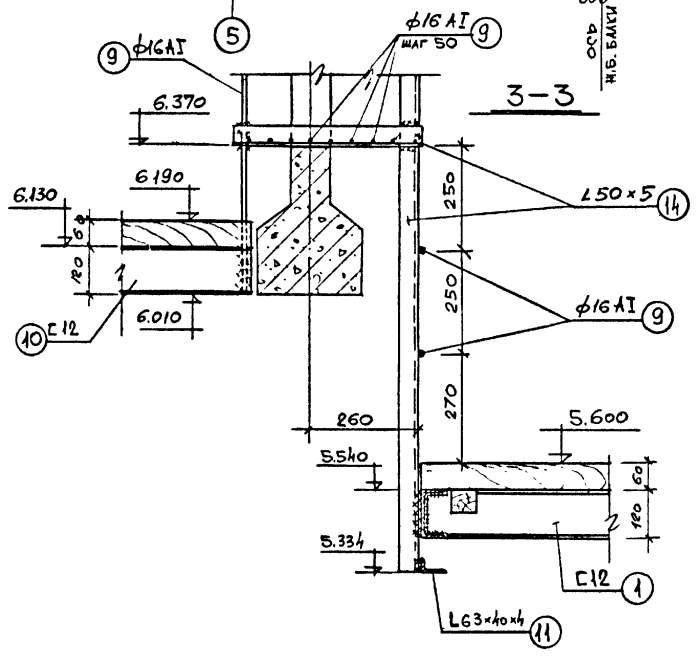

4-4

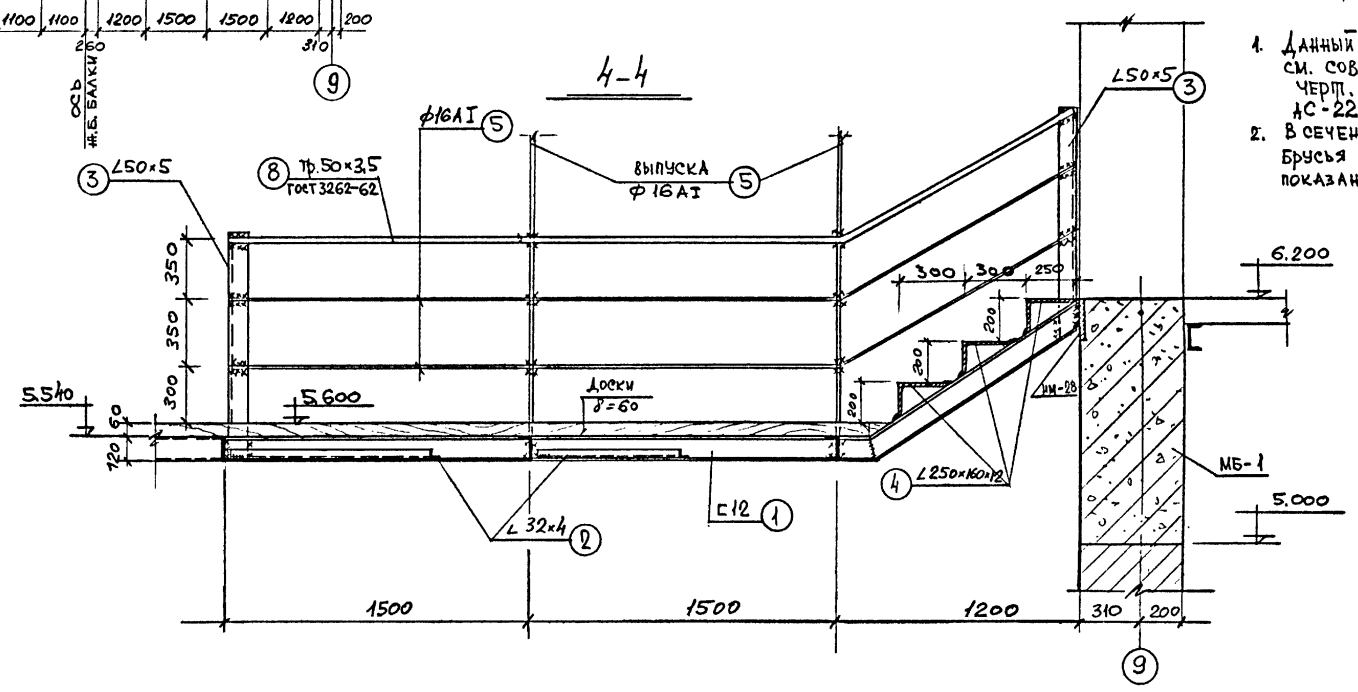

Примечания:

1. Данный чертеж см. совместно с черт. КС-24, АС-6 АС-22.
2. В сечении 4-4 брусья условно не показаны.

1975	Сельский дом культуры с залом на 400 мест, спортзалом 12×24 метров со стенами из кирпича	План металлического каркаса подвесного потолка зрительного зала. Узлы, сечения	Типовой проект 264-12-142	Альбом I часть 1	Лист КС-23

Согласовано: Бенгин

Зрелищных зданий и спортивных сооружений имени Б.С. Мезенцева, Москва

Рук. маст. Ильяшева; Гл. инж. маст. Лезнов; Гл. арх. пр. Горшков; Гл. инж. пр. Землякина; Исполнитель Кукасова

1–1

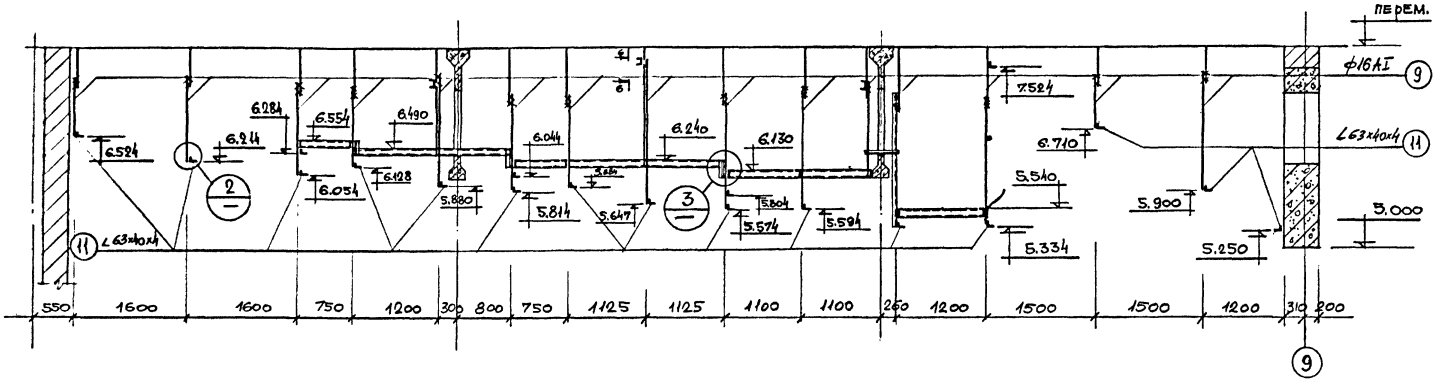

Выборка древесины		
Наименование	Сечение мм	Объем м³
Брус	60×60	0,5
Доска	δ=60	4,6

5–5

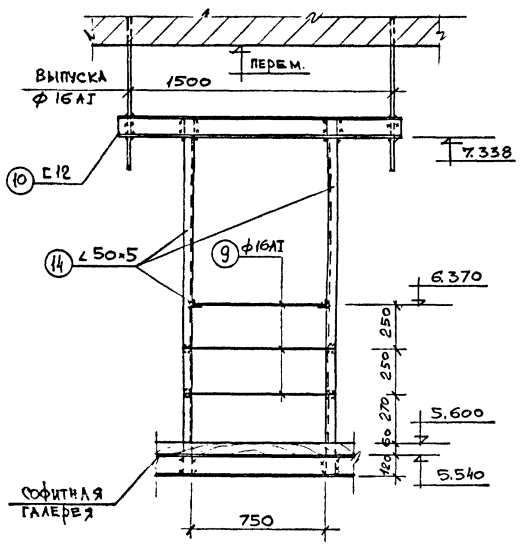

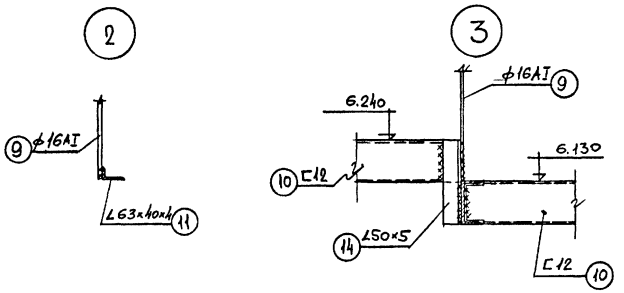

6–6

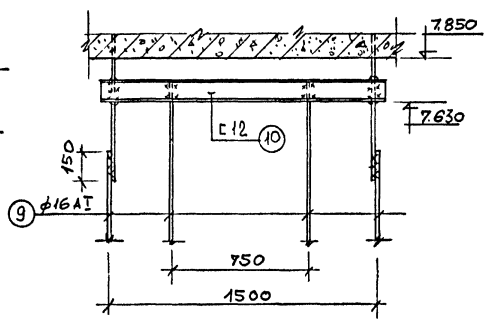

7–7

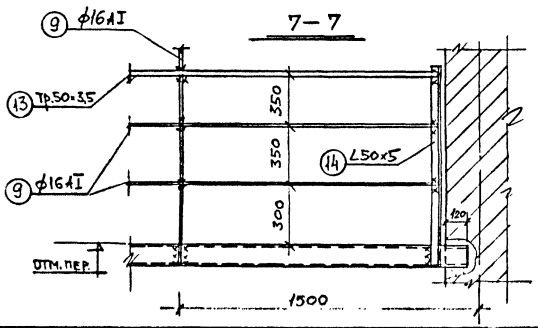

Спецификация стали элементов софитной галереи и подвесного потолка.					
		Профиль	Длина м	Вес кг	ГОСТ
Софитная галерея	1	С 12	70,0	728,0	8240-72
	2	∠ 32×4	27,0	52,0	8509-72
	3	∠ 50×5	13,0	49,0	"
	4	∠250×160×12	5,5	209,0	8510-72
	5	ф 16 АI	243,0	384,0	2590-71
	6	ф 20 АI	24,0	60,0	— " —
	7	штукатурная сетка №10	40,0 м²	172,0	3826-66
	8	Тр. 50×3,5	48,0	192,5	8732-70
Подвесной потолок	9	ф 16 АI	429,0	665,0	2590-71
	10	С 12	131,0	1379,0	8240-72
	11	∠ 63×40×4	300,0	951,0	8510-72
	12	∠ 32×4	68,0	130	8509-72
	13	Тр. 50×3,5	103,0	413,0	8732-70
	14	∠ 50×5	25,0	95,0	8509-72

Примечания:

1. Данный чертеж см. совместно с чертежом КС-23 и АС-22÷АС-24
2. Сварку производить электродами Э-42 ГОСТ 9467-60; толщину сварных швов принимать по наименьшей толщине свариваемых элементов.
3. Все металлические изделия покрыть масляной краской за 2 раза.
4. Вся древесина доски, бруски подвергнута глубокой пропитке антипиренами.
5. Древесина хвойных пород, влажность не более 20%.

1975	Сельский дом культуры с залом на 400 мест, спортзалом 12×24 метров со стенами из кирпича	Сечения и узлы по металлическому каркасу подвесного потолка зрительного зала и софитной галереи. Спецификации.	Типовой проект 264-12-142	Альбом I часть 1	Лист КС-21

13699-02 68

Согласовано: Бенгин

Зрелищных зданий и спортивных сооружений ЦНИИЭП им. Б.С. Мезенцева Госстроя СССР

Отд. 1/4

Гл. инженер Малкевич; Гл. арх. пр. Леонтьев; Гл. инж. пр. Горшков; Гл. инж. пр. Кравченко; Исполнитель Кубасова

Опалубочный план козырька

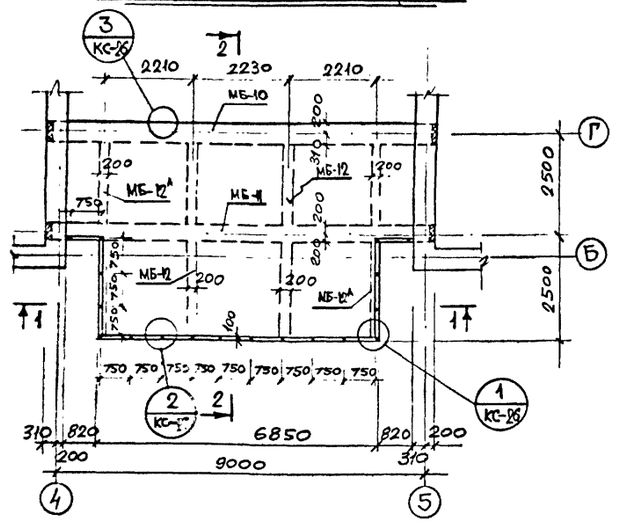

МБ-10

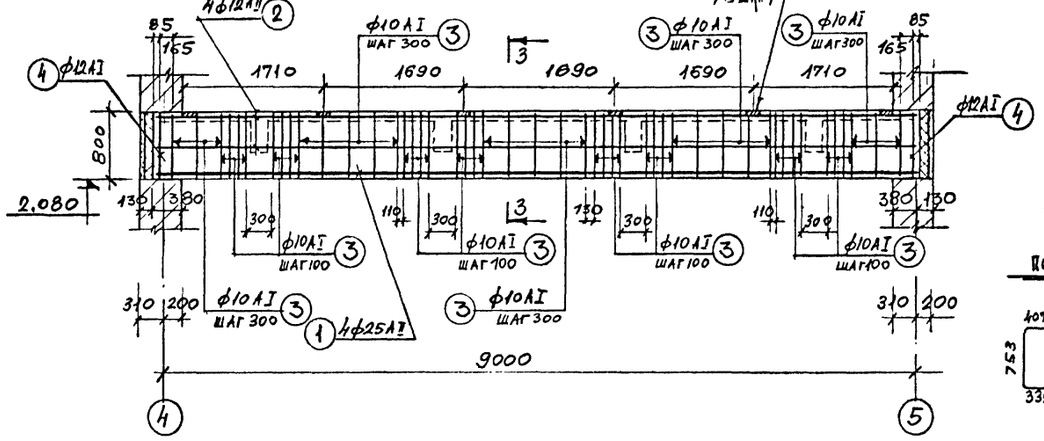

3-3

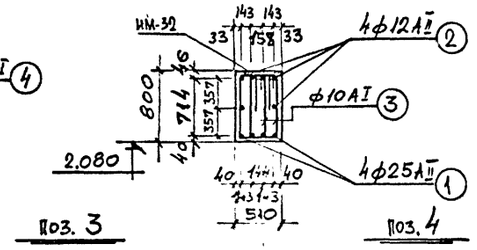

1—1

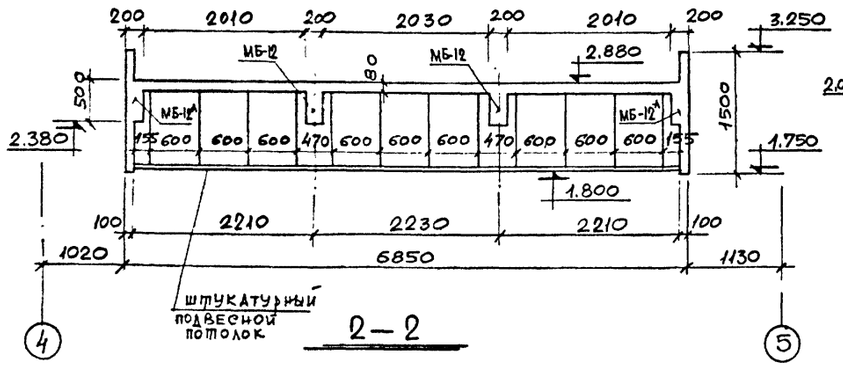

МБ-11

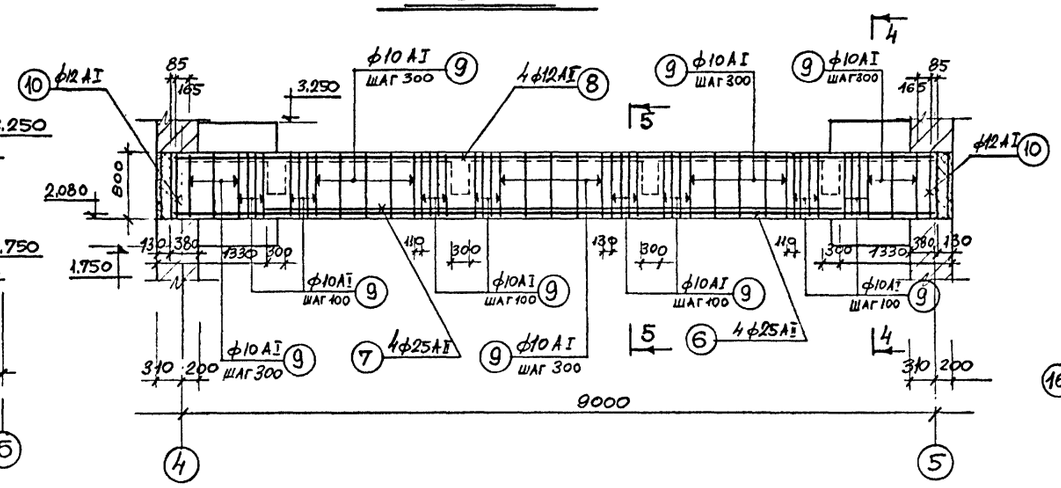

5-5

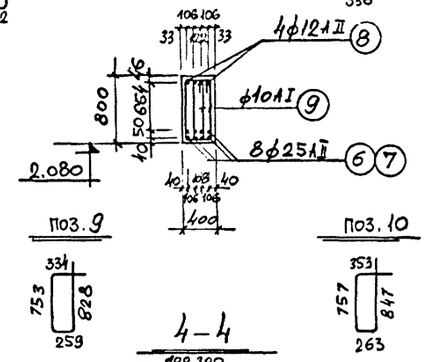

4-4

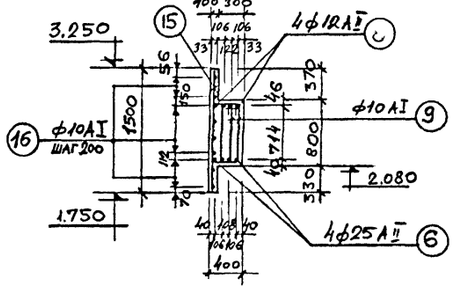

2—2

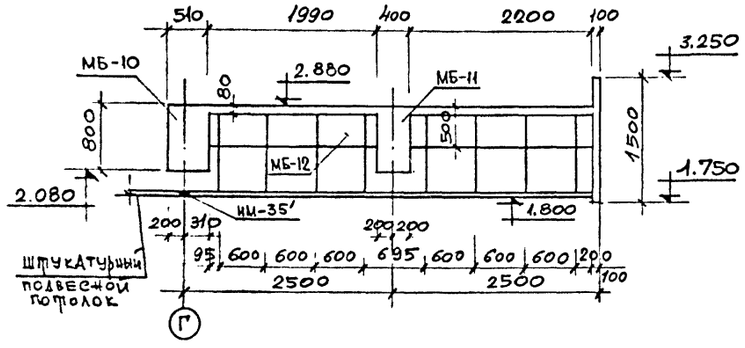

МБ-12 и МБ-12А

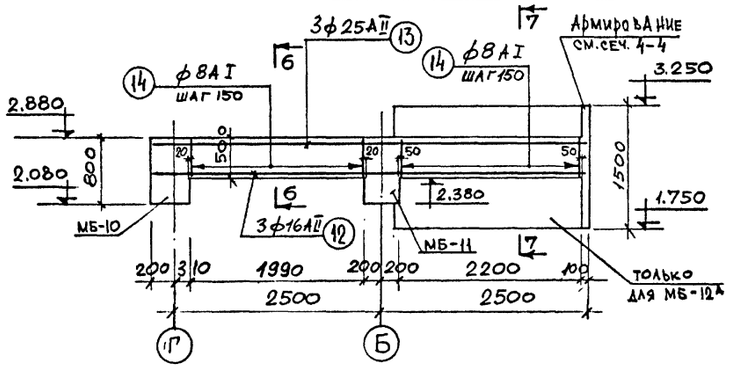

6-6

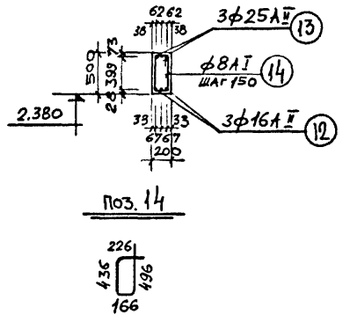

7-7

/ только для МБ-12А /

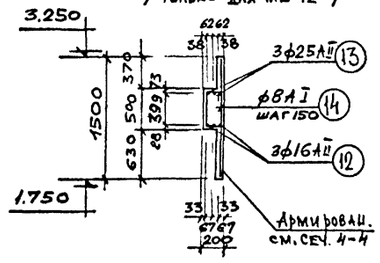

Примечания:

1. Работать совместно с листами КС-26, КС-27;
2. Основные примечания см. лист КС-27;

1975	Сельский дом культуры с залом на 400 мест, спортзалом 12×24 метров со стенами из кирпича	План козырька и сечения. Армирование монолитных балок МБ-10, МБ-11, МБ-12 и МБ-12А. Сечения.	Типовой проект 264-12-142	Альбом I часть 1	Лист КС-25

Согласовано

Кубанкин

Ст. инж. Прокурова

Мл. инж. Леонтьев, Грошков, Зинелихина

Гл. инж. пр-та Мастер

Зрелищных зданий и спортивных сооружений имени Бесмезнова, Москва

Армирование плиты План

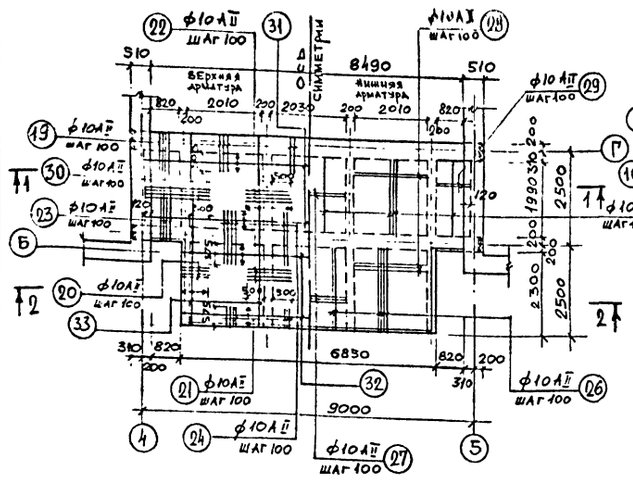

2-2

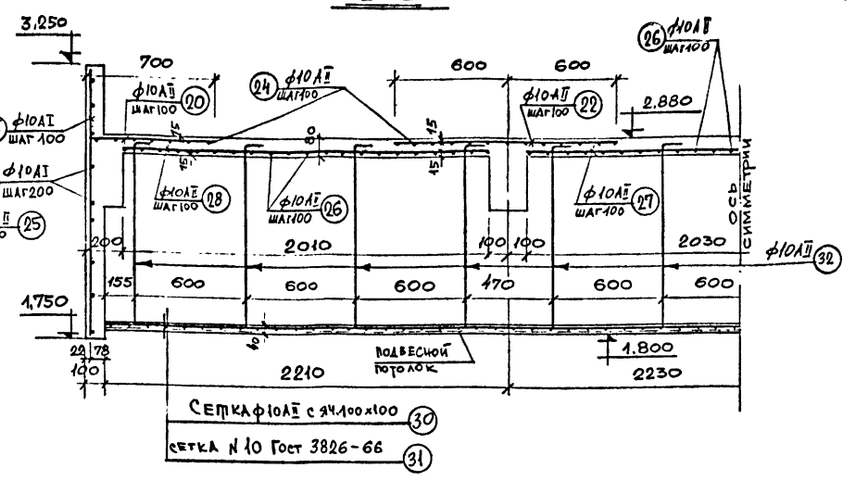

План расположения закладных деталей под витражи в подвесном потолке

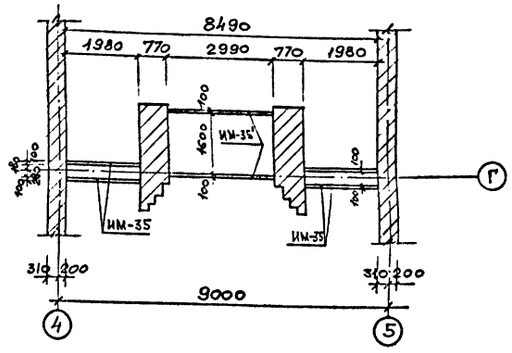

1-1

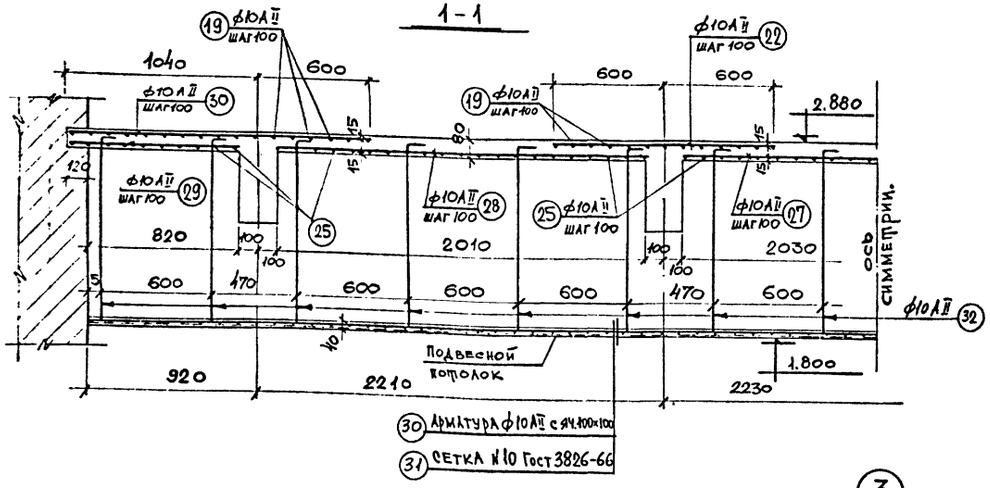

Крепление закладной детали к сетке подвесного потолка

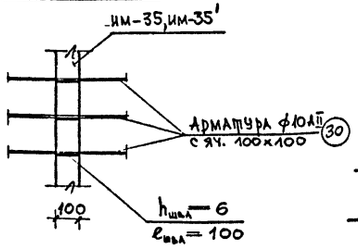

3-3

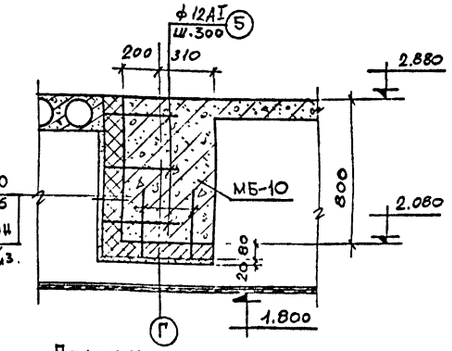

Деталь крепления утеплителя в балке МБ-10 и МБ-11

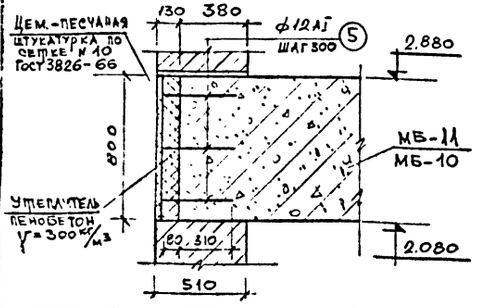

3

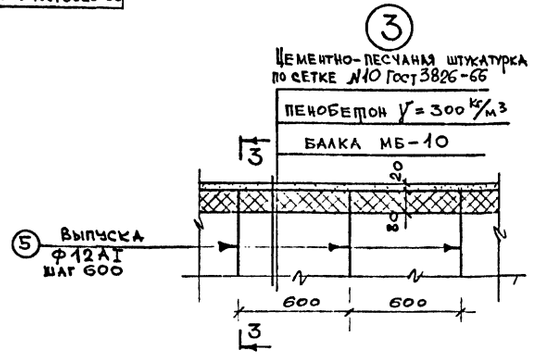

1

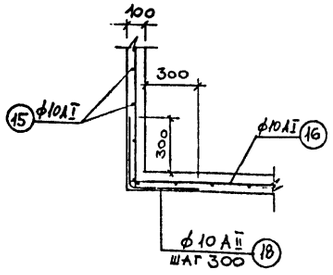

Примечания:

1. Работать совместно с листами КС-25, КС-27;
2. Основные примечания см. лист КС-27.

1975	Сельский дом культуры с залом на 400 мест; спортзалом 12х24 метров со стенами из кирпича	Армирование плиты козырька главного входа. Сечения. Детали утепления балок. Расположение закладных вплите	Типовой проект 264-12-142	Альбом I часть 1	Лист КС-26

13699-02 70

Зрелищных зданий и спортивных сооружений имени Всесоюзного Ленинского Комсомола Москва

Гл. инж. проекта Леонтьев; Гл. арх. проекта Ходько; Нач. отдела Зайдельман; Нач. арх. мастерской Ходько; Гл. инж. проекта Кубатов; Гл. спец. Ермишкина; Нач. арх. мастерской Ходько; Нач. отдела Зайдельман

МБ-13

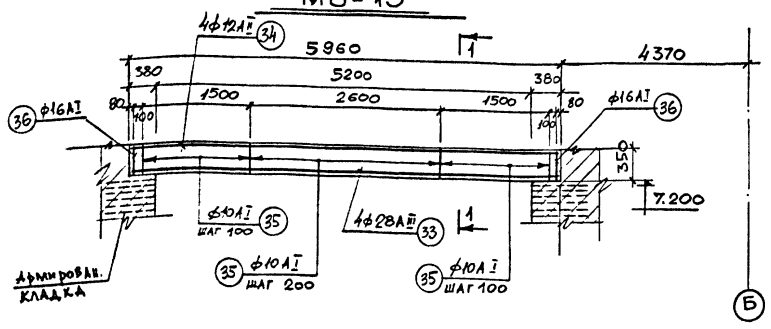

1-1

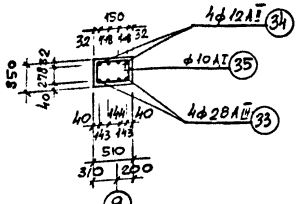

поз 35

(2)

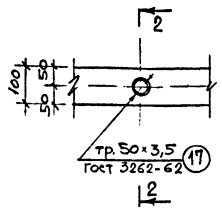

поз. 36

2-2

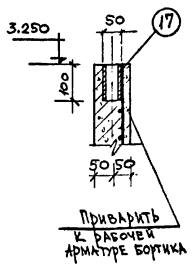

Спецификация и выборка стали на 1 элемент

Марка эл-та	№ поз.	Эскиз	ф мм	Длина мм 1 элем.	Кол шт	Общая длина м	Выборка стали: ф или сечение мм	Выборка стали: общая длина м	Выборка стали: вес кг
Подвесной потолок	30	—	10АII	—	—	870,0	10АII	1015,6	630,0
	31	сетка №10 ГОСТ 3826-66	—	—	—	42,0м²	сетка №10	42,0м²	180,6
	32	⌐	10АII	1300	112	145,6		итого:	810,6
МБ-13	33	5940	28АIII	5940	4	23,76	28АIII	23,76	114,76
	34	5940	12АII	5940	4	23,76	16АI	3,76	5,93
	35	см. черт.	10АI	1742	45	78,39	12АII	23,76	21,1
	36	см. черт.	16АI	1880	2	3,76	10АI	78,39	48,37
								итого:	190,16

Спецификация и выборка стали на 1 элемент

Марка эл-та	№ поз.	Эскиз	ф мм	Длина мм	Кол. шт.	Общая длина м	Выборка стали: ф или сечение мм	Выборка стали: общая длина м	Выборка стали: вес кг
МБ-10	1	9230	25АII	9230	4	36,8	25АII	36,8	141,68
	2	9230	12АII	9230	4	36,8	12АII	36,8	32,68
	3	см. КС-25	10АI	2320	96	222,7	12АI	57,1	50,7
	4	см. КС-25	12АI	2366	4	9,47	10АI	222,7	137,4
	5	390	12АI	390	122	47,58	сетка №10	13,0м²	56,0
	—	сетка №10 ГОСТ 3826-66	—	—	—	13,0м²		итого:	418,5
МБ-11	6	9230	25АII	9230	4	36,8	25АII	64,12	246,86
	7	6830	25АII	6830	4	27,32	12АII	36,8	32,68
	8	9230	12АII	9230	4	36,8	12АI	13,57	12,05
	9	см. КС-25	10АI	2174	96	208,7	10АI	208,7	128,77
	10	см. КС-25	12АI	2220	4	8,888		итого:	420,36
	11	390	12АI	390	12	4,68			
МБ-12, МБ-12А	12	5180	16АII	5180	3	15,6	25АII	15,6	60,06
	13	5180	25АII	5180	3	15,6	16АII	15,6	24,62
	14	см. КС-25	8АI	1324	30	39,72	8АI	39,72	15,69
								итого:	100,37
Монол. борт	15	1480	10АI	1480	132	195,36	10АII	15,6	9,62
	16		10АI	—	—	92,0	10АI	287,36	177,30
	17	см. чертеж	тр.50×35	100	18	1,8	тр.50×35	1,8	8,78
	18	650	10АII	650	24	15,6		итого:	195,70
Монолитная плита	19	1000	10АII	1000	36	36,0	10АII	1345,0	834,0
	20	690	10АII	690	24	16,6		итого	834,0
	21	565	10АII	565	36	20,34			
	22	1200	10АII	1200	48	57,6			
	23	2880	10АII	2880	34	97,9			
	24	1475	10АII	1475	36	53,1			
	25	1990	10АII	1990	81	161,19			
	26	2290	10АII	2290	63	144,27			
	27	2030	10АII	2030	43	87,29			
	28	2010	10АII	2010	86	172,86			
	29	930	10АII	930	40	37,20			
	30	1640	10АII	1640	24	39,36			
	31	9000	10АII	9000	12	108,0			
	32	6830	10АII	6830	14	95,62			
	33	5180	10АII	5180	42	217,56			

Выборка закладных деталей

№ п/п	Наименование	Марка	Кол. шт.	Лист проекта
1	Закладная деталь	ИМ-32	6	КС-37
2	—— " ——	ИМ-35'	2	—— " ——
3	—— " ——	ИМ-35	4	—— " ——

Расход материалов

Наименов. элемента	Марка бетона	Объем бетона м³ на все	Расход стали на все эл-ты, кг: ст.3	АI	АII	АIII	ВI	Всего
МБ-10/1 шт./	200	3,77	—	188,1	174,36	—	56,0	418,5
МБ-11/1 шт./	200	2,96	—	269,6	279,54	—	—	549,1
МБ-12/2 шт./	200	0,86	—	31,38	169,36			200,74
МБ-12А/2 шт./	200	0,86	—	31,38	169,36			200,74
Монол. борт	200	1,96	8,78	177,30	9,62	—	—	195,70
Монол. плита	200	2,4	—	—	834,0	—	—	834,0
Подвесной потолок	—	—	—	—	630,0	—	180,6	810,6
МБ-13	300	1,06	—	54,3	21,1	114,76	—	190,16

Примечания:

1. Работать совместно с листами КС-25, КС-26
2. Закладные детали ИМ-32, ИМ-35 и ИМ-35' см. лист КС-37
3. Арматурные сетки ф10АI с ячейкой 100×100 для подвесного потолка приварить к анкерам поз. 32 точечной сваркой.
4. Сварку производить электродами типа Э-42
5. Закладные детали должны иметь антикоррозийное покрытие.
6. Ограждение козырька см. лист АС-13
7. Арматура козырька вязаная.

1975	Сельский дом культуры с залом на 400 мест, спортзалом 12×24 метров со стенами из кирпича	Армирование балки МБ-13. Спецификация стали, закладных деталей. Расход материалов на козырек.	Типовой проект 264-12-142	Альбом I часть 1	Лист КС-27

Согласовано

Зрелищных зданий и спортивных сооружений имени В.С. Мезенцева Москва

Гл. инж. проекта Гл. арх. проекта Гл. инж. проекта Рук. маст. Гл. инж. маст. Рук. гр. Ст. инж. Инж. Чертил

Кубасова, Зимничик, Леонтьев В., Горшков, Рыбенкина

13699-02 71

3-3

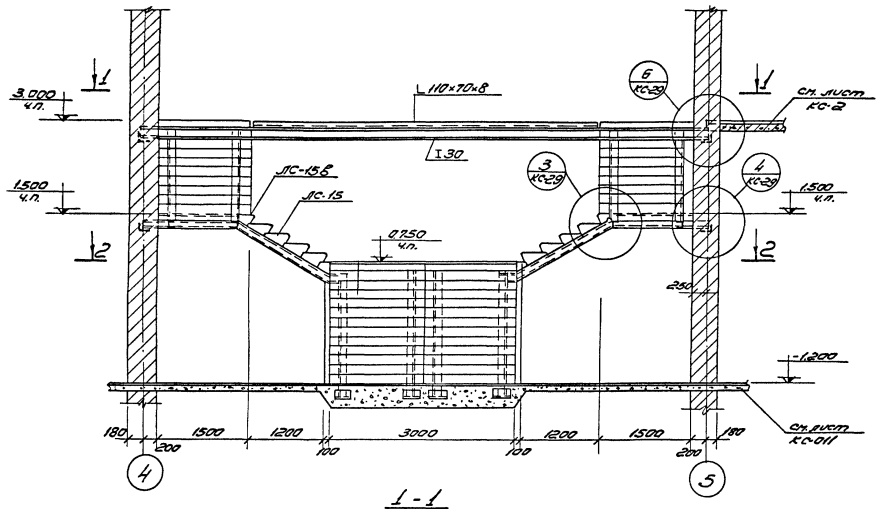

4-4

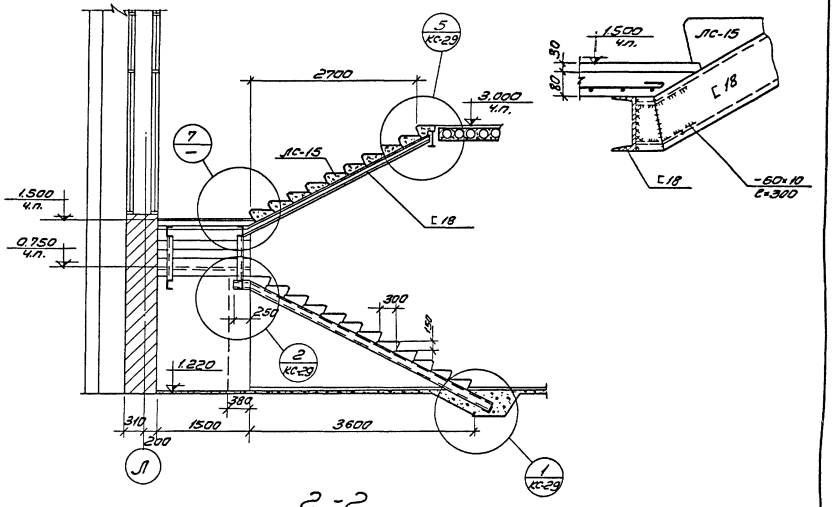

1-1

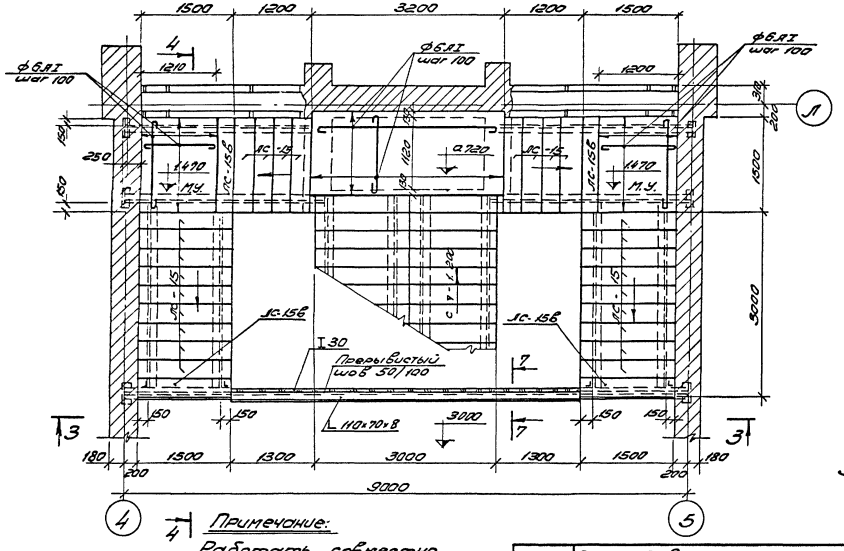

2-2

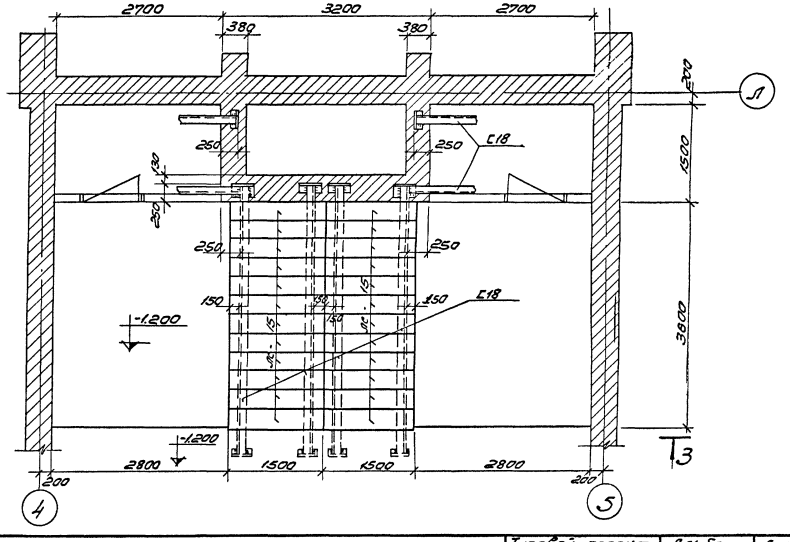

Примечание:
Работать совместно с листом КС-29.

1975	Сельский дом культуры с залом на 400 мест, спортзалом 12×24 метров со стенами из кирпича	Лестница Л-1. Планы, разрезы.	Типовой проект 264-12-142	Альбом I часть 1	Лист КС-28

13699-02 72 формат 22

Согласовано

Разработ. Гаврилов
Гл.арх.проекта Ковальчук
Гл.инж.проекта Каплова
Гл.инж.пр. Ковальчук
Гл.арх.пр. Ковальчук
Гл.инж.пр. Ковальчук
Гл.инж.пр. Ковальчук
Гл.инж

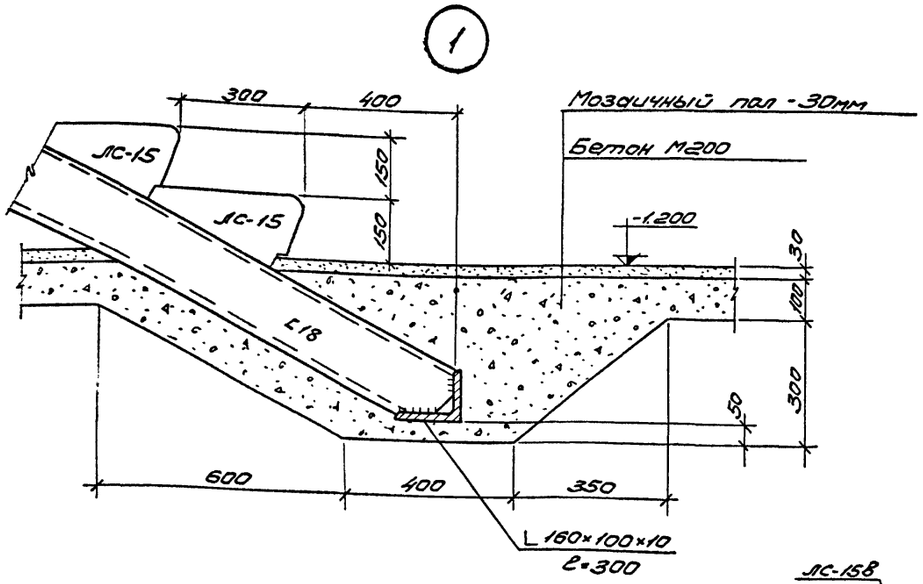

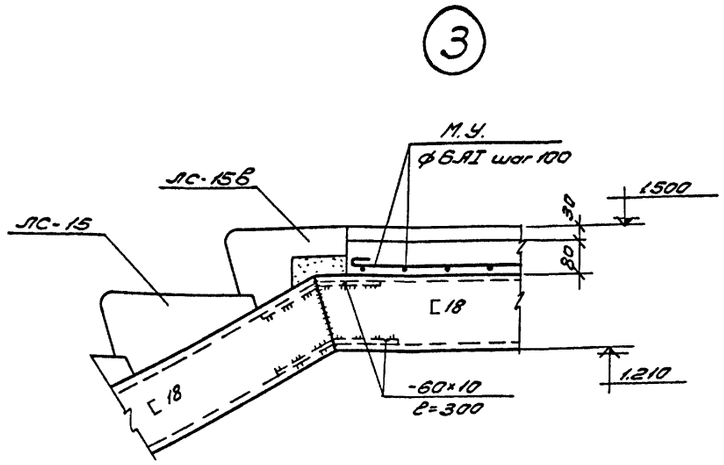

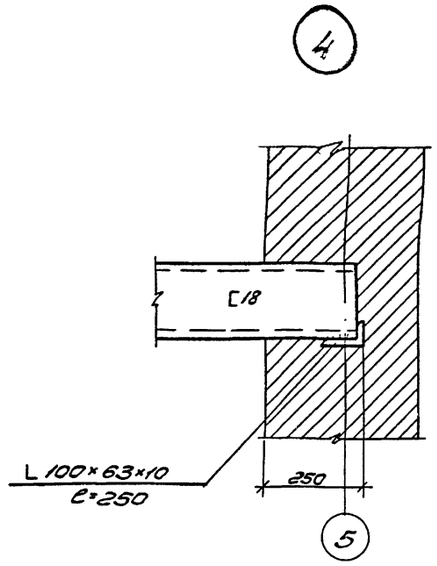

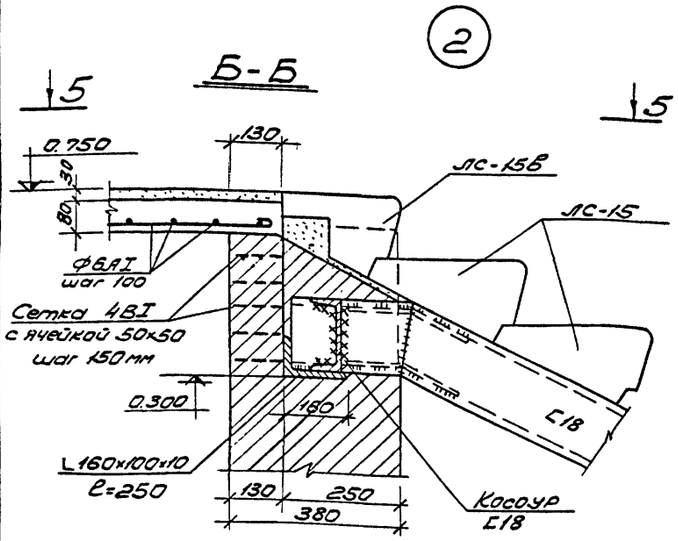

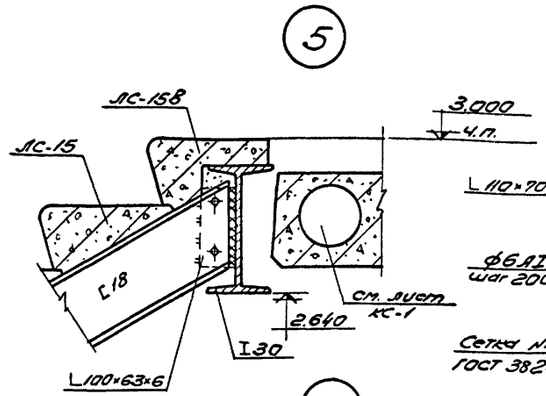

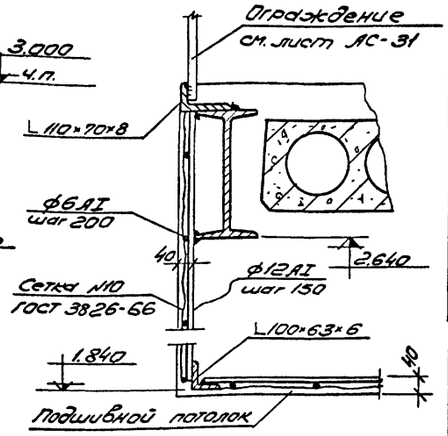

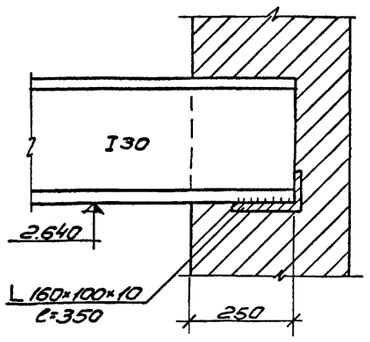

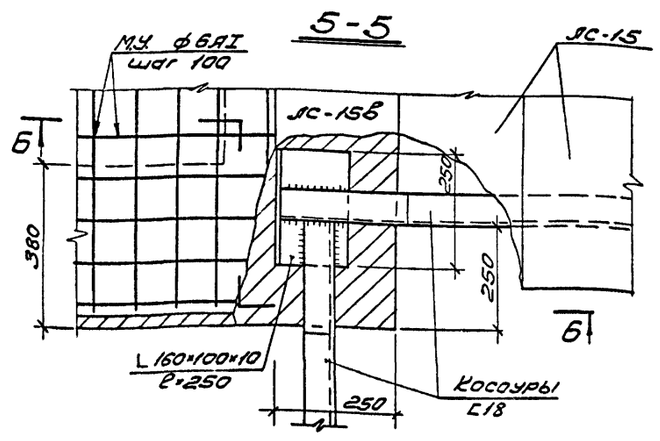

Спецификация сборных железобетонных элементов

Условное обоз.	Наименован.	Марка	Кол. шт.	Монт. вес т	Лист проекта или каталога	Примечан.
1	Ступень основная	ЛС-15	50	0,168	серия 1.155-1	
2	Ступень верхняя	ЛС-15в	6	0,130	— " —	

Характеристика элемента

Марка эл-та	Объем бетона $м^3$	Марка бетона	Расход стали на $1 м^3$ бетона кг	Расход стали по классам кг			Примечания
				АI	АII	Всего	
Монолит. ж.б. площ.	0,68	200	65	44	-	44	

Выборка арматуры

на 1 элемент			На все эл-ты
ф мм	Общ. длина м	Вес в кг	Вес кг
6АI	198	44	44

Спецификация металлических косоуров и балок

Спецификация	Сталь ГОСТ	Кол-во шт.	Общая длина м	Вес кг
-60×10 ГОСТ 103-57*	Вст3кп2 ГОСТ 380-71	—	9,6	48,0
I30 ГОСТ 8239-72	Вст3 кп2 ГОСТ 380-71	—	9,1	332,0
[18 ГОСТ 8240-72	— " —	—	46,0	750,0
L 160×100×10 ГОСТ 8509-72	— " —	—	2,50	49,5
L 100×63×6 — " —		—	3,00	23,0
L 110×70×8 — " —	— " —	—	5,60	60,5

Примечания:

1. Работать совместно с листом КС-28.
2. Все отверстия и зазоры образованные при монтаже элементов лестницы заделываются по месту бетоном марки „200".
3. Все косоуры и балки лестницы оштукатурить по сетке N 7-07 ГОСТ 12184-66.
4. Высота сварных швов h=6мм. Электроды для сварки Э-42.
5. Ограждение лестницы см. лист ЛС-31.

1975	Сельский дом культуры с залом на 400 мест, спортзалом 12×24 метров со стенами из кирпича	Лестница Л-1. Узлы, спецификации.	Типовой проект 264-12-142	Альбом I часть 1	Лист КС-29

Согласовано

Госгражданстрой, Зинельникова, Козлова, Ковалева, Плотникова, Пловегина, Милашкевич, Лезнитнев, Горшков, Зимелевич, Тодоров, Ковалев, Рук. маст. Ст. инж. маст. Ст. инж. пр. Ст. инж. пр. Гл. инж. пр. Гл. инж. пр. Гл

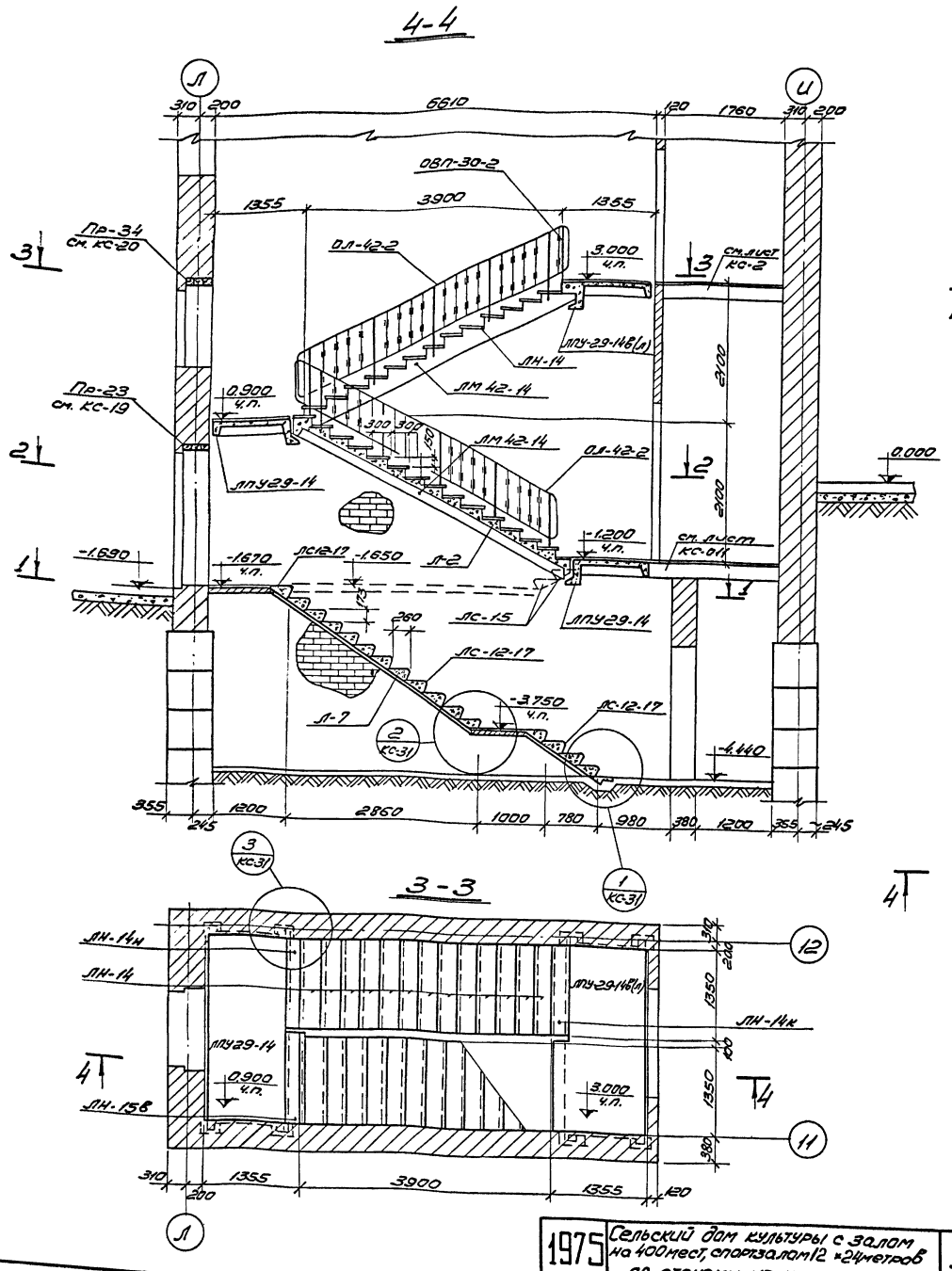

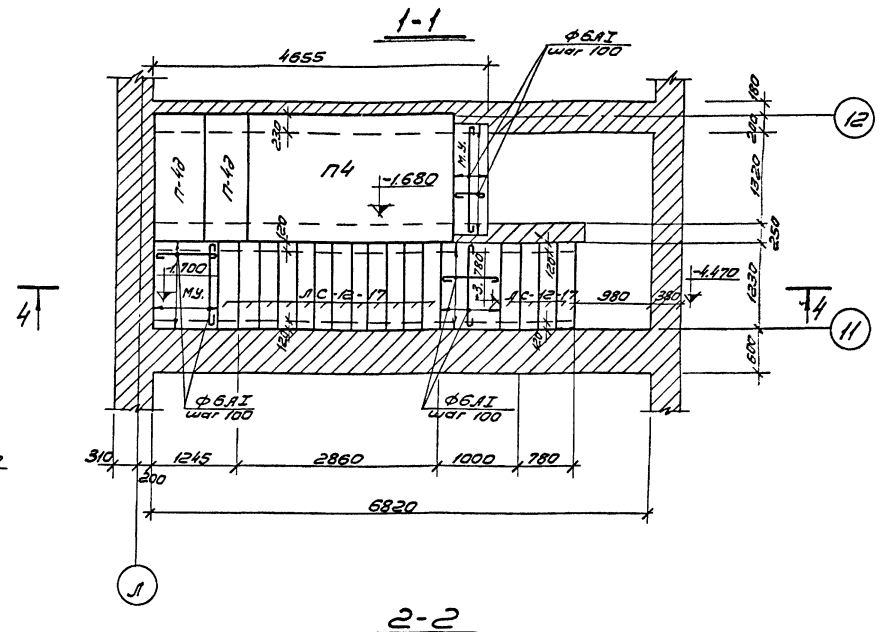

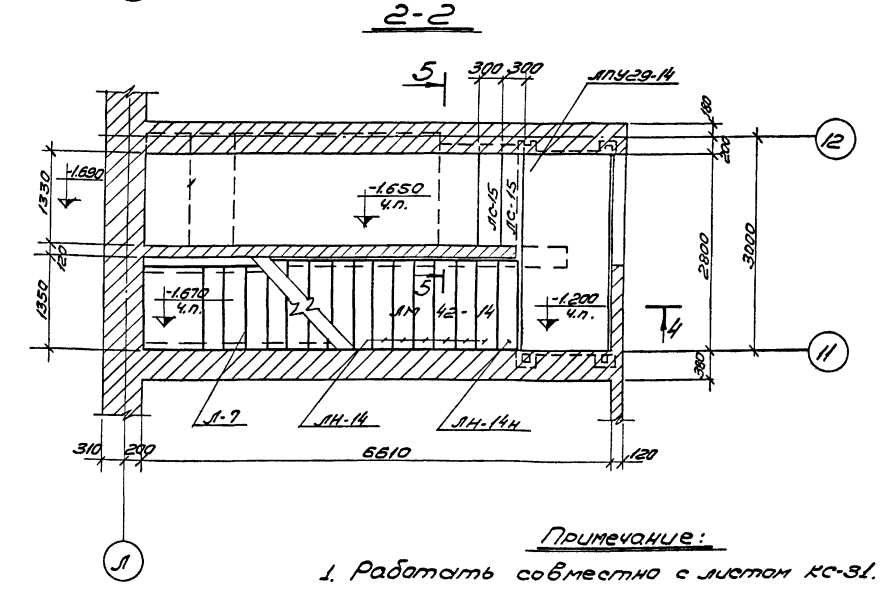

Примечание:

1. Работать совместно с листом КС-31.

1975	Сельский дом культуры с залом на 400 мест, спортзалом 12×24 метров со стенами из кирпича	Лестница Л-2, Л-7. Планы, разрез.	Типовой проект 264-12-142	Альбом I часть 1	Лист КС-30

Согласовано

Гражданские здания и сооружения — Проектная контора Гражданпроект — Гл. инж. проекта Козлова

Проектная контора Гражданпроект — Гл. инж. проекта Колосова

Молодечненский ДСК — Гл. инж. проекта Гонтарев

Гл. инж. проекта Гонтарев

Гл. инж. проекта Гонтарев

Спецификация ограждений

NN п.п.	Наименован.	Марка	Кол. шт.	Монт. вес кг	Лист проекта или каталог	Примечан.
1	Ограждение лестн. марша	ОЛ 42-2	2	51,71	серия 1.256-1	
2	Ограждение верхн. площад.	ОВП-30-2	1	19,50	—"—	

Выборка арматуры

На 1 элемент			На все элементы
ф мм	Общая длина	Вес кг	Вес кг
6 АI	80	17,8	17,8

Спецификация сборных ж.б. элементов

NN п.п.	Наименован.	Марка	Кол. шт.	Монт. вес т.	Лист проекта или каталог	Примечан.
1	Лестничная площадка	ЛПУ 29-14	2	1,05	серия 1.250-1 выпуск 1	
2	—"— для верх. эт.	ЛПУ29-14в(л)	1	1,215	—"—	
3	Лестничный марш	ЛМ 42-14	2	1,94	—"—	
4	Проступи	ЛН-14	26	0,038	—"—	
5	Проступи	ЛН-14н	2	0,025	—"—	
6	Проступь	ЛН-14к	1	0,030	—"—	
7	Ступень основная	ЛС-15	2	0,158	серия 1.155-1 выпуск 1	
8	Основная ступень	ЛС-12-17	16	0,130	—"—	
9	Ступень нижняя фризовая	ЛС 12-17н	1	0,085	— —	
10	Опорная подушка	ОП5-2	12	0,045	серия ИИ-03-02 альбом 108	

Характеристика элемента

Марка элемента	Объем бетона, м³	Марка бетона	Расход стали на 1м³ бетона	Расход стали по классам АI	АII	Всего	Примечан.
Монолитные жел. бет. участки	0,25	200	68	17,8	—	17,8	

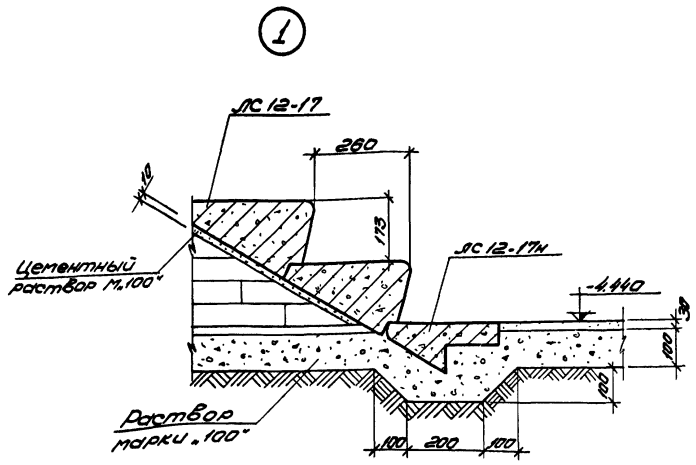

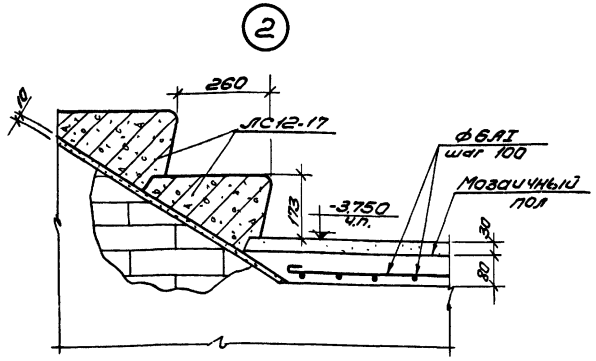

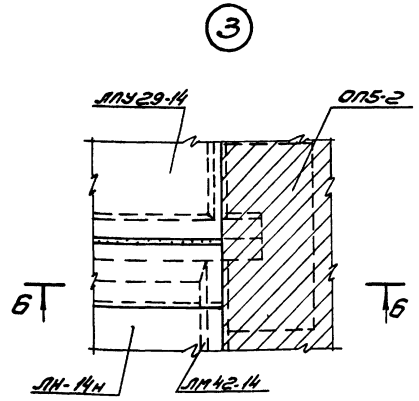

5-5

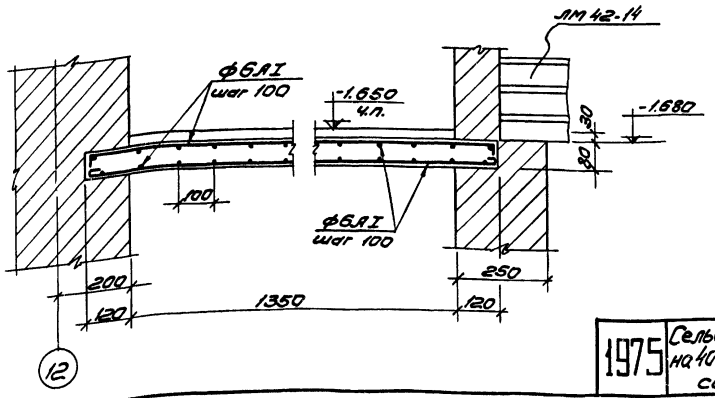

6-6

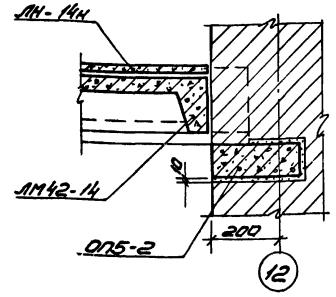

Примечания:

1. Работать совместно с листом КС-30.
2. Все отверстия и зазоры образованные при монтаже элементов лестницы заделываются по месту бетоном марки „200".
3. Ограждение лестницы варить электродом Э-42. Высота швов h=6мм.

1975	Сельский дом культуры с залом на 400 мест, спортзалом 12×24 метров со стенами из кирпича	Лестница Л-2, Л-7. Узлы, спецификация.	Типовой проект 264-12-142	Альбом I часть 1	Лист КС-31

ЦНИИЭП зрелищных спортивных сооружений имени Б.С. Резенкова Москва

Согласовано

Разработ. Тарасова; Проверил. Травбуч; Нач.отд. Каждова; Нач.маст. Киселевский; Гл.инж.проекта Кедрытьев; Гл.арх.проекта Пробелин; Гл.инж.пр-та Горшков; Гл.инж.пр-та Зимницкий; Гл.инж.пр-та Травбуч; Контролер Каждова

13699-02 75 формат 22.

3-3

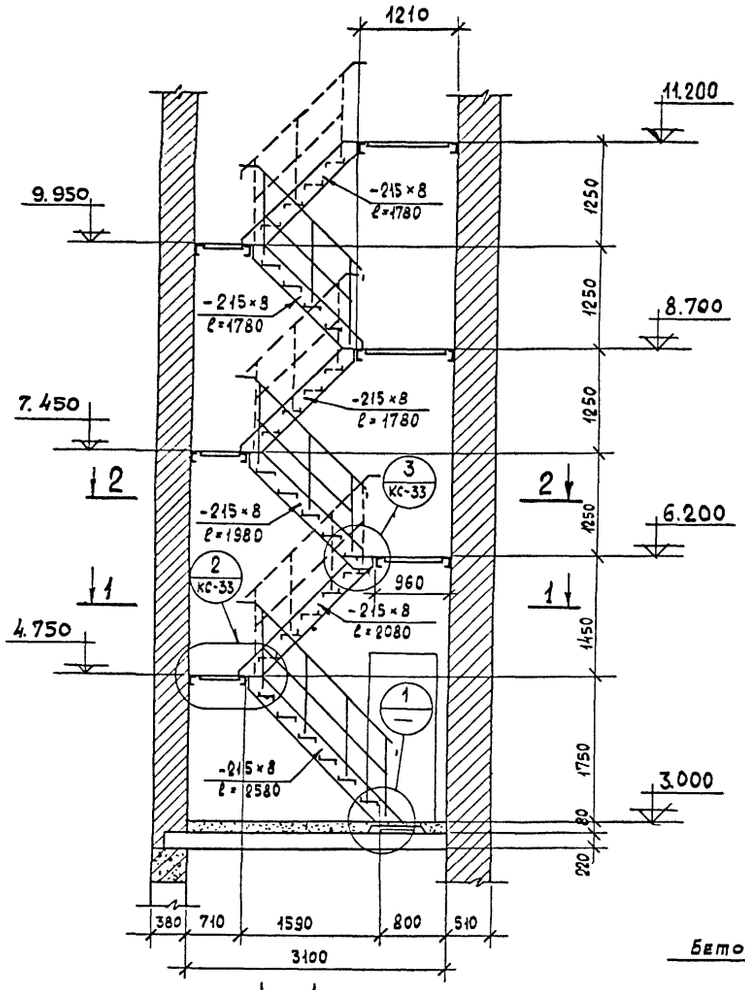

1-1

2-2

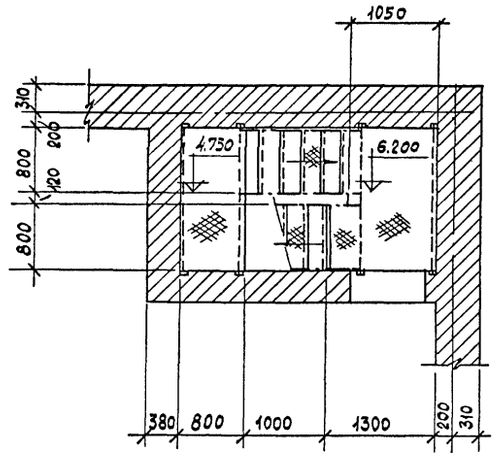

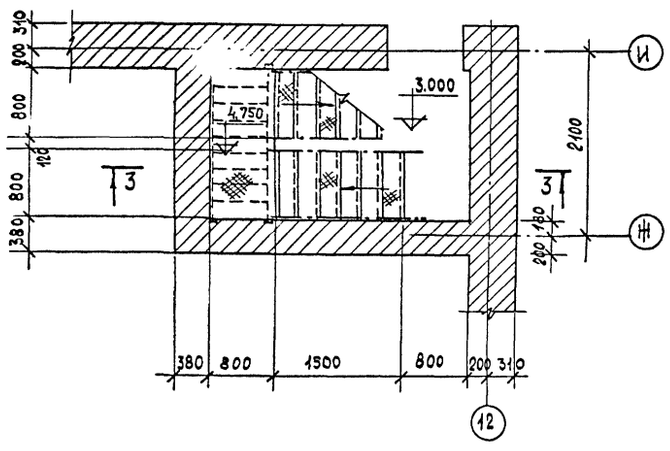

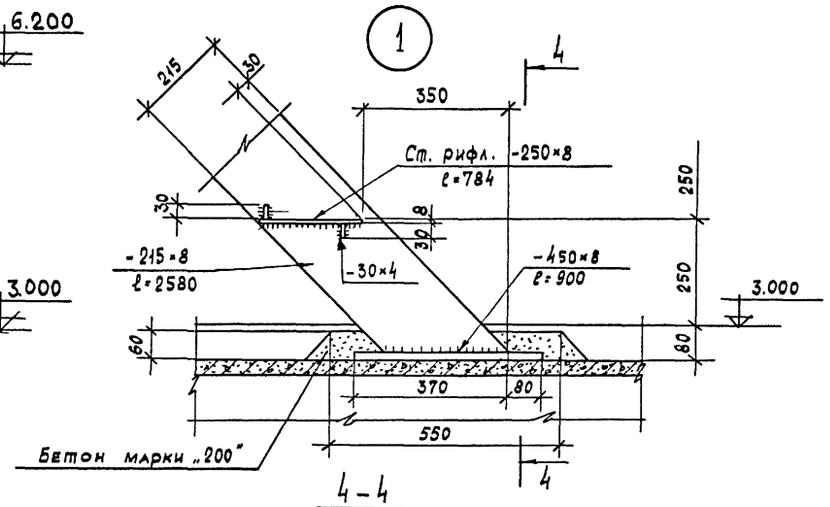

4-4

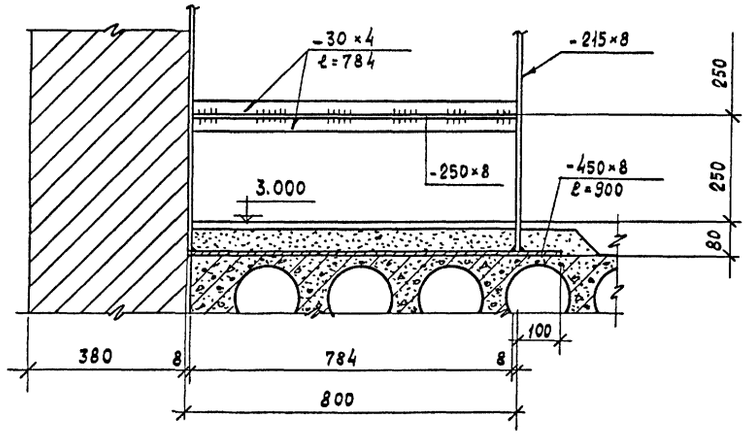

Техническая спецификация стали
материал В ст. 3 кп2 ГОСТ 380-71

N п.п.	Профиль	Длина м. м²	Вес т	Примечания
Швеллеры ГОСТ 8240-72				
1	[14	25,0	0,306	
		Итого	0,306	
Угловая равнобокая ГОСТ 8509-72				
2	∠ 63×5	31,0	0,15	
		Итого	0,15	
Сталь полосовая ГОСТ 103-57*				
3	- 100×10	10,0	0,08	
4	- 30×4	110,0	0,132	
		Итого	0,212	
Сталь листовая ГОСТ 5681-57*				
5	δ = 8	—	0,03	
6	- 215×8	12,0	0,162	
		Итого	0,192	
Сталь рифленая ромбич. ГОСТ 8568-57*				
7	δ = 8	16,0 м²	1,1	
		Итого	1,1	
		Всего	2,0 т	

Примечания

1. Работать совместно с листом КС-33.
2. Изготовление лестницы должно производиться из сортового металла, деталей выправленных и хорошо очищенных от ржавчины и грязи.
3. Сварку производить электродами Э-42. Высота шва h=6мм.
4. После изготовления, все конструкции должны быть окрашены за 2 раза масляной краской.

1975	Сельский дом культуры с залом на 400 мест, спортзалом 12×24 метров со стенами из кирпича	Лестница Л-6. Разрез, планы, спецификация	264-12-142	I Часть 1	КС-32

Согласовано

Исполнитель Трусова; Проверил Травуш; Копировал Козлова

Инж. Ленгипроцирк: Рук. маст. Леонтьев; Гл. инж. маст. Горшков; Гл. арх. пр-ти Зыбелихина; Гл. инж. пр-ти Травуш

Зрелищных зданий и спортивных сооружений имени Б.С. Мезенцева, Москва

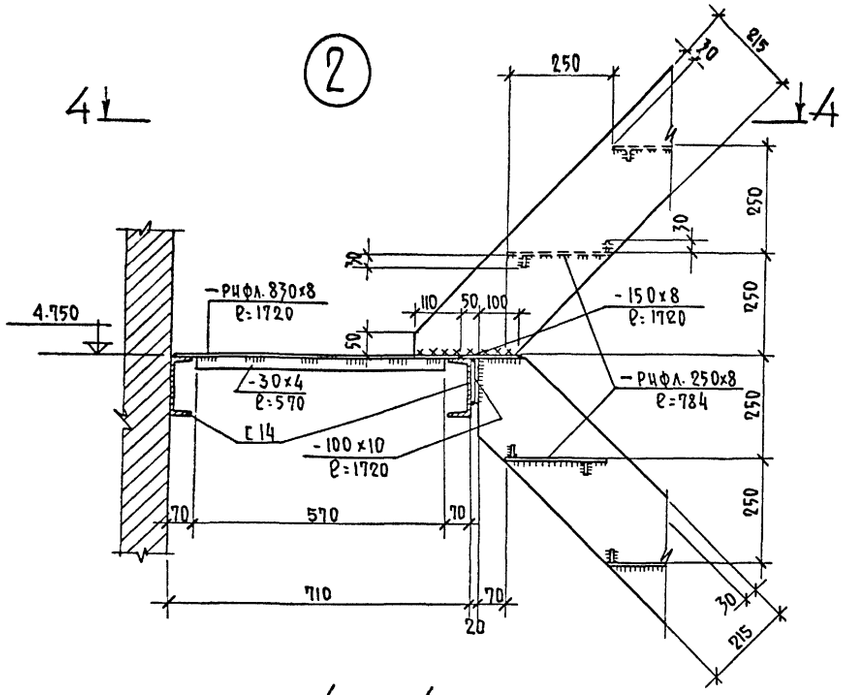

4 – 4

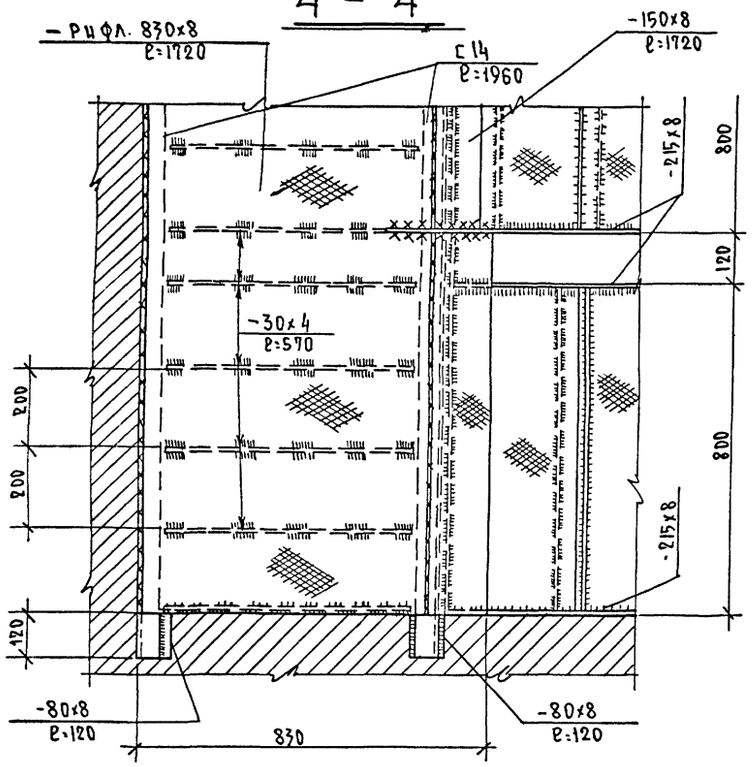

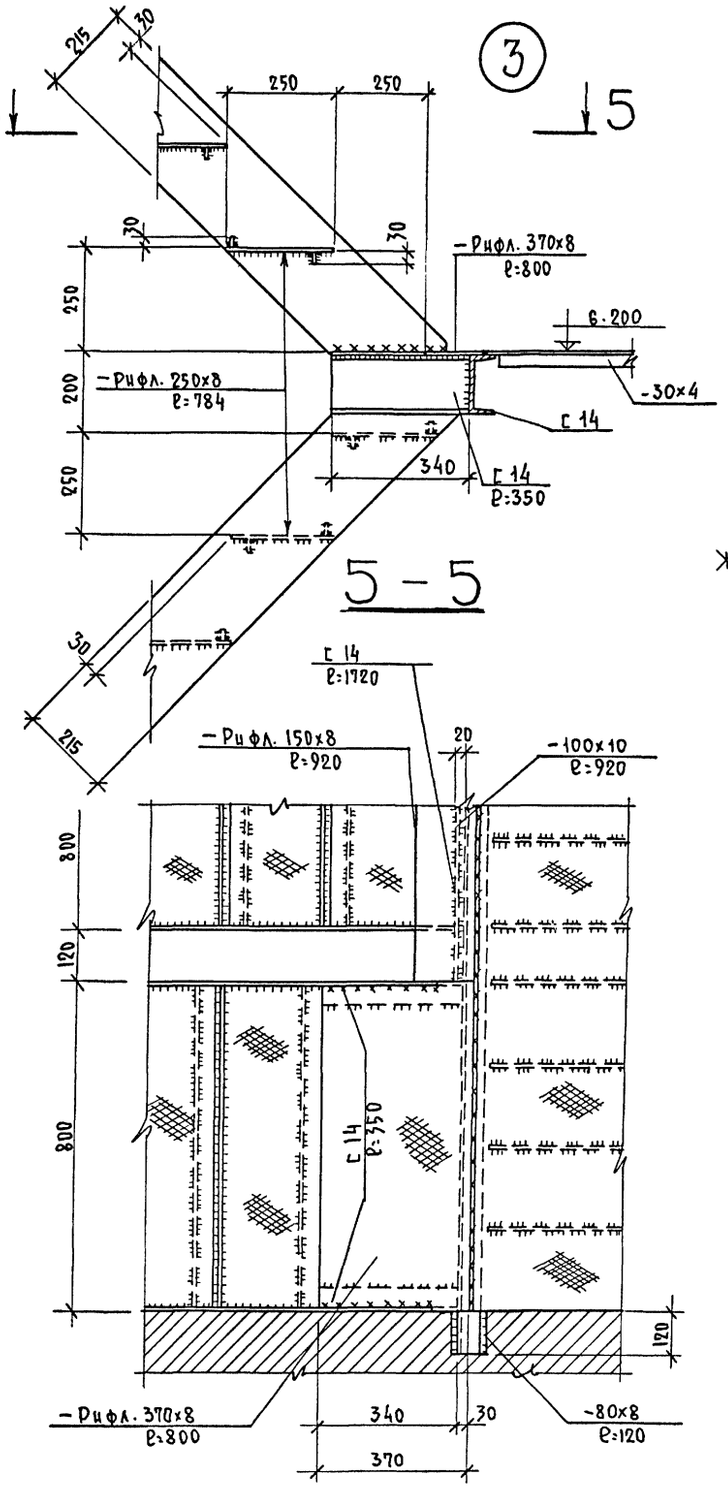

5 – 5

Деталь перил

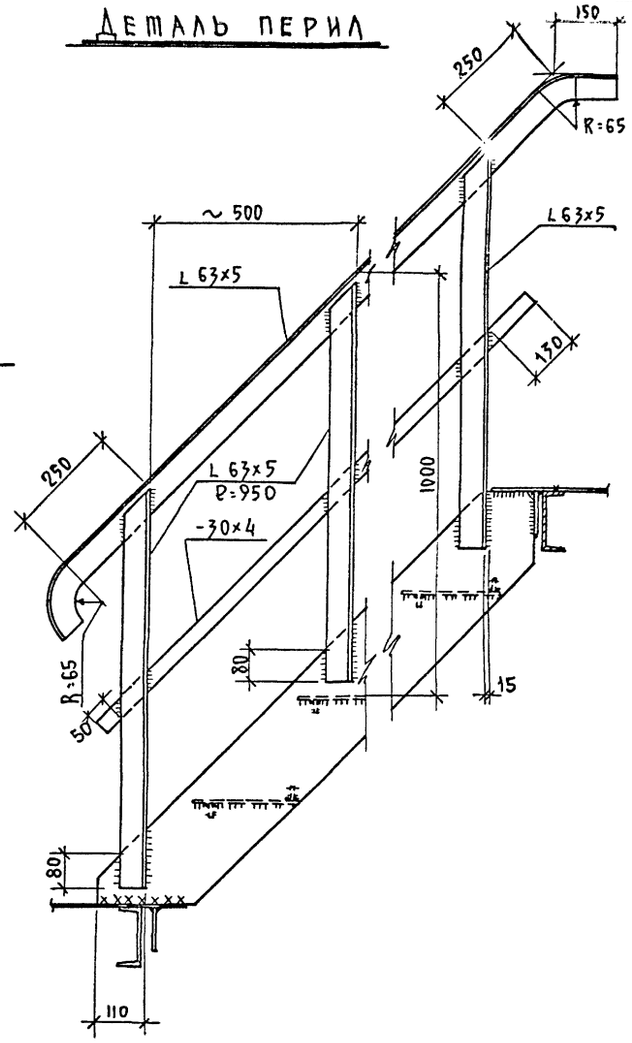

Примечание:

1. Работать совместно с листом КС-32.
2. Основные примечания и спецификацию см. лист КС-32.

1975	Сельский дом культуры с залом на 400 мест, с спортзалом 12×24 м. со стенами из кирпича.	Лестница Л-6. Узлы.	Типовой проект 264-12-142	Альбом I Часть 1	Лист КС-33

13699-02 77 Формат 22

Согласовано

Рук. маст. Гл. инж. м. Миславский; Гл. арх. пр. Леонтьев; Гл. инж. пр. Горшков; Гл. инж. пр. Земелькина

Проектир. Трусова; Проверил Травуш; Копировал Козлова

Зрел. зданий и сооружений имени Б.С. Мезенцева Москва

3-3

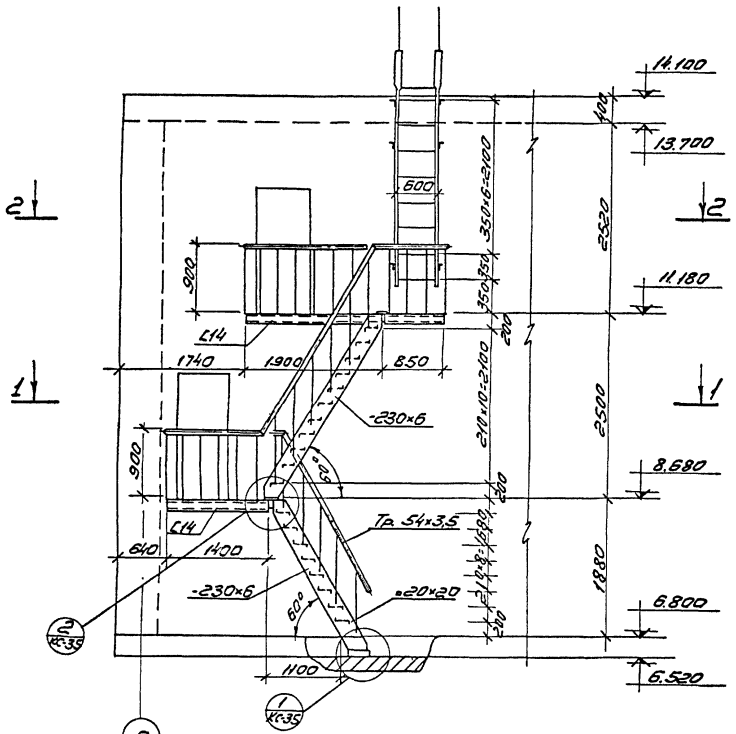

4-4

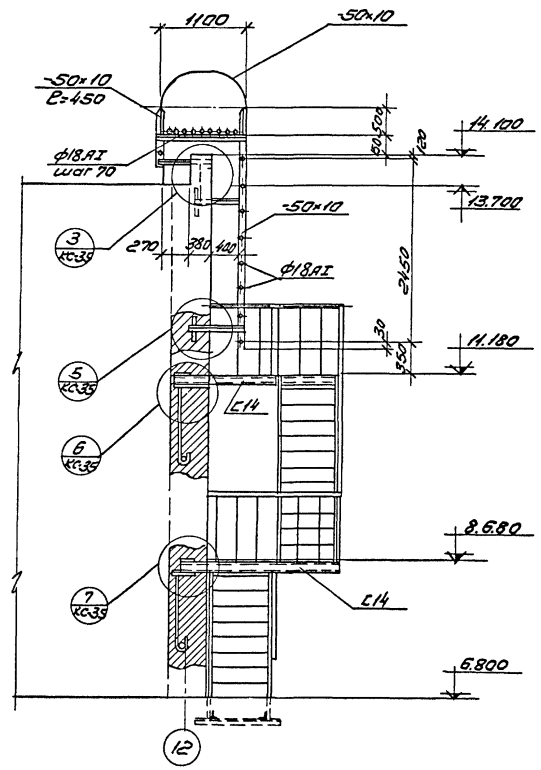

1-1

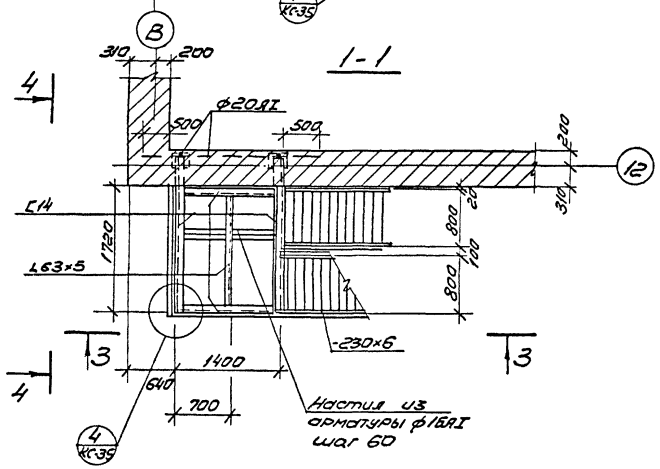

2-2

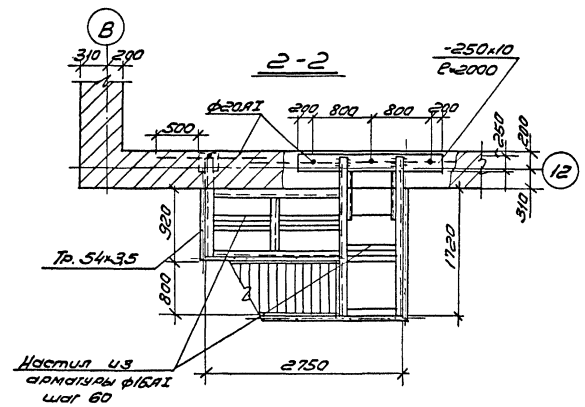

Техническая спецификация стали.
Материал: Вст.3кп2 ГОСТ 380-71

NN п/п	Профиль ГОСТ	Длина м	К-во шт.	Вес т	Примечан.
	Швеллер ГОСТ 8240-72				
1	[27	1.0		0.03	
	[14	17		0.21	
		Итого:		0.24	
	Угловая равнобокая ГОСТ 8509-72				
2	∠ 63×5	9.0		0.043	
		Итого:		0.043	
	Сталь полосовая ГОСТ 103-57*				
3	-200×10	1.5		0.030	
4	-50×10	6.0		0.024	
5	-45×4	10.0		0.014	
6	-230×6	12.0		0.130	
		Итого:		0.198	
	Сталь прокатная толстолистовая ГОСТ 5681-57*				
7	δ=10	—		0.07	
		Итого:		0.07	
	Сталь круглая ГОСТ 2590-71				
8	ф20АI	15.0		0.04	
9	ф18АI	16.0		0.04	
10	ф16АI	100.0		0.16	
		Итого:		0.24	
	Квадратная сталь ГОСТ 2591-71				
11	□ 20×20	50.0		0.16	
		Итого:		0.16	
	Сталь рифленая ромб. ГОСТ 8568-57*				
12	δ= 6мм	—		0.175	
	δ=8мм	—		0.016	
		Итого:		0.191	
	Труба стальная бесшовная ГОСТ 8732-70				
13	Тр. 54×3.5	20.0		0.09	
		Всего:		1.267	

Примечания:

1. Работать совместно с листом КС-35.
2. Сварку производить электродом Э-42А hшв.=6мм, кроме оговоренных.

1975	Сельский дом культуры с залом на 400 мест, спортзалом 12×24 метров со стенами из кирпича	Лестница Л-15. Планы, разрез.	Типовой проект 264-12-142	Альбом I часть 1	Лист КС-34

13699-02 78 ФОРМАТ 22

Согласовано

Трусова, Тосбыч, Козлова, Копировал Ю.Д.З, Малишевич, Левкович, Горинов, Гинелизова, Тосбыч, Рук. маст. Гл. инж. проекта Гл. арх. пр. Гл. инж. пр. Гл. инж. пр.

Территориальное отделение Госстроя СССР по делам строительства зданий и сооружений имени Б.С. Резниченко

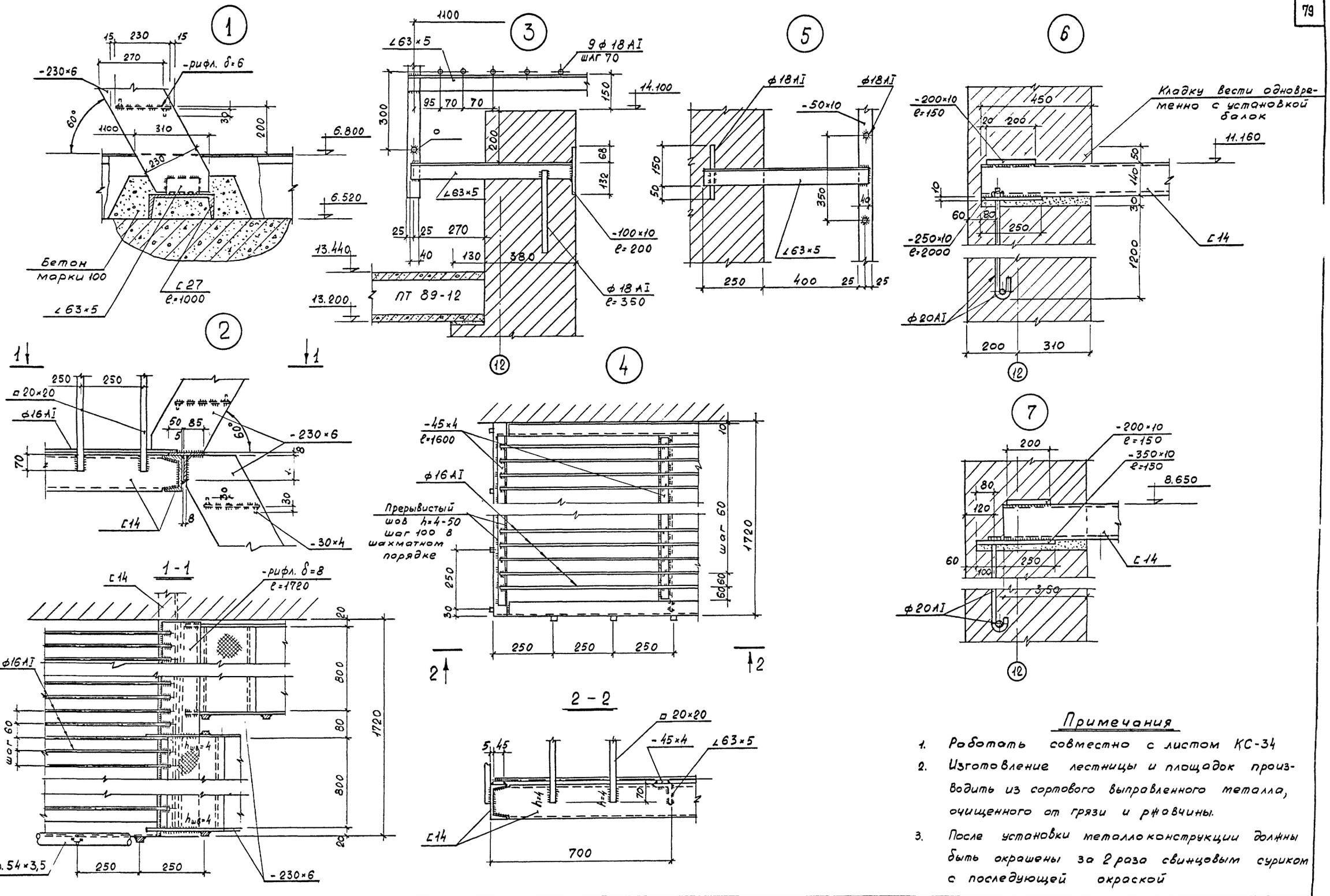

Примечания

1. Работать совместно с листом КС-34
2. Изготовление лестницы и площадок производить из сортового выправленного металла, очищенного от грязи и ржавчины.
3. После установки металлоконструкции должны быть окрашены за 2 раза свинцовым суриком с последующей окраской

1975	Сельский дом культуры с залом на 400 мест, спортзалом 12×24 метров со стенами из кирпича	Лестница Л-15. Узлы, разрезы.	Типовой проект 264-12-142	Альбом I Часть 1	Лист КС-35

13699-02 79 формат 22

Согласовано

Зрелищных зданий и спортивных сооружений имени Б.С. Мезенцева Москва

Рук. маст. Трусов; Гл. инж. маст. Травуш; Гл. арх. пр. Козлов; Гл. инж. пр. Козлов; Гл. инж. пр. Копыров; Проверил Травуш; Нормоконтр. Травуш; Инж. Горшков; Инж. Злиенихина; Инж. Травуш; Инж. Травуш; Инж. Травуш

Деталь установки закладных для баскетбольных щитов

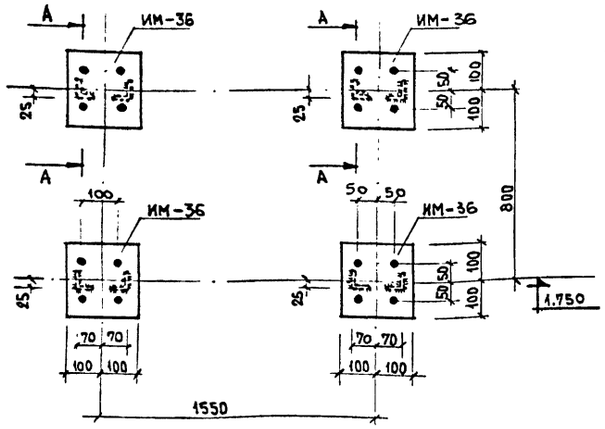

А – А

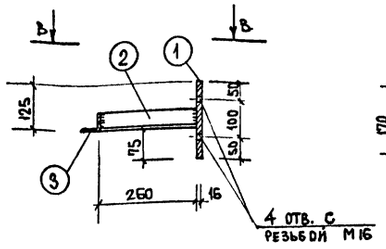

В – В

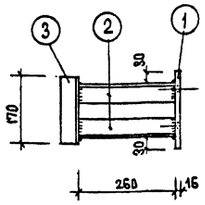

Закладная деталь ИМ-39 для крепления оконной сетки.

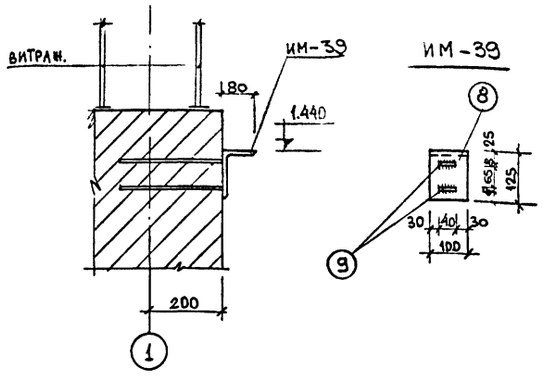

Деталь крепления шведской стенки

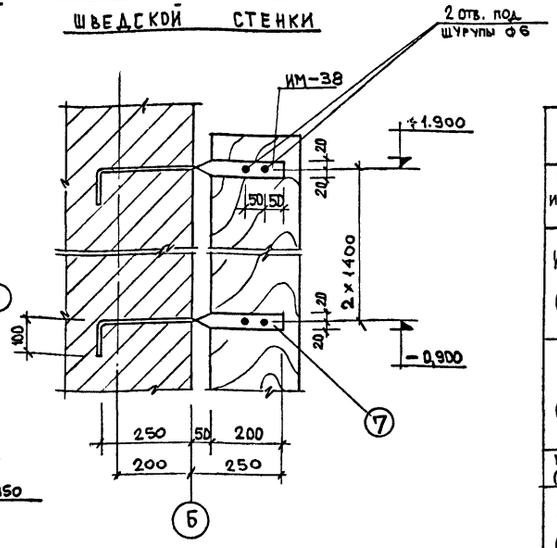

Деталь крепления тренировочного щита.

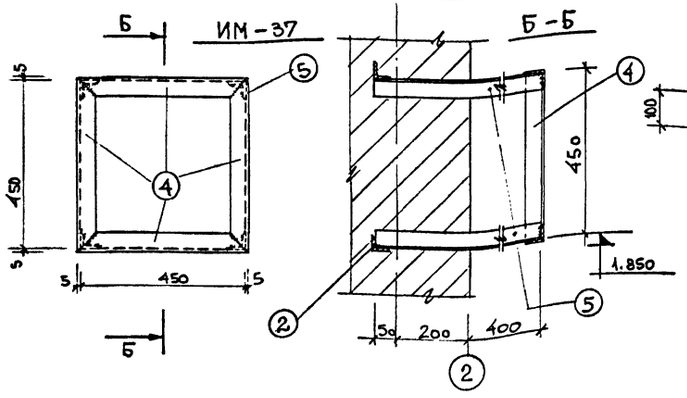

Спецификация и выборка металла на один элемент

Марка и кол-во штук	№№ поз.	Ф или профиль мм	Длина 1 поз. мм	Кол-во поз. шт	Общая длина м	Выборка металла: Ф или профиль мм	Общая длина м	Общий вес кг	Вес марки
ИМ-36 (8 шт.)	1	-200×16	200	1	0,20	-200×16	0,20	5,00	7,60
	2	L 50×5	260	2	0,52	L 50×5	0,69	2,60	
	3	L 50×5	170	1	0,17				
ИМ-37 (1 шт)	4	L 50×5	460	4	1,84	L 50×5	5,48	20,10	20,10
	5	L 50×5	650	4	2,60				
	2	L 50×5	260	4	1,04				
ИМ-38 (24 шт.)	7	-40×8	600	1	0,60	-40×8	0,60	1,51	1,51
ИМ-39 (20 шт.)	8	L 250×80×7	100	1	0,10	L 250×80×7	0,10	1,1	2,50
	9	-40×8	280	2	0,56	-40×8	0,56	1,40	

Схема расположения закладных ИМ-39

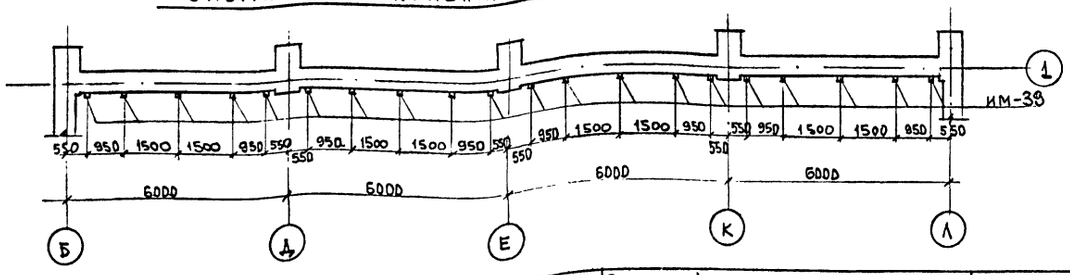

Примечания:

1. Работать совместно с листом АС-16
2. Все закладные детали окрасить масляной краской за 2 раза по грунтовке.
3. Сварку производить электродами Э-42.
4. Высоту швов принимать по наименьшей толщине, свариваемых элементов; длину по плоскости примыкания.
5. Прокатный металл – ВСТ3 кп2 ГОСТ 380-71.

1975	Сельский дом культуры с залом на 400 мест, спортзалом 12×24 метров со стенами из кирпича	Металлические детали крепления спортивного оборудования зала.	Типовой проект 264-12-142	Альбом I часть 1	Лист КС-36

13699-02 80

Согласовано: Отдел №1 Румянцев; Гостиничная Зинченкина; Проектная Пролетина; Ленинградское отделение Леонтьев В. Гольдберг; Зрелищных зданий и спортивных сооружений имени Б.С. Мезенцева Москва

Спецификация металла на 1 закладную деталь

Марка эл-та	Эскиз	NN поз.	Профиль или ф мм	Длина мм	К-во шт.	Профиль или ф мм	Вес кг	ГОСТ стали
1	2	3	4	5	6	7	8	9
						Масса металла на 1 закладную деталь		
ЦМ-18	см. КС-017	—	—	—	—	итого:	1.3	
ЦМ-19	см. КС-017	—	—	—	—	итого:	5.4	
ЦМ-20	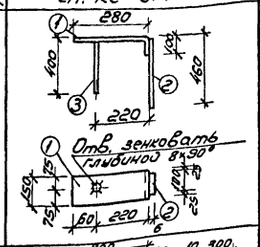	1	-150×10	380	1	-150×10	4.5	103-57*
		2	-100×6	460	1	-100×6	2.2	103-57*
		3	ф10АI	400	1	ф10АI	0.2	2590-71
						итого:	6.9	
ЦМ-21	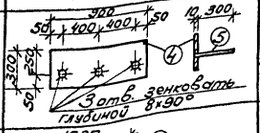	4	300×10	900	1	300×10	21.2	103-57*
		5	ф10АII	310	3	ф10АII	0.6	5781-61
						итого	21.8	
ЦМ-22	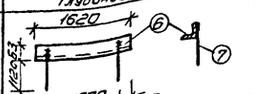	6	L63×6	1620	1	L63×6	9.3	8509-72
		7	ф12АI	1180	2	ф12АI	2.1	2590-71
						итого:	11.4	
ЦМ-23	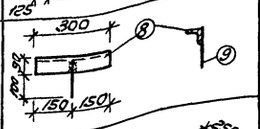	8	L90×8	300	1	L90×8	3.3	8509-72
		9	ф16АI	1080	1	ф16АI	1.7	2590-71
						итого:	5.0	
ЦМ-24	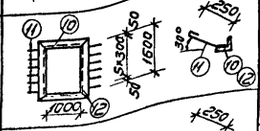	10	L50×5	1100	2	L50×5	21.0	8509-72
		11	ф8АI	360	12	ф8АI	1.6	2590-71
		12	L50×5	1700	2	итого:	22.6	
ЦМ-25	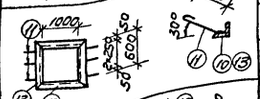	10	L50×5	1100	2	L50×5	13.6	8509-72
		13	L50×5	700	2	ф8АI	0.8	2590-71
		11	ф8АI	360	6	итого:	14.4	
ЦМ-26	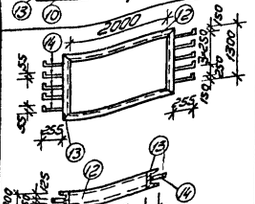	12	[30	2200	2	[30	236.0	8240-72
		13	[30	1500	2	-50×5	7.8	103-57*
		14	-50×5	400	10	итого:	24.38	
ЦМ-27	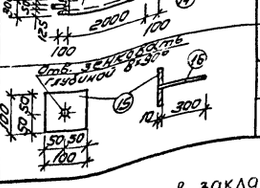	15	-10×100	100	1	-10×100	0.8	103-57*
		16	ф10АII	310	1	ф10АII	0.2	5781-61
						итого:	1.0	
ЦМ-28	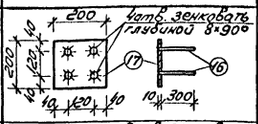	17	-200×10	200	1	-200×10	3.1	103-57*
		16	ф10АII	310	4	ф10АII	0.8	5781-61
						итого	3.9	
ЦМ-29	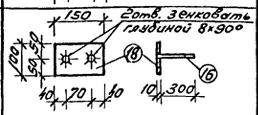	18	-100×10	150	1	-100×10	1.2	103-57*
		16	ф10АII	310	2	ф10АII	0.4	5781-61
						итого:	1.6	
ЦМ-30	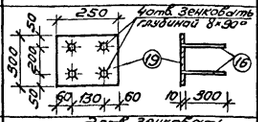	16	ф10АII	310	4	-250×10	5.9	103-57*
		19	-250×10	300	1	ф10АII	0.8	5781-61
						итого:	6.7	
ЦМ-31	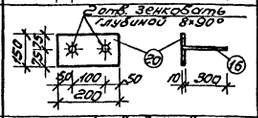	16	ф10АII	310	2	-150×10	2.4	103-57*
		20	-150×10	200	1	ф10АII	0.4	5781-61
						итого:	2.8	
ЦМ-32	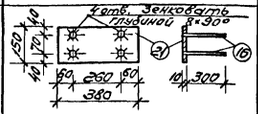	16	ф10АII	310	4	-150×10	4.5	103-57*
		21	-150×10	380	1	ф10АII	0.8	5781-61
						итого:	5.3	
ЦМ-33	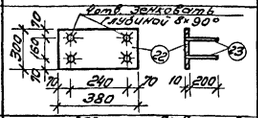	22	-300×10	380	1	-300×10	9.0	103-57*
		23	ф10АII	210	4	ф10АII	0.5	5781-61
						итого:	9.5	
ЦМ-34	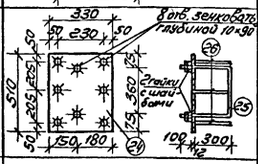	24	-330×12	510	1	-330×12	15.9	103-57*
		25	ф20АI	1190	2	ф20АI	5.9	2590-71
		26	ф12АII	3112	6	ф12АII	1.7	5781-61
						итого:	23.5 (23.4)	
ЦМ-35 (ЦМ-35')	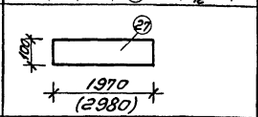	27	-100×10	(2980) 1970	1	-100×10	15.5 (23.4)	103-57*
						итого:	15.5	
Я-2	см. КС-017	—	—	—	—	итого:	2.2	
Я-3	см. КС-017	—	—	—	—	итого:	0.6	
Я-4	см. КС-017	—	—	—	—	итого:	0.7	
Я-8	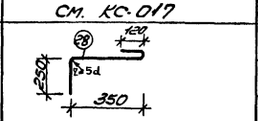	28	ф10АII	720	1	ф10АII	0.4	5781-61
						итого:	0.5	
Я-9	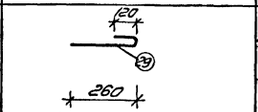	29	ф10АII	630	1	ф10АII	0.4	5781-61
						итого:	0.4	
Я-5	см. КС-017	—	—	—	—	итого:	0.5	
Я-10	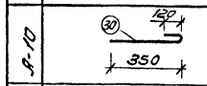	30	ф10АII	470	1	ф10АII	0.3	5781-61
						итого:	0.3	
Я-12	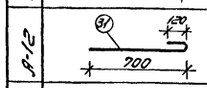	31	ф10АII	820	1	ф10АII	0.5	5781-61
						итого:	0.5	
Я-13	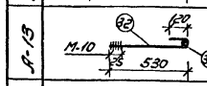	32	ф10АI	650	1	ф10АI	0.5	2590-71
		33	ф10АI	150	1	итого:	0.5	
Я-14	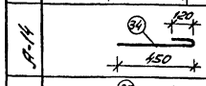	34	ф10АII	570	1	ф10АII	0.4	5781-61
						итого:	0.4	
Я-15	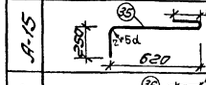	35	ф10АII	990	1	ф10АII	0.6	5781-61
						итого:	0.6	
Я-16	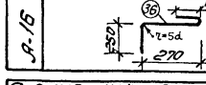	36	ф10АII	640	1	ф10АII	0.4	5781-61
						итого:	0.4	

Спецификация металлических изделий

NN п/п	Наименов. марки	Вес марки кг	Кол-во шт.	Общий вес кг
1	2	3	4	5
1	ЦМ-18	1.3	8	10.4
2	ЦМ-19	5.4	8	43.2
3	ЦМ-20	6.9	14	96.6
4	ЦМ-21	21.8	1	21.8
5	ЦМ-22	11.4	6	68.4
6	ЦМ-23	5.0	128	640.0
7	ЦМ-24	22.6	4	90.4
8	ЦМ-25	14.4	4	57.6
9	ЦМ-26	243.8	2	487.6
10	ЦМ-27	1.0	12	12.0
11	ЦМ-28	3.9	6	23.4
12	ЦМ-29	1.6	7	11.2
13	ЦМ-30	6.7	17	113.9
14	ЦМ-31	2.8	93	260.4
15	ЦМ-32	5.3	78	413.4
16	ЦМ-33	9.5	24	228.0
17	ЦМ-34	23.5	6	201.6
18	ЦМ-35	15.5	4	62.0
19	ЦМ-35'	23.4	2	46.8
20	Я-2	2.2	8	17.6
21	Я-3	0.6	58	34.8
22	Я-4	0.7	6	4.2
23	Я-5	0.5	70	35.0
24	Я-8	0.5	14	7.0
25	Я-9	0.4	6	2.4
26	Я-10	0.3	24	7.2
27	Я-12	0.5	28	14.0
28	Я-13	0.5	60	30.0
29	Я-14	0.4	14	5.6
30	Я-15	0.6	12	7.2
31	Я-16	0.4	10	4.0
32	ЦМ-36	7.6	8	60.8
33	ЦМ-37	20.1	1	20.1
34	ЦМ-38	1.51	24	36.2
35	ЦМ-39	2.5	20	50.0

Примечания:

1. Сварку производить электродами типа „Э-42".
2. Закладные детали в местах сопряжения сваривать, толщину сварных швов принимать по наименьшей толщине свариваемых элементов, длину - по плоскости примыкания.
3. Все металлические конструкции окрасить масляной краской за 2 раза.
4. Сварку производить согласно указаниям по сварке соединений арматуры и закладных деталей (СН-393-69).
5. В закладных деталях анкера приваривать к пластинам под слоем флюса

1975	Сельский дом культуры с залом на 400 мест, спортзалом 12×24 метров со стенами из кирпича	Закладные детали ЦМ-18÷ЦМ-35; Анкера Я-2÷Я-5; Я-8÷Я-10; Я-12÷Я-16. Спецификация.	Типовой проект 264-12-142	Альбом I часть 1	Лист КС-37

Согласовано

Заместитель Кавелова

Зав. лабораторией Гребенюк

Инженер Гаврилова

Инженер Гаврилова

Гл. инж. проекта Гаврилова

Гл. инж. пр. Гаврилова

Гл. инж. пр. Гаврилова

Гл. инж. пр.

БАЛКА МБ-3 по оси „1" /расположение закладных деталей для крепления защитной сетки и плит перекрытия/

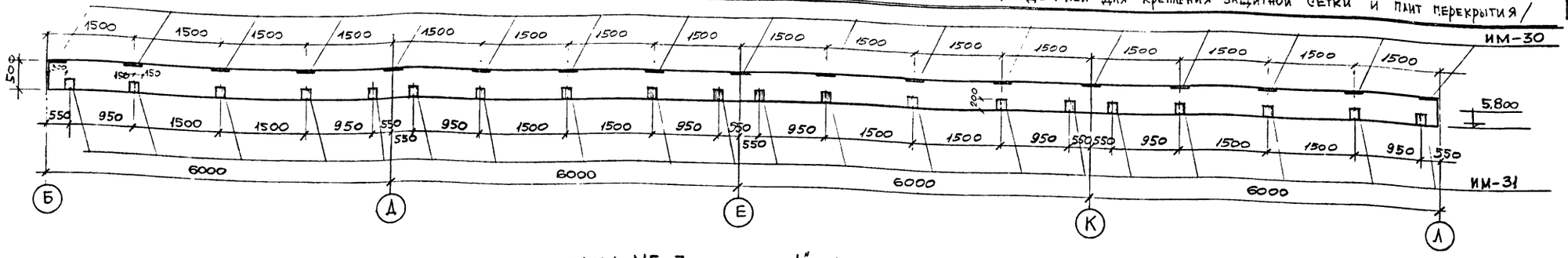

БАЛКА МБ-3 по оси „1" /расположение закладных деталей для крепления витража и облицовки/

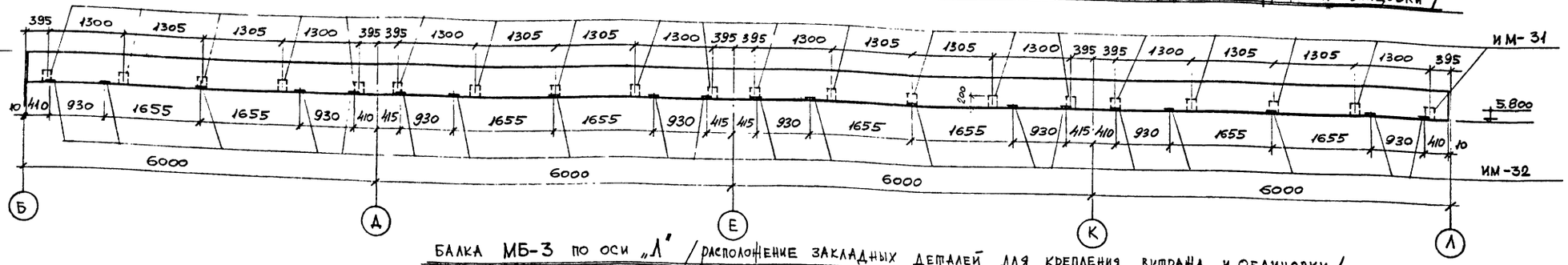

БАЛКА МБ-3 по оси „Л" /расположение закладных деталей для крепления витража и облицовки/

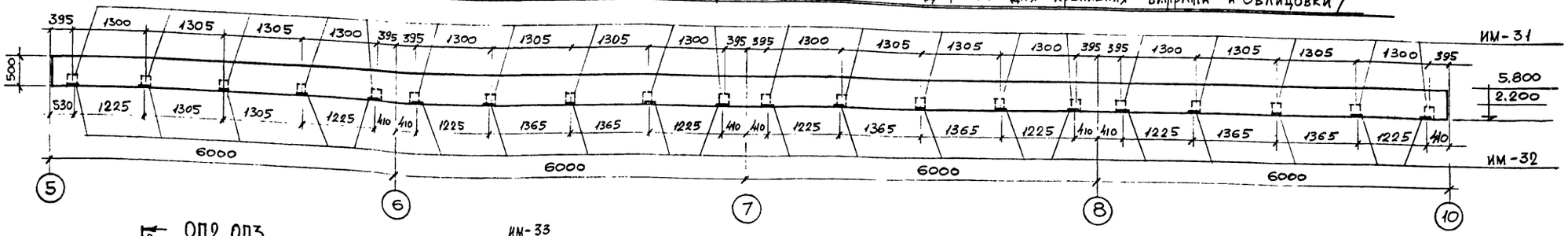

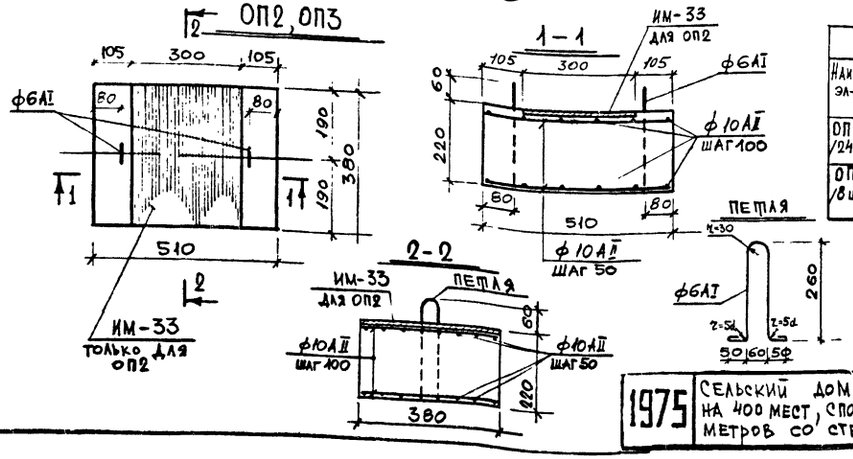

Расход материалов на 1 элемент						Расход стали на все эл-ты кг.
Наимен эл-та	Марка бетона	Об'ем бетона м3	Расход стали, кг АI	10АII	Всего	
ОП2 /24шт/	200	0,043	0,34	13,0	13,34	322,0
ОП3 /8шт./	200	0,043	0,34	13,0	13,34	107,0

Выборка закладных деталей				
№ п/п	Наименование	Марка	Кол шт	Лист проекта
1	Закладная дет.	ИМ-30	17	КС-37
2	—"—	ИМ-31	80	—"—
3	—"—	ИМ-32	60	—"—
4	—"—	ИМ-33	24	—"—

Примечания:

1. Армирование балки МБ-3 см. лист КС-16.
2. Сварку производить электродами типа Э-42, толщину сварных швов принимать по наименьшей толщине свариваемых элементов.
3. Закладные детали должны иметь антикоррозийное покрытие.

1975	Сельский дом культуры с залом на 400 мест, спортзалом 12×24 метров со стенами из кирпича	Опорные подушки ОП2 и ОП3. Расположение закладных деталей в балке МБ-3. Спецификации.	Типовой проект 264-12-142	Альбом I часть 1	Лист КС-38

13699-02 (82)

Согласовано

Зрелищных зданий и спортивных сооружений имени В.С. Мезенцева Москва

Проверил Ильинский

Гл. инж. проекта Ильинская

Гл. арх. проекта Кубатова